ТИПОВОЙ ПРОЕКТ

807-11-1

САНИТАРНЫЙ ПРОПУСКНИК НА 15 ЧЕЛОВЕК ДЛЯ ЖИВОТНОВОДЧЕСКИХ И ПТИЦЕВОДЧЕСКИХ ПРЕДПРИЯТИЙ

АЛЬБОМ II часть 2

Архитектурно-строительные решения. Конструкции железобетонные.
Вариант с кирпичными стенами

18077-03
ЦЕНА

				Привязан
Инв.№				

gost.e-ecolog.ru

ТИПОВОЙ ПРОЕКТ

807-11-1

САНИТАРНЫЙ ПРОПУСКНИК НА 15 ЧЕЛОВЕК ДЛЯ ЖИВОТНОВОДЧЕСКИХ И ПТИЦЕВОДЧЕСКИХ ПРЕДПРИЯТИЙ

СОСТАВ ПРОЕКТА:

Альбом I Пояснительная записка. Технологические чертежи. Отопление и вентиляция. Водопровод и канализация. Электротехнические чертежи. Автоматизация вентсистем. Связь и сигнализация

Альбом II Архитектурно-строительные решения. Конструкции железобетонные

Часть 1 Вариант со сборным железобетонным каркасом и панельными стенами

Часть 2 Архитектурно-строительные решения. Конструкции железобетонные. Вариант здания с кирпичными стенами

Альбом III Строительные изделия

Альбом IV Заказные спецификации

Альбом V Сметы

Часть 1 Общая часть

Часть 2 Вариант со сборным железобетонным каркасом и панельными стенами

Часть 3 Вариант с кирпичными стенами

АЛЬБОМ II ЧАСТЬ 2

РАЗРАБОТАН
ИНСТИТУТОМ „ГИПРОНИСЕЛЬХОЗ"

УТВЕРЖДЕН ГЛАВСЕЛЬСТРОЙПРОЕКТОМ
МИНСЕЛЬХОЗА СССР
СВОДНОЕ ЗАКЛЮЧЕНИЕ ОТ 13 ИЮЛЯ 1981 г. № 63
ВВЕДЕН В ДЕЙСТВИЕ ГИПРОНИСЕЛЬХОЗОМ
ПРИКАЗ ОТ 21 СЕНТЯБРЯ 1981 №287

ГЛАВНЫЙ ИНЖЕНЕР ИНСТИТУТА М.М. ЛУКЬЯНОВ
ГЛАВНЫЙ ИНЖЕНЕР ПРОЕКТА С.П. ПОПОВ

Привязан

Инв. №

Содержание альбома

N листа	Наименование	Стр.
	Содержание альбома	2
АС 1	Общие данные (начало)	3
АС 2	Общие данные (окончание)	4
АС 3	Фасады	5
АС 4	План на отм. 0.000. Разрез 1-1	6
АС 5	Фрагмент фасада 1-2	7
АС 6	Планы полов, перемычек, отверстий и кровли	8
АС 7	План и сечения фундаментов	9
АС 8	Схема расположения плит покрытия	10

Типовой проект 807-11-1 Альбом II Часть 2

Ведомость рабочих чертежей основного комплекта АС

Лист	Наименование	Примечание
1	Общие данные /начало/	
2	то же /окончание/	
3	Фасады	
4	План на отм. 0.000. Разрез 1-1	
5	Фрагменты фасада 1:2	
6	Планы полов, перемычек, отверстий и кровли	
7	План и сечение фундаментов	
8	Схема расположения плит покрытия	

Ведомость основных комплектов

Обозначение	Наименование	Примечание
ТХ	Технология производства	
АС	Архитектурно-строительные решения	
ВК	Внутренние водопровод и канализация	
ОВ	Отопление и вентиляция	
Э	Электротехнические чертежи	
АОВ	Автоматизация вентиляционных систем	
СС	Связь и сигнализация	

Ведомость перемычек

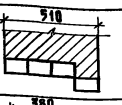

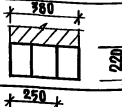

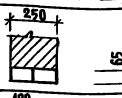

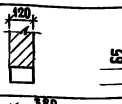

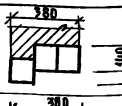

Перемычки: Тип по проекту	Схема сечения	К-во мест	Элементы перемычки: Марка	Обозначение	К-во
ПР1	510, 65	2	1ПР1-12.12.6	1.138-10 вып.1	4
ПР2	380, 220	6	1ПР38-12.12.22У	1.138-10 вып.1	3
ПР3	250, 65	2	1ПР1-12.12.6	то же	2
ПР4	120, 65	11	1ПР1-12.12.6	"	1
ПР5		18	1ПР1-10.12.6	"	1
ПР8	380, 140, 65	1	1ПР1-12.12.14	"	3
ПР11	380, 140	3	1ПР2-15.12.14	"	3
				Для $t_н$=-20°С	
ПР6	510, 65, 140, 220	1	1ПР1-12.12.14	1.138-10 вып.1	3
			1ПР38-12.12.22У		1
ПР7	510, 140, 220, 65	10	1ПР3-19.12.14	то же	2
			1ПР38-24.25.22У	"	1
ПР9	510, 140, 65	3	1ПР3-19.12.14	"	4
ПР10	510, 140, 220	1	1ПР1-10.12.14		2
			1ПР38-12.12.22У		2

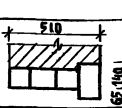

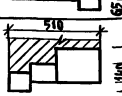

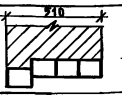

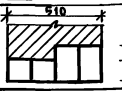

Ведомость прилагаемых и ссылочных документов

Обозначение	Наименование	Примечан.
ГОСТ 11214-78	Окна и балконные двери деревянные с двойным остеклен. для жилых и общ-х зд-й.	
ГОСТ 6629-74*	Двери деревянные внутренние для жилых и общественных зданий	
1.138-10 вып. 1	Перемычки железобетонные для зданий с кирпичными стенами	
1.136-11	Двери деревянные входные наружные тамбурные и служебные для жилых и общественных зданий	
2.460-5 вып.1	Архитектурные детали утепленных покрытий одноэтажных промышленных зданий	
2.430-5 вып. 2	Типовые архитектурно-строительные детали промышленных зданий с кирпичными стенами	
1.862-1 вып.1	Железобетонные балки и прогоны покрытий для производственных зданий сельского хозяйства	
1.472-3	Шкафы типа М3-33 тройные, ширина 33см	
2.460-15 вып.1	Типовые узлы покрытий промышленных зданий в местах установки крышных вентиляторов	
1.865-4 вып.1,2,3,4	Железобетонные предварительно напряжение плиты покрытия длиной 6м для сельскохозяйственных зданий	
3.006-2 вып II-2; II-4	Сборные железобетонн. каналы и тоннели из лотковых эл-тов	
1.494-24 вып.1	Стаканы для крепления крышных вентиляторов дефлекторов и зонтов	
1.433-1	Стены производственных зданий из легкобетонн. блоков	

Спецификация перемычек

Марка	Обозначение	Наименование	Кол.	Масса ед. кг	Примеч.
		Для $t_н$=-20°С			
	1.138-10 вып. 1	перемычка 1ПР1-12.12.14	6	50	
	1.138-10 вып. 1	перемычка 1ПР38-12.12.22У	21	75	
	1.138-10 вып. 1	перемычка 1ПР3-19.12.14	32	75	
	1.138-10 вып. 1	перемычка 1ПР38-24,25,22У	10	325	
	1.138-10 вып. 1	перемычка 1ПР1-10.12.14	2	50	
	1.138-10 вып. 1	перемычка 1ПР1-12,12.6	23	25	
	1.138-10 вып. 1	перемычка 1ПР2-15,12.14	3	75	
		Для $t_н$=-30°С			
	1.138-10 вып. 1	перемычка 1ПР1-12.12.14	4	50	
	1.138-10 вып. 1	перемычка 1ПР-38,12,12,22У	21	75	
	1.138-10 вып. 1	перемычка 1ПР3-19.12.14	45	75	
	1.138-10 вып. 1	перемычка 1ПР-38.24.25.22У	10	325	
	1.138-10 вып. 1	перемычка 1ПР-1,10.12,6	21	25	
		Для $t_н$=-40°С			
	1.138-10 вып. 1	перемычка 1ПР1-12,12.14	5	50	
	1.138-10 вып. 1	перемычка 1ПР38-12,12,22У	21	75	
	1.138-10 вып. 1	перемычка 1ПР3-19.12.14	58	75	
	1.138-10 вып. 1	перемычка 1ПР38-24,25,22У	10	325	
	1.138-10 вып. 1	перемычка 1ПР1-10.12.14	4	50	
	1.138-10 вып. 1	перемычка 1ПР1-12.12.6	21	25	

Ведомость проемов дверей

Проемы: Тип по проекту	Размер в кладке Вх h мм	Кол мест	Элементы заполнения проема: Марка	Обозначение	Кол.
1	1050×2100	5/6	ДН-20-9-4	1.136-11	1
2	910×2070	9	ДВ21-9	ГОСТ 6629-74	1
3	910×2070	7	ДГ21-9Л	то же	1
4	710×2070	10	ДГ21-7	"	1
5	710×2070	4	ДГ21-7Л	"	1

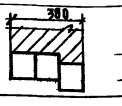

Типовой проект разработан в соответствии с действующими нормами и правилами и предусматривает мероприятия, обеспечивающие взрывную, взрывопожарную и пожарную безопасность при эксплуатации здания.

Главный инженер проекта /Попов С.П./

Гл. констр. отд. Теляковский

Взам. инв. №

Инв. № подл. | Подпись и дата

Инв. №

ГИП	Попов	
Нач. отд.	Горбунов	
Гл. арх.	Гаврилов	
И. контр.	Марков	
Гл. спец.	Марков	
Рук. гр.	Скобликов	
Ст. арх.	Беляев	
Проверил	Савицкая	

Копировал

Привязан:

АС

Санитарный пропускник на 15 человек для животноводческих и птицеводческих предприятий

Стадия	Лист	Листов
Р	1	8

Общие данные /начало/

МСХ СССР ГИПРОНИСЕЛЬХОЗ Москва

18077-03 4

Формат 22

Типовой проект 807-11-1 Альбом II часть 2

Ведомость перемычек

Тип по проекту	Перемычки: Схема сечения	К-во мест	Элементы перемычки: Марка	Обозначение	К-во
				для $t_н = -30°C$	
ПР6	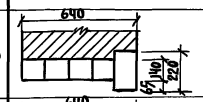	1	1ПР1-12.12.14	1.138-10 вып.1	4
			1ПР38-12.12.22у	то же	1
ПР7	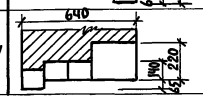	10	1ПР3-19.12.14	"	3
			1ПР38-24.25.22у	"	1
ПР9	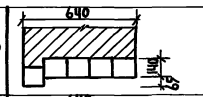	3	1ПР3-19.12.14	"	5
ПР10	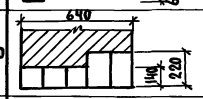	1	1ПР1-10.12.6	"	3
			1ПР38-12.12.22у	"	2
				для $t_н = -40°$	
ПР6	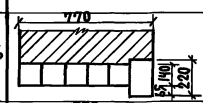	1	1ПР1-12.12.14	1.138-1 вып.1	5
			1ПР38-12.12.22у	то же	1
ПР7	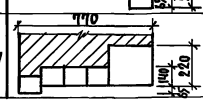	10	1ПР3-19.12.14	"	4
			1ПР38-24.25.22у	"	1
ПР9	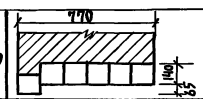	3	1ПР3-19.12.14	"	6
ПР10	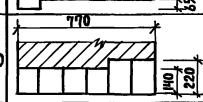	1	1ПР1-10.12.14	"	4
			1ПР38-12.12.22у	"	2
ПР3	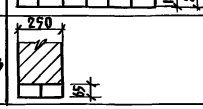	3	1ПР1-12.12.6	"	2

Ведомость отделки помещений

Наименование или экспликн. номер помещения	Потолок: Штукатурка или затирка	Потолок: Окраска	Стены и перегородки: Штукатурка или затирка	Стены и перегородки: Окраска или облицовка	Отделка низа стен и перегородок (панель): Окраска или облицовка	Высота мм
1; 21	затирка	клеевая	штукатурка	окраска	масляной краской	
		побелка			за 2 раза	2400
Вестибюль	тоже	тоже	тоже	тоже	тоже	тоже
Кабинет заведую-	"	"	"	клеевая окраска	"	
щего фермой						1800
Гардеробы уличной				окраска	"	на всю
и домашней одежды	"	"	"			высоту
5; 10; 12	"	клеевая побелка	"	тоже	"	тоже
6; 8; 14; 16	—	водоэмульсионная	"	"	"	"
Душевые	—	тоже	"	облицовка	глазурованной плиткой	1800
Гардеробы				окраска	масляной краской	
рабочей одежды	затирка	клеевая побелка	"		за 2 раза	тоже
Венткамера	тоже	известковая белая	затирка	известковая белая	тоже	
Постирочная	"	водоэмульсионная	штукатурка	масляной краской	"	2100
Помещение для				окраска	"	
дезинфекции одежды	"	тоже	тоже			2400
Красный уголок	"	клеевая побелка	"	тоже	"	тоже
Комната специалистов	"	тоже	"	"	"	"
Комната					"	"
приема пищи	"	"	"	"		
Коридор	"	"	"	"	"	"
Уборная	"	водоэмульсионная	"	"	"	2700

Ведомость спецификаций

Лист	Наименование	Примечание
1	Ведомость проемов и дверей	
1; 2	Ведомость перемычек	
1	Спецификация перемычек	
2	Ведомость гардеробного оборудования	
2	Ведомость отделки помещений	
3	Спецификация заполнения оконных проемов	
6	Спецификация изделий для венткамеры	
7	Спецификация элементов к плану фундаментов	
7	Спецификация стали на приямок	
8	Спецификация элементов к схеме расположения	
	плит покрытия	

1. Ограждающие конструкции приняты из условий $t_в = 18°-23°$ $\varphi_в = 65\%$ и для помещения душевой $t_в = 25°$
2. Наружные стены и внутренние перегородки выполняются из обыкновенного глиняного кирпича (ГОСТ 530-80) марки 75 на цементно-песчаном растворе марки 25.
3. Наружный ряд кирпичной кладки выполняется из силикатного кирпича с утопленными швами глубиной 10мм.
4. При пересчете толщин ограждающих конструкций сопротивление теплопередачи R_0 следует принимать равным экономически целесообразному сопротивлению теплопередачи $R_0^{эк}$, в соответствии с п. 2.14 и 2.15 СНиП II-3-79 и конкретными для района привязки, данными.
5. Для уличной, домашней и рабочей одежды приняты шкафы марки М3-33 по серии 1.472-3

Таблица толщин кирпичных стен и утеплителя кровли

$t_н$	Толщина стен (мм) (а): Кирпичные наружные стены из кирпича марки 75	Толщина утеплителя (мм): Гидрофобизированные минераловатные плиты повышенной жесткости $\gamma = 200$ кг/м³ (над помещ. душевой)	Толщина утеплителя (мм): Пенобетон $\gamma = 400$ кг/м³ (над помещ. с норм. режимом)
-20°	510	180	130
-30°	640	220	170
-40°	770	270	210

Ведомость гардеробного оборудования

Группа произв. процессов	Количество обслуживаемых: Списочный состав	Количество обслуживаемых: Наиболее многочисленная смена	Крючки на вешалках	Шкафы гардеробные: Двойные 500×400 мм	Шкафы гардеробные: Тройные 600×330 мм
Iв	15	10	—	—	12

Гип	Попов		
Нач.отд.	Горбунов		
Гл.арх.	Гаврилов		
Н.контр.	Марков		
Гл.спец.	Марков		
Рук.гр.	Скобликов		
Ст.арх.	Беляев		
Провер.	Савицкая		

Привязан

Инв. N

АС

Санитарный пропускник на 15 человек для животноводческих и птицеводческих предприятий

Стадия	Лист	Листов
Р	2	

Общие данные (окончание)

МСХ СССР ГИПРОНИСЕЛЬХОЗ г. Москва

Гл. констр. отд. Теляковский

Взам. инв. N

Подпись и дата

Инв. N подл.

Копировал 18077-03 5 Формат 22

Типовой проект 807-11-1 Альбом II часть 2

Фасад 1-2

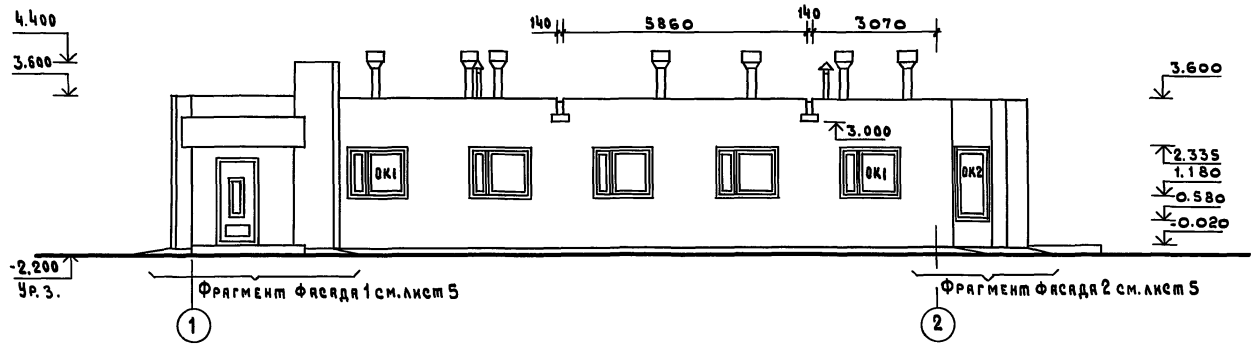

Фасад 2-1

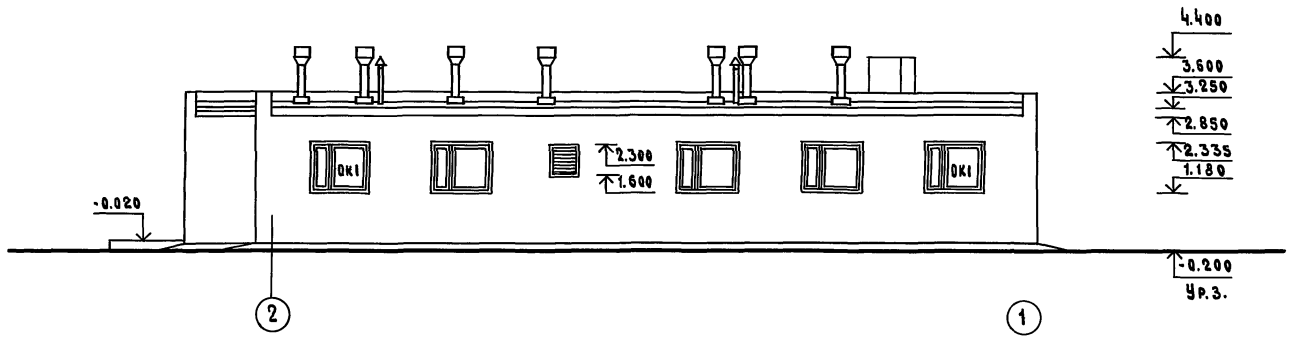

Схемы заполнения оконных проёмов

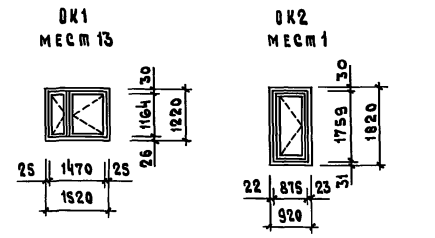

Фасад А-В

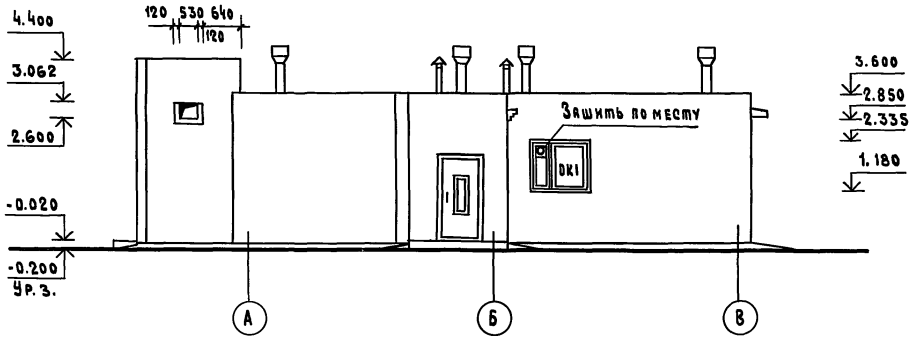

Фасад В-А

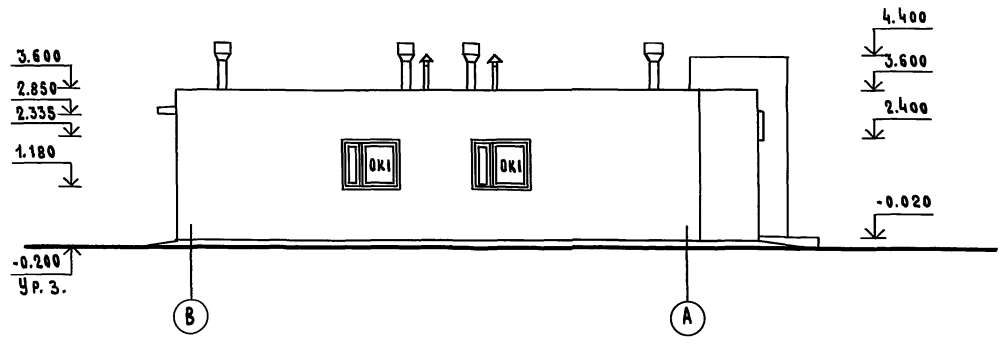

Спецификация заполнения оконных проёмов

Марка	Обозначение	Наименование	Кол.	Примечание
		Проём ОК1		
ОС 12.15	ГОСТ 11214-65	Оконный блок	1	
		Проём ОК2		
ОС 18.09	То же	Оконный блок	1	

Данный лист смотреть совместно с листами 4, 5.

ГИП	Попов		АС
Нач.отд.	Горбунов		
Гл.арх.	Гаврилов		Санитарный пропускник на 15 человек для животноводческих и птицеводческих предприятий
Н.контр.	Марков		Стадия: Р; Лист: 3; Листов:
Гл.спец.	Марков		
Рук.гр.	Скобликов		Фасады
Архит.	Трушина		МСХ СССР ГИПРОНИСЕЛЬХОЗ Москва
Провер.	Беляев		

Привязан:

Инв. N

Гл. констр. отд. Телятковский

Инв. N подл. | Подпись и дата | Взам. инв. N

Копировал 18077-03 6 Формат 22

Типовой проект 807-11-1 Альбом II часть 2

План на отм. 0.000

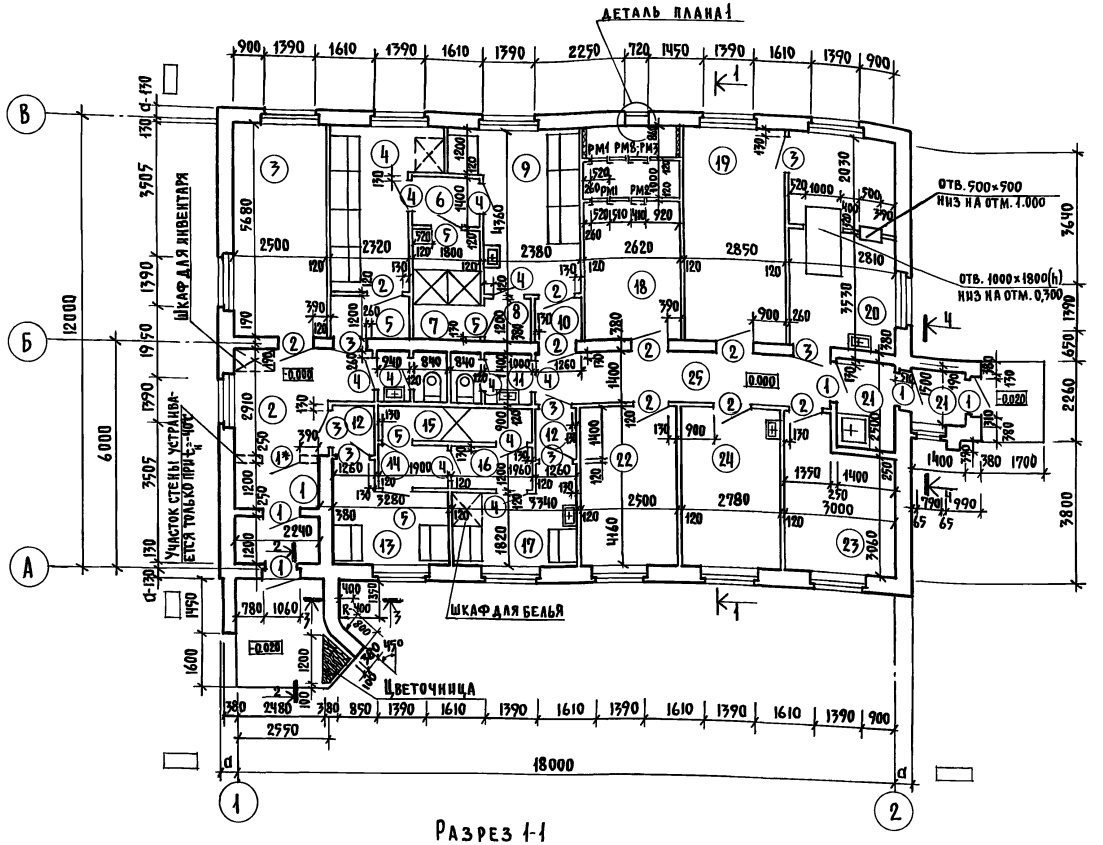

Деталь плана 1

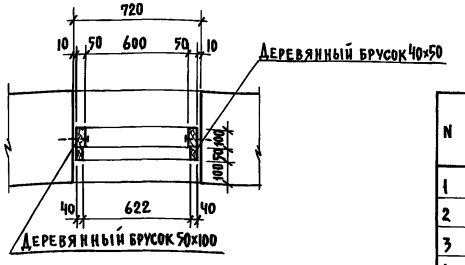

Разрез 1-1

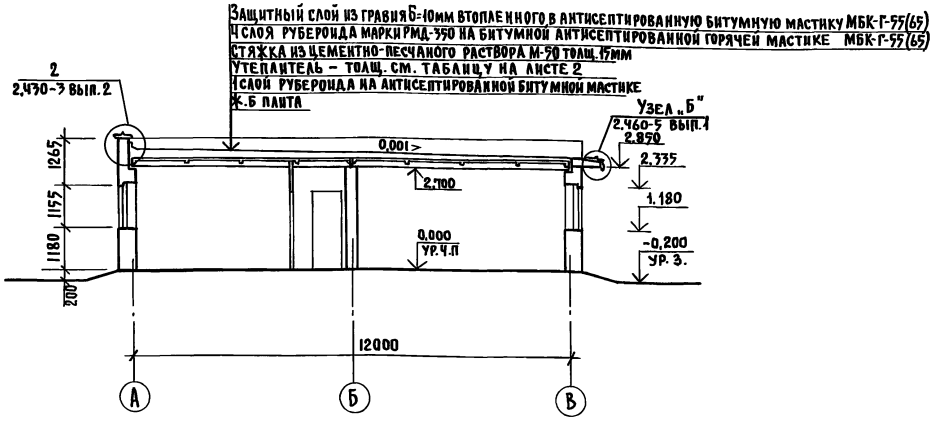

Экспликация помещений

N	Наименование	Площадь м²
1	Тамбур	5,3
2	Вестибюль	8,7
3	Кабинет заведующего фермой	5,5
4	Женский гардероб уличной и домашней одежды	9,7
5	Тамбур	2,6
6	Тамбур	2,5
7	Женская душевая	5,2
8	Тамбур	1,4
9	Женский гардероб рабочей одежды	11,4
10	Тамбур	1,4
11	Уборная (2)	5,2
12	Тамбур	1,8
13	Мужской гардероб уличной и домашней одежды	6,3
14	Тамбур	2,2
15	Мужская душевая	3,6
16	Тамбур	2,6
17	Мужской гардероб рабочей одежды	7,2
18	Венткамера	14,0
19	Постирочная	16,2
20	Помещение для дезинфекции одежды	15,6
21	Тамбур	5,5
22	Красный уголок	11,2
23	Комната специалистов	10,8
24	Комната приема пищи	11,6
25	Коридор	11,7

1. Данный лист смотреть совместно с листами 3;5;6
2. Дверной блок, обозначенный 1*, устанавливается в тамбуре только при $t_н^\circ = -40^\circ$

Гл. констр. отд.	Теляковский		
Часть ОВ	Нотинская		
Часть ВК	Беспечный		
Взам. инв. N			
Подпись и дата			
Инв. N подл.			

ГИП	Попов	
Нач. отд.	Горбунов	
Гл. арх.	Гаврилов	
Н. контр.	Марков	
Гл. спец.	Марков	
Рук. гр.	Скобликов	
Ст. арх.	Беляев	
Провер.	Савицкая	

Привязан:

Инв. N

АС

Санитарный пропускник на 15 человек для животноводческих и птицеводческих предприятий

План на отм. 0.000

Стадия	Лист	Листов
Р	4	

МСХ СССР ГИПРОНИСЕЛЬХОЗ г. Москва

Копировал 18077-03 7 Формат 22

ФРАГМЕНТ ФАСАДА 1

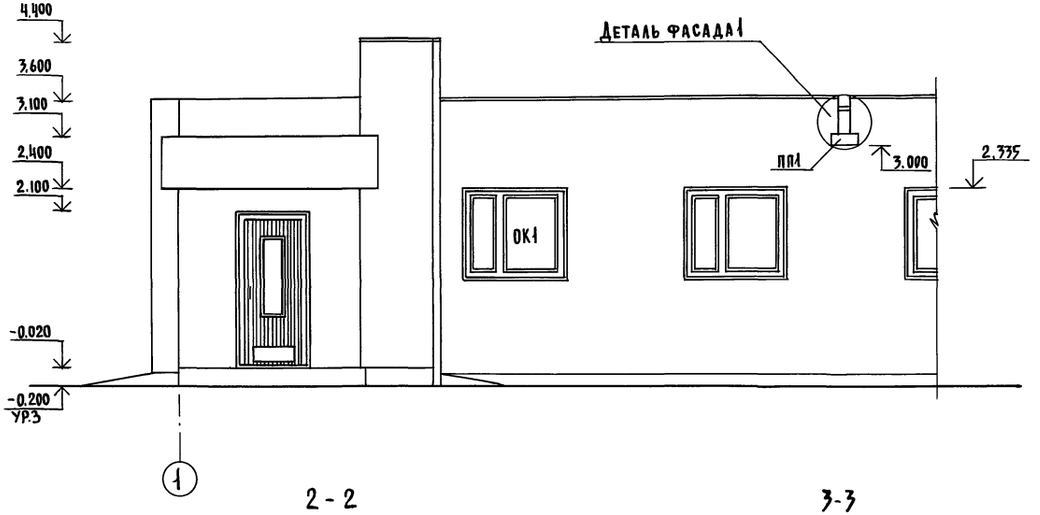

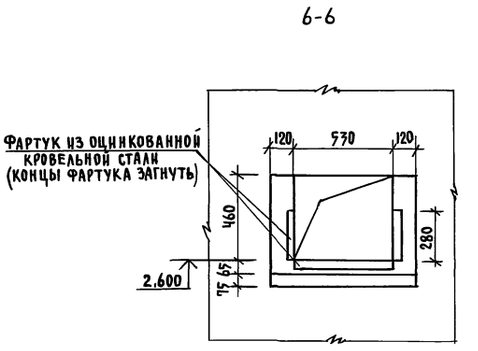

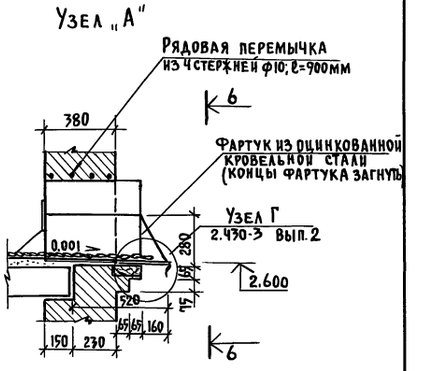

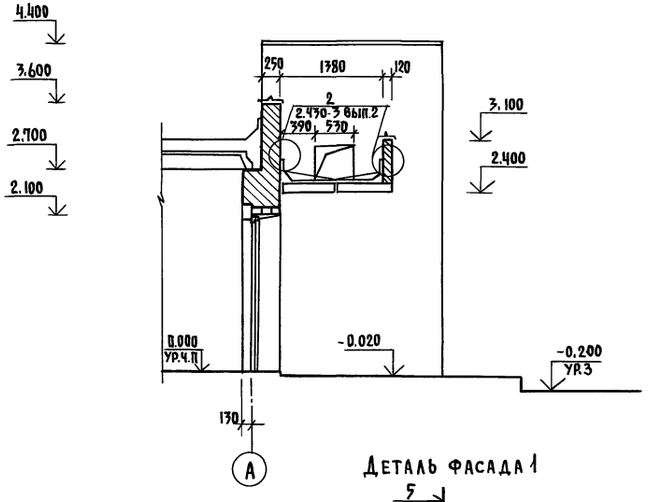

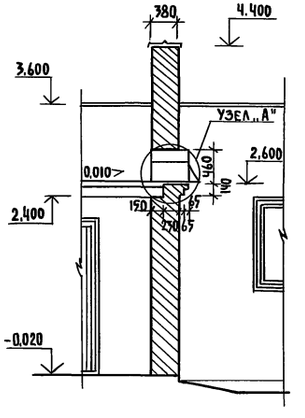

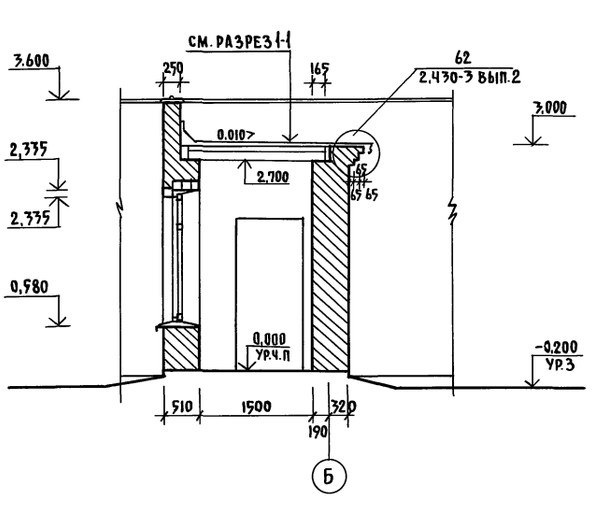

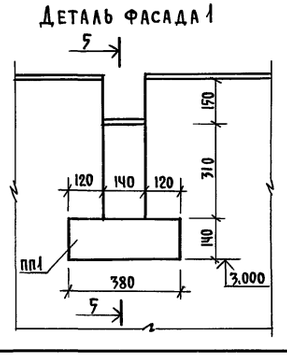

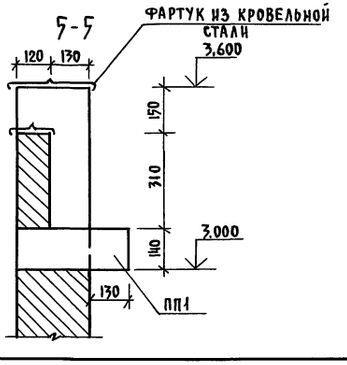

1. Данный лист смотреть совместно с листами 3;4

					АС		
		ГИП	Попов				
		Нач.отд.	Горбунов				
Привязан:		Гл. арх.	Гаврилов		Санитарный пропускник на 15 человек для животноводческих и птицеводческих предприятий	Стадия	Лист	Листов
		Н.контр.	Марков			Р	5	
		Гл.спец.	Марков					
		Рук.гр.	Скобликов		Фрагменты фасада 1-3	ГИПРОНИСЕЛЬХОЗ		
Инв.№		Архит.	Трушина					
		Провер.	Беляев					

Копировал 18077-03 8 Формат 22

Инв.№ подл. | Подпись и дата | Взам.инв.№ | Гл.констр.отд. Беляевский

Типовой проект 807-11-1 Альбом II Часть 2

План полов на отм. 0.000. План перемычек, план отверстий

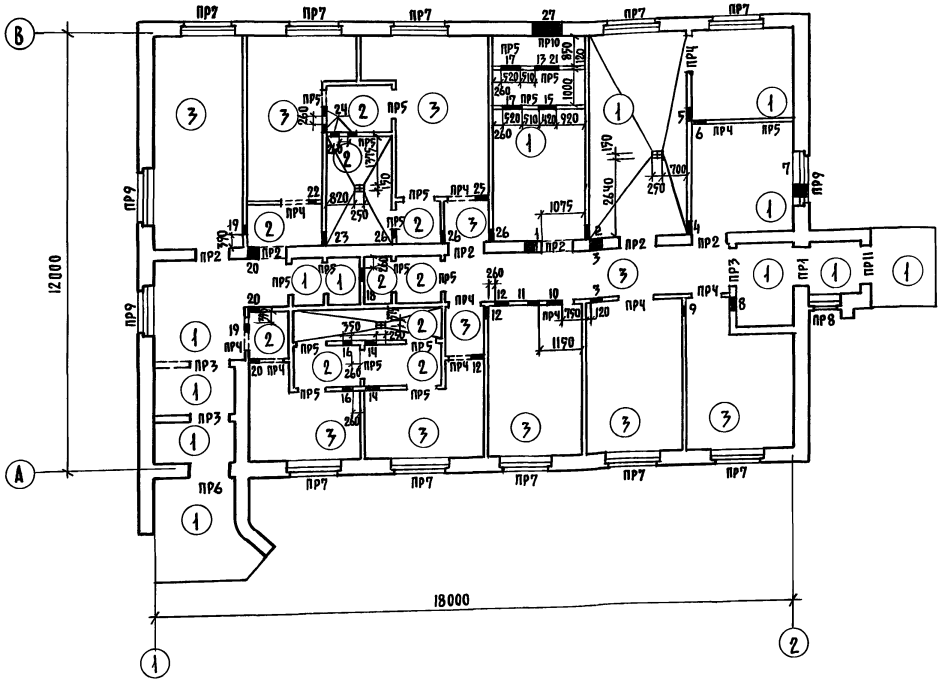

План кровли

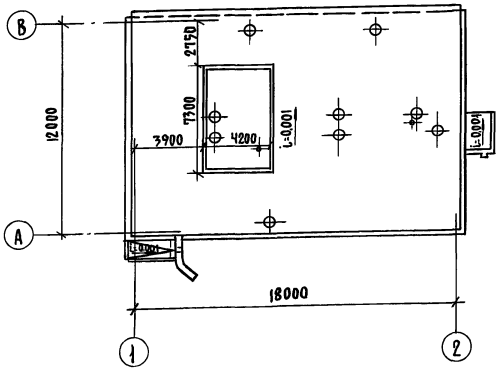

1. Типы слоев пола обозначены по СНиП II-В 8-71.
2. На плане кровли показана зона размером 4200×7300, где вместо пенобетона укладывается минераловатный утеплитель, толщину см. лист 2 и один дополнительный слой пароизоляции

Таблица отверстий

№	(в×h) Размер отверстий	Отметка низа отвер.
1	2	3
1	430×430	2.270
2	400×830	2.070
3	300×300	2.340
4	400×630	2.070
5	350×350	2.070
6	350×350	2.320
7	350×350	2.050
8	350×350	2.000
9	450×750	1.950
10	450×450	2.350
11	300×300	2.350
12	350×450	2.250
13	670×520 для $t_н$=-20°-30°С	0.105
14	450×400	2.300
15	410×410	0.355
16	250×250	2.350
17	520×1250	0.300
18	350×350	2.150
19	250×250	2.425
20	300×400	2.300
21	790×520 (для $t_н$=-40°С)	0.105
22	375×375	2.310
23	400×400	2.200
24	250×250	2.350
25	350×350	2.310
26	400×400	2.290
27	720×700	1.600

Экспликация полов

Тип по проек	Конструкция пола	Материал слоя	Тип слоя	Толщ. слоя мм	Дополнительные указания
1		Покрытие бетонное бетон М200 Бетонный подстилающий слой М100 Утрамбованный щебнем крупностью 40-60мм грунт	П 9	20 80	
2		Керамическая плитка ГОСТ 6787-80 Цементно-песчаный раствор М150 Бетонный подстилающий слой М100 Утрамбованный щебнем крупностью 40-60мм грунт	П 43	10-13 -15 -80	
3		Линолиум ГОСТ 7251-77 Прослойка из холодной мастики на водостойких вяжущих Легкий бетон М50 Бетонный подстилающий слой М100 Утрамбованный щебнем крупностью 40-60 мм грунт	П71	3-5 20 80	

Спецификация изделий для венткамеры

Марка	Обозначение	Наименование	Кол.	Масса ед. кг	Примеч.
		Изделия деревянные			
	АР-4	Деревянный брусок 40×50		0.01 м³	
	АР-4	Деревянный брусок 50×100		0.01 м³	
		Изделия металлические			
РМ1	Т.пр..... Альбом III РМ1.000	Рамка металлическая РМ-1	2	23.1 кг	
РМ2	– РМ2.000	Рамка металлическая РМ-2	1	15,2 кг	
РМ3	– РМ3.000	Рамка металлическая РМ-3	1	38,3 кг	
РМ6	– РМ6.000	Рамка металлическая РМ-6	1	40.32	

ГИП	ПОПОВ		АС
НАЧ.ОТД.	ГОРБУНОВ		
ГЛ. АРХ.	ГАВРИЛОВ		Санитарный пропускник на 15 человек для животноводческих и птицеводческих предприятий
Н. КОНТР.	МАРКОВ		
ГЛ.СПЕЦ.	МАРКОВ		
РУК.ГР.	СКОБЛИКОВ		Планы полов, перемычек, отверстий и кровли
АРХИТ.	ТРУШИНА		
ПРОВЕР.	БЕЛЯЕВ		

Стадия	Лист	Листов
Р	6	

ГИПРОКИСЕЛЬХОЗ

ПРИВЯЗАН:

ИНВ. N

ИНВ. N ПОДЛ. | ПОДПИСЬ И ДАТА | ВЗАМ. ИНВ. N

ГЛ. КОНСТР. ОТД. | ЧАСТЬ ОВ | ЧАСТЬ ВК | ТЕЛЯКОВСКИЙ | НОГИНСКАЯ | БЕСПЕЧНЫЙ

КОПИРОВАЛ 18077-03 9 ФОРМАТ 22

Типовой проект 807-11-1 Альбом II Часть 2

План фундаментов

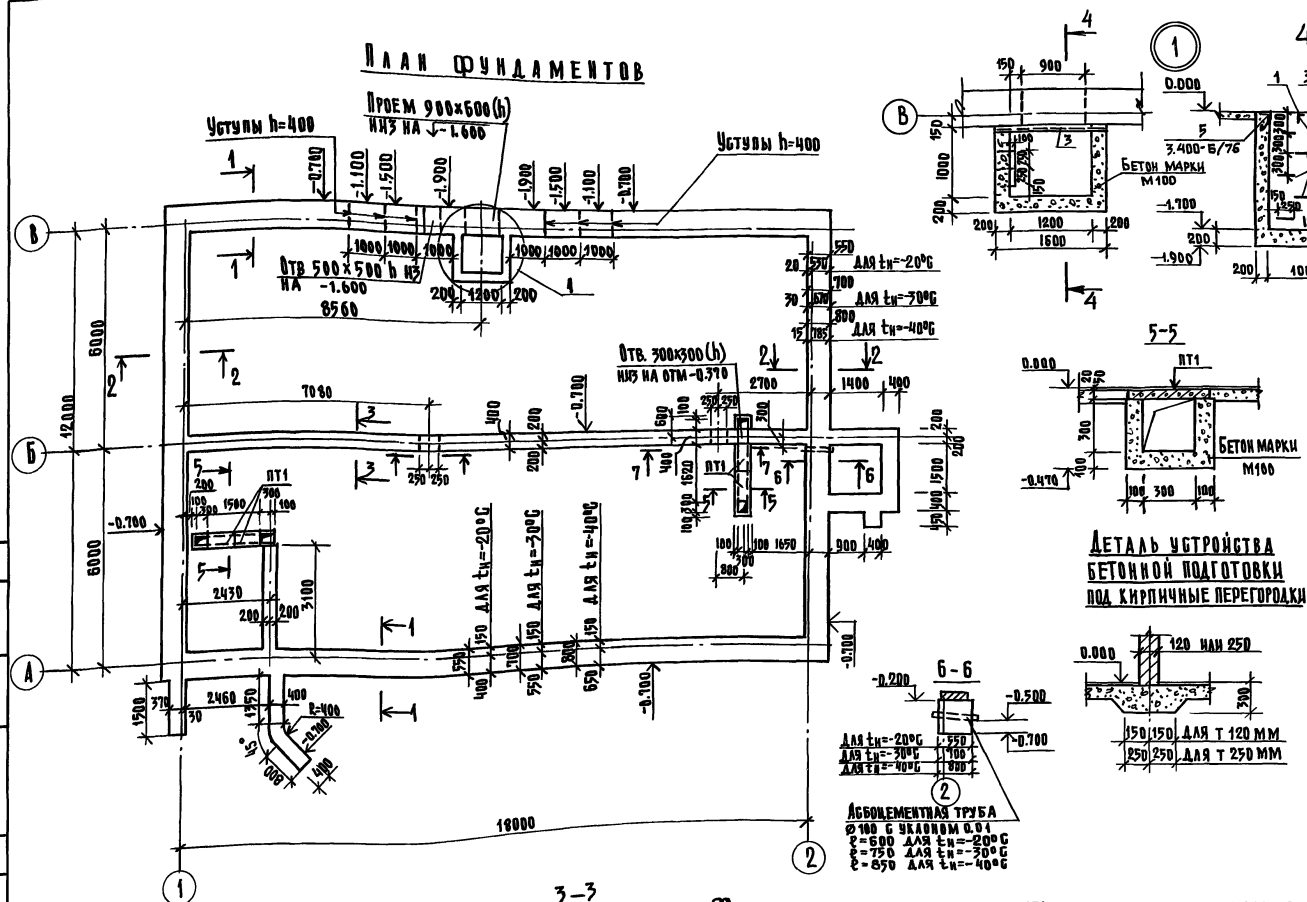

4-4

5-5

Деталь устройства бетонной подготовки под кирпичные перегородки

6-6

1-1

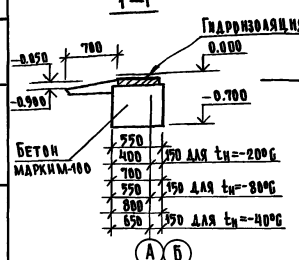

2-2

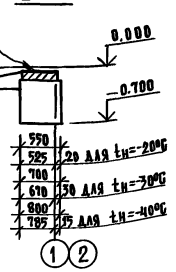

3-3

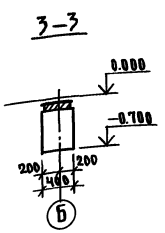

7-7

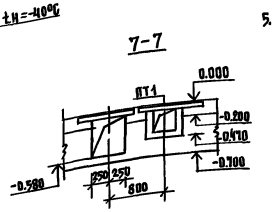

1. Фундаменты запроектированы для строительства на площадках со спокойным рельефом при маловажных, непучинистых и непросадочных грунтах, при отсутствии грунтовых вод со следующими нормативными характеристиками $C=0.02$ кг/см²; $\varphi=28°$; $\gamma=1.8$ т/м³; $E=150$ кг/см².
2. Фундаменты под кирпичные стены-ленточные из бетона марки М100
3. Глубина заложения фундаментов и размеры уточняются при привязке проекта к местным условиям площадки в соответствии со СНиП II-15-74.
4. Гидроизоляция кирпичных стен на отметке -0.050 из слоя цементного раствора на цементе марки 400 состава 1:3 с гидрофобными добавками.
5. Для защиты фундаментов от поверхностных вод, вдоль наружных стен устраивается асфальтовая отмостка шириной 700 на щебеночном основании толщиной 100 мм.

Таблица расчетных нагрузок на верхний обрез фундамента / при снеге 100 кг/м² /

Сечения	Схема	$t_н=-20°C$	$t_н=-30°C$	$t_н=-40°C$
		N кг/п.м	N кг/п.м	N кг/п.м
1-1	N ↓	4400	5300	6100
2-2		3300	4200	5000
3-3		4000	4150	4250

Спецификация элементов к плану фундаментов

Марка поз.	Обозначение	Наименование	Кол.	Масса ед. кг	Примечание
		Сборные железобетонные конструкции			
ПТ1	3.006-2, вып II-2; II-4	Плита перекр. канала П2-15	4	80	
1ПР1-12.12.6	1.138-10. вып. 1	Перемычка 1ПР1-12.12.6 для $t_н=-20°$	4	25	
	То же	То же для $t_н=-30°$	6	25	
	—"—	—"— для $t_н=-40°$	7	25	
1ПР1-10.12.6	—"—	—"—		25	
		Монолитные бетонные конструкции			
		Ленточные фунты для $t_н=-20°$	м³	25.50	Бетон М100
		для $t_н=-30°$	м³	31.00	То же
		для $t_н=-40°$	м³	35.00	—"—
		Приямок	м³	2.11	—"—
		Каналы подпольные	м³	0.50	—"—

Спецификация стали на приямок

Марка поз.	Обозначение	Наименование	Кол.	Масса ед. кг	Примечание
1		Рифленая сталь $\delta=5$мм	2м²	85.0	
		ГОСТ 8568-77			
2		Ребро жесткости 150×5; ℓ=1050	1	3.8	
		ГОСТ 8509-72			
3		Балка С10; ℓ=1500			
		ГОСТ 8240-72	1	14.0	
4		Скоба Ø16АI; ℓ=500 ГОСТ 5781-75	5	4.0	
5	3.400-6/76	Закладная деталь МНч-46	35пм	15.4	

ГИП	Попов		АС
Нач. отд.	Горбунов		
Гл. констр.	Телятковский		Санитарный пропускник на 15 человек для животноводческих и птицеводческих предприятий
Н. контр.	Марков		Стадия: Р; Лист: 7; Листов:
Гл. спец.	Марков		План и сечения фундаментов
Рук. гр.	Скобликов		МСХ СССР Гипронисельхоз Москва
Ин. м.	Ермакова		
Проверил	Гаврова		

Привязан:

Инв. №

Копировал

18077-03 10

Формат А2

Инв. № подл. | Подпись и дата | Взам. инв. №

Схема расположения плит покрытия

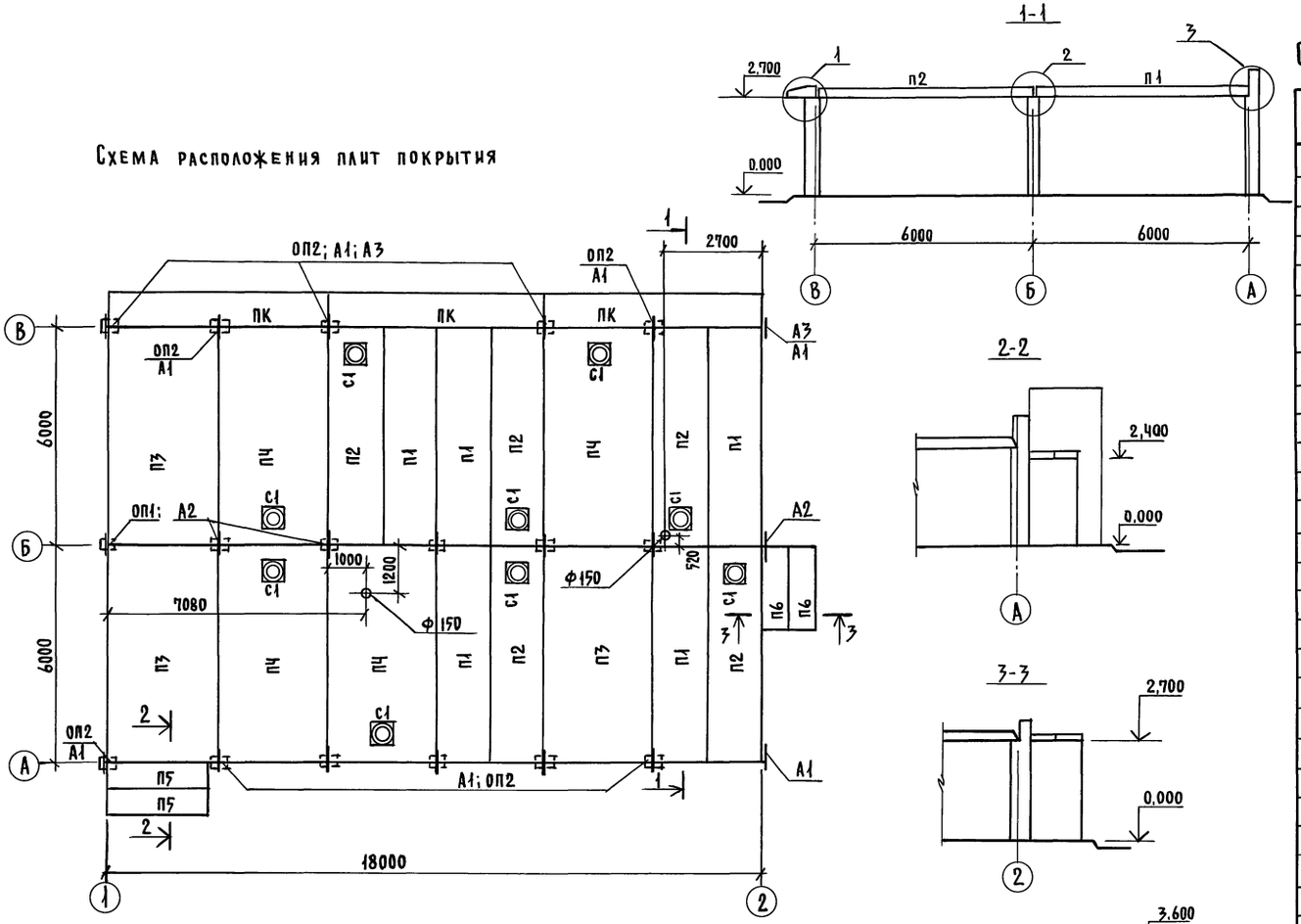

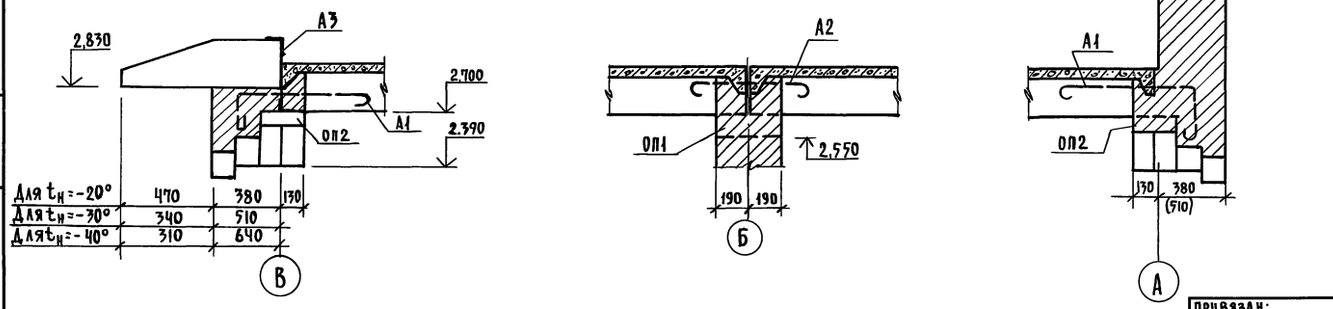

1. Отверстия ф150 в плитах покрытия высверлить по месту.
2. Швы между плитами покрытия заделать бетоном М100 на мелком заполнителе.

Спецификация элементов к схеме расположения плит покрытия

Марка, поз.	Обозначение	Наименование	Кол.	Масса ед. кг.	Примечание
		Опорные подушки, плиты			
		покрытия и стаканы			
		для $t_н$=-20°; -30° и -40°			
ОП1	1.862-1 вып.2	СПО 2,5-4	6	33	
ОП2	3.006-2 вып. II-2	ОП2	11	13	
П5	3.006-2 вып. II-2; II-4	П23д-3	2	820	
П6	3.006-2 вып. II-2; II-4	П17д-3	2	480	
С1	1.494-24 вып.1	СБ4А-1	9	150	
		для $t_н$=-20°С			
П1	1.865-4 вып. 1,2,3,4	ПС2-2АIIIВ	5	1200	
П2	1.865-4 вып. 1,2,3,4	ПС2-2АIIIВ (Ч)	5	1200	
П3	1.865-4 вып. 1,2,3,4	ПС1-3АIIIВ	3	2300	
ПЧ	1.865-4 вып. 1,2,3,4	ПС1-3АIIIВ(Ч)	4	2300	
ПК	1.433-1	Карк.панель ПК-40-1	3	1330	
		для $t_н$=-30°С			
П1	1.865-4 вып. 1,2,3,4	ПС2-2АIIIВ	5	1200	
П2	1.865-4 вып. 1,2,3,4	ПС2-2АIIIВ(Ч)	5	1200	
П3	1.865-4 вып. 1,2,3,4	ПС1-4АIIIВ	3	2300	
ПЧ	1.865-4 вып. 1,2,3,4	ПС1-4АIIIВ(Ч)	4	2300	
ПК	1.433-1	ПК40-1	3	1330	
		для $t_н$=-40°С			
П1	1.865-4 вып. 1,2,3,4	ПС2-2АIIIВ	5	1200	
П2	1.865-4 вып. 1,2,3,4	ПС2-3АIIIВ	5	1200	
П3	1.865-4 вып. 1,2,3,4	ПС1-4АIIIВ	3	2300	
ПЧ	1.865-4 вып. 1,2,3,4	ПС1-4АIIIВ(Ч)	4	2300	
ПК	1.433-1	ПК50-1	3	1330	
		Изделия металлические			
А1	АН1.000	Анкер АН1	13	q=1130 0,40	
А2	АН2.000	Анкер АН2	7	q=150 0,72	
А3	АН3.000	Анкер АН3	4	2,34	

ГИП	Попов	
Нач.отд.	Горбунов	
Гл.констр.	Теляковский	
Н.контр.	Марков	
Гл.спец.	Марков	
Рук.гр.	Скобликов	
Инженер	Ермакова	
Проверил	Тапрова	

АС

Санитарный пропускник на 15 человек для животноводческих и птицеводческих предприятий

Схема расположения плит покрытия

Стадия	Лист	Листов
Р	8	

ГИПРОНИСЕЛЬХОЗ

Привязан:

Инв.№

Копировал 18077-03 (11) Формат А2

Инв.№ подл. | Подпись и дата | Взам.инв.№ | Часть ОВ | Часть ВК | Начинская беспечная

gost.e-ecolog.ru