ТИПОВОЙ ПРОЕКТ

407-3-645.94

ЗРУ 10 (6) кВ С КАБЕЛЬНЫМИ КАНАЛАМИ ВНУТРИ ЗДАНИЯ И ПРОТИВОПОЖАРНОЙ ПЕРЕГОРОДКОЙ МЕЖДУ СЕКЦИЯМИ (ЗРУ 10-9х18-ЖБ-31-1-КК-П)

АЛЬБОМ 3

АСИ СТРОИТЕЛЬНЫЕ ИЗДЕЛИЯ

Ц 00236-03

gost.e-ecolog.ru

ТИПОВОЙ ПРОЕКТ

407-3-645.94

ЗРУ 10 (6) кВ С КАБЕЛЬНЫМИ КАНАЛАМИ ВНУТРИ ЗДАНИЯ И ПРОТИВОПОЖАРНОЙ ПЕРЕГОРОДКОЙ МЕЖДУ СЕКЦИЯМИ (ЗРУ 10-9х18-ЖБ-31-1-КК-П)

АЛЬБОМ 3

АСИ СТРОИТЕЛЬНЫЕ ИЗДЕЛИЯ

РАЗРАБОТАН АО "ИНСТИТУТ СЕВЗАПЭНЕРГОСЕТЬПРОЕКТ"

УТВЕРЖДЕН И ВВЕДЕН В ДЕЙСТВИЕ ДЕПАРТАМЕНТОМ ЭЛЕКТРОЭНЕРГЕТИКИ МИНТОП-ЭНЕРГО РОССИИ ПРОТОКОЛОМ ОТ 05.07.94 N4

ГЛАВНЫЙ ИНЖЕНЕР Е. И. БАРАНОВ

ГЛАВНЫЙ ИНЖЕНЕР ПРОЕКТА Д. В. ЛУРЬЕ

Альбом 3

Обозначение	Наименование	Стр.
407-3-645.94-АСИ	Содержание альбома	2
407-3-645.94-АСИ-ТТ	Технические требования	3
-1	Колонны 1К48-4М2-А и 1К48-4М2-Б	4
-2	Колонна 1К48-4М-В	5
-3	Колонна 1К48-4М-Г	6
-4	Кровельная балка БСП 9.2 - 6AIV - I	7
-5	Плита 4ПГ 6-3AmV	8
-6	Изделие закладное Т-1	9
-7	Изделие закладное Т-2	
-8	Марка Т-10	10
-9	Марка Т-12	
-10	Ограждение Т-13	11
-11	Кронштейны Т-14, Т-15	
-12	Марка М-2	12
-13	Изделие закладное Т-5	
-14	Марка МП (МП-3, МП-4)	13
-15	Марка МН-2	
-16	Марка Т-28	14
-17	Изделие закладное МН-3	
-18	Марка МП-1	15
-19	Марка МП-2	
-20	Марка КМ (КМ-1, КМ-2)	16
-21	Марка КМ-3	
-22	Марка КМ-4	17
-23	Марка КМ-5	
-24	Марка КМ-6	18
-25	Марка КМ-7	
407-3-645.94-АСИ-26	Металлическая дверь МД-1	19
-27	То же.. Комплект "П", "Р".	20
-28	То же. Комплекты "Ж", "Л".	21
-29	То же. Комплект "И".	22
-30	То же. Комплект "К".	23
-31	То же. Комплекты "Г", "В", "Б".	24
-32	Марка Т-25	25
-33	Марка Т-30	

Взам. инв. N

Подпись и дата

Инв. N подл.

Привязан

Инв. N

Нач. отд.	Роменский		05.94	407 - 3 - 645.94 - АС.И
Н. контр.	Лизунова		05.94	
ГИП стр.	Парфенов		05.94	
Нач. гр.	Шленова		05.94	Содержание альбома

Стадия	Лист	Листов
Р		1

"СЕВЗАПЭНЕРГОСЕТЬПРОЕКТ"
Санкт-Петербург

Ц00236-03 3

Формат А3

Альбом 3

1. Настоящие технические требования распространяются на изготовление стальных строительных изделий. Изготовление железобетонных строительных изделий производить по техническим требованиям серий, указанных на чертежах.
2. Материал стальных изделий- сталь С235 по ГОСТ 27772-88.
3. Детали должны изготавливаться из выправленного проката.
4. Правка стали в холодном состоянии должна производиться на вальцах и прессах.

   Поверхность стали после правки не должна иметь вмятин, зазубрин и других повреждений.
5. Разметка деталей должна производиться любым методом, обеспечивающим требуемую точность работ и экономное расходование стали.
6. Кромки деталей после кислородной резки должны быть очищены от грота, шлака, брызг и наплывов металла и не иметь неровностей и шероховатостей, превышающих: при машинной резке - 0,3 мм;
   при ручной газовой резке - 1 мм.
7. Кромки деталей после резки на ножницах не должны иметь заусениц и завалов, превышающих 0,3 мм, а также трещин.
8. Отверстия под болты должны образовываться сверлением или прокалыванием на меньший диаметр с последующей рассверловкой до проектного диаметра.
9. Подготовка под сварку, сварка и контроль качества сварки должны соответствовать требованиям ГОСТ 5264-80,* ГОСТ 6996-66,* ГОСТ 14098-85 и СНиП III-18-75.
10. Электроды для сварных швов применять типа Э42, ГОСТ 9467-75.*
11. Антикоррозийная защита изделий назначается по СНиП 2.03.11-85 в зависимости от степени агрессивного воздействия среды конкретного района строительства.

Взам. инв. N | Подпись и дата | Инв. N подл.

Привязан

Инв. N

Нач. отд.	Роменский		05.94
Н. контр.	Лизунова		05.94
ГИП стр.	Парфенов		05.94
Нач. гр.	Шленова		05.94

407-3-645.94-АС.И-ТТ

Технические требования

Стадия	Лист	Листов
Р		1

"СЕВЗАПЭНЕРГОСЕТЬПРОЕКТ"
Санкт-Петербург

Ц00236-03 4

Формат А3

1К48-4М2-А

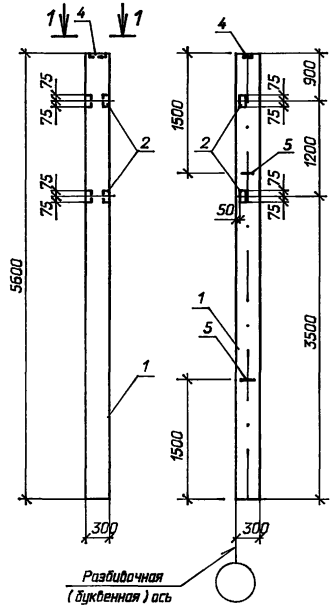

1К48-4М2-Б

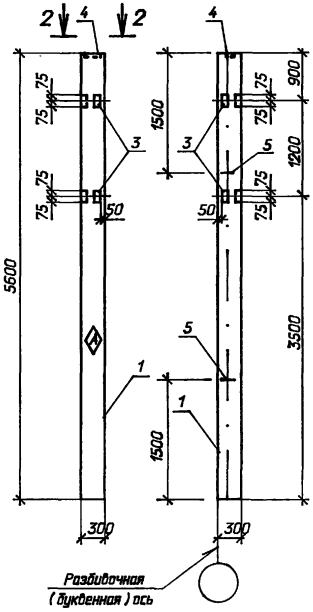

Ведомость расхода стали на дополнительные закладные изделия, кг

Марка элемента	Изделия закладные								Всего
	Арматура класса				Полоса		Прокат марки		
	А-I		А-III		С 235		С 235		
	ГОСТ 5781-82*		ГОСТ 5781-82*		ГОСТ 103-76*		ГОСТ 8509-86		
	Ø 10	Итого	Ø 12	Итого	14х140	Итого	L63х63х5	Итого	
1К48-4М2-А	0,86	0,86	1,92	1,92	4,5	4,5	3,0	3,0	10,28
1К48-4М2-Б	0,86	0,86	2,04	2,04	4,5	4,5	2,8	2,8	10,2

Остальное см. серию 1.423.1-3/88 В.1

1 - 1

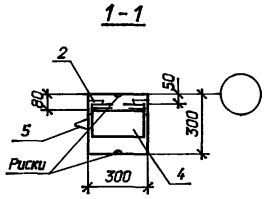

2 - 2

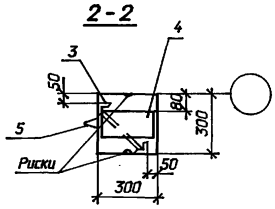

Поз.	Наименование	Кол.	Обозначение документа
	1К48-4М2-А		
1	Колонна 1К48-4М2	1	1.423.1-3/88 В.1
2	Изделие закладное М1-13	2	1.423.1-3/88 .2-256
4	Изделие закладное МН-1	1	1.423.1-3/88 .2-239
5	Изделие закладное М10-150	2	1.423.1-3/88 .2-285
	1К48-4М2-Б		
1	Колонна 1К48-4М2	1	1.423.1-3/88 В.1
3	Изделие закладное МН-2	2	407-3-645.94-АС.И-15
4	Изделие закладное МН-1	1	1.423.1-3/88 .2-239
5	Изделие закладное М10-150	2	1.423.1-3/88 .2-285

1. Закладные детали устанавливать до соединения плоских арматурных каркасов в пространственный.
2. Индекс ◈ писать масляной краской для ориентации колонны при монтаже.

Взам. инв. N | Подпись и дата | Инв. N подл.

Привязан

Инв. N

Нач. отд.	Роменский		05.94
Н. контр.	Лизунова		05.94
ГИП. стр.	Парфенов		05.94
Нач. гр.	Шленова		05.94

407-3-645.94-АС.И-1

Колонны 1К48-4М2-А и 1К48-4М2-Б

Стадия	Масса	Масштаб
Р	1300	1:50
Лист	Листов 1	

"СЕВЗАПЭНЕРГОСЕТЬПРОЕКТ" Санкт-Петербург

Ц 00236-03 5

Формат А3

Альбом 3

1К48-4М2-В

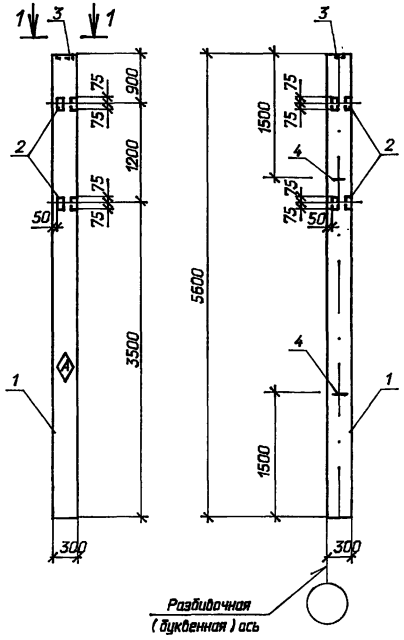

Ведомость расхода стали на дополнительные закладные изделия, кг

Марка элемента	Изделия закладные								Всего
	Арматура класса				Полоса		Прокат марки		
	А-I		А-III		С 235		С 235		
	ГОСТ 5781-82*		ГОСТ 5781-82*		ГОСТ 103-76*		ГОСТ 8509-86		
	Ø 10	Итого	Ø 12	Итого	14х140	Итого	L63х63х5	Итого	
1К48-4М2-В	0,86	0,86	2,04	2,04	4,5	4,5	2,8	2,8	10,2

Остальное см. серию 1.423.1-3/88 0.1

1-1

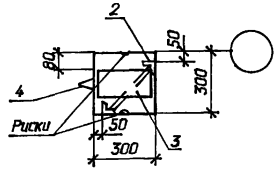

1. Закладные детали устанавливать до соединения плоских арматурных каркасов в пространственный.
2. Индекс А писать масляной краской для ориентации колонны при монтаже.

Поз.	Наименование	Кол.	Обозначение документа
	1К48-4М2-В		
1	Колонна 1К48-4М2	1	1.423.1-3/88 0.1
2	Изделие закладное МН-2	2	407-3-645.94-АСИ-15
3	Изделие закладное МН-1	1	1.423.1-3/88 2-239
4	Изделие закладное М10-150	2	1.423.1-3/88 2-285

Взам. инв. N | Подпись и дата | Инв. N подл.

Привязан

Инв. N

Нач. отд.	Роменский		05.94
Н. контр.	Лизунова		05.94
ГИП. стр.	Парфенов		05.94
Нач. гр.	Шленова		05.94

407-3-645.94-АС.И-2

Колонна 1К48-4М2-В

Стадия	Масса	Масштаб
Р	1300	1:50
Лист	Листов 1	

"СЕВЗАПЭНЕРГОСЕТЬПРОЕКТ"
Санкт-Петербург

Ц00236-03 6

Формат А3

1К48-4М2-Г

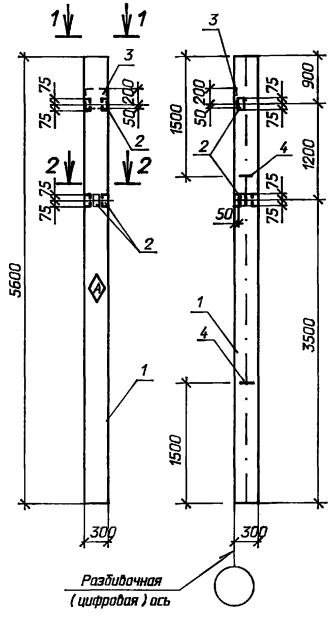

Ведомость расхода стали на дополнительные закладные изделия, кг

Марка элемента	Изделия закладные											Всего
	Арматура класса							Лист 10		Прокат марки		
	А-I ГОСТ 5781-82*			А-III ГОСТ 5781-82*				С 235 ГОСТ 19903-74*		С 235 ГОСТ 8509-86		
	Ø 6	Ø 10	Итого	Ø 12	Ø 14	Ø 22	Итого	250х290	Итого	L63х63х5	Итого	
1К48-4М2-Г	0,2	0,86	1,06	0,72	2,04	1,44	4,20	5,7	5,7	4,5	4,5	15,46

Остальное см. серию 1.423.1-3/88 0.1

1 - 1

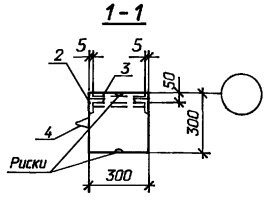

2 - 2

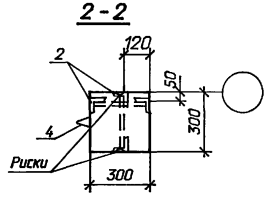

1. Закладные детали устанавливать до соединения плоских арматурных каркасов в пространственный.
2. Индекс ◊ писать масляной краской для ориентации колонны при монтаже.

Поз.	Наименование	Кол.	Обозначение документа
	1К48-4М2-Г		
1	Колонна 1К48-4М2	1	1.423.1-3/88 0.1
2	Изделие закладное М1-13	3	1.423.1-3/88 .2-256
3	Изделие закладное НМ1-2	1	1.423.1-3/88 .2-263
4	Изделие закладное М10-150	2	1.423.1-3/88 .2-285

Взам. инв. N

Подпись и дата

Инв. N подл.

Привязан

Инв. N

407-3-645.94-АС.И-3

Нач. отд.	Роменский		05.94
Н. контр.	Лизунова		05.94
ГИП стр.	Парфенов		05.94
Нач. гр.	Шленова		05.94
Инж. 1 к.	Фролова		05.94

Колонна 1К48-4М2-Г

Стадия	Масса	Масштаб
Р	1300	1:50
Лист	Листов 1	

СЕВЗАПЭНЕРГОСЕТЬПРОЕКТ Санкт-Петербург

Ц 00236-03

Формат А3

Альбом 3

Поз.	Наименование	Кол.	Обозначение документа
	БСП 9.2 - 6AIV -I		
1	Балка БСП 9.2 - 6AIV	1	1.462.1-10/93 в.1
2	Изделие закладное МН2-1	2	1.462.1-10/93 в.2
3	Изделие закладное МН2-2	5	1.462.1-10/93 в.2

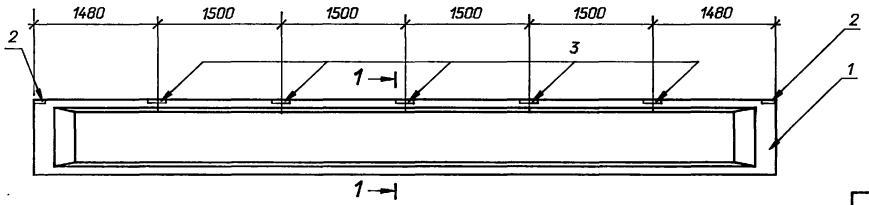

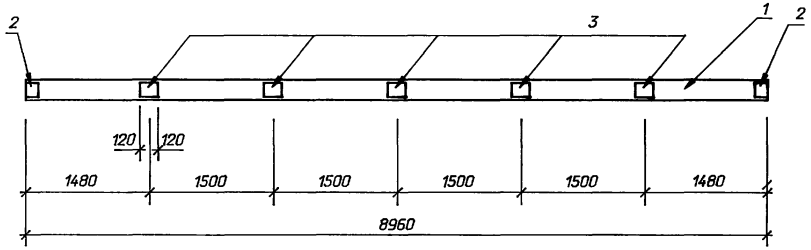

1 - 1

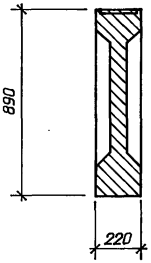

Ведомость расхода стали на дополнительные закладные изделия, кг

Марка элемента	Изделия закладные						Всего
	Арматура класса А-Ш ГОСТ 5781-82*			Прокат марки С 235 ГОСТ 8509-86			
	Ø 8		Итого	δ=6		Итого	
БСП 9.2 - 6AIV -I	1.44		1.44	13.25		13.25	14.69

Остальное см. серию 1.462.1-10/93 вып.1,2

Привязан

Инв. N

Взам. инв. N | Подпись и дата | Инв. N подл.

Нач. отд.	Роменский		05.95
Н.контр.	Лизунова		05.95
ГИП стр.	Парфенов		05.95
Нач. гр.	Шленова		05.95

407-3-645.94-АС.И-4

Кровельная балка БСП 9.2 - 6AIV -I

Стадия	Масса	Масштаб
Р	2750	1:50
Лист	Листов 1	

"СЕВЗАПЭНЕРГОСЕТЬПРОЕКТ" Санкт-Петербург

400236-03 8

Формат А3

Альбом 3

Марка	Поз.	Наименование	Кол.	Обозначение документа
4ПГ 6 - 3Am V	-	Плита 4ПГ 6-3AmV	1	1.465.1-20 В.1
	-	Марка МН-3	4	407-3-645.94-АСИ-17

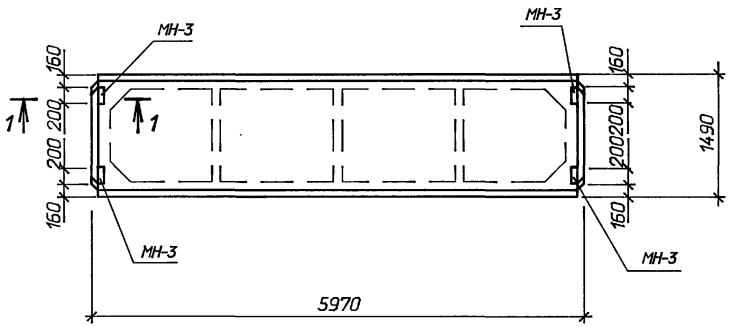

1 - 1

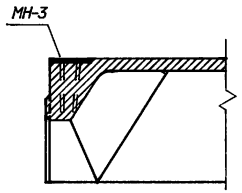

Ведомость расхода стали на дополнительные закладные изделия, кг

Марка элемента	Изделия закладные						Всего
	Арматура класса А-Ш ГОСТ 5781-82*			Полоса С 235 ГОСТ 103-76*			
	Ø 10		Итого	8х100		Итого	
4ПГ 6-3AmV	1,28		1,28	5,04		5,04	6,32

Остальное см. серию 1.465.1-20 В.1

Привязан

Инв. N

Взам. инв. N

Подпись и дата

Инв. N подл.

Нач. отд.	Роменский		05.94
Н. контр.	Лизунова		05.94
ГИП стр.	Порфенов		05.94
Нач. гр.	Шленова		05.94
Инж. 1 к.	Фролова		05.94

407-3-645.94-АС.И-5

Плита 4ПГ 6-3AmV

Стадия	Масса	Масштаб
Р	1500	1:50
Лист	Листов 1	

"СЕВЗАПЭНЕРГОСЕТЬПРОЕКТ" Санкт-Петербург

4 002 36-03 9

Формат А3

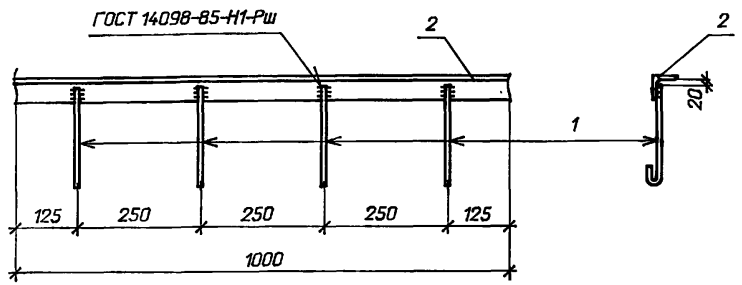

Поз.	Наименование	Кол.
1	Ø 6 А-I ГОСТ 5781-82*	
	l=250; 0,06кг	4
2	Уголок 50х50х5-	
	ГОСТ8509-86,l=1000;3,77кг	1

Привязан

Инв. N

Взам. инв. N | Подпись и дата | Инв. N подл.

Нач. отд.	Роменский		05.94	
Н.контр.	Лизунова		05.94	
ГИП стр.	Парфенов		05.94	
Нач. гр.	Шленова		05.94	

407-3-645.94-АС.И-6

Изделие закладное Т-1

Стадия	Масса	Масштаб
Р	4,0	1:10
Лист	Листов 1	

"СЕВЗАПЭНЕРГОСЕТЬПРОЕКТ" Санкт-Петербург

Формат А3

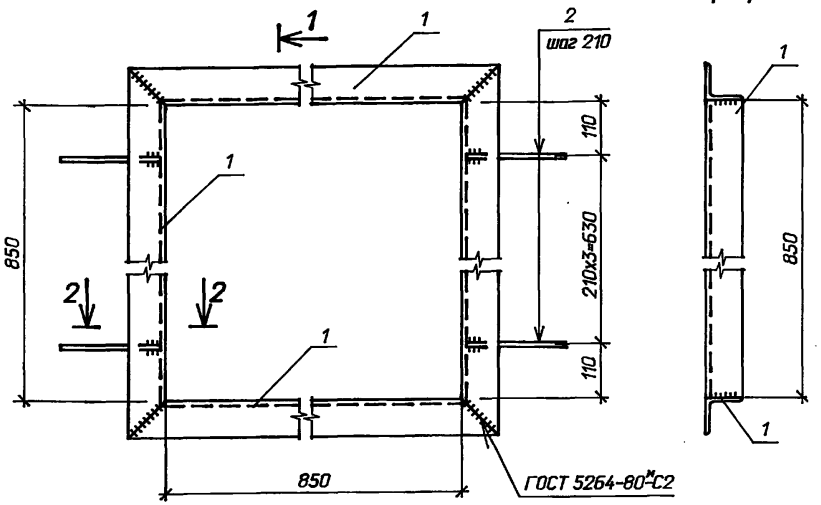

2-2

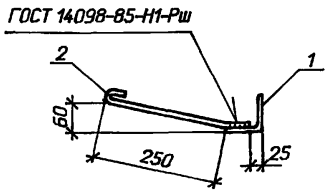

Рез поз.1

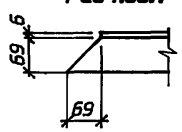

Поз.	Наименование	Кол.
1	Уголок 75х75х6-	
	ГОСТ8509-86,l=1000; 6,9кг	4
2	Ø 6 А-I ГОСТ 5781-82*	
	l=350; 0,08кг	8

Привязан

Инв. N

Взам. инв. N | Подпись и дата | Инв. N подл.

Нач. отд.	Роменский		05.95	
Н.контр.	Лизунова		05.95	
ГИП стр.	Парфенов		05.95	
Нач. гр.	Шленова		05.95	

407-3-645.94-АС.И-7

Изделие закладное Т-2

Стадия	Масса	Масштаб
Р	28,2	1:10
Лист	Листов 1	

"СЕВЗАПЭНЕРГОСЕТЬПРОЕКТ" Санкт-Петербург

400236-03 10

Формат А3

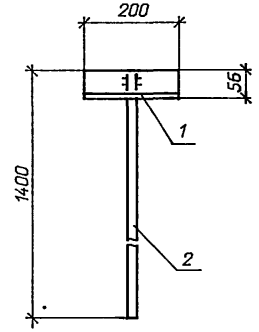

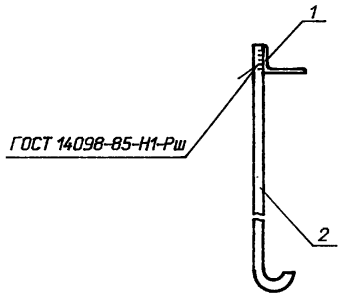

Поз.	Наименование	Кол.
1	Уголок 90х56х6-	
	ГОСТ8510-86, l=200; 1,34кг	1
2	Ø 20А-I ГОСТ 5781-82*	
	l=1400; 3,0кг	1

Привязан

Инв. N

Взам. инв. N

Подпись и дата

Инв. N подл.

407-3-645.94-АС.И-8

Нач. отд.	Роменский		05.95
Н.контр.	Ковалев		05.95
ГИП стр.	Парфенов		05.95
Нач. гр.	Шленова		05.95

Марка Т-10

Стадия	Масса	Масштаб
Р	4,3	1:10
Лист	Листов 1	

"СЕВЗАПЭНЕРГОСЕТЬПРОЕКТ"
Санкт-Петербург

Формат А3

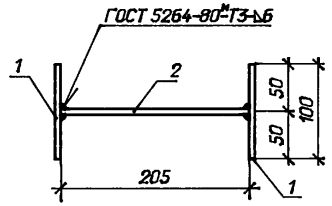

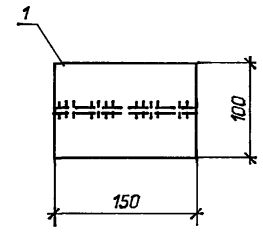

Марка	Поз.	Наименование	Кол.	Масса, кг
Т-12	1	Полоса 6х100-ГОСТ 103-76*		2,9
		l=150; 0,7 кг	2	
	2	Лист6-ГОСТ 19903-74*		
		S=150х205; 1,5 кг	1	

Привязан

Инв. N

Взам. инв. N

Подпись и дата

Инв. N подл.

407-3-645.94-АС.И-9

Нач. отд.	Роменский		05.95
Н.контр.	Лизунова		05.95
ГИП стр.	Парфенов		05.95
Нач. гр.	Шленова		05.95

Марка Т-12

Стадия	Масса	Масштаб
Р	2.9	1:5
Лист	Листов 1	

"СЕВЗАПЭНЕРГОСЕТЬПРОЕКТ"
Санкт-Петербург

Ц00236-03 11

Формат А3

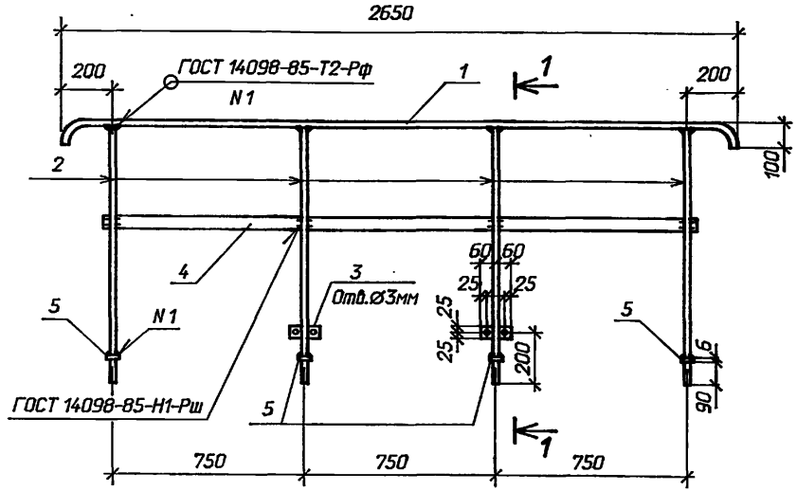

1-1

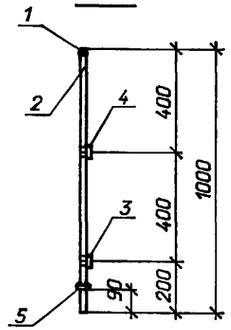

Поз. 5

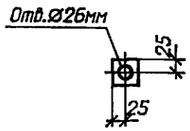

Поз.	Наименование	Кол.
1	Ø 24 А-III-ГОСТ 5781-82*	
	l=2770; 9,8 кг	1
2	То же l=976; 3,5 кг	4
3	Полоса 6х50-ГОСТ 103-76*	
	l=120; 0,3 кг	2
4	То же l=2350; 5,5 кг	1
5	" l=50; 0,1 кг	4

Привязан

Инв. N

Взам. инв. N | Подпись и дата | Инв. N подл.

407-3-645.94-АС.И-10

Нач. отд.	Роменский		05.94
Н.контр.	Лизунова		05.94
ГИП стр.	Парфенов		05.94
Нач. гр.	Шленова		05.94

Ограждение Т-13

Стадия	Масса	Масштаб
Р	30,3	1:10 1:20
Лист	Листов 1	

"СЕВЗАПЭНЕРГОСЕТЬПРОЕКТ"
Санкт-Петербург

Формат А3

Т-14 (Т-15 зеркален Т-14)

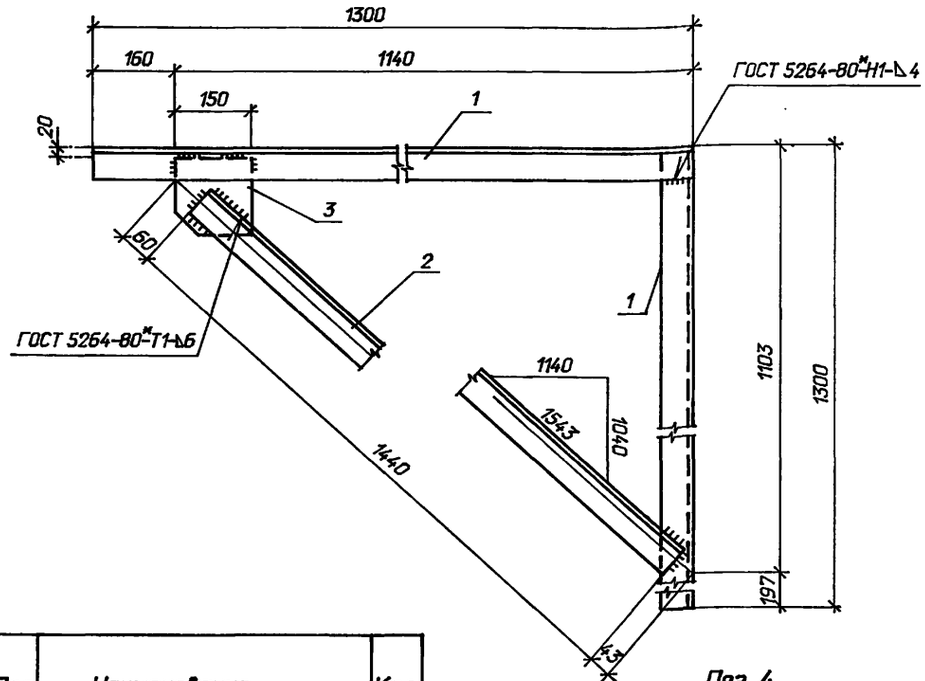

Поз.	Наименование	Кол.
1	Уголок 63х63х5-	
	ГОСТ8509-86, l=1300; 6,3кг	2
2	То же l=1440; 6,9 кг	1
3	Лист 10-ГОСТ 19903-74*	
	S=150х150; 1,8кг	1

Поз. 4

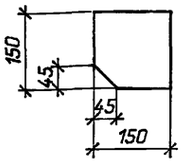

Привязан

Инв. N

Взам. инв. N | Подпись и дата | Инв. N подл.

407-3-645.94-АС.И-11

Нач. отд.	Роменский		05.94
Н.контр.	Лизунова		05.94
ГИП стр.	Парфенов		05.94
Нач. гр.	Шленова		05.94

Кронштейны Т-14, Т-15

Стадия	Масса	Масштаб
Р	21,3	1:10
Лист	Листов 1	

"СЕВЗАПЭНЕРГОСЕТЬПРОЕКТ"
Санкт-Петербург

Ц 00236-03 12

Формат А3

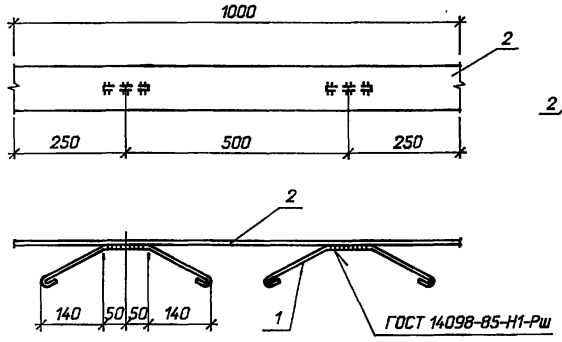

Поз.	Наименование	Кол.
1	Ø6 А-I- ГОСТ 5781-82*	
	l=510; 0,11кг	2
2	Полоса 6х100-ГОСТ103-76*	
	l=1000; 4,7кг	1

Привязан

Инв. N

Взам. инв. N

Подпись и дата

Инв. N подл.

Нач. отд.	Роменский		05.94
Н.контр.	Лизунова		05.94
ГИП стр.	Парфенов		05.94
Нач. гр.	Шленова		05.94

407-3-645.94-АС.И-12

Марка М-2

Стадия	Масса	Масштаб
Р	4,9	1:10
Лист	Листов 1	

"СЕВЗАПЭНЕРГОСЕТЬПРОЕКТ"
Санкт-Петербург

Формат А3

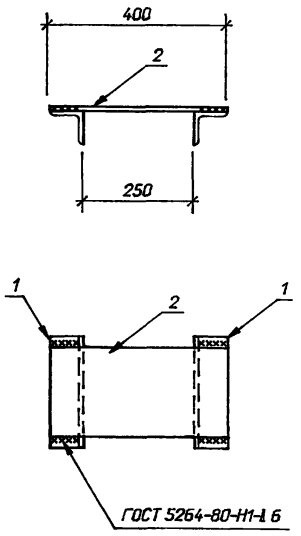

Поз.	Наименование	Кол.
1	Уголок 75х75х6 ГОСТ	
	8509-86 l=250, 1.75кг	2
2	Лист 6-ГОСТ 19903-74м	
	S=200х400 3.7 кг	1

Привязан

Инв. N

Взам. инв. N

Подпись и дата

Инв. N подл.

Нач. отд.	Роменский		05.94
Н.контр.	Лизунова		05.94
ГИП стр.	Парфенов		05.94
Нач. гр.	Шленова		05.94

407-3-645.94-АС.И-13

Изделие закладное Т-5

Стадия	Масса	Масштаб
Р	7.2	1:10
Лист	Листов 1	

"СЕВЗАПЭНЕРГОСЕТЬПРОЕКТ"
Санкт-Петербург

Ц00236-03 13

Формат А3

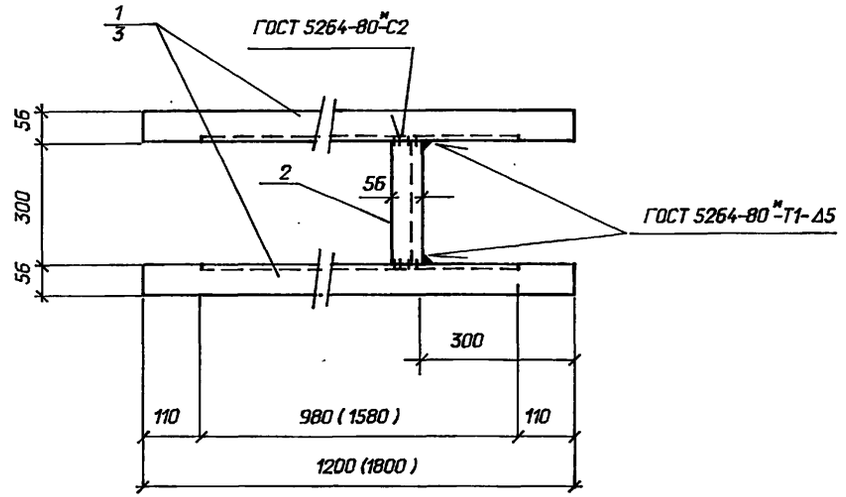

Марка	Поз.	Наименование	Кол.	Масса, кг
МП-3	1	Уголок 56х36х5 L=1200		9,4
		ГОСТ 8510-86 4,2 кг	2	
	2	То же L=300 1,0 кг	1	
МП-4	3	Уголок 56х36х5 L=1800		13,4
		ГОСТ 8510-86 6,2кг	2	
	2	То же L=300 1,0 кг	1	

Рез поз.1, 2

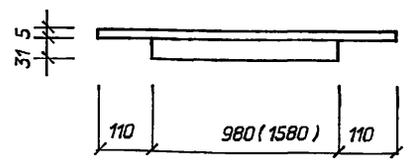

Привязан

Инв. N

Взам. инв. N | Подпись и дата | Инв. N подл.

Нач. отд.	Роменский		05.94
Н.контр.	Лизунова		05.94
ГИП стр.	Парфенов		05.94
Нач. гр.	Шленова		05.94

407-3-645.94-АС.И-14

Марка МП (МП-3, МП-4)

Стадия	Масса	Масштаб
Р		1:10
Лист	Листов 1	

"СЕВЗАПЭНЕРГОСЕТЬПРОЕКТ"
Санкт-Петербург

Формат А3

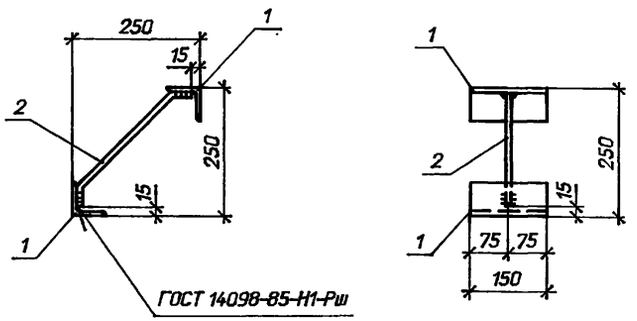

Поз.	Наименование	Кол.
1	Уголок 63х63х5-	
	ГОСТ 8509-86; l=150; 0,7кг	2
2	Ø12А-III-ГОСТ 5781-82*	
	l=350; 0,3кг	1

Привязан

Инв. N

Взам. инв. N | Подпись и дата | Инв. N подл.

Нач. отд.	Роменский		05.94
Н.контр.	Лизунова		05.94
ГИП стр.	Парфенов		05.94
Нач. гр.	Шленова		05.94

407-3-645.94-АС.И-15

Марка МН-2

Стадия	Масса	Масштаб
Р	1,7	1:10
Лист	Листов 1	

"СЕВЗАПЭНЕРГОСЕТЬПРОЕКТ"
Санкт-Петербург

Ц00236-03 14

Формат А3

Поз. 2

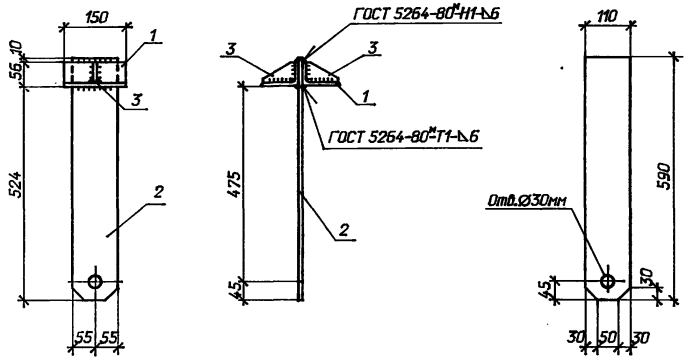

Поз. 3

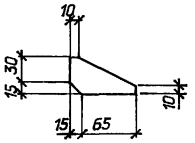

Поз.	Наименование	Кол.
1	Уголок 90х56х6	
	ГОСТ8510-86, l=150; 1,0кг	2
2	Лист 10-ГОСТ19903-74*	
	S=110х590; 5,1кг	1
3	Полоса 6х45-ГОСТ103-76*	
	l=80; 0,2кг	2

Привязан

Инв. N

				407-3-645.94-АС.И-16	
Нач. отд.	Роменский		05.95	Марка Т-28	Стадия: Р; Масса: 7,5; Масштаб: 1:5, 1:10
Н.контр.	Лизунова		05.95		Лист; Листов 1
ГИП стр.	Парфенов		05.95		"СЕВЗАПЭНЕРГОСЕТЬПРОЕКТ" Санкт-Петербург
Нач. гр.	Шленова		05.95		

Взам. инв. N | Подпись и дата | Инв. N подл.

Формат А3

Вид по "А"

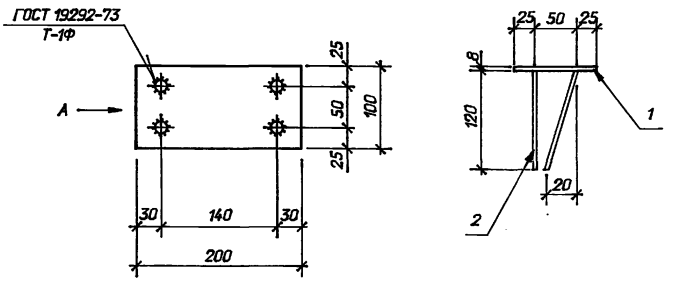

Поз.	Наименование	Кол.
1	Полоса 8х100-ГОСТ103*76*	
	l=200 1,26 кг	1
2	Ø 10 А III -ГОСТ 5781-82*	
	l=120 0,08 кг	4

Привязан

Инв. N

				407-3-645.94-АС.И-17	
Нач. отд.	Роменский		05.95	Изделие закладное МН-3	Стадия: Р; Масса: 1,6; Масштаб: 1:5, 1:10
Н.контр.	Лизунова		05.95		Лист; Листов 1
ГИП стр.	Парфенов		05.95		"СЕВЗАПЭНЕРГОСЕТЬПРОЕКТ" Санкт-Петербург
Нач. гр.	Шленова		05.95		

Взам. инв. N | Подпись и дата | Инв. N подл.

Ц 00236-03 15

Формат А3

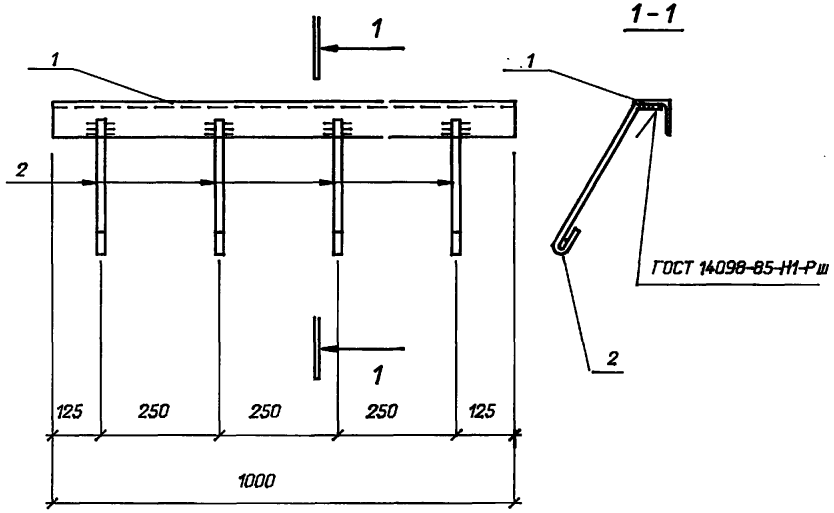

Поз.	Наименование	Кол.
1	Уголок 63х63х5 L=1000	
	ГОСТ 8509-86 4,8 кг	1
2	Ai-6- ГОСТ 5781-82 *	
	L=280 0,06 кг	4

Привязан

Инв. N

Взам. инв. N

Подпись и дата

Инв. N подл.

407-3-645.94-АС.И-18

Нач. отд.	Роменский		05.94
Н.контр.	Лизунова		05.94
ГИП стр.	Парфенов		05.94
Нач. гр.	Шленова		05.94

Марка МП-1

Стадия	Масса	Масштаб
Р	5,0	1:10
Лист	Листов 1	

"СЕВЗАПЭНЕРГОСЕТЬПРОЕКТ"
Санкт-Петербург

Формат А3

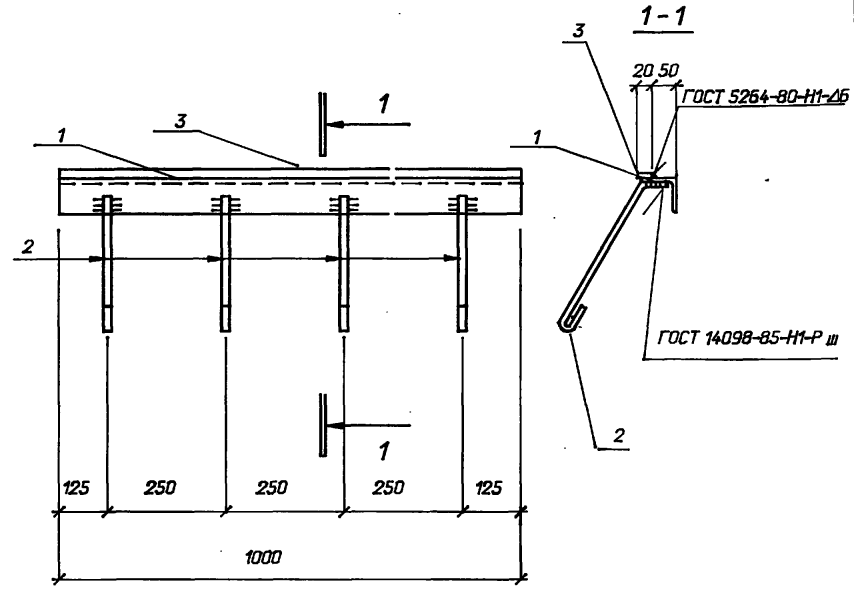

Поз.	Наименование	Кол.
1	Уголок 63х63х5 L=1000	
	ГОСТ 8509-86 4,8 кг	1
2	Ai-6- ГОСТ 5781-82 *	
	L=280 0,06 кг	4
3	Полоса 6х20-ГОСТ 103-76	
	L=1000 0,9 кг	1

Привязан

Инв. N

Взам. инв. N

Подпись и дата

Инв. N подл.

407-3-645.94-АС.И-19

Нач. отд.	Роменский		05.94
Н.контр.	Лизунова		05.94
ГИП стр.	Парфенов		05.94
Нач. гр.	Шленова		05.94

Марка МП-2

Стадия	Масса	Масштаб
Р	5,9	1:10
Лист	Листов 1	

"СЕВЗАПЭНЕРГОСЕТЬПРОЕКТ"
Санкт-Петербург

Формат А3

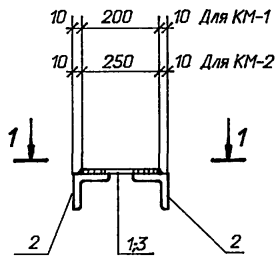

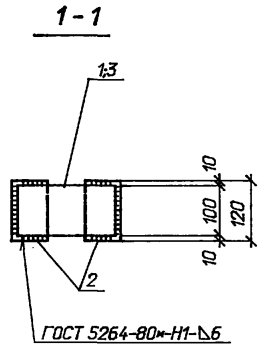

Марка	Поз.	Наименование	Кол.	Масса ед., кг
КМ-1	1	Лист 8-ГОСТ 19903-74*	1	2,9
		S=100х200 1,3 кг		
	2	Уголок 75х75х6 L=120	2	
		ГОСТ 8509-86 0,8 кг*		
КМ-2	2	Уголок 75х75х6 L=120	2	3,2
		ГОСТ 8509-86 0,8 кг		
	3	Лист 8 -ГОСТ 19903-74*	1	
		S=100х250 1,6 кг		

Привязан

Инв. N

Взам. инв. N

Подпись и дата

Инв. N подл.

Нач. отд.	Раменский		05.94
Н.контр.	Лизунова		05.94
ГИП стр.	Парфенов		05.94
Нач. гр.	Шленова		05.94

407-3-645.94-АС.И-20

Марка КМ (КМ-1, КМ-2)

Стадия	Масса	Масштаб
Р	см. табл.	1:10
Лист	Листов 1	

"СЕВЗАПЭНЕРГОСЕТЬПРОЕКТ"
Санкт-Петербург

Формат А3

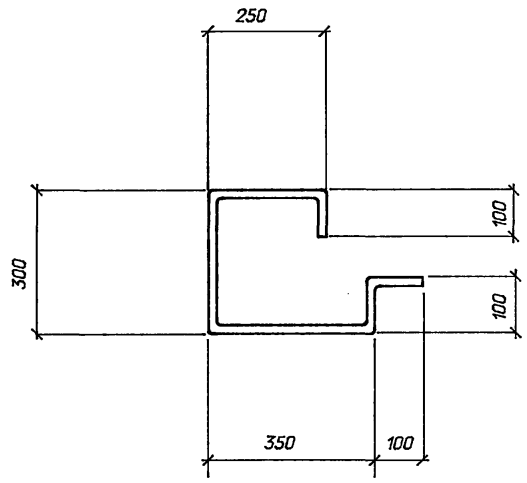

Поз.	Наименование	Кол.
-	Круг 16- ГОСТ 2590-88	
	L=1200 19 кг	1

Привязан

Инв. N

Взам. инв. N

Подпись и дата

Инв. N подл.

Нач. отд.	Раменский		05.94
Н.контр.	Лизунова		05.94
ГИП стр.	Парфенов		05.94
Нач. гр.	Шленова		05.94

407-3-645.94-АС.И-21

Марка КМ-3

Стадия	Масса	Масштаб
Р	19.0	1:10
Лист	Листов 1	

"СЕВЗАПЭНЕРГОСЕТЬПРОЕКТ"
Санкт-Петербург

Ц00236-03 17

Формат А3

Альбом 3

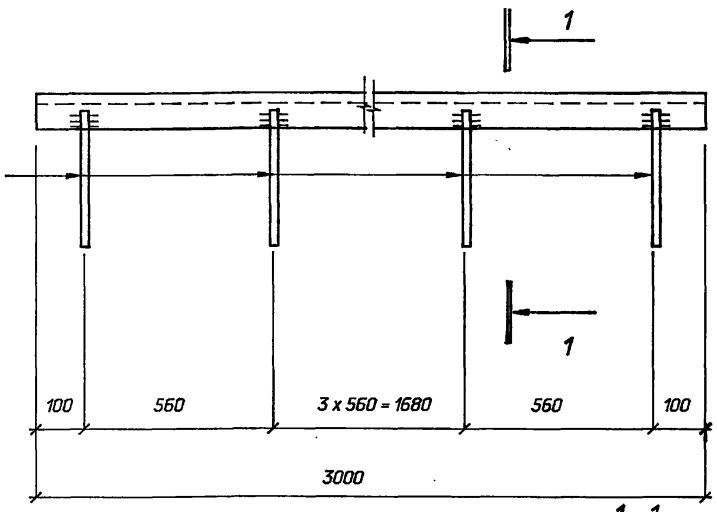

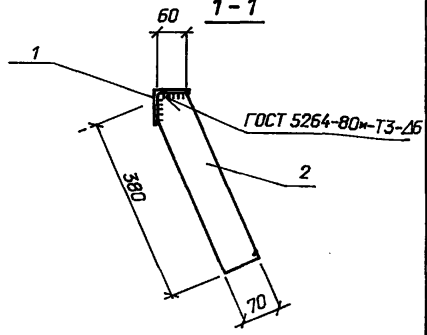

Поз.	Наименование	Кол.
1	Уголок 75х75х6 L=3000	
	ГОСТ 8509-86 20,7 кг	1
2	Полоса 6х70 ГОСТ 103-76*	
	L=380 1,3 кг	6

Привязан

Инв. N

Взам. инв. N

Подпись и дата

Инв. N подл.

407-3-645.94-АС.И-22

Нач. отд.	Раменский		05.94
Н.контр.	Лизунова		05.94
ГИП стр.	Парфенов		05.94
Нач. гр.	Шленова		05.94

Марка КМ-4

Стадия	Масса	Масштаб
Р	28,5	1:10
Лист	Листов 1	

"СЕВЗАПЭНЕРГОСЕТЬПРОЕКТ"
Санкт-Петербург

Формат А3

Альбом 3

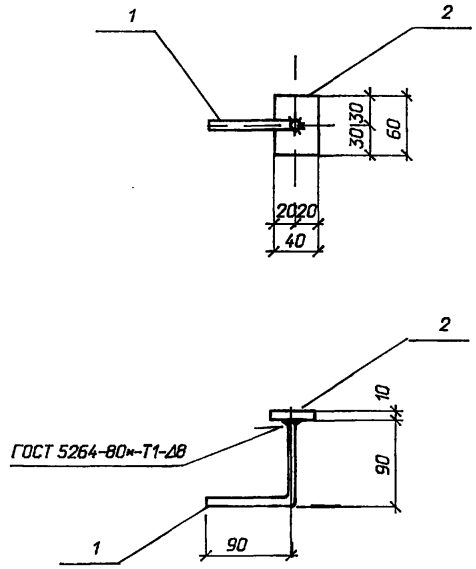

Поз.	Наименование	Кол.
1	Ø 14 А-I ГОСТ 5781-82*	
	L=180; 0,2кг	1
2	Полоса 10х40-ГОСТ 103-76*	
	L=60 0,2 кг	1

Привязан

Инв. N

Взам. инв. N

Подпись и дата

Инв. N подл.

407-3-645.94-АС.И-23

Нач. отд.	Раменский		05.94
Н.контр.	Лизунова		05.94
ГИП стр.	Парфенов		05.94
Нач. гр.	Шленова		05.94

Марка КМ-5

Стадия	Масса	Масштаб
Р	0,4	1:5
Лист	Листов 1	

"СЕВЗАПЭНЕРГОСЕТЬПРОЕКТ"
Санкт-Петербург

Ц 00236-03 15

Формат А3

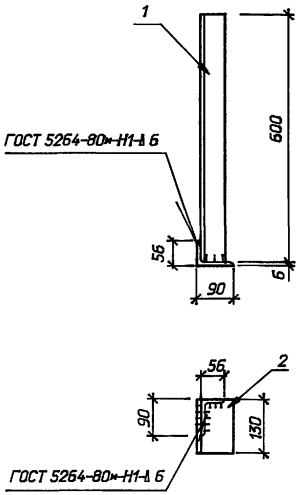

Поз.	Наименование	Кол.
1	Уголок 90х56х6 ГОСТ 8510-86 L=600 4.0кг	1
2	Уголок 90х56х6 ГОСТ 8510-86 L=130 0.9кг	1

Привязан

Инв. N

Взам. инв. N

Подпись и дата

Инв. N подл.

407-3-645.94-АС.И-24

Нач. отд.	Роменский		05.94
Н.контр.	Лизунова		05.94
ГИП стр.	Парфенов		05.94
Нач. гр.	Шленова		05.94

Марка КМ-6

Стадия	Масса	Масштаб
Р	4.9	1:5
Лист	Листов 1	

"СЕВЗАПЭНЕРГОСЕТЬПРОЕКТ"
Санкт-Петербург

Формат А3

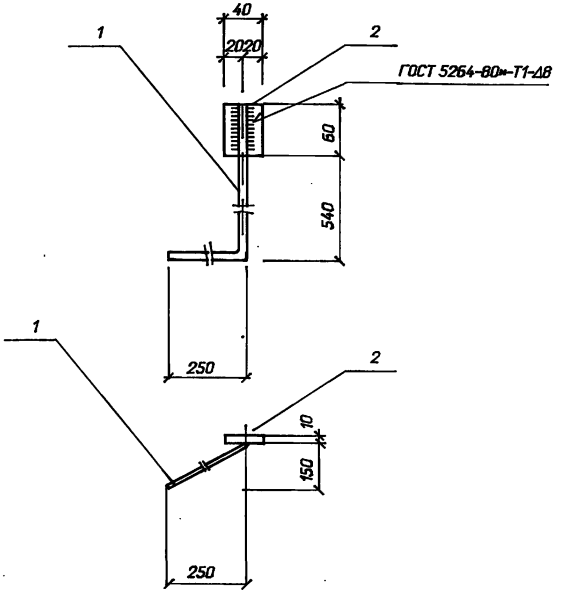

Поз.	Наименование	Кол.
1	Ø 14 А-I ГОСТ 5781-82* l=900; 1,1кг	1
2	Полоса 10х40 ГОСТ 103-76* l=60 0,2 кг	1

Привязан

Инв. N

Взам. инв. N

Подпись и дата

Инв. N подл.

407-3-645.94-АС.И-25

Нач. отд.	Роменский		05.94
Н.контр.	Лизунова		05.94
ГИП стр.	Парфенов		05.94
Нач. гр.	Шленова		05.94

Марка КМ-7

Стадия	Масса	Масштаб
Р	1.3	1:10
Лист	Листов 1	

"СЕВЗАПЭНЕРГОСЕТЬПРОЕКТ"
Санкт-Петербург

Формат А3

Альбом 3

Общий вид двери МД-1

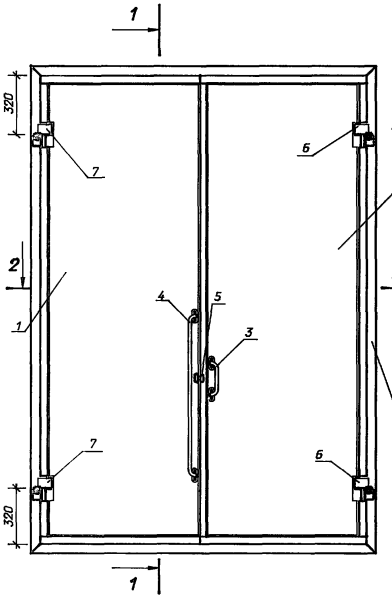

1-1

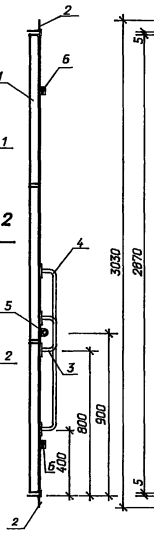

Вид с внутренней стороны

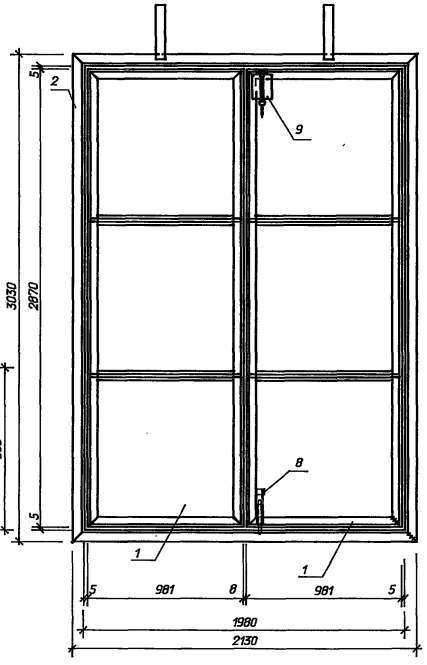

2-2

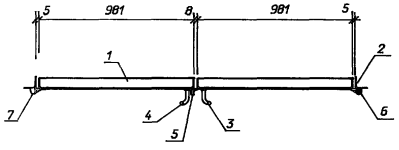

Марка поз.	Обозначение	Наименование	Кол.	Масса ед. кг	Примечание
1	13445тм-АС.И- 27	Комплект "П"			
		Полотно двери	1	189,24	
2	" -27	Комплект "Р"			
		Рама двери	1	69,34	
3	" -31	Комплект "Б"			
		Скоба-ручка	1	1,63	
4	" -31	Комплект "В"			
		Скоба-поручень	1	3,60	
5	" -31	Комплект "Г"			
		Проушина	1	0,22	
6	" -28	Комплект "Ж"			
		Петля правая	2	0,34	
7	" -28	Комплект "Л"			
		Петля левая	2	0,34	
8	" -29	Комплект "И"			
		Нижний шпингалет	1	1,43	
9	" -30	Комплект "К"			
		Верхний шпингалет	1	5,11	

Привязан:

Инв. N

Взам. инв. N | Подпись и дата | Инв. N подл.

Нач. отд.	Раменский		05.94
Н. контр.	Лизунова		05.94
ГИП стр.	Парфенов		05.94
Нач. гр.	Шленова		05.94
Инж. 1 к.	Фролова		05.94

407-3-645.94-АС.И-26

Металлическая дверь МД-1

Стадия	Масса	Масштаб
Р	271.9	
Лист	Листов 1	

"СЕВЗАПЭНЕРГОСЕТЬПРОЕКТ"
Санкт-Петербург

Ц00236-03 20

Альбом 3

Общий вид

Комплект "П"; "Р"

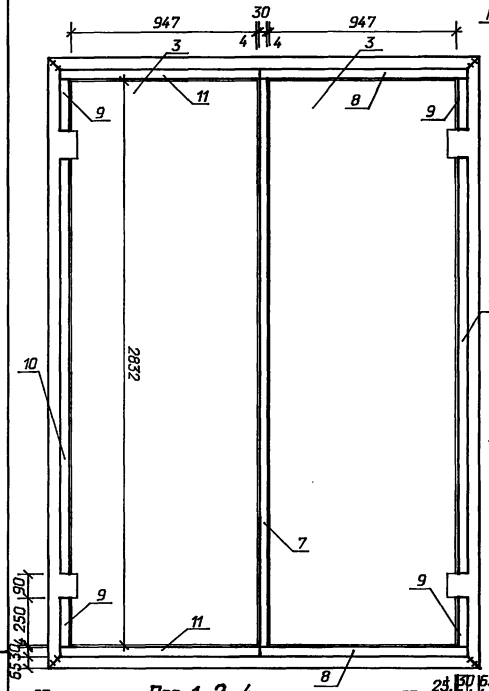

Вид с внутренней стороны

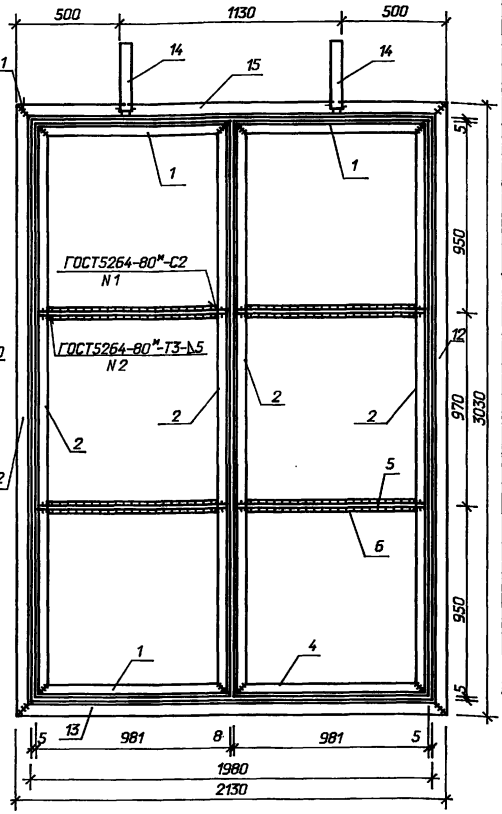

Поз. 1, 2, 4

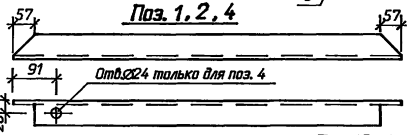

Поз.12, 13, 15

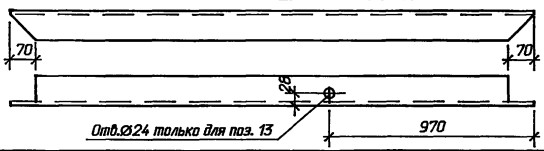

Поз.	Наименование	Кол.	Обозначение документа
	Комплект "П"		
1	Уголок 63х63х5 ГОСТ8509-86		
	L=981 4,72кг	3	
2	Уголок 63х63х5 ГОСТ8509-86		
	L=2870 13,8кг	4	
3	Лист2ГОСТ19904-90,947х2832,42,1кг	2	
4	Уголок 63х63х5 ГОСТ8509-86		
	L=981 4,72кг	1	
5	Полоса5х57ГОСТ103-76* L=965 2,17кг	4	
6	Полоса5х60ГОСТ103-76* L=855 2,01кг	4	
7	Полоса5х30ГОСТ103-76* L=2840 3,32кг	1	
8	Полоса5х30ГОСТ103-76* L=1010 1,18кг	2	
9	Полоса5х30ГОСТ103-76* L=254 0,30кг	4	
10	Полоса5х30ГОСТ103-76* L=2152 2,52кг	2	
11	Полоса5х30ГОСТ103-76 L=990 1,16кг	2	
	Комплект "Р"		
12	Уголок 75х75х6 ГОСТ8509-86		
	L=3030 19,36кг	2	
13	Уголок 75х75х6 ГОСТ8509-86		
	L=2130 13,61кг	1	
14	Полоса10х60ГОСТ103-76* L=360, 1,7кг	2	
15	Уголок 75х75х6 ГОСТ8509-86		
	L=2130 13,61кг	1	

Наименование	Масса, кг
Комплект "П"	189.24
Комплект "Р"	69.34

Привязан:

Инв. N

Взам. инв. N

Подпись и дата

Инв. N подл.

Нач. отд.	Роменский	05.94
Н. контр.	Лизунова	05.94
ГИП стр.	Парфенов	05.94
Нач. гр.	Шленова	05.94
Инж. 1 к.	Фролова	05.94

407-3-645.94-АС.И-27

Металлическая дверь МД-1

Комплект "П"; "Р"

Стадия	Масса	Масштаб
Р	см. табл.	
Лист	Листов 1	

"СЕВЗАПЭНЕРГОСЕТЬПРОЕКТ"

Санкт-Петербург

Ц00236-03 21

Альбом 3

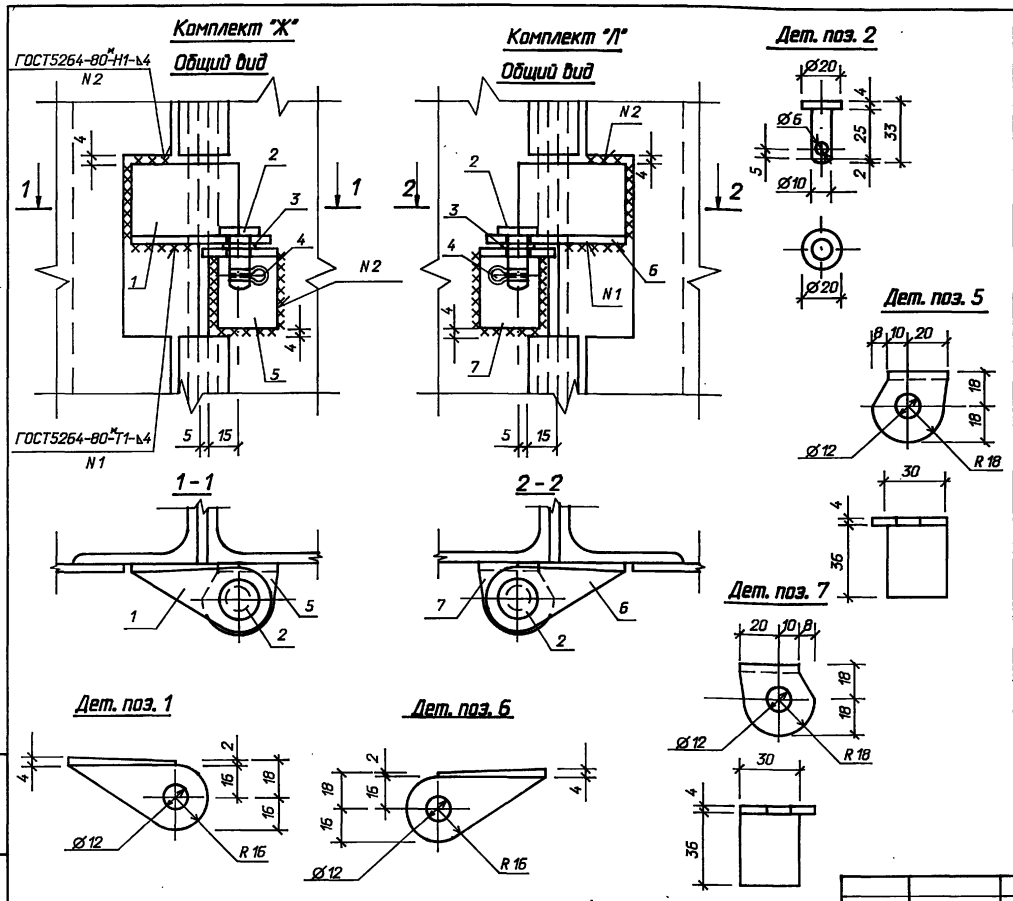

Поз.	Наименование	Кол.	Обозначение документа
	Комплект "Ж"		
1	Уголок 40х40х4 ГОСТ8509-86		
	l=70 0.17кг	1	
2	Круг 20 ГОСТ2590-88		
	l=33 0.08кг	1	
3	Шайба 10 ГОСТ 11371-78*	1	
4	Шплинт Ø5	1	
5	Уголок 40х40х4 ГОСТ8509-86		
	l=38 0.09кг	1	
	Комплект "Л"		
2	Круг 20 ГОСТ2590-88		
	l=33 0.08кг	1	
3	Шайба 10 ГОСТ 11371-78*	1	
4	Шплинт Ø5	1	
6	Уголок 40х40х4 ГОСТ8509-86		
	l=70 0.17кг	1	
7	Уголок 40х40х4 ГОСТ8509-86		
	l=38 0.09кг	1	

Наименование	Масса, кг
Комплект "Ж"	0.34
Комплект "Л"	0.34

Привязан:

Инв. N

Взам. инв. N | Подпись и дата | Инв. N подл.

Нач. отд.	Раменский		05.94
Н. контр.	Лизунова		05.94
ГИП стр.	Парфенов		05.94
Нач. гр.	Шленова		05.94
Инж. 1 к.	Фролова		05.94

407-3-645.94-АС.И-28

Металлическая дверь МД-1
Комплекты "Ж", "Л"

Стадия	Масса	Масштаб
Р	см. табл.	
Лист	Листов 1	

"СЕВЗАПЭНЕРГОСЕТЬПРОЕКТ"
Санкт-Петербург

Ц 00236-03 22

Комплект "И"

Общий вид

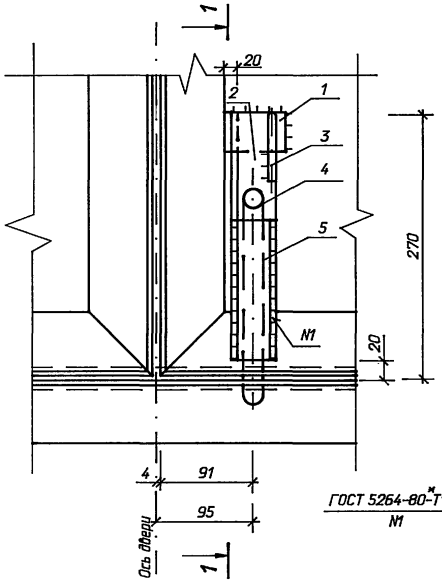

1 - 1

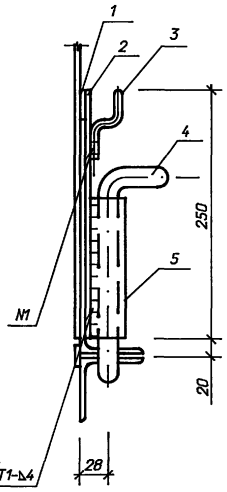

Дет. поз. 4

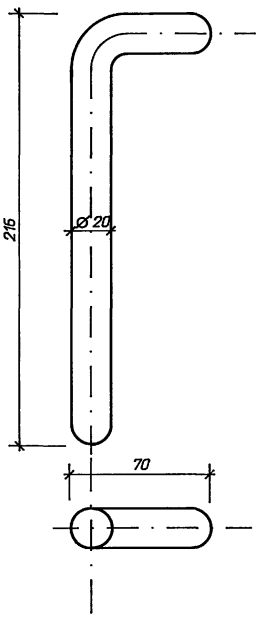

Поз.	Наименование	Кол.	Обозначение документа
	Комплект "И"		
1	Полоса 5х40 ГОСТ103-76*		
	l=60 0.09кг	1	
2	Полоса 5х40 ГОСТ103-76*		
	l=250 0.39кг	1	
3	Круг Б ГОСТ2590-88	1	
	l=95 0.02кг		
4	Круг 20 ГОСТ 2590-88	1	
	l=270 0.70кг		
5	Труба 20 ГОСТ 3262-75*	1	
	l=150 0.23кг		

Дет. поз. 3

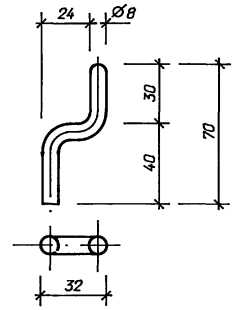

Привязан:

Инв. N

Нач. отд.	Роменский		05.94	407-3-645.94-АС.И-29
Н. контр.	Лизунова		05.94	Металлическая дверь МД-1 Комплект "И"
ГИП стр.	Парфенов		05.94	
Нач. гр.	Шленова		05.94	
Инж. 1 к.	Фролова		05.94	

Стадия	Масса	Масштаб
Р	14	
Лист	Листов 1	

"СЕВЗАПЭНЕРГОСЕТЬПРОЕКТ" Санкт-Петербург

Инв. N подл. | Подпись и дата | Взам. инв. N

Альбом 3

Дет. поз. 1 и 7

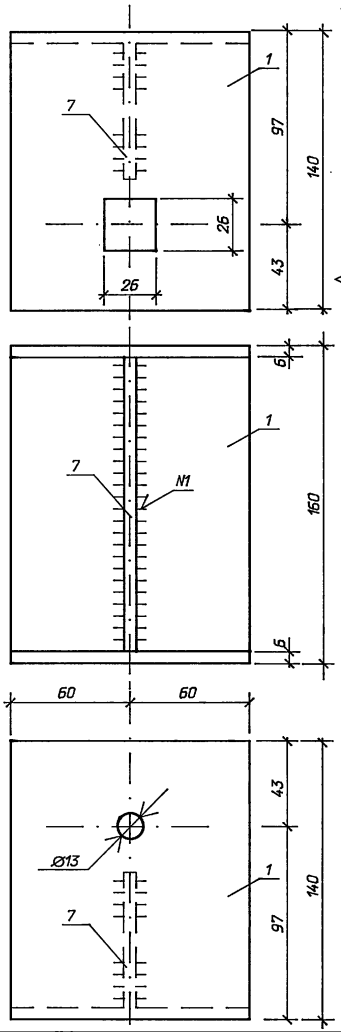

Комплект "К" Общий вид

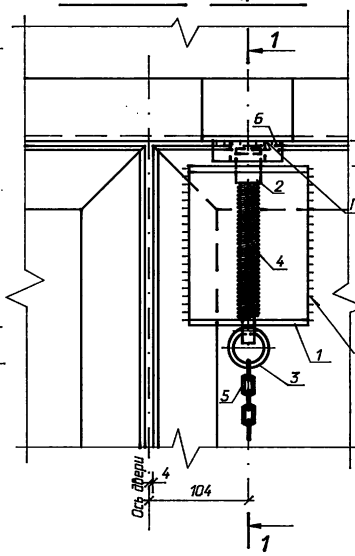

1 - 1

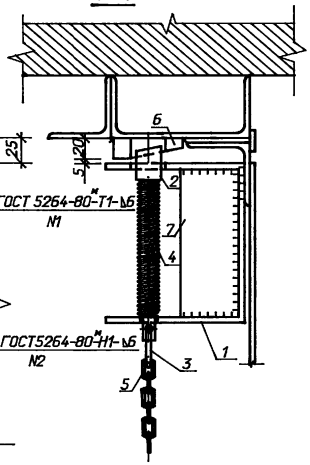

Поз.	Наименование	Кол.	Обозначение документа
	Комплект "К"		
1	Лист 6 ГОСТ 19903-74*		
	120х440 2.49кг	1	
2	Квадрат28 ГОСТ2591-88*		
	l=195 1.20кг	1	
3	Круг 5 ГОСТ2590-88		
	l=190 0.03кг	1	
4	Пружина Ø22 0.10кг	1	
5	Цепь (по месту)	1	
6	Полоса 20х70 ГОСТ103-76*		
	l=70 0.77кг	1	
7	Полоса 6х75 ГОСТ103-76*		
	l=148 0.52кг	1	

Дет. поз. 2

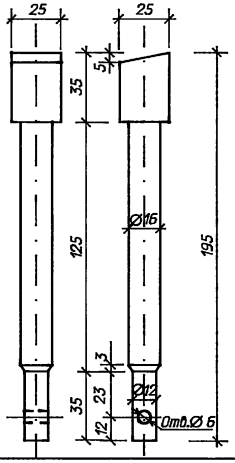

Дет. поз. 6

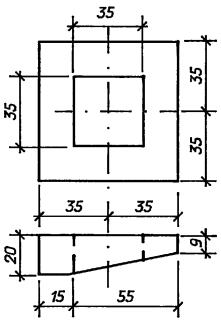

Дет. поз. 3

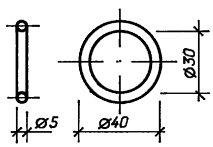

Дет. поз. 4

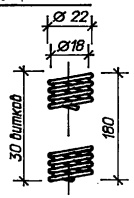

Привязан:

Инв. N

Взам. инв. N | Подпись и дата | Инв. N подл.

Нач. отд.	Роменский		05.94
Н. контр.	Лизунова		05.94
ГИП стр.	Парфенов		05.94
Нач. гр.	Шленова		05.94
Инж. 1 к.	Фролова		05.94

407-3-645.94-АС.И-30

Металлическая дверь МД-1
Комплект "К"

Стадия	Масса	Масштаб
Р	5.1	
Лист	Листов 1	

"СЕВЗАПЭНЕРГОСЕТЬПРОЕКТ"
Санкт-Петербург

400236-03 24

Альбом 3

Комплект "Г"
Общий вид

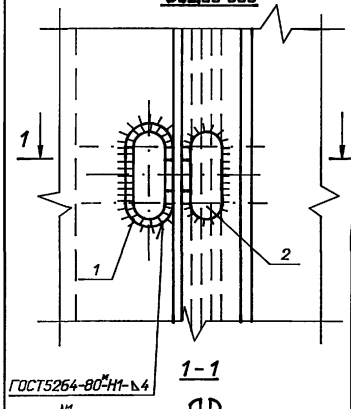

1-1

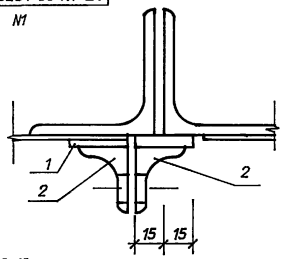

Комплект "В"
Общий вид

Комплект "Б"
Общий вид

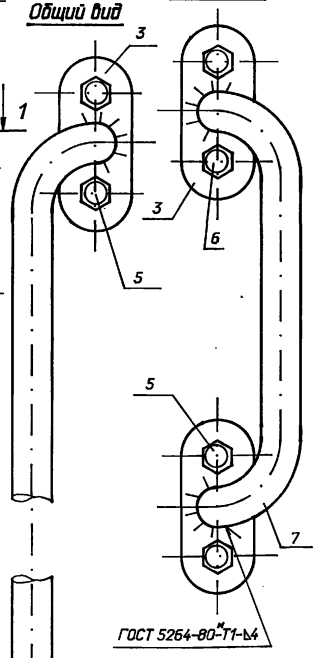

Дет. поз. 7 и 4

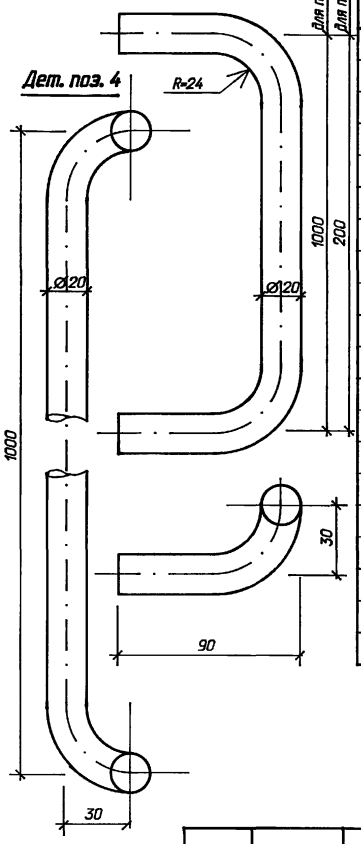

Дет. поз. 1

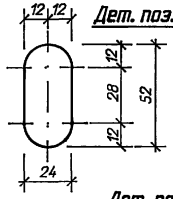

Дет. поз. 2

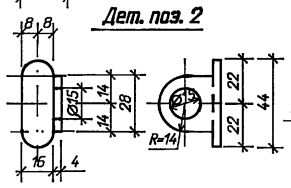

Дет. поз. 3

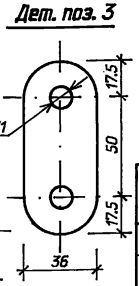

Наименование	Масса, кг
Комплект "Г"	0.22
Комплект "В"	3.60
Комплект "Б"	1.63

Поз.	Наименование	Кол.	Обозначение документа
	Комплект "Г"		
1	Полоса 4х24 ГОСТ103-76*		
	l=52 0.04кг	1	
2	Уголок 40х25х4 ГОСТ8510-86		
	l=44 0.09кг	2	
	Комплект "В"		
3	Полоса 8х36 ГОСТ 103-76*		
	l=85 0.19кг	2	
4	Круг 20 ГОСТ 2590-88		
	l=1240 3.06кг	1	
5	Болт М10х25 ГОСТ7798-70* 0.03кг	4	
6	Гайка М10 ГОСТ5915-70* 0.01кг	4	
	Комплект "Б"		
3	Полоса 8х36 ГОСТ 103-76*		
	l=85 0.19кг	2	
7	Круг 20 ГОСТ 2590-88		
	l=440 1.09кг	1	
5	Болт М10х25 ГОСТ7798-70* 0.03кг	4	
6	Гайка М10 ГОСТ5915-70* 0.01кг	4	

Привязан:

Инв. N

Взам. инв. N | Подпись и дата | Инв. N подл.

Нач. отд.	Роменский		05.94
Н. контр.	Лизунова		05.94
ГИП стр.	Парфенов		05.94
Нач. гр.	Шленова		05.94
Инж. 1 к.	Фролова		05.94

407-3-645.94-АС.И-31

Металлическая дверь МД-1
Комплекты "Г"; "В"; "Б"

Стадия	Масса	Масштаб
Р	см. табл.	
Лист	Листов 1	

"СЕВЗАПЭНЕРГОСЕТЬПРОЕКТ"
Санкт-Петербург

400236-03

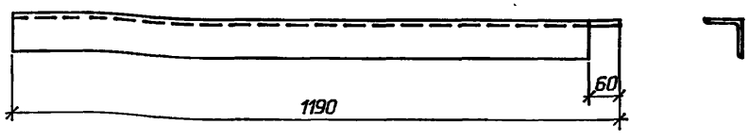

Марка	Поз.	Наименование	Кол.	Масса, кг
Т-25	1	Уголок 75х75х6		8,2
		ГОСТ8509-86; l=1190; 8,2кг	1	

Привязан

Инв. N

Взам. инв. N

Подпись и дата

Инв. N подл.

Нач. отд.	Роменский		05.94
Н. контр.	Лизунова		05.94
ГИП стр.	Парфенов		05.94
Нач. гр.	Шленова		05.94
Инж. 1 к.	Фролова		05.94

407-3-645.94-АС.И-32

Марка Т-25

Стадия	Масса	Масштаб
Р	см. табл.	1:10
Лист	Листов 1	

"СЕВЗАПЭНЕРГОСЕТЬПРОЕКТ" Санкт-Петербург

Формат А3

gost.e-ecolog.ru

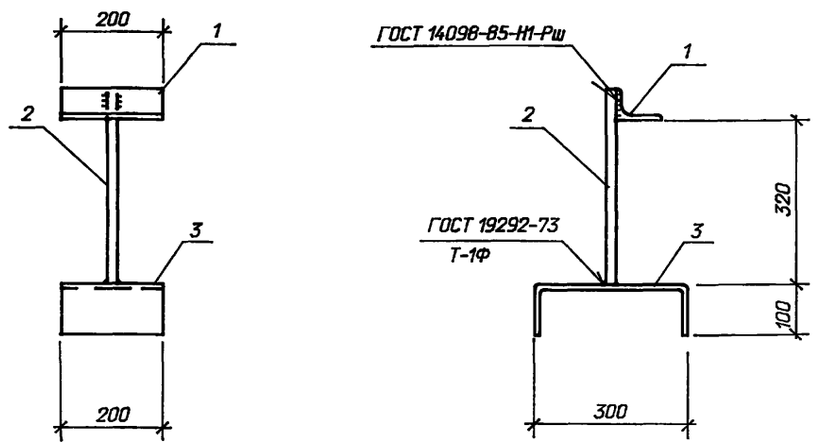

Марка	Поз.	Наименование	Кол.	Масса, кг
Т-30	1	Уголок 90х56х6-ГОСТ8510-86		10,18
		l=200; 1,34кг	1	
	2	Ø20 А-I-ГОСТ 5781-82*		
		l=400; 0,99кг	1	
	3	Лист 10-ГОСТ 19903-74*		
		S=200х500; 7,85кг	1	

Привязан

Инв. N

Взам. инв. N

Подпись и дата

Инв. N подл.

Нач. отд.	Роменский		05.94
Н. контр.	Лизунова		05.94
ГИП стр.	Парфенов		05.94
Нач. гр.	Шленова		05.94
Инж. 1 к.	Фролова		05.94

407-3-645.94-АС.И-33

Марка Т-30

Стадия	Масса	Масштаб
Р	см. табл.	1:10
Лист	Листов 1	

"СЕВЗАПЭНЕРГОСЕТЬПРОЕКТ" Санкт-Петербург

Ц 00236-03

Формат А3