ОСТ 26.260.469-2000

СТАНДАРТ ОТРАСЛИ

УСТРОЙСТВА ДЛЯ УСТАНОВКИ ПРИБОРОВ ИЗМЕРЕНИЯ ДАВЛЕНИЯ НА P_y 4,0 и 16,0 МПа (с двумя задвижками)

Конструкция и размеры

gost.e-ecolog.ru

Предисловие

1 РАЗРАБОТАН Дочерним открытым акционерным обществом Центральное конструкторское бюро нефтеаппаратуры ДАО ЦКБН

2 ПРИНЯТ И ВВЕДЕН В ДЕЙСТВИЕ Техническим комитетом 260 «Оборудование химическое и нефтегазоперерабатывающее»

3 ВВЕДЕН ВПЕРВЫЕ

Настоящий документ не может быть полностью или частично воспроизведен, тиражирован и распространен без разрешения ДАО ЦКБН

СТАНДАРТ ОТРАСЛИ

УСТРОЙСТВА ДЛЯ УСТАНОВКИ ПРИБОРОВ ИЗМЕРЕНИЯ ДАВЛЕНИЯ НА P_y 4,0 и 16,0 МПа (с двумя задвижками)

Конструкция и размеры

Дата введения 2000-12-01

1 Область применения

Настоящий стандарт устанавливает пределы применения, конструкцию и основные размеры устройств для установки приборов измерения давления на трубопроводах и аппаратах, применяемых в химической, нефтехимической, газовой и других смежных отраслях промышленности на условное давление 4,0 и 16,0 МПа, температуру от минус 60 до 450 °С для неагрессивной среды со скоростью коррозии до 0,1 мм/год, в том числе

- природный газ с содержанием углекислоты до 1% объемных , сероводорода не более 20 мг/нм^3, нефтегазовая смесь, углеводородный конденсат, конденсационная вода, метанол, мехпримеси.



ОАО "НИИхиммаш"
Зарегистрировано № 155 2000-09-13
Заместитель Генерального директора
В.В. Раков

2 Нормативные ссылки

В настоящем стандарте использованы ссылки на следующие стандарты:

ОСТ 26.260.465-2000 Устройства для установки приборов измерения давления на P_y 1,6 МПа (с краном трехходовым). Конструкция и размеры

ОСТ 26.260.466-2000 Устройства для установки приборов измерения давления на P_y 4,0 и 16,0 МПа (с двумя вентилями). Конструкция и размеры

ОСТ 26.260.472-2000 Устройства для установки приборов измерения и отбора давления. Общие технические требования

ТУ 26-07-1171-83 Задвижки клиновые стальные ЗКС15-160-00, ЗКС-25-160-00, ЗКС-40-00. Технические условия

3 Конструкция и размеры

3.1 По конструкции и размерам устройства имеют шестнадцать исполнений:

исполнения 1-8 - рисунки 1-8, таблица 1

исполнения 9-16 – рисунки 9-16, таблица 1.

Исполнение 1

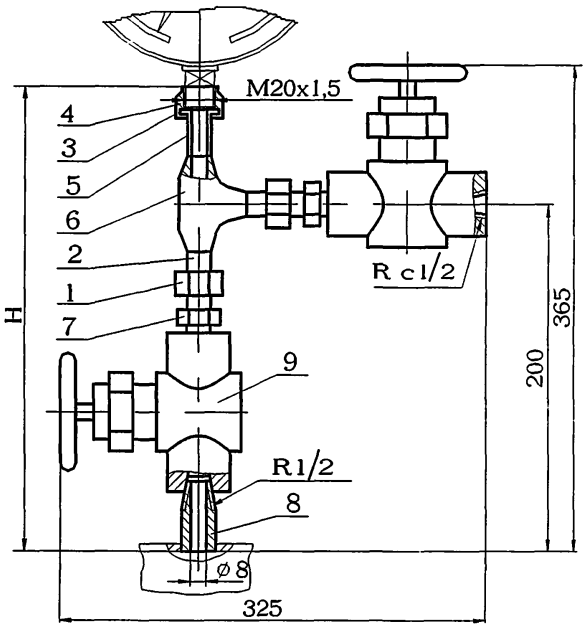

1-гайка накидная 1 ОСТ 26.260.465
2-ниппель шаровый 1 ОСТ 26.260.465
3-прокладка 1 ОСТ 26.260.465
4-гайка накидная 1 ОСТ 26.260.466
5-ниппель 1 ОСТ 26.260.466
6-тройник равнопроходный 1 ОСТ 26.260.466
7-штуцер концевой 1 ОСТ 26.260.466
8-штуцер проходной 1 ОСТ 26.260.466
9-задвижка ЗКС15-160-00 т/ф31лс77нж ТУ 26-07-1171

Рисунок 1

Исполнение 2
Остальное см.исполнение 1

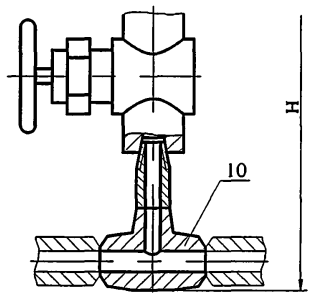

10-тройник переходный 2 ОСТ 26.260.466
Рисунок 2

Исполнение 3
Остальное см.исполнение 1

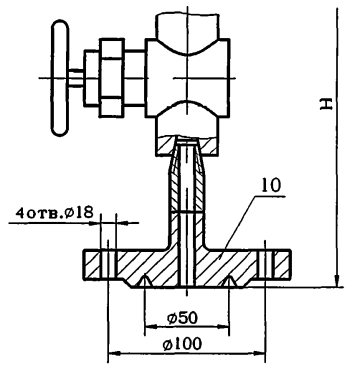

10-заглушка 3 ОСТ 26.260.466
Рисунок 3

Исполнение 4
Остальное см.исполнение 1

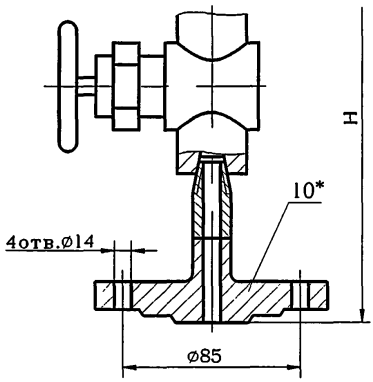

10*-заглушка 4 ОСТ 26.260.466

Рисунок 4

Исполнение 5

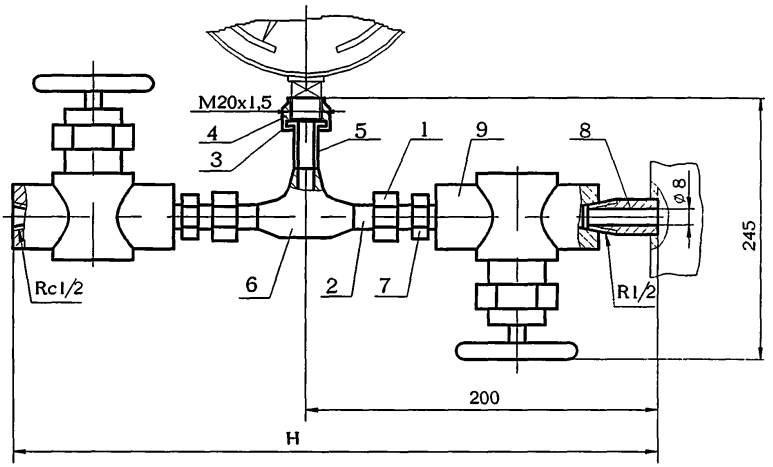

1-гайка накидная 1 ОСТ 26.260.465
2-ниппель шаровый 1 ОСТ 26.260.465
3-прокладка 1 ОСТ 26.260.465
4-гайка накидная 1 ОСТ 26.260.466
5-ниппель 1 ОСТ 26.260.466
6-тройник равнопроходный 1 ОСТ 26.260.466
7-штуцер концевой 1 ОСТ 26.260.466
8-штуцер проходной 1 ОСТ 26.260.466
9-задвижка ЗКС15-160-00 т/ф31лс77нж ТУ 26-07-1171

Рисунок 5

Исполнение 6
Остальное см.исполнение 5

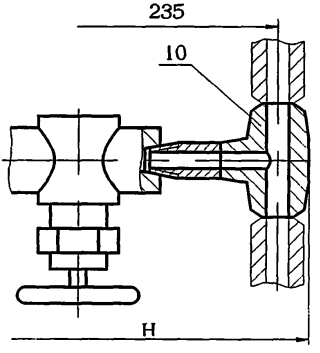

10-тройник переходный 2 ОСТ 26.260.466
Рисунок 6

Исполнение 7
Остальное см.исполнение 5

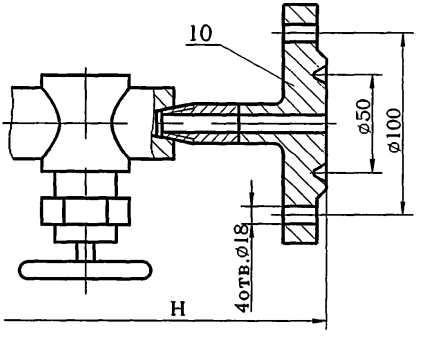

10-заглушка 3 ОСТ 26.260.466
Рисунок 7

Исполнение 8
Остальное см.исполнение 5

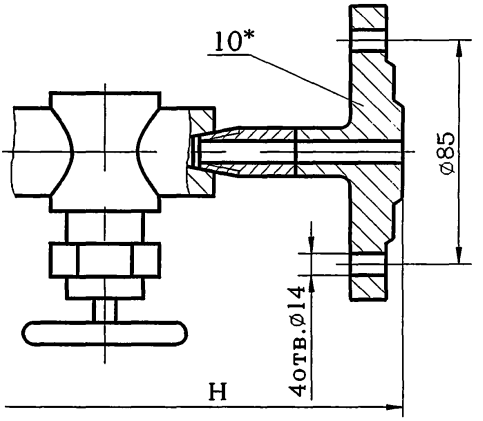

10*-заглушка 4 ОСТ 26.260.466

Рисунок 8

*Заглушку поз.10 в устройствах исполнений 4 и 8 для сосудов и аппаратов 1 и 2 группы применять с уплотнительной поверхностью «выступ» рисунок 24 ОСТ 26.260.466

Исполнение 9

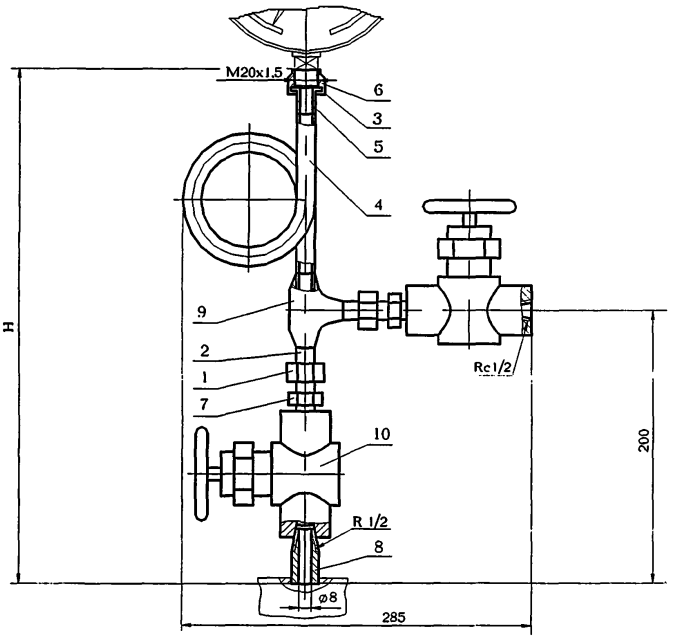

1-гайка накидная 1 ОСТ 26.260.465
2-ниппель шаровый 1 ОСТ 26.260.465
3-прокладка 1 ОСТ 26.260.465
4-трубка сифонная 4 ОСТ 26.260.465
5-ниппель 1 ОСТ 26.260.466
6-гайка накидная 1 ОСТ 26.260.466
7-штуцер концевой 1 ОСТ 26.260.466
8-штуцер проходной 1 ОСТ 26.260.466
9-тройник равнопроходный 1 ОСТ 26.260.466
10-задвижка ЗКС15-160-00 т/ф31лс77нж ТУ 26-07-1171

Рисунок 9

Исполнение 10
Остальное см.исполнение 9

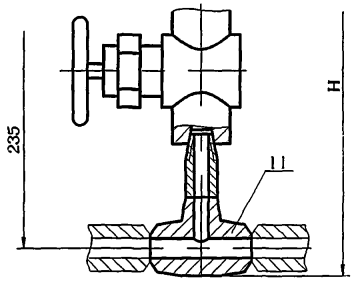

11-тройник переходный 2 ОСТ 26.260.466
Рисунок 10

Исполнение 11
Остальное см.исполнение 9

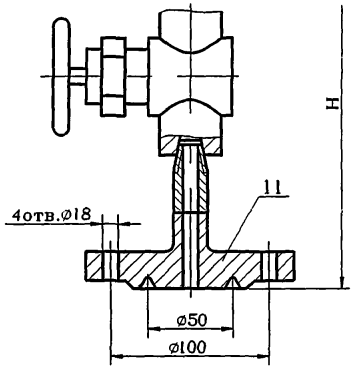

11-заглушка 3 ОСТ 26.260.466
Рисунок 11

Исполнение 12
Остальное см.исполнение 9

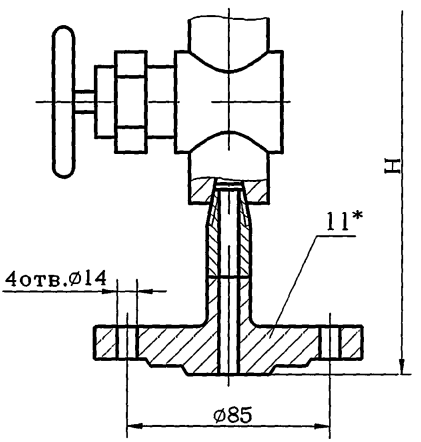

11*-заглушка 4 ОСТ 26.260.466

Рисунок 12

Исполнение 13

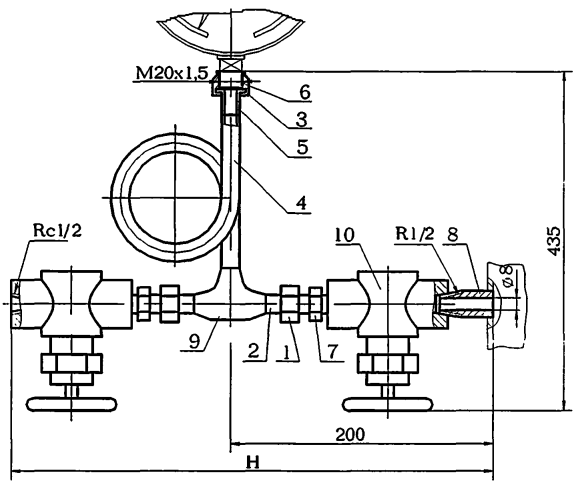

1-гайка накидная 1 ОСТ 26.260.465
2-ниппель шаровый 1 ОСТ 26.260.465
3-прокладка 1 ОСТ 26.260.465
4-трубка сифонная 4 ОСТ 26.260.465
5-ниппель 1 ОСТ 26.260.466
6-гайка накидная 1 ОСТ 26.260.466
7-штуцер концевой 1 ОСТ 26.260.466
8-штуцер проходной 1 ОСТ 26.260.466
9-тройник равнопроходный 1 ОСТ 26.260.466
10-задвижка ЗКС15-160-00 т/ф31лс77нж ТУ 26-07-1171

Рисунок 13

Исполнение 14
Остальное см.исполнение 13

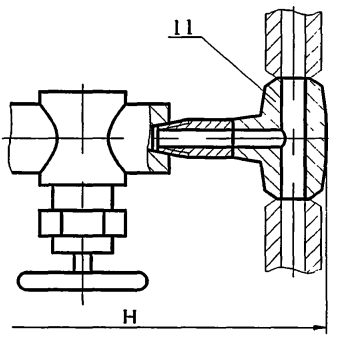

11-тройник переходный 2 ОСТ 26.260.466

Рисунок 14

Исполнение 15
Остальное см.исполнение13

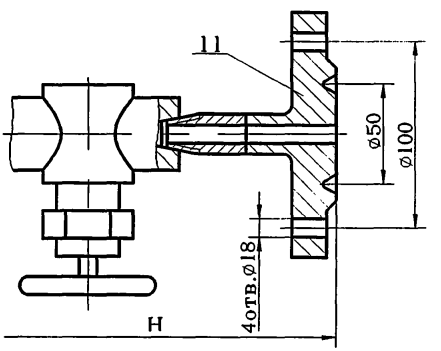

11-заглушка 3 ОСТ 26.260.466

Рисунок 15

Исполнение 16
Остальное см.исполнение 13

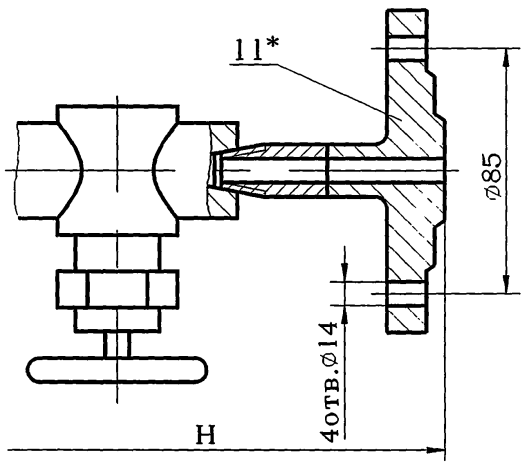

11*-заглушка 4 ОСТ 26.260.466

Рисунок 16

*Заглушку поз.11 в устройствах исполнений 12 и 16 для сосудов и аппаратов 1 и 2 группы применять с уплотнительной поверхностью «выступ» рисунок 24 ОСТ 26.260.466.

Таблица 4

Исполнение	Давление условное P_y, МПа	Температура среды, °С	H, мм	Масса, кг
1	16	До 80	265	4,6
2			320	5,0
3			315	8,0
4	4		300	6,0
5	16		350	4,6
6			405	5,0
7			400	8,0
8	4		385	6,0
9	16	До 450	455	5,0
10			510	5,5
11			505	8,5
12	4		490	6,5
13	16		350	5,0
14			405	5,5
15			400	8,5
16	4		385	6,5

Пример условного обозначения устройства измерения давления исполнения 2, материального исполнения 7, на P_y 16,0 МПа:

Устройство измерения давления 2-7-16,0 ОСТ 26.260.469-2000

3.2 Технические требования - по ОСТ 26.260.472

gost.e-ecolog.ru