ОСТ 26.260.468-2000

СТАНДАРТ ОТРАСЛИ

УСТРОЙСТВА ДЛЯ УСТАНОВКИ ПРИБОРОВ ИЗМЕРЕНИЯ ДАВЛЕНИЯ НА P_y 4,0 и 16,0 МПа (с двумя клапанами типа ВНИЛ)

Конструкция и размеры

gost.e-ecolog.ru

Предисловие

1 РАЗРАБОТАН Дочерним открытым акционерным обществом Центральное конструкторское бюро нефтеаппаратуры ДАО ЦКБН

2 ПРИНЯТ И ВВЕДЕН В ДЕЙСТВИЕ Техническим комитетом 260 «Оборудование химическое и нефтегазоперерабатывающее»

3 ВВЕДЕН ВПЕРВЫЕ

Настоящий документ не может быть полностью или частично воспроизведен, тиражирован и распространен без разрешения ДАО ЦКБН

II

СТАНДАРТ ОТРАСЛИ

УСТРОЙСТВА ДЛЯ УСТАНОВКИ ПРИБОРОВ ИЗМЕРЕНИЯ ДАВЛЕНИЯ НА P_y 4,0 и 16,0 МПа (с двумя клапанами ВНИЛ)

Конструкция и размеры

Дата введения 2000-12-01

1 Область применения

Настоящий стандарт устанавливает пределы применения, конструкцию и основные размеры устройств для установки приборов измерения давления на трубопроводах и аппаратах, применяемых в химической, нефтехимической, газовой и других смежных отраслях промышленности на условное давление 4,0 и 16,0 МПа , температуру от минус 40 до 200 °С и от минус 70 до 300 °С в зависимости от материального исполнения.

Материальное исполнение 5 – для неагрессивной среды со скоростью коррозии до 0,1 мм/год:

- природный газ с содержанием углекислоты до 1% объемных , сероводорода не более 20 мг/нм^3, нефтегазовая смесь, углеводородный конденсат, конденсационная вода, метанол, мехпримеси.

Материальное исполнение 6 - для агрессивной среды со скоростью коррозии свыше 0,1 мм/год:

- природный газ, углеводородный конденсат, нефтегазовая смесь, содержащие сероводород, вызывающий коррозионное растрескивание при парциальном давлении сероводорода более 0,0003 МПа;
- растворы щелочей, аминов, вызывающие коррозионное растрескивание;
- растворы гликолей, содержащие продукты окисления-муравьиную и уксусную кислоты.

ОАО "НИИхиммаш"
Зарегистрировано № 154 2000-09-13
Заместитель Генерального директора
_____ В.В. Раков

2 Нормативные ссылки

В настоящем стандарте использованы ссылки на следующие стандарты:

ОСТ 26.260.465-2000 Устройства для установки приборов измерения давления на P_y 1,6 МПа (с краном трехходовым). Конструкция и размеры

ОСТ 26.260.466-2000 Устройства для установки приборов измерения давления на P_y 4,0 и 16,0 МПа (с двумя вентилями). Конструкция и размеры

ОСТ 26.260.472-2000 Устройства для установки приборов измерения и отбора давления . Общие технические требования

ТУ 3742-008-31688214-95 Клапаны сальниковые DN 6;10; 15 мм PN16 МПа

3 Конструкция и размеры

3.1 По конструкции и размерам устройства имеют шестнадцать исполнений:

исполнения 1-8 - рисунки 1-8, таблица 1

исполнения 9-16 – рисунки 9-16, таблица 1.

Исполнение 1

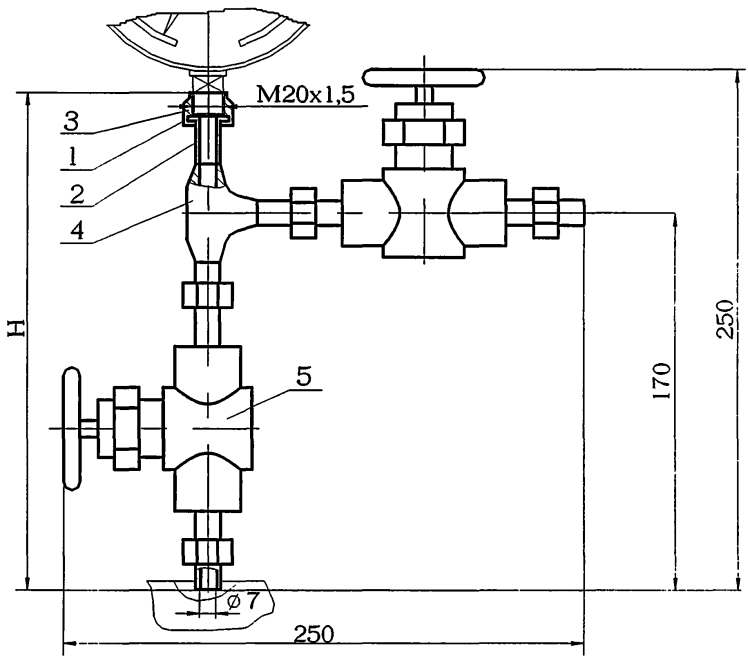

1-прокладка 1 ОСТ 26.260.465
2-ниппель 1 ОСТ 26.260.466
3-гайка накидная 1 ОСТ 26.260.466
4-тройник равнопроходный 1 ОСТ 26.260.466
5- клапан DN10, ВНИЛ.49111.011-09, М22×1,5 ТУ 3742-008-31688214 или клапан DN10, ВНИЛ.49111.011-25, М22×1,5 ТУ 3742-008-31688214

Рисунок 1

Исполнение 2
Остальное см.исполнение 1

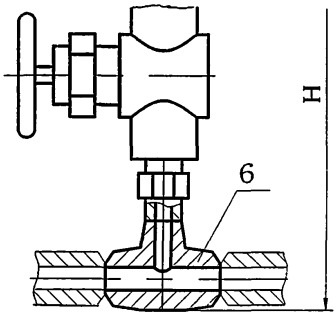

6-тройник переходный 2 ОСТ 26.260.466

Рисунок 2

Исполнение 3
Остальное см.исполнение 1

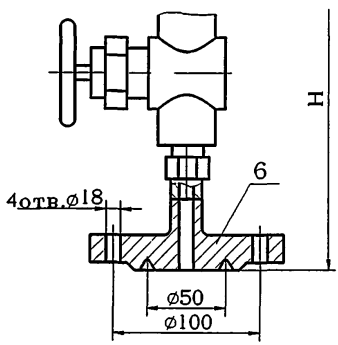

6-заглушка 3 ОСТ 26.260.466

Рисунок 3

Исполнение 4
Остальное см.исполнение 1

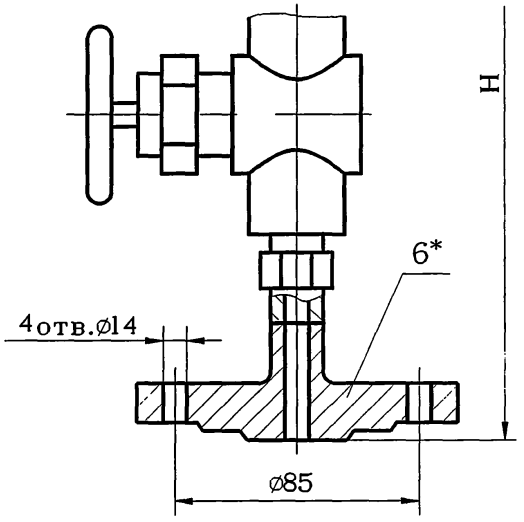

6*-заглушка 4 ОСТ 26.260.466

Рисунок 4

Исполнение 5

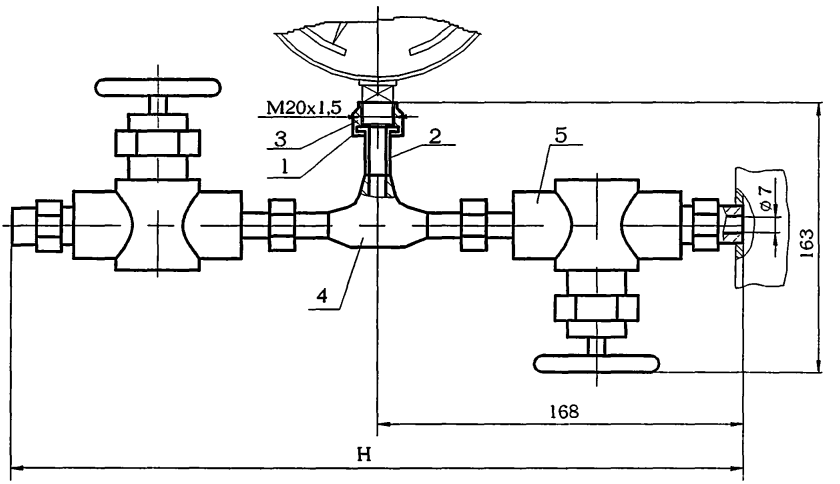

1-прокладка 1 ОСТ 26.260.465
2-ниппель 1 ОСТ 26.260.466
3-гайка накидная 1 ОСТ 26.260.466
4-тройник равнопроходный 1 ОСТ 26.260.466
5- клапан DN10, ВНИЛ.49111.011-09, М22×1,5, ТУ 3742-008-31688214 или клапан DN10, ВНИЛ.49111.011-25, М22×1,5, ТУ 3742-008-31688214

Рисунок 5

Исполнение 6
Остальное см.исполнение 5

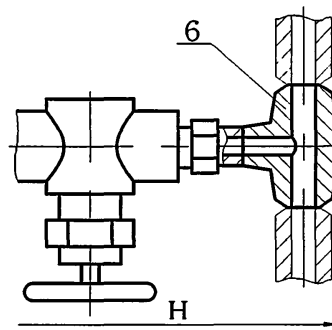

6-тройник переходный 2 ОСТ 26.260.466
Рисунок 6

Исполнение 7
Остальное см.исполнение 5

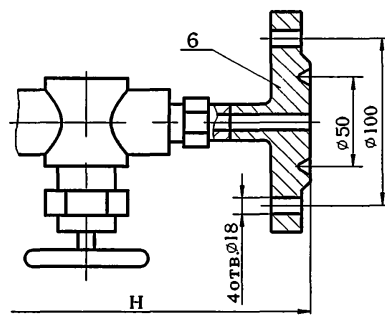

6-заглушка 3 ОСТ 26.260.466
Рисунок 7

Исполнение 8
Остальное см.исполнение 5

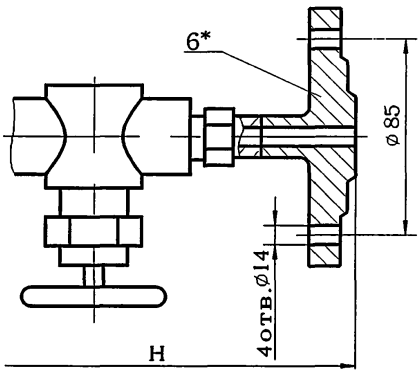

6*-заглушка 4 ОСТ 26.260.466

Рисунок 8

* Заглушку поз.6 в устройствах исполнений 4 и 8 для сосудов и аппаратов 1 и 2 группы применять с уплотнительной поверхностью «выступ» рисунок 24 ОСТ 26.260.466.

Исполнение 9

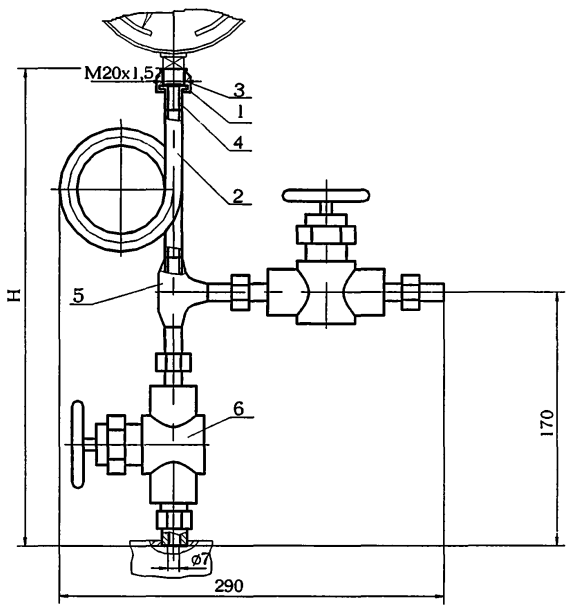

1-прокладка 1 ОСТ 26.260.465
2- трубка сифонная 4 ОСТ 26.260.465
3-гайка накидная 1 ОСТ 26.260.466
4- ниппель 1 ОСТ 26.260.466
5-тройник равнопроходный 2 ОСТ 26.260.466
6- клапан DN10, ВНИЛ.49111.011-09, М22×1,5, ТУ 3742-008-31688214 или клапан DN10, ВНИЛ.49111.011-25, М22×1,5, ТУ 3742-008-31688214

Исполнение 10
Остальное см.исполнение 9

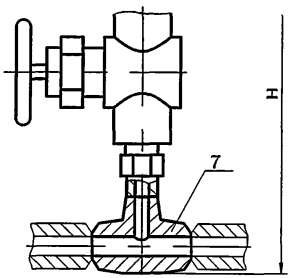

7-тройник переходный 2 ОСТ 26.260.466
Рисунок 10

Исполнение 11
Остальное см.исполнение 9

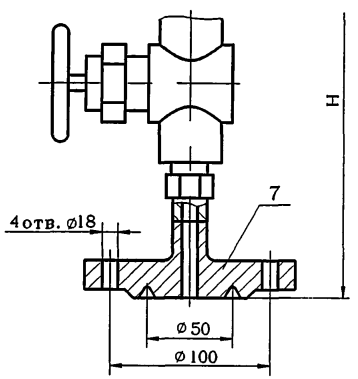

7-заглушка 3 ОСТ 26.260.466
Рисунок 11

Исполнение 12
Остальное см.исполнение 9

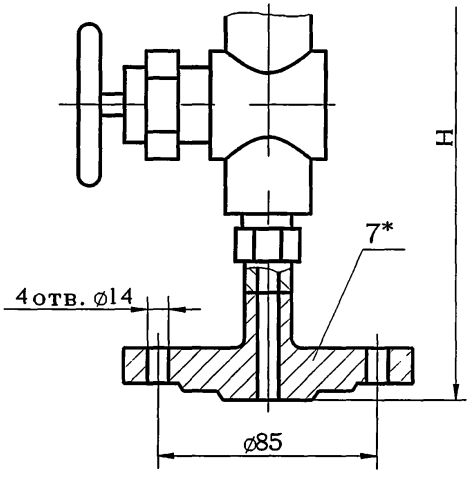

7*-заглушка 4 ОСТ 26.260.466

Рисунок 12

Исполнение 13

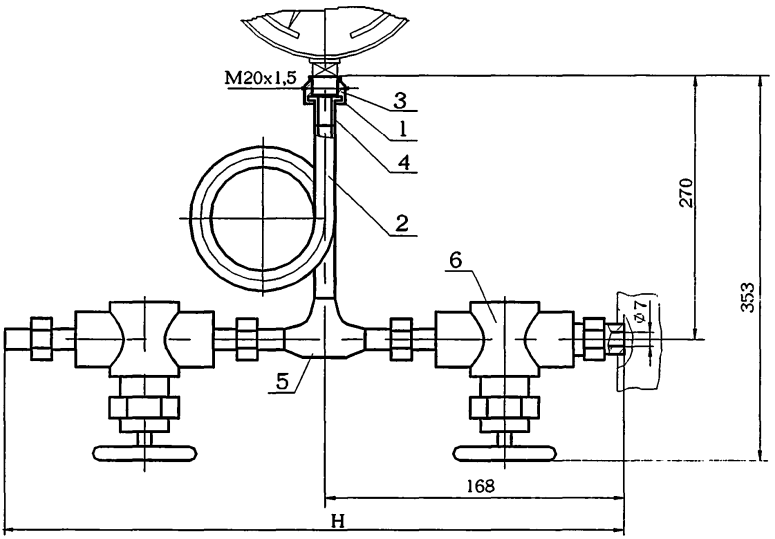

1-прокладка 1 ОСТ 26.260.465
2- трубка сифонная 4 ОСТ 26.260.465
3-гайка накидная 1 ОСТ 26.260.466
4- ниппель 1 ОСТ 26.260.466
5-тройник равнопроходный 1 ОСТ 26.260.466
6- клапан DN10, ВНИЛ.49111.011-09, М22×1,5 ТУ 3742-008-31688214 или клапан DN10, ВНИЛ.49111.011-25, М22×1,5 ТУ 3742-008-31688214

Рисунок 13

Исполнение 14
Остальное см.исполнение 13

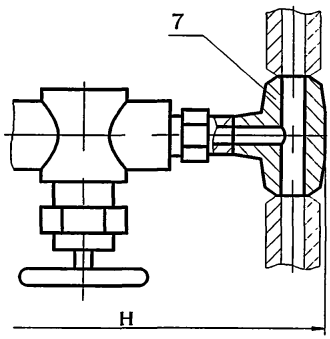

7-тройник переходный 2 ОСТ 26.260.466
Рисунок 14

Исполнение 15
Остальное см.исполнение13

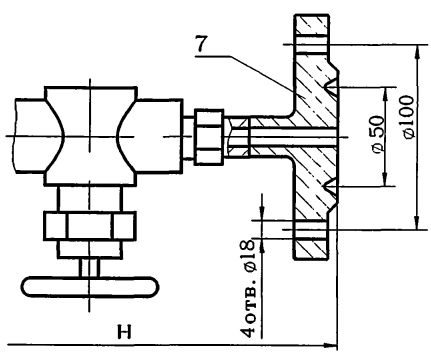

7-заглушка 3 ОСТ 26.260.466
Рисунок 15

Исполнение 16
Остальное см.исполнение 13

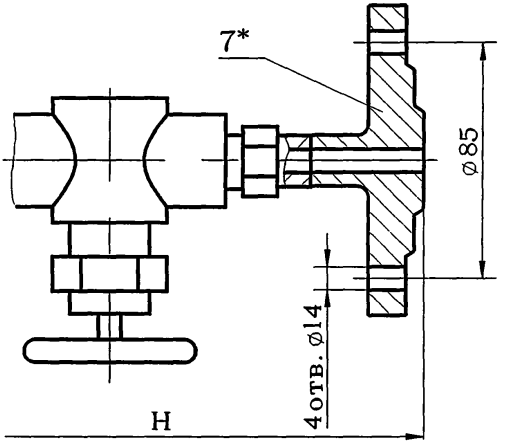

7*-заглушка 4 ОСТ 26.260.466

Рисунок 16

* Заглушку поз.7 в устройствах исполнений 12 и 16 для сосудов и аппаратов 1 и 2 группы применять с уплотнительной поверхностью «выступ» рисунок 24 ОСТ 26.260.466

Таблица 1

Исполнение	Давление условное P_y, МПа	Температура среды, °С	H, мм	Масса, кг
1	16	До 80	250	1,5
2			303	1,9
3			300	5,0
4	4		285	3,0
5	16		336	1,5
6			389	1,9
7			386	5,0
8	4		370	3,0
9	16	До 450	440	2,0
10			493	2,4
11			490	5,5
12	4		474	3,5
13	16		336	2,0
14			389	2,4
15			386	5,5
16	4		370	3,5

Пример условного обозначения устройства измерения давления исполнения 2, материального исполнения 5, на P_y 16,0 МПа :

Устройство измерения давления 2-5-16,0 ОСТ 26.260.468-2000

3.2 Технические требования – по ОСТ 26.260.472

gost.e-ecolog.ru