СТАНДАРТ ОТРАСЛИ

УСТРОЙСТВА ДЛЯ УСТАНОВКИ ПРИБОРОВ ИЗМЕРЕНИЯ ДАВЛЕНИЯ НА P_y 4,0 и 16,0 МПа (с двумя клапанами типа 15нж 54бк)

Конструкция и размеры

gost.e-ecolog.ru

Предисловие

1 РАЗРАБОТАН Дочерним открытым акционерным обществом Центральное конструкторское бюро нефтеаппаратуры ДАО ЦКБН

2 ПРИНЯТ И ВВЕДЕН В ДЕЙСТВИЕ Техническим комитетом 260 «Оборудование химическое и нефтегазоперерабатывающее»

3 ВЗАМЕН АТК 24.201.03 – 90 в части устройств с двумя вентилями 15нж54бк.

4 ВВЕДЕН ВПЕРВЫЕ

Настоящий документ не может быть полностью или частично воспроизведен, тиражирован и распространен без разрешения ДАО ЦКБН

СТАНДАРТ ОТРАСЛИ

УСТРОЙСТВА ДЛЯ УСТАНОВКИ ПРИБОРОВ ИЗМЕРЕНИЯ ДАВЛЕНИЯ НА P_y 4,0 и 16,0 МПа (с двумя клапанами)

Конструкция и размеры

Дата введения 2000-12-01

1 Область применения

Настоящий стандарт устанавливает пределы применения, конструкцию и основные размеры устройств для установки приборов измерения давления на трубопроводах и аппаратах, применяемых в химической, нефтехимической, газовой и других смежных отраслях промышленности на условное давление 4.0 и 16,0 МПа , температуру от минус 40 до 300 °С для агрессивной среды со скоростью коррозии свыше 0,1 мм/год. Состав среды для материального исполнения 3, в том числе

- природный газ, углеводородный конденсат, нефтегазовая смесь, содержащие сероводород, вызывающий коррозионное растрескивание при парциальном давлении сероводорода более 0,0003 МПа;
- растворы щелочей, аминов, вызывающие коррозионное растрескивание;
- растворы гликолей, содержащие продукты окисления-муравьиную и уксусную кислоты.

Состав среды для материального исполнения 4:

- тоже, что и для материального исполнения 3, в том числе:
- природный газ, метанол, пластовая вода, содержащая хлориды более 50 г/л.

ОАО "НИИхиммаш"
Зарегистрировано № 153 2000-09-1
Заместитель Генерального директора
В.В. Раков

2 Нормативные ссылки

В настоящем стандарте использованы ссылки на следующие стандарты:

ОСТ 26.260.465-2000 Устройства для установки приборов измерения давления на Ру 1,6 МПа (с краном трехходовым). Конструкция и размеры

ОСТ 26.260.466-2000 Устройства для установки приборов измерения давления на Ру 4,0 и 16,0 МПа (с двумя вентилями) . Конструкция и размеры

ОСТ 26.260.472-2000 Устройства для установки приборов измерения и отбора давления . Общие технические требования

ТУ 26-07-1418-86 Клапаны запорные стальные Ру 16 МПа (160 кгс/см^2). Технические условия

3 Конструкция и размеры

3.1 По конструкции и размерам устройства имеют шестнадцать исполнений:

исполнения 1-8 - рисунки 1-8, таблица 1

исполнения 9-16 – рисунки 9-16, таблица 1.

Исполнение 1

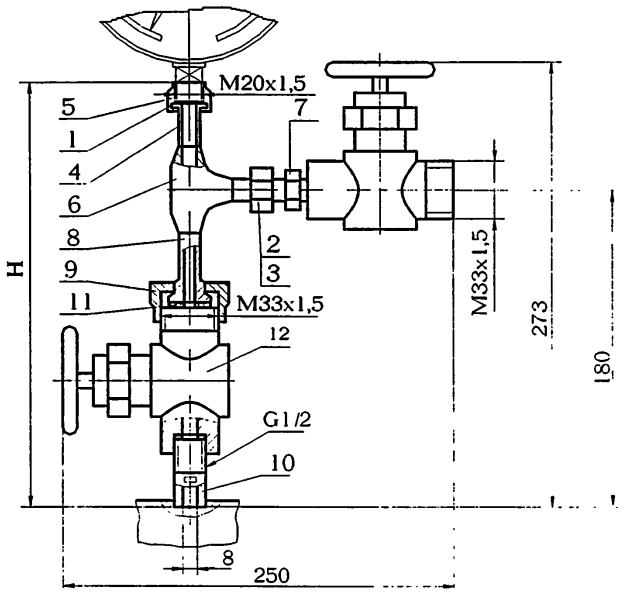

1-прокладка 1 ОСТ 26.260.465
2-ниппель шаровый 1 ОСТ 26.260.465
3-гайка накидная 1 ОСТ 26.260.465
4-ниппель 1 ОСТ 26.260.466
5-гайка накидная 1 ОСТ 26.260.466
6-тройник равнопроходный 1 ОСТ 26.260.466
7-штуцер концевой 1 ОСТ 26.260.467
8-штуцер 1 ОСТ 26.260.467
9-гайка 1 ОСТ 26.260.467
10-штуцер ввертной 1 ОСТ 26.260.467
11-прокладка 1 ОСТ 26.260.467
12-клапан $Д_у$ 15 $Р_у$ 16,0 МПа т/ф 15нж54бк (П3.2286-015) ТУ 26-07-1418 или клапан $Д_у$ 15 $Р_у$ 16,0 МПа т/ф 15нж54бк1 (П3.2286-015-03) ТУ 26-07-1418

Рисунок 1

Исполнение 2
Остальное см.исполнение1

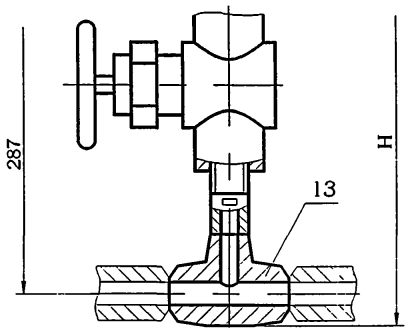

13-тройник переходный 2 ОСТ 26.260.466
Рисунок 2

Исполнение 3
Остальное см.исполнение 1

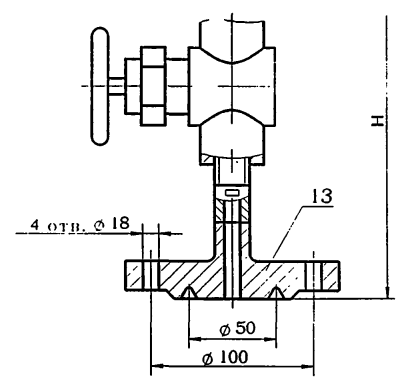

13-заглушка 3 ОСТ 26.260.466
Рисунок 3

Исполнение 4
Остальное см.исполн.1

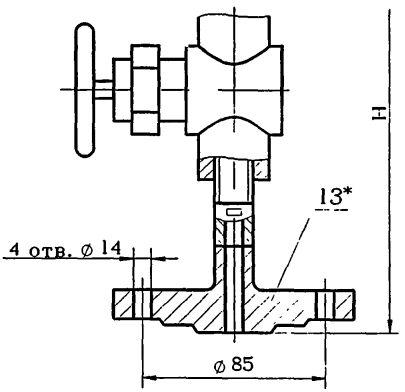

13*-заглушка 4 ОСТ 26.260.466

Рисунок 4

Исполнение 5

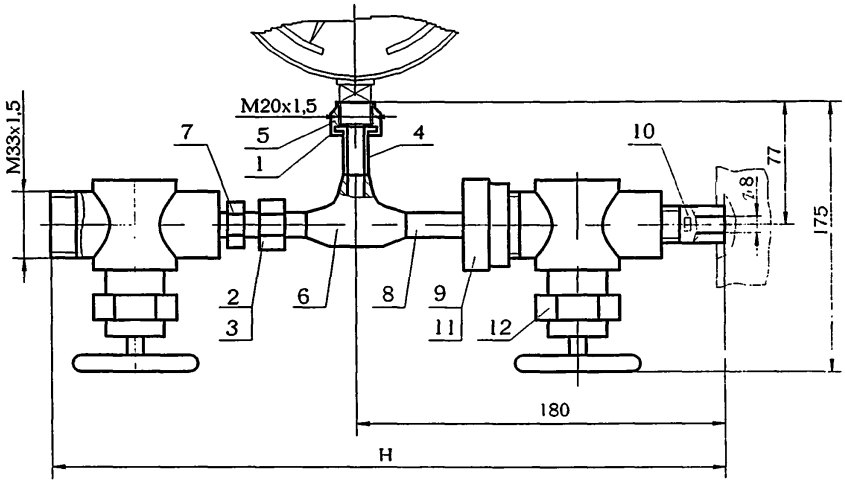

1-прокладка 1 ОСТ 26.260.465
2-ниппель шаровый 1 ОСТ 26.260.465
3-гайка накидная 1 ОСТ 26.260.465
4-ниппель 1 ОСТ 26.260.466
5-гайка накидная 1 ОСТ 26.260.466
6-тройник равнопроходный 1 ОСТ 26.260.466
7-штуцер концевой 1 ОСТ 26.260.467
8-штуцер 1 ОСТ 26.260.467
9-гайка 1 ОСТ 26.260.467
10-штуцер ввертной 1 ОСТ 26.260.467
11-прокладка 1 ОСТ 26.260.467
12-клапан $Д_у$ 15 $Р_у$ 16,0 МПа т/ф 15нж54бк (П3.2286-015) ТУ 26-07-1418 или клапан $Д_у$ 15 $Р_у$ 16,0 МПа т/ф 15нж54бк1 (П3.2286-015-03) ТУ 26-07-1418

Рисунок 5

Исполнение 6
Остальное см.исполнение5

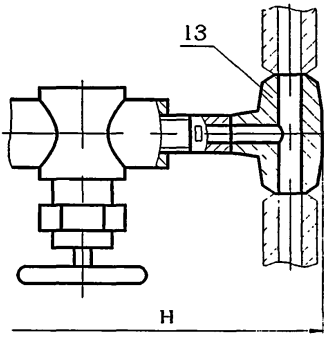

13-тройник переходной 2 ОСТ 26.260.466

Рисунок 6

Исполнение 7
Остальное см.исполнение 5

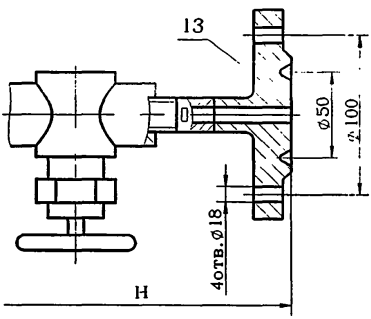

13-заглушка 3 ОСТ 26.260.466

Рисунок 7

Исполнение 8
Остальное см.исполнение 5

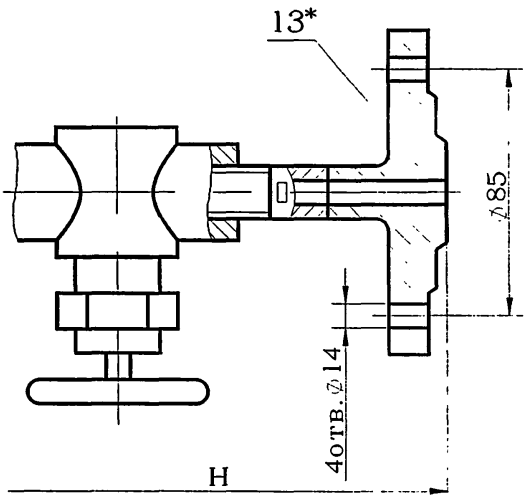

13*-заглушка 4 ОСТ 26.260.466

Рисунок 8

* Заглушку поз.13 в устройствах исполнений 4 и 8 для сосудов и аппаратов 1 и 2 группы применять с уплотнительной поверхностью «выступ» рисунок 24 ОСТ 26.260.466

Исполнение 9

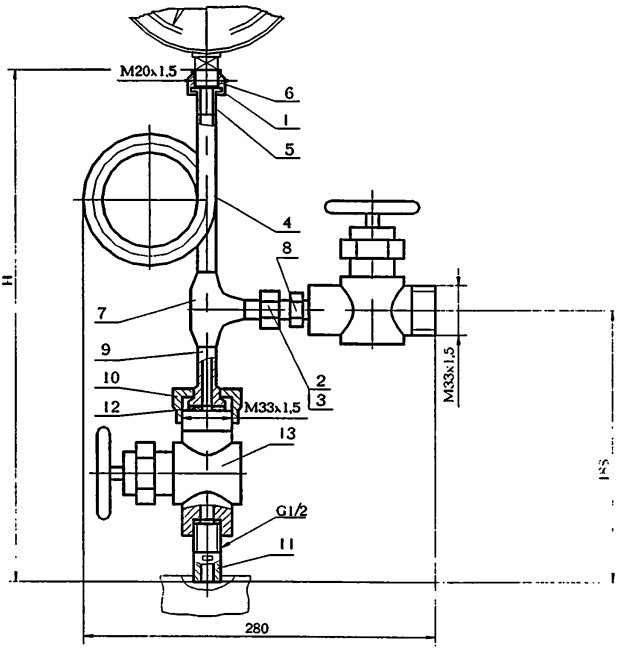

1-прокладка 1 ОСТ 26.260.465
2-ниппель шаровый 1 ОСТ 26.260.465
3-гайка накидная 1 ОСТ 26.260.465
4-трубка сифонная 4 ОСТ 26.260.465
5-ниппель 1 ОСТ 26.260.466
6-гайка накидная 1 ОСТ 26.260.466
7-тройник равнопроходный 1 ОСТ 26.260.466
8-штуцер концевой 1 ОСТ 26.260.467
9-штуцер 1 ОСТ 26.260.467
10-гайка 1 ОСТ 26.260.467
11-штуцер ввертной 1 ОСТ 26.260.467
12-прокладка 1 ОСТ 26.260.467
13-клапан $Д_у$ 15 $Р_у$ 16,0 МПа т/ф 15нж54бк (П3.2286-015) ТУ 26-07-1418 или клапан $Д_у$ 15 $Р_у$ 16,0 МПа т/ф 15нж54бк1 (П3.2286-015-03) ТУ 26-07-1418

Рисунок 9

Исполнение 10
Остальное см.исполнение 9

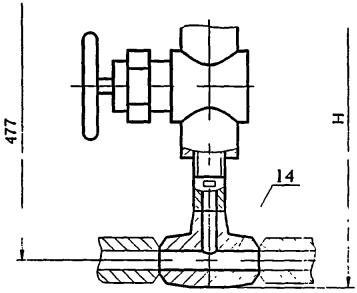

14-тройник переходной 2 ОСТ 26.260.466

Рисунок 10

Исполнение 11
Остальное см.исполнение 9

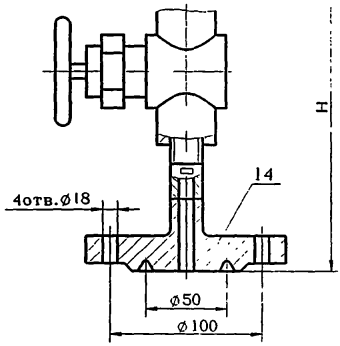

14-заглушка 3 ОСТ 26.260.466

Рисунок 11

Исполнение 12
Остальное см.исполнение 9

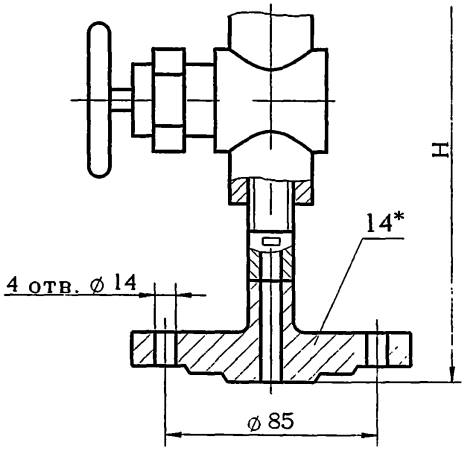

14*-заглушка 4 ОСТ 26.260.466

Рисунок 12

Исполнение 13

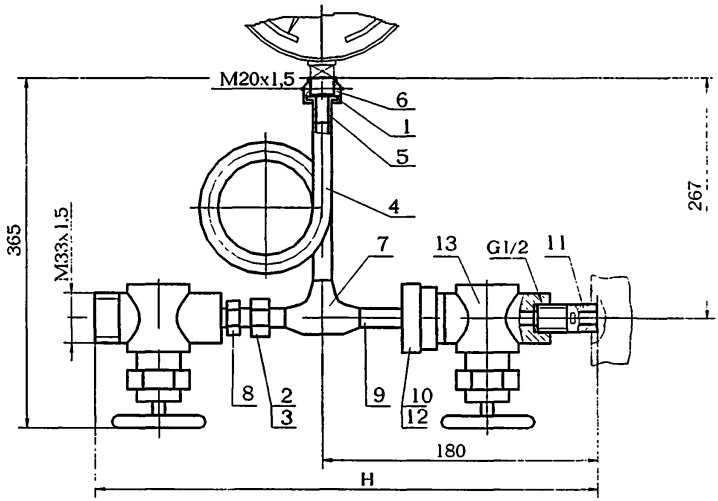

1-прокладка 1 ОСТ 26.260.465
2-ниппель шаровый 1 ОСТ 26.260.465
3-гайка накидная 1 ОСТ 26.260.465
4-трубка сифонная 4 ОСТ 26.260.465
5-ниппель 1 ОСТ 26.260.466
6-гайка накидная 1 ОСТ 26.260.466
7-тройник равнопроходный 1 ОСТ 26.260.466
8-штуцер концевой 1 ОСТ 26.260.467
9-штуцер 1 ОСТ 26.260.467
10-гайка 1 ОСТ 26.260.467
11-штуцер ввертной 1 ОСТ 26.260.467
12-прокладка 1 ОСТ 26.260.467
13-клапан $Д_у$ 15 $Р_у$ 16,0 МПа т/ф 15нж54бк (П3.2286-015) ТУ 26-07-1418 или клапан $Д_у$ 15 $Р_у$ 16,0 МПа т/ф 15нж54бк1 (П3.2286-015-03) ТУ 26-07-1418

Рисунок 13

Исполнение 14
Остальное см.исполнение13

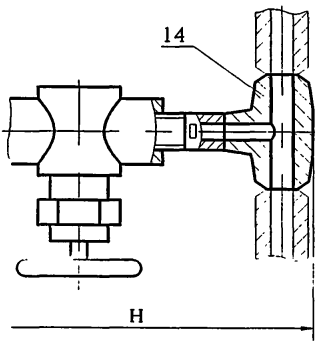

14-тройник переходный 2 ОСТ 26.260.466

Рисунок 14

Исполнение 15
Остальное см.исполнение13

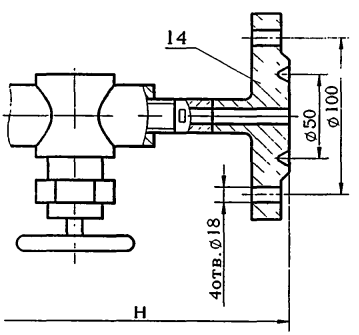

14-заглушка 3 ОСТ 26.260.466

Рисунок 15

Исполнение 16
Остальное см.исполнение 13

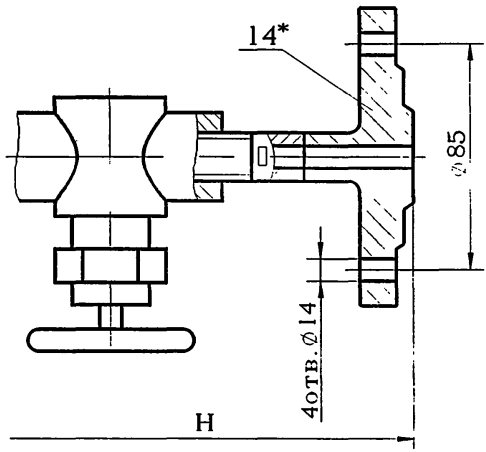

14*-заглушка 4 ОСТ 26.260.466

Рисунок 16

*Заглушку поз.14 в устройствах исполнений 12 и 16 для сосудов и аппаратов 1 и 2 группы применять с уплотнительной поверхностью «выступ» рисунок 24 ОСТ 26.260.466.

3.1.1 Конструкция и размеры штуцера концевого устройства исполнения 1 должны соответствовать указанным на рисунке 17.

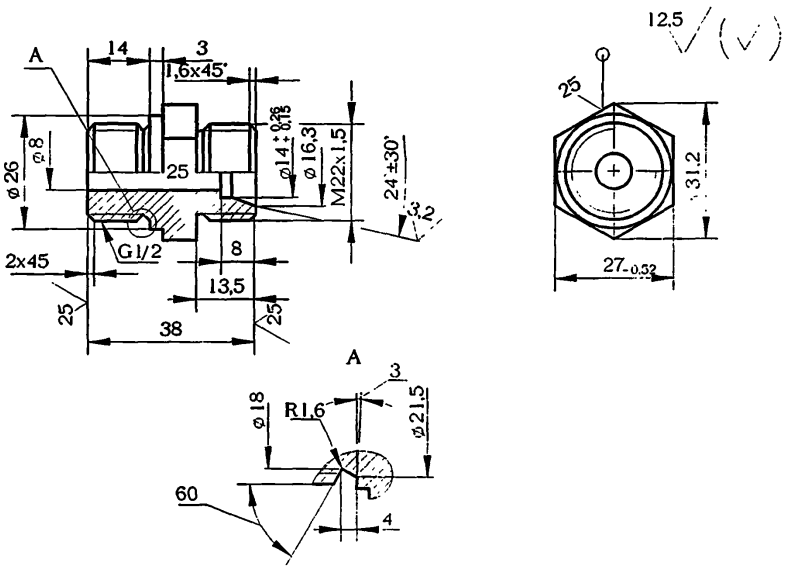

Рисунок 17

Примечание – Масса – 0,14 кг

Пример условного обозначения штуцера концевого устройства исполнения 1, материального исполнения 3:

Штуцер концевой 1-3 ОСТ 26.260.467-2000

3.1.2 Конструкция и размеры штуцера устройства исполнения 3 должны соответствовать указанным на рисунке 18.

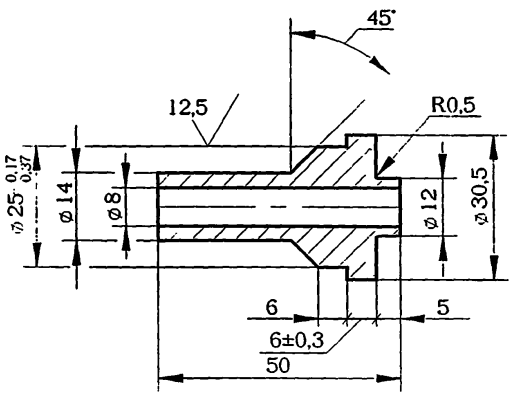

Рисунок 18

Примечание – Масса – 0,08 кг

Пример условного обозначения штуцера устройства исполнения 1, материального исполнения 3:

Штуцер 1-3 ОСТ 26.260.467-2000

3.1.3 Конструкция и размеры гайки устройства исполнения 1 должны соответствовать указанным на рисунке 19.

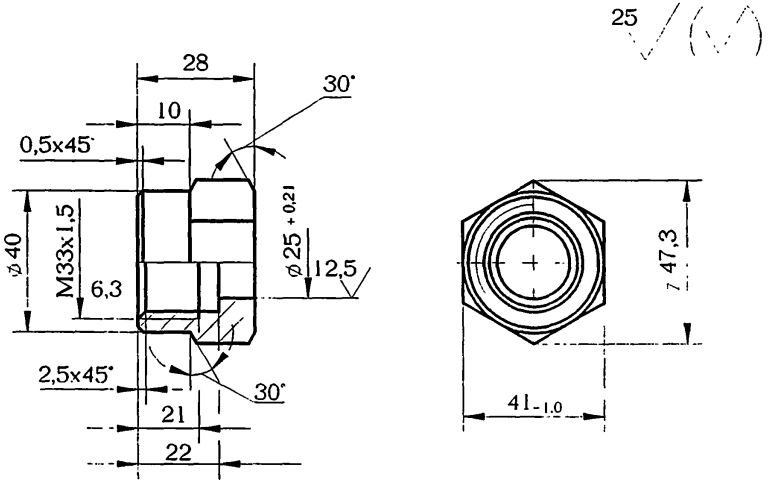

Рисунок 19

Примечание –Масса – 0,121 кг

Пример условного обозначения гайки устройства исполнения 1, материального исполнения 3:

Гайка 1-3 ОСТ 26.260.467-2000

3.1.4 Конструкция и размеры штуцера ввертного устройства исполнения 1 должны соответствовать указанным на рисунке 20.

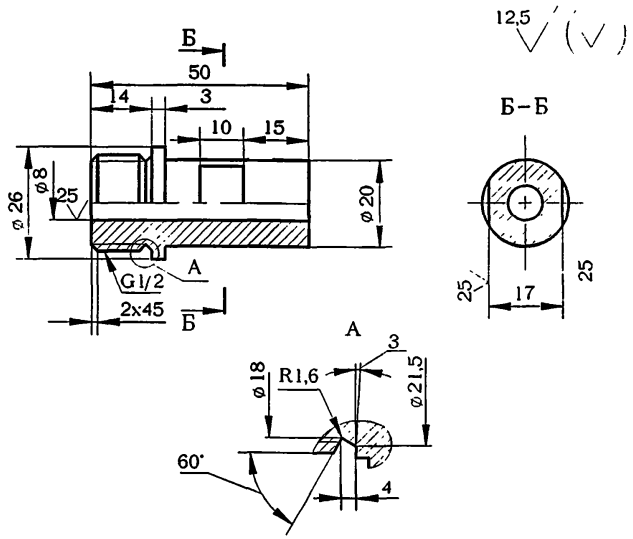

Рисунок 20

Примечание – Масса – 0,11 кг

Пример условного обозначения штуцера ввертного устройства исполнения 1, материального исполнения 3:

Штуцер ввертной 1-3 ОСТ 26.260.467-2000

3.1.5 Конструкция и размеры прокладки устройства исполнения 1 должны соответствовать указанным на рисунке 21.

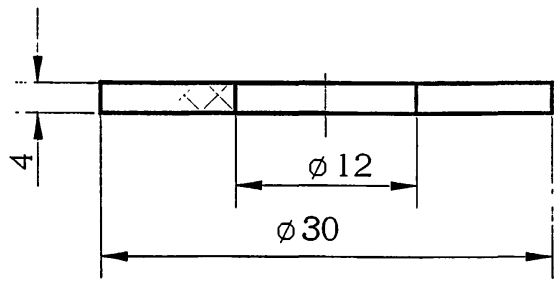

Рисунок 21

Примечание – Масса- 0,002 кг

Пример условного обозначения прокладки устройства исполнения 1, из паронита марки ПОН:

Прокладка 1-ПОН ОСТ 26.260.467-2000

Таблица 1

Исполнение	Давление условное P_y, МПа	Температура среды, °С	H, мм	Масса, кг
1	16	До 80	250	2,1
2			305	2,6
3			300	5,6
4	4		285	3,6
5	16		325	2,1
6			380	2,6
7			375	5,6
8	4		360	3,6
9	16	До 450	440	2,6
10			495	3,4
11			490	6,5
12	4		475	4,5
13	16		325	2,6
14			380	3,4
15			375	6,5
16	4		360	4,5

Пример условного обозначения устройства измерения давления исполнения 2, материального исполнения 3, на P_y 16,0 МПа:

Устройство измерения давления 2-3-16,0 ОСТ 26.260.467-2000

3.2 Технические требования - по ОСТ 26.260.472

gost.e-ecolog.ru