СТАНДАРТ ОТРАСЛИ

УСТРОЙСТВА ДЛЯ УСТАНОВКИ ПРИБОРОВ ИЗМЕРЕНИЯ ДАВЛЕНИЯ НА P_y 4,0 и 16,0 МПа (с одним клапаном типа 15нж54бк)

Конструкция и размеры

gost.e-ecolog.ru

Предисловие

1 РАЗРАБОТАН Дочерним открытым акционерным обществом Центральное конструкторское бюро нефтеаппаратуры ДАО ЦКБН

2 ПРИНЯТ И ВВЕДЕН В ДЕЙСТВИЕ Техническим комитетом 260 «Оборудование химическое и нефтегазоперерабатывающее»

3 ВЗАМЕН АТК 24.201.03 – 90 в части устройства с одним клапаном 15нж54бк и 15нж54бк1

4 ВВЕДЕН ВПЕРВЫЕ

Настоящий документ не может быть полностью или частично воспроизведен, тиражирован и распространен без разрешения ДАО ЦКБН

СТАНДАРТ ОТРАСЛИ

УСТРОЙСТВА ДЛЯ УСТАНОВКИ ПРИБОРОВ ИЗМЕРЕНИЯ ДАВЛЕНИЯ НА P_y 4,0 и 16,0 МПа
(с одним клапаном 15нж54бк)

Конструкция и размеры

Дата введения 2001-02-01

1 Область применения

Настоящий стандарт устанавливает конструкцию, пределы применения и основные размеры устройств для установки приборов измерения давления на трубопроводах и аппаратах, применяемых в химической, нефтехимической, газовой и других смежных отраслях промышленности на условное давление 4,0 и 16,0 МПа, температуру от минус 40 до 300 °С.

Устройства с одним клапаном предназначены для измерения давления следующих сред:

- газы горючие природные по ОСТ 51.40;
- другие газы, не содержащие пластовую воду, механические примеси, парафины и другие конденсирующиеся и кристаллизирующиеся вещества;
- жидкости, не замерзающие в диапазоне температур окружающего воздуха, не содержащие механических примесей и других веществ, выпадающих в осадок, не содержащие парафины и другие кристаллизирующиеся вещества, не вязкие жидкости.

Во всех остальных случаях применяются устройства для измерения давления с двумя клапанами по ОСТ 26.260.467.

ОАО "НИИхиммаш"
Зарегистрировано № 167 2001-02-23
Заместитель Генерального директора
Раков

2 Нормативные ссылки

В настоящем стандарте использованы ссылки на следующие стандарты:

ОСТ 26.260.465-2000 Устройства для установки приборов измерения давления на P_y 1,6 МПа (с краном трехходовым). Конструкция и размеры

ОСТ 26.260.466-2000 Устройства для установки приборов измерения давления на P_y 4,0 и 16,0 МПа (с двумя вентилями). Конструкция и размеры

ОСТ 26.260.467-2000 Устройства для установки приборов измерения давления на Ру 4,0 и 16,0 МПа (с двумя клапанами типа 15нж54бк). Конструкция и размеры

ОСТ 26.260.472-2000 Устройства для установки приборов измерения и отбора давления . Общие технические требования

ОСТ 51.40-93 Газы горючие природные поставляемые и транспортируемые по магистральным газопроводам. Технические условия

ТУ 26-07-1418-86 Клапаны запорные стальные Ду 15, Ру 16 МПа (160 кгс/см^2). Технические условия

3 Конструкция и размеры

3.1 По конструкции и размерам устройства имеют шестнадцать исполнений:

исполнения 1-8 - рисунки 1-8, таблица 1

исполнения 9-16 – рисунки 9-16, таблица 1.

Исполнение 1

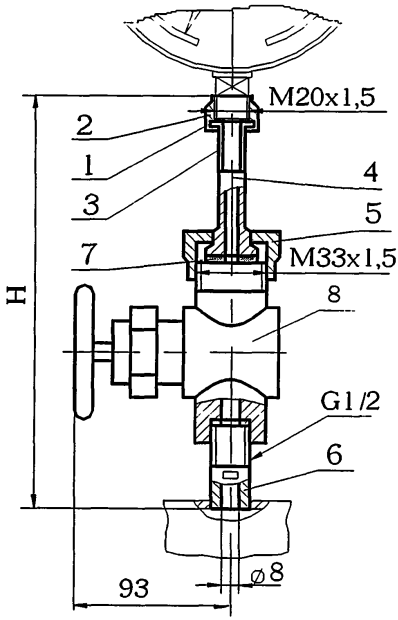

1-прокладка 1 ОСТ 26.260.465
2-гайка накидная 1 ОСТ 26.260.466
3-ниппель 1 ОСТ 26.260.466
4-штуцер 1 ОСТ 26.260.467
5-гайка 1 ОСТ 26.260.467
6-штуцер ввертной 1 ОСТ 26.260.467
7-прокладка 1 ОСТ 26.260.467
8-клапан $Д_у$ 15 $Р_у$ 16,0 МПа т/ф 15нж54бк (П3.2286-015) ТУ 26-07-1418 или клапан $Д_у$ 15 $Р_у$ 16,0 МПа т/ф 15нж54бк1 (П3.2286-015-03) ТУ 26-07-1418

Рисунок 1

Исполнение 2
Остальное см исполнение1

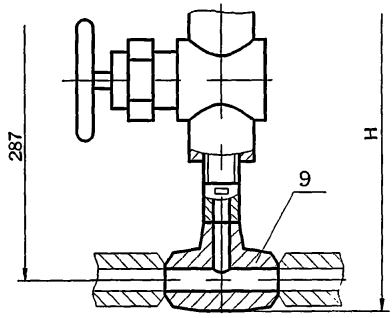

9-тройник переходный 2 ОСТ 26.260.466
Рисунок 2

Исполнение 3
Остальное см.исполнение 1

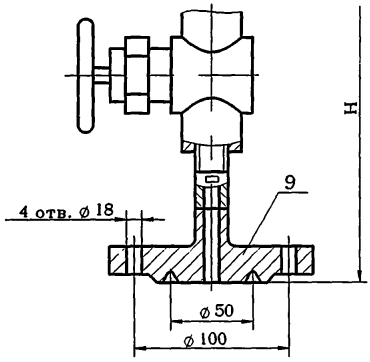

9-заглушка 3 ОСТ 26.260.466
Рисунок 3

Исполнение 4
Остальное см.исполн.1

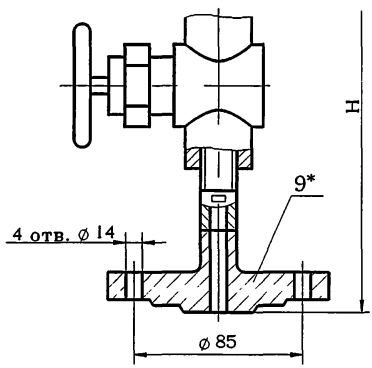

9*-заглушка 4 ОСТ 26.260.466

Рисунок 4

Исполнение 5

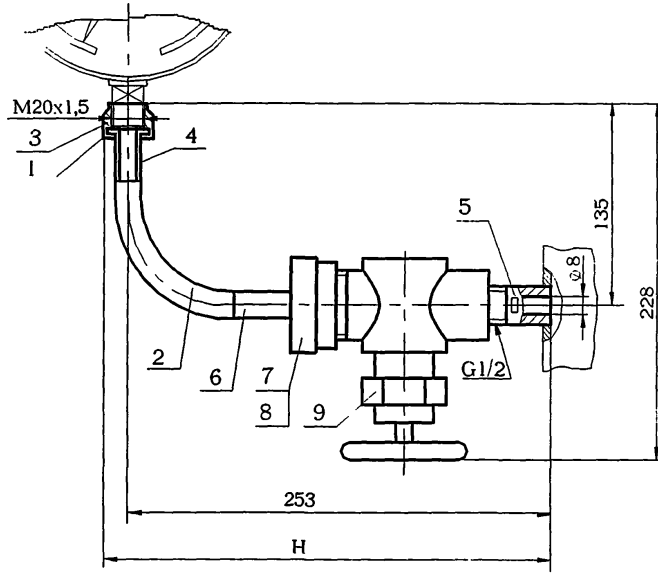

1-прокладка 1 ОСТ 26.260.465
2-трубка сифонная 7 ОСТ 26.260.465
3-гайка накидная 1 ОСТ 26.260.466
4- ниппель 1 ОСТ 26.260.466
5- штуцер ввертной 1 ОСТ 26.260.467
6- штуцер 1 ОСТ 26.260.467
7- гайка 1 ОСТ 26.260.467
8- прокладка 1 ОСТ 26.260.467
9-клапан $Д_у$ 15 $Р_у$ 16,0 МПа т/ф 15нж54бк (П3.2286-015) ТУ 26-07-1418 или клапан $Д_у$ 15 $Р_у$ 16,0 МПа т/ф 15нж54бк1 (П3.2286-015-03) ТУ 26-07-1418

Рисунок 5

Исполнение 6
Остальное см.исполнение5

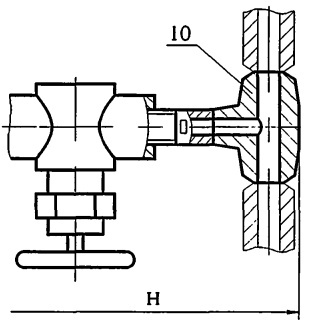

10-тройник переходной 2 ОСТ 26.260.466

Рисунок 6

Исполнение 7
Остальное см.исполнение 5

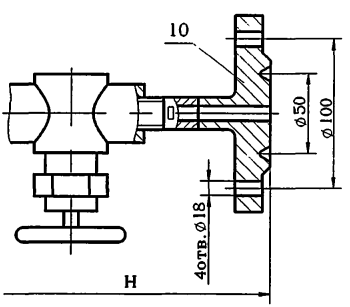

10-заглушка 3 ОСТ 26.260.466

Рисунок 7

Исполнение 8
Остальное см.исполнение 5

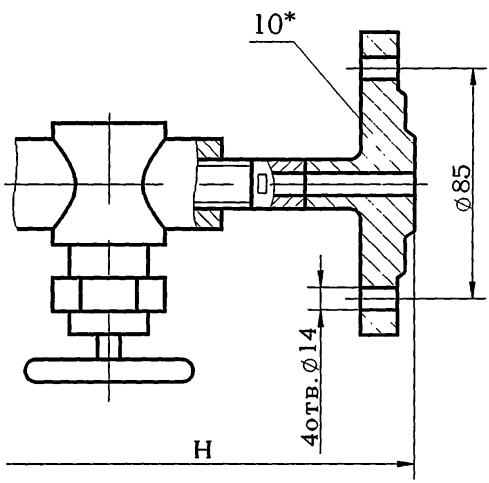

10*-заглушка 4 ОСТ 26.260.466

Рисунок 8

* Заглушку поз. 9 и 10 в устройствах исполнений соответственно 4 и 8 для сосудов и аппаратов 1 и 2 группы применять с уплотнительной поверхностью «выступ» рисунок 24 ОСТ 26.260.466.

Исполнение 9

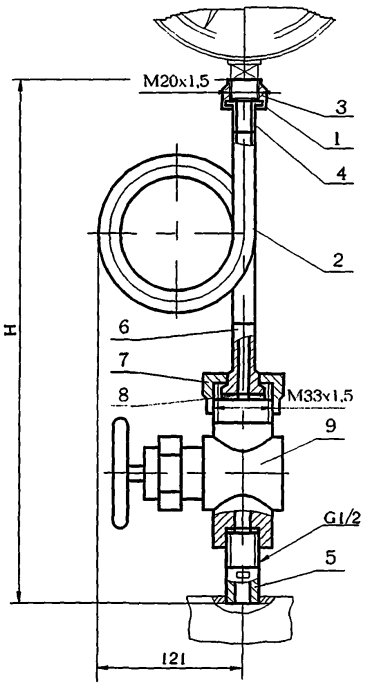

1-прокладка 1 ОСТ 26.260.465
2-трубка сифонная 4 ОСТ 26.260.465
3-гайка накидная 1 ОСТ 26.260.466
4-ниппель 1 ОСТ 26.260.466
5-штуцер ввертной 1 ОСТ 26.260.467
6-штуцер 1 ОСТ 26.260.467
7 -гайка 1 ОСТ 26.260.467
8-прокладка 1 ОСТ 26.260.467
9-клапан $Д_у$ 15 $Р_у$ 16,0 МПа т/ф 15нж54бк (П3.2286-015) ТУ 26-07-1418 или клапан $Д_у$ 15 $Р_у$ 16,0 МПа т/ф 15нж54бк1 (П3.2286-015-03) ТУ 26-07-1418

Рисунок 9

Исполнение 10
Остальное см.исполнение 9

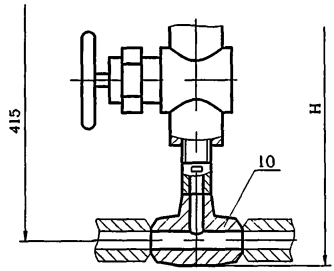

10-тройник переходной 2 ОСТ 26.260.466

Рисунок 10

Исполнение 11
Остальное см.исполнение 9

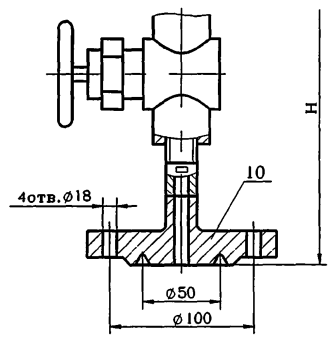

10-заглушка 3 ОСТ 26.260.466

Рисунок 11

Исполнение 12
Остальное см.исполнение 9

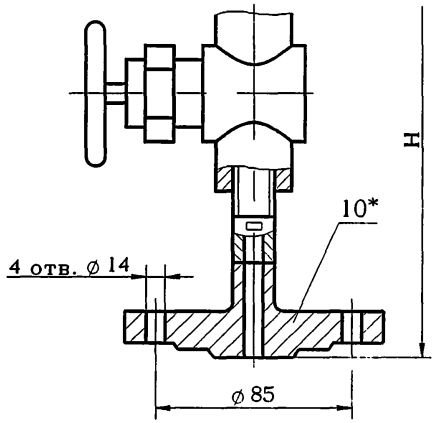

10*-заглушка 4 ОСТ 26.260.466

Рисунок 12

Исполнение 13

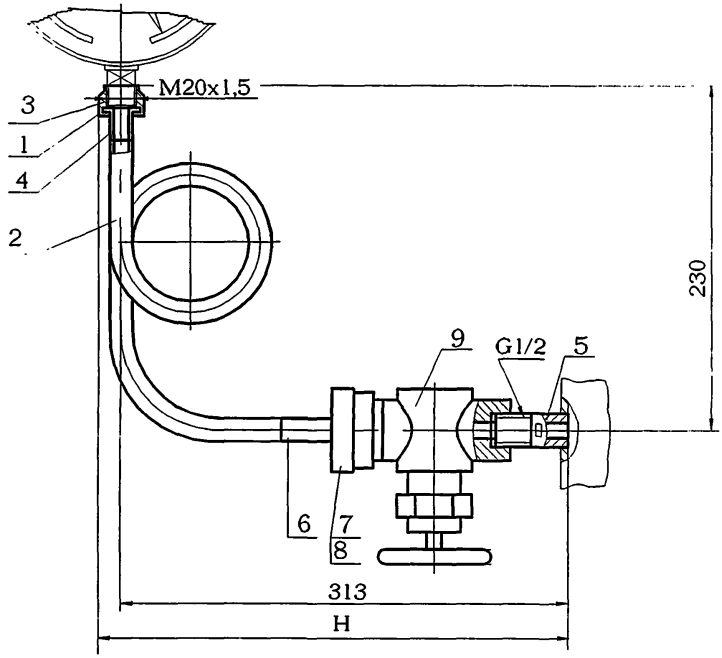

1-прокладка 1 ОСТ 26.260.465
2-трубка сифонная 1 ОСТ 26.260.465
3-гайка накидная 1 ОСТ 26.260.466
4-ниппель 1 ОСТ 26.260.466
5-штуцер ввертной 1 ОСТ 26.260.467
6-штуцер 1 ОСТ 26.260.467
7-гайка 1 ОСТ 26.260.467
8-прокладка 1 ОСТ 26.260.467
9-клапан $Д_у$ 15 $Р_у$ 16,0 МПа т/ф 15нж54бк (П3.2286-015) ТУ 26-07-1418 или клапан $Д_у$ 15 $Р_у$ 16,0 МПа т/ф 15нж54бк1 (П3.2286-015-03) ТУ 26-07-1418

Рисунок 13

Исполнение 14
Остальное см.исполнение13

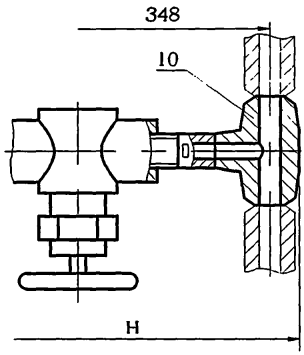

10-тройник переходный 2 ОСТ 26.260.466
Рисунок 14

Исполнение 15
Остальное см.исполнение13

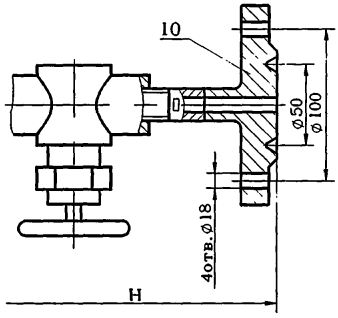

10-заглушка 3 ОСТ 26.260.466
Рисунок 15

Исполнение 16
Остальное см.исполнение 13

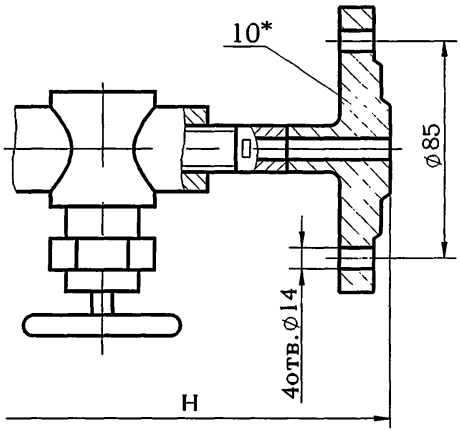

10*-заглушка 4 ОСТ 26.260.466

Рисунок 16

*Заглушку поз.10 в устройствах исполнений 12 и 16 для сосудов и аппаратов 1 и 2 группы применять с уплотнительной поверхностью «выступ» рисунок 24 ОСТ 26.260.466.

Таблица 1

Исполнение	Давление условное P_y, МПа	Температура среды, °С	Н, мм	Масса, кг
1	16	До 80	190	1,10
2			244	1,54
3			240	4,60
4	4		224	2,60
5	16		267	1,22
6			321	1,70
7			317	4,72
8	4		291	2,72
9	16	До 450	380	1,50
10			434	1,95
11			430	5,00
12	4		414	3,00
13	16		326	1,60
14			380	2,05
15			375	5,10
16	4		360	3,10

Пример условного обозначения устройства измерения давления исполнения 2, материального исполнения 3, на P_y 16,0 МПа:

Устройство измерения давления 2-3-16,0 ОСТ 26.260.475 – 2001

3.2 Технические требования - по ОСТ 26.260.472

gost.e-ecolog.ru