СТАНДАРТ ОТРАСЛИ

УСТРОЙСТВА ДЛЯ УСТАНОВКИ ПРИБОРОВ ИЗМЕРЕНИЯ ДАВЛЕНИЯ НА P_y 4,0 и 16,0 МПа
(с одним вентилем)

Конструкция и размеры

gost.e-ecolog.ru

Предисловие

1 РАЗРАБОТАН Дочерним открытым акционерным обществом Центральное конструкторское бюро нефтеаппаратуры ДАО ЦКБН

2 ПРИНЯТ И ВВЕДЕН В ДЕЙСТВИЕ Техническим комитетом 260 «Оборудование химическое и нефтегазоперерабатывающее»

3 ВВЕДЕН ВПЕРВЫЕ

Настоящий документ не может быть полностью или частично воспроизведен, тиражирован и распространен без разрешения ДАО ЦКБН

СТАНДАРТ ОТРАСЛИ

УСТРОЙСТВА ДЛЯ УСТАНОВКИ ПРИБОРОВ ИЗМЕРЕНИЯ ДАВЛЕНИЯ НА P_y 4,0 и 16,0 МПа
(с одним вентилем)

Конструкция и размеры

Дата введения 2001-02-01

1 Область применения

Настоящий стандарт устанавливает конструкцию, пределы применения, основные размеры устройств для установки приборов измерения давления на трубопроводах и аппаратах, применяемых в химической, нефтехимической, газовой и других смежных отраслях промышленности на условное давление 4,0 и 16,0 МПа, температуру от минус 40 до 250 °С.

Устройства с одним вентилем предназначены для измерения давления следующих сред:

- газ горючий природный по ОСТ 51.40;
- другие газы, не содержащие пластовую воду, механические примеси, парафины и другие конденсирующиеся и кристаллизирующиеся вещества;
- жидкости, не замерзающие в диапазоне температур окружающего воздуха, не содержащие механических примесей и других веществ, выпадающих в осадок, не содержащие парафины и другие кристаллизирующиеся вещества, не вязкие жидкости.

Во всех остальных случаях применяются устройства для измерения давления с двумя вентилями по ОСТ 26.260.466.

ОАО "НИИхиммаш"
Зарегистрировано № 166 2001-02-23
Заместитель Генерального директора
В.В. Раков

2 Нормативные ссылки

В настоящем стандарте использованы ссылки на следующие стандарты:

ОСТ 26.260.465-2000 Устройства для установки приборов измерения давления на P_y 1,6 МПа (с краном трехходовым). Конструкция и размеры

ОСТ 26.260.466-2000 Устройства для установки приборов измерения давления на P_y 4,0 и 16,0 МПа (с двумя вентилями). Конструкция и размеры

ОСТ 26.260.472-2000 Устройства для установки приборов измерения и отбора давления . Общие технические требования

ОСТ 51.40-93 Газы горючие природные, поставляемые и транспортируемые по магистральным газопроводам. Технические условия

ТУ 26-07-1078-73 Вентили запорные муфтовые типа ВВД, Ру 16 МПа (160 кгс/см^2)

3 Конструкция и размеры

3.1 По конструкции и размерам устройства имеют шестнадцать исполнений:

исполнения 1-8 - рисунки 1-8, таблица 1

исполнения 9-16 – рисунки 9-16, таблица 1.

Исполнение 1

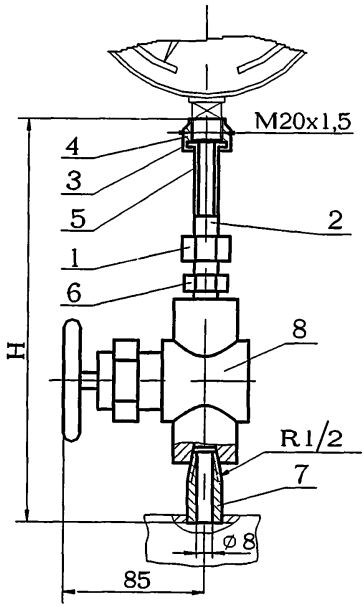

1-гайка накидная 1 ОСТ 26.260.465
2–ниппель шаровый 1 ОСТ 26.260.465
3-прокладка 1 ОСТ 26.260.465
4-гайка накидная 1 ОСТ 26.260.466
5-ниппель 1 ОСТ 26.260.466
6-штуцер концевой 1 ОСТ 26.260.466
7-штуцер проходной 1 ОСТ 26.260.466
8-вентиль $Д_у$ 15, $Р_у$ 16 МПа т/ф 14с64нж (Р1327-00-00) У1 ТУ 26-07-1078

Рисунок 1

Исполнение 2
Остальное см.исполнение 1

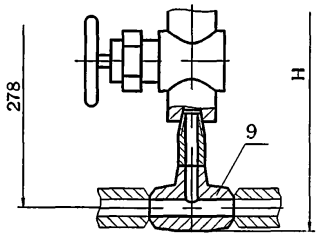

9-тройник переходный 2 ОСТ 26.260.466

Рисунок 2

Исполнение 3
Остальное см.исполнение 1

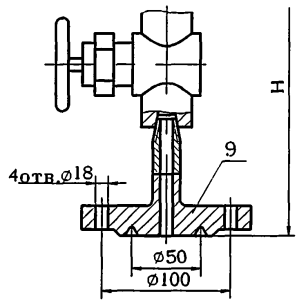

9-заглушка 3 ОСТ 26.260.466

Рисунок 3

Исполнение 4
Остальное см.исполнение 1

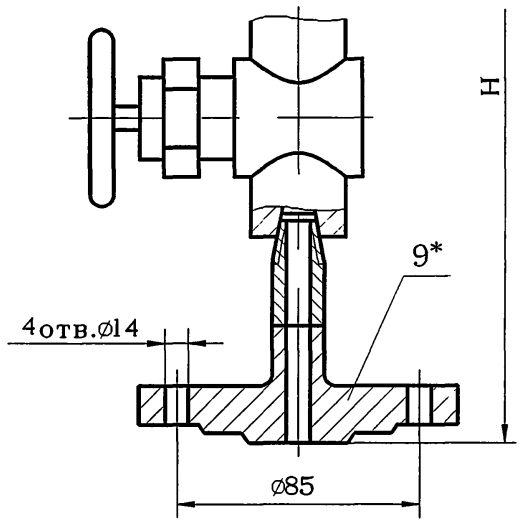

9*-заглушка 4 ОСТ 26.260.466

Рисунок 4

Исполнение 5

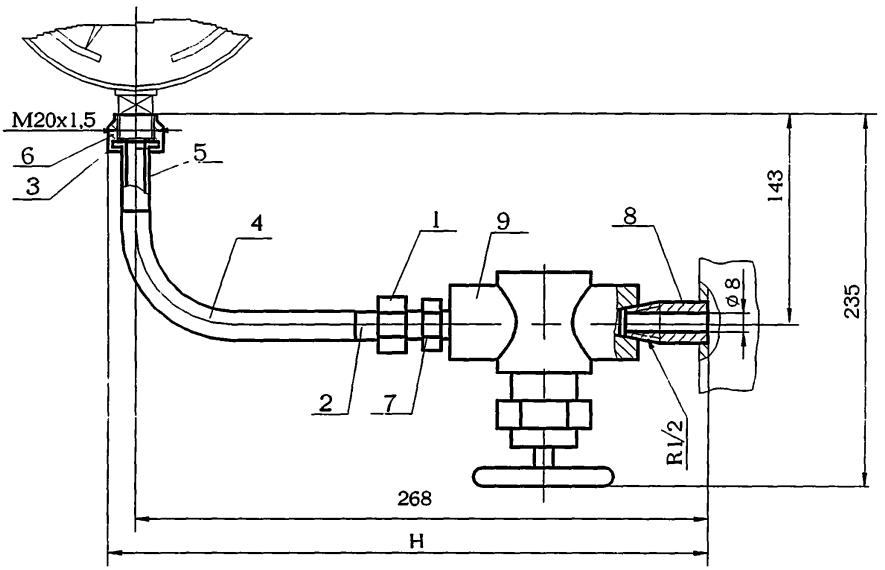

1-гайка накидная 1 ОСТ 26.260.465
2-ниппель шаровый 1 ОСТ 26.260.465
3-прокладка 1 ОСТ 26.260.465
4- трубка сифонная 7 ОСТ 26.260.465
5-ниппель 1 ОСТ 26.260.466
6-гайка накидная 1 ОСТ 26.260.466
7-штуцер концевой 1 ОСТ 26.260.466
8-штуцер проходной 1 ОСТ 26.260.466
9-вентиль $Д_у$ 15, $Р_у$ 16 МПа т/ф 14с64нж (Р 1327-00-00) У1 ТУ 26-07-1078

Рисунок 5

Исполнение 6
Остальное см.исполнение 5

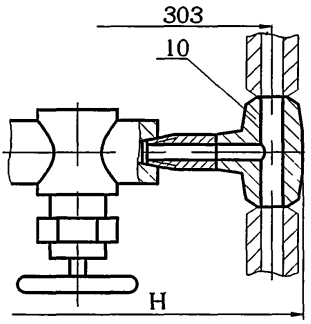

10-тройник переходный 2 ОСТ 26.260.466
Рисунок 6

Исполнение 7
Остальное см.исполнение 5

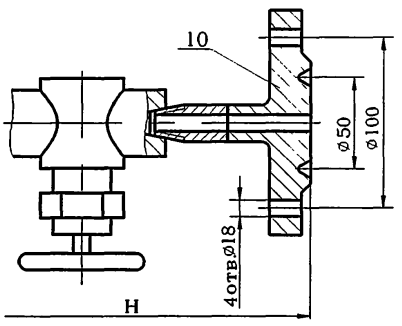

10-заглушка 3 ОСТ 26.260.466
Рисунок 7

Исполнение 8
Остальное см.исполнение 5

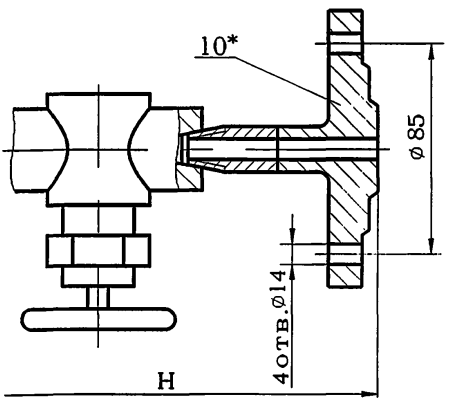

10*-заглушка 4 ОСТ 26.260.466

Рисунок 8

* Заглушку поз. 9 и 10 в устройствах исполнений соответственно 4 и 8 для сосудов и аппаратов 1 и 2 группы применять с уплотнительной поверхностью «выступ» рисунок 24 ОСТ 26.260.466.

Исполнение 9

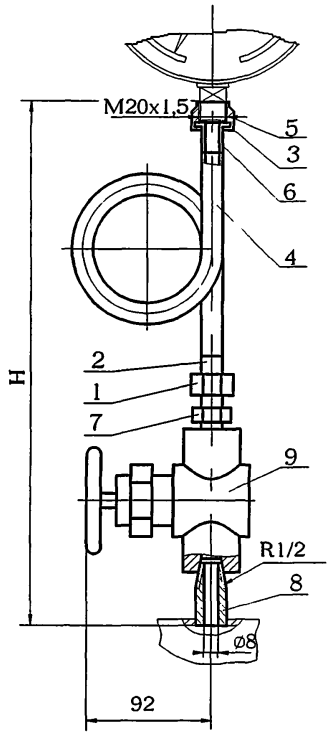

1-гайка накидная 1 ОСТ 26.260.465
2-ниппель шаровый 1 ОСТ 26.260.465
3-прокладка 1 ОСТ 26.260.465
4-трубка сифонная 4 ОСТ 26.260.465
5-гайка накидная 1 ОСТ 26.260.466
6-ниппель 1 ОСТ 26.260.466
7-штуцер концевой 1 ОСТ 26.260.466
8-штуцер проходной 1 ОСТ 26.260.466
9-вентиль $Д_у$ 15, $Р_у$ 16 МПа т/ф 14с64нж (Р 1327-00-00) У1 ТУ 26-07-1078

Рисунок 9

Исполнение 10
Остальное см.исполнение 9

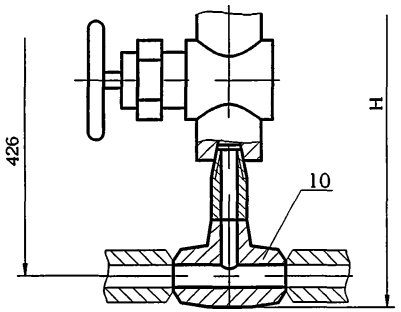

10-тройник переходный 2 ОСТ 26.260.466

Рисунок 10

Исполнение 11
Остальное см.исполнение 9

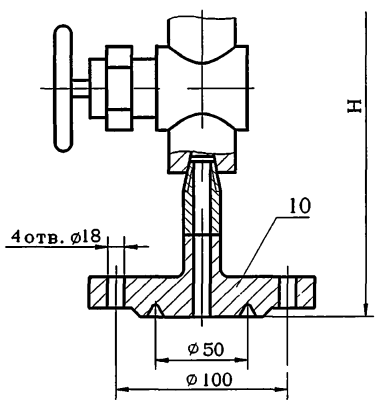

10-заглушка 3 ОСТ 26.260.466

Рисунок 11

Исполнение 12
Остальное см.исполнение 9

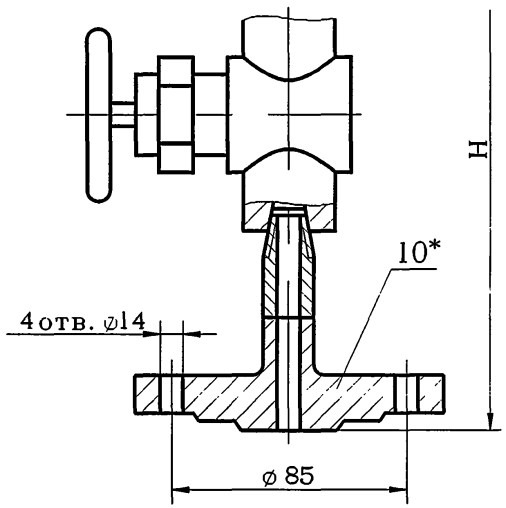

10*-заглушка 4 ОСТ 26.260.466

Рисунок 12

Исполнение 13

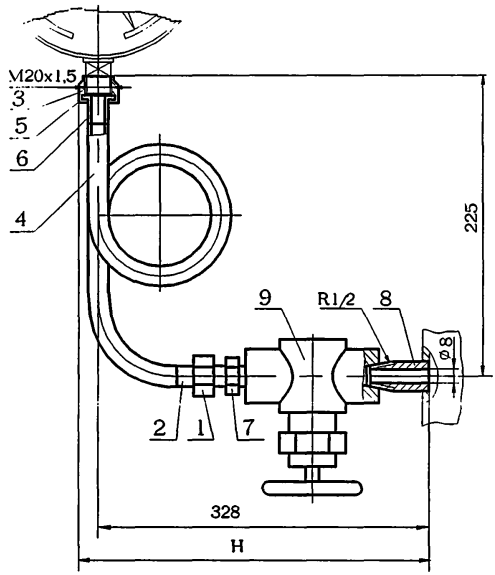

1-гайка накидная 1 ОСТ 26.260.465
2-ниппель шаровый 1 ОСТ 26.260.465
3-прокладка 1 ОСТ 26.260.465
4-трубка сифонная 1 ОСТ 26.260.465
5-гайка накидная 1 ОСТ 26.260.466
6-ниппель 1 ОСТ 26.260.466
7-штуцер концевой 1 ОСТ 26.260.466
8-штуцер проходной 1 ОСТ 26.260.466
9-вентиль $Д_у$ 15, $Р_у$ 16 МПа т/ф 14с64нж (Р 1327-00-00) У1 ТУ 26-07-1078

Рисунок 13

Исполнение 14
Остальное см.исполнение 13

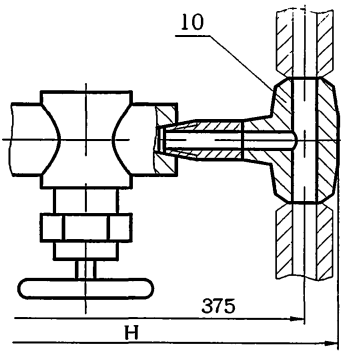

10-тройник переходный 2 ОСТ 26.260.466

Рисунок 14

Исполнение 15
Остальное см.исполнение13

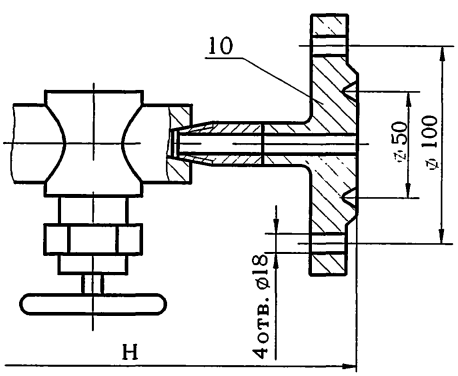

10-заглушка 3 ОСТ 26.260.466

Рисунок 15

Исполнение 16
Остальное см.исполнение 13

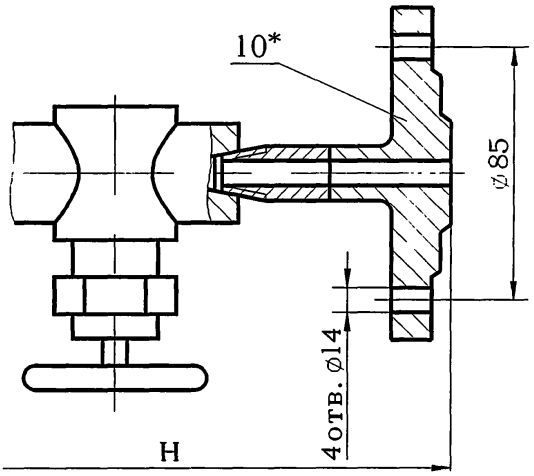

10*-заглушка 4 ОСТ 26.260.466

Рисунок 16

* Заглушку поз.10 в устройствах исполнений 12 и 16 для сосудов и аппаратов 1 и 2 группы применять с уплотнительной поверхностью «выступ» рисунок 24 ОСТ 26.260.466

Таблица 1

Исполнение	Давление условное P_y, МПа	Температура среды, °С	H, мм	Масса, кг
1	16	До 80	200	0,75
2			254	1,20
3			250	4,30
4	4		234	2,25
5	16		280	0,87
6			334	1,30
7			330	4,40
8	4		314	2,40
9	16	До 450	390	1,20
10			445	1,60
11			440	4,70
12	4		425	2,70
13	16		341	1,30
14			395	1,70
15			390	4,80
16	4		375	2,80

Пример условного обозначения устройства измерения давления исполнения 2, материального исполнения 2, на P_y 16,0 МПа:

Устройство 2-2-16,0 ОСТ 26.260.474 – 2001

3.2 Технические требования - по ОСТ 26.260.472

gost.e-ecolog.ru