УДК 683.338.2:629.7.042'3

Группа Д15

ОТРАСЛЕВЫЕ СТАНДАРТЫ

КОРПУСА ВЕРХНИЕ
Конструкция и размеры

ОСТ 1 10518-72
ОСТ 1 10519-72
ОСТ 1 12172-75

На 3 страницах

Введен впервые

Распоряжением Министерства от 20 сентября 1972 г. № 087-16

срок введения установлен с 1/1У 1973 г.

Несоблюдение стандарта преследуется по закону

1. Конструкция и размеры верхних корпусов должны соответствовать указанным на чертеже и в таблице.

Инв. № подлинника 711 | Взам. инв. № 5570 а | Инв. № дубликата 6085 2

...льное

Перепечатка воспрещена

gost.e-ecolog.ru

ОСТ 1 10518-72, ОСТ 1 10519-72 Стр. 2
ОСТ 1 12172-75

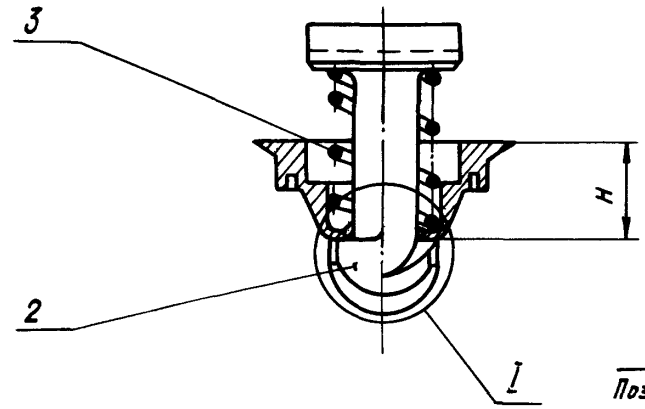

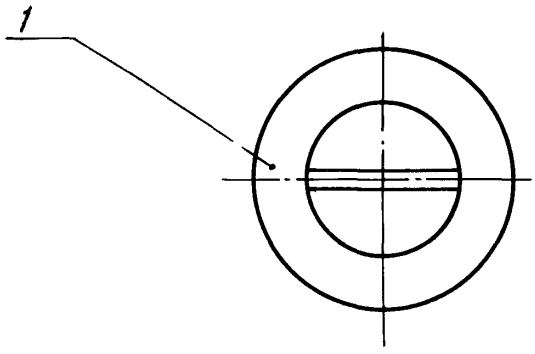

I

Поз. 2 и 3 не показаны

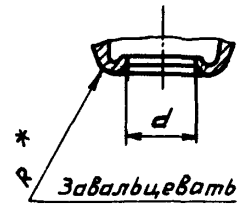

Размеры в мм

Типоразмеры	Применяемость			d	H	R	Поз. 1 Втулка	Поз. 2 Штырь	Поз. 3 Пружина	Масса 100 шт., кг
				Пред. откл.			Количество			
	30ХГСА	07Х16Н6-Ш	ВТ16	+0,7	±0,2		1	1	1	
							Обозначение			
				3,8	5,5	1,5	1-ОСТ 1 10520-72	1-ОСТ 1 10506-72	1916А-0,5-6-8	0,5
							1-ОСТ 1 12173-75	1-ОСТ 1 10507-72	1-ОСТ 1 10508-72	0,3
2				5,8	7,5	2,0	2-ОСТ 1 10520-72	3-ОСТ 1 10506-72	1916А-0,5-8-13	1,0
							2-ОСТ 1 12173-75	3-ОСТ 1 10507-72	2-ОСТ 1 10508-72	0,6

* Размер обеспеч. инстр.

№ изм. 2 6085
№ изв.
Инв. № дубликата 711
Инв. № подлинника

2. При завальцовке деформация конуса не допускается.

3. Маркировать обозначение и клеймить окончательную приемку на бирке.

4. Технические условия – по ОСТ 1 00547-72.

Пример наименования и обозначения верхнего корпуса типоразмера 1 с втулкой 1-ОСТ 1 10520-72 и штырем 1-ОСТ 1 10506-72:

Корпус верхний 1-ОСТ 1 10518-72

То же, с втулкой 1-ОСТ 1 10520-72 и штырем 1-ОСТ 1 10507-72:

Корпус верхний 1-ОСТ 1 10519-72

То же, с втулкой 1-ОСТ 1 12173-75 и штырем 1-ОСТ 1 10507-72:

Корпус верхний 1-ОСТ 1 12172-75

Инв. № дубл. | Взам. инв. № | 2 | 6085
Инв. № подл. | Подпись и дата | 711
gost.e-ecolog.ru