УДК 683.338.2:629.7.042'3 Группа Д15

ОТРАСЛЕВЫЕ СТАНДАРТЫ

ФЛАНЦЫ НИЖНИЕ
Конструкция и размеры

ОСТ 1 10537-72
ОСТ 1 10538-72
ОСТ 1 12182-75

На 3 страницах
Введен впервые

Распоряжением Министерства от 20 сентября 1972 г. № 087-16

срок введения установлен с 1/1У 1973 г.

Несоблюдение стандарта преследуется по закону

1. Конструкция и размеры нижних фланцев должны соответствовать указанным на чертеже.

Лит.изм. а 2
№ изв. 5570 6085
№ дубликата 721
№ подлинника

...ициальное Перепечатка воспрещена

gost.e-ecolog.ru

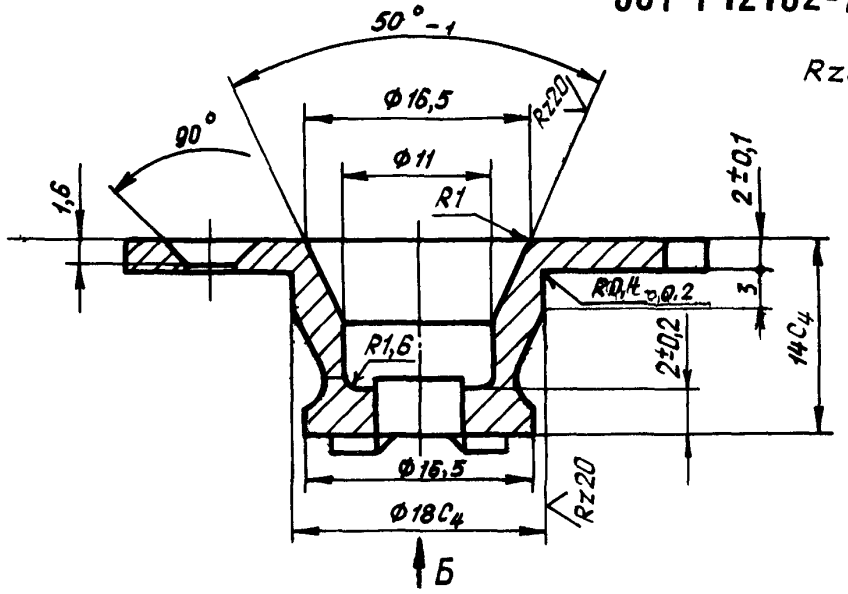

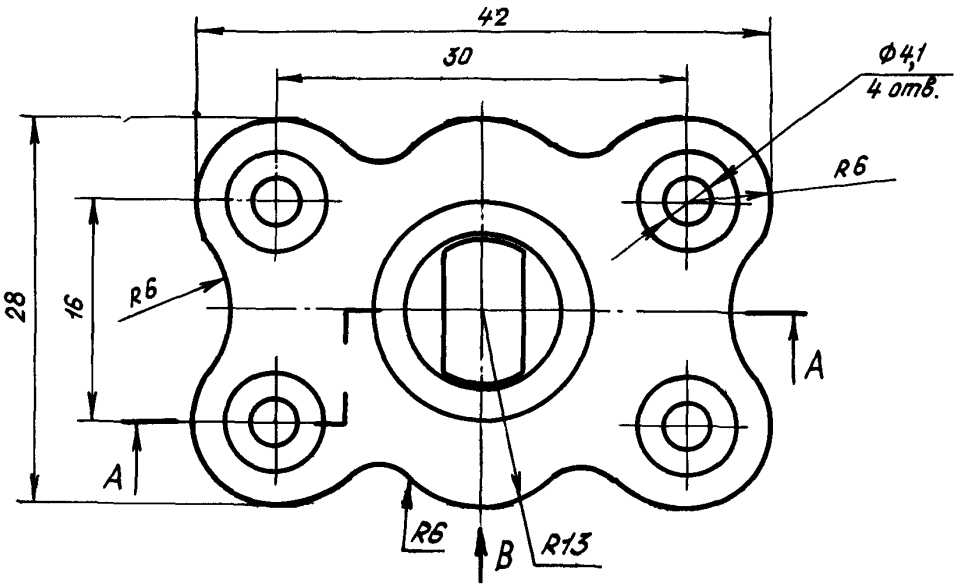

Вид Б

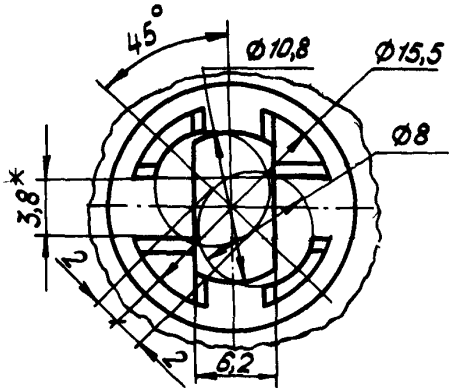

Вид В

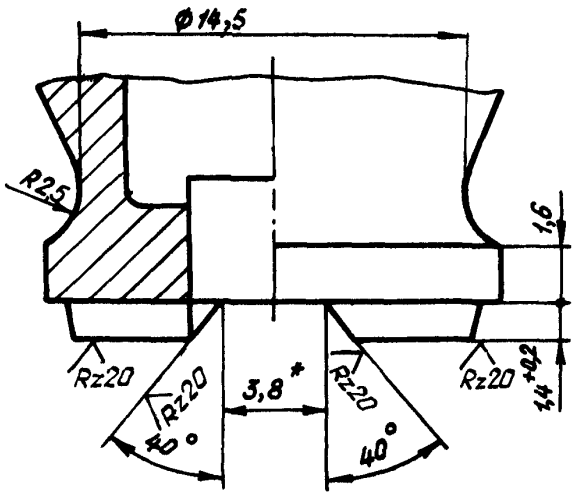

* Размеры для справок.

Инв. № дубликата								
Инв. № подлинника	721							

Лит.изм.	а	2	3	4
№ изв.	5570	6085	7111	7621

2. Материал: сталь 30ХГСА по ТУ 14-1-950-74, сталь 07Х16Н6-Ш (Х16Н6-Ш) по ТУ 14-1-22-71, сортамент по ГОСТ 2590-71, прутки из ВТ16 по ОСТ 1 90202-75.

3. Термическая обработка: $\sigma_в = 120 \pm 10$ кгс/мм^2 - для стали 30ХГСА, $\sigma_в = 105 \div 125$ кгс/мм^2 - для ВТ16; $\sigma_в = 120^{+20}_{-10}$ кгс/мм^2 - для стали 07Х16Н6-Ш. Гр. контроля 2а - по ОСТ 1 00021-78.

4. Неуказанные предельные отклонения размеров - по 722АТ.

5. Покрытие: Кд15.хр - для стали 30ХГСА; Хим.Пас. - для стали 07Х16Н6-Ш*.

6. Маркировать обозначение и клеймить окончательную приемку на бирке.

7. Масса 100 шт: 2 кг - для стали 30ХГСА и 07Х16Н6-Ш; 1,2 кг - для ВТ16.

8. Технические условия - по ОСТ 1 00547-72.

Пример наименования и обозначения нижнего фланца из стали 30ХГСА:

Фланец нижний ОСТ 1 10537-72

То же, из стали 07Х16Н6-Ш:

Фланец нижний ОСТ 1 10538-72

То же, из ВТ16:

Фланец нижний ОСТ 1 12182-75

---

*По действующему в отрасли документу.

№ изм. | 2 | 3 | 4
№ изв. | 6085 | 7111 | 7621

Инв. № дубликата | Инв. № подлинника | 721

ЛИСТ РЕГИСТРАЦИИ ИЗМЕНЕНИЙ
ОСТ 1 10537-72, ОСТ 1 10538-72, ОСТ 1 12182-75
ФЛАНЦЫ НИЖНИЕ
Конструкция и размеры

№ изм.	Номера страниц				Номер "Изв. об изм."	Подпись	Дата	Срок введения изменения
	Измененных	Замененных	Новых	Аннулированных				
1	2, 3	—	—	—	5570	Шитаз	15/IX-74	1/I-75
2	1, 2, 3	—	—	—	6085	Шитаз	20/VII-75	1/VII-76
3	2, 3	—	—	—	7111	Ахдиз-	17/I-78г.	1/VII-78г.
4	2, 3	—	—	—	7621			

gost.e-ecolog.ru