УДК 683.338.2:629.7.042'3

Группа Д15

# ОТРАСЛЕВЫЕ СТАНДАРТЫ

## КОРПУСА НИЖНИЕ
## Конструкция и размеры

**ОСТ 1 10535-72**
**ОСТ 1 10536-72**
**ОСТ 1 12181-75**

На 3 страницах
Введен впервые

Распоряжением Министерства от 20 сентября 1972 г. № 087-16

срок введения установлен с 1/1У 1973 г.

Несоблюдение стандарта преследуется по закону

1. Конструкция и размеры нижних корпусов должны соответствовать указанным на чертеже и в таблице.

Издание официальное ★

Перепечатка воспрещена

gost.e-ecolog.ru

Инв. № дубликата 720
Инв. № подлинника
Лит.изм. а 2
№ изв. 5570 6085

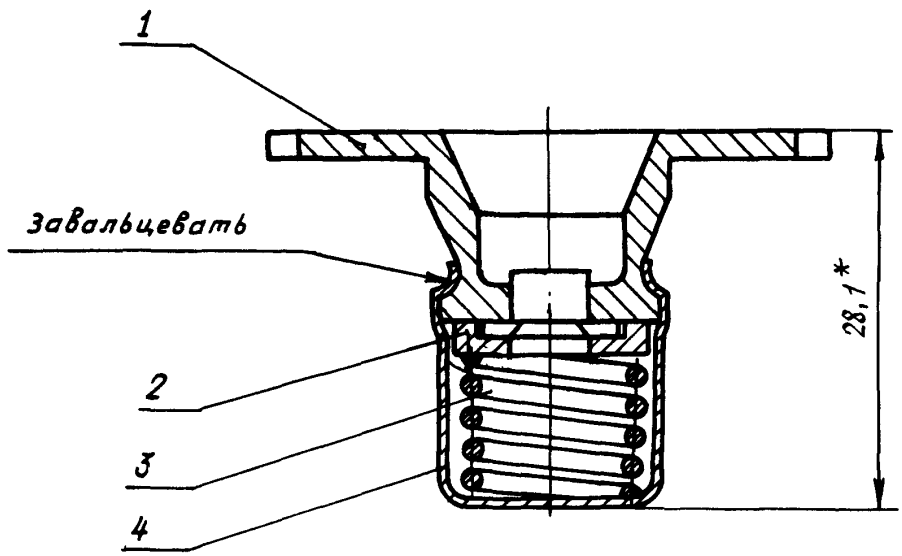


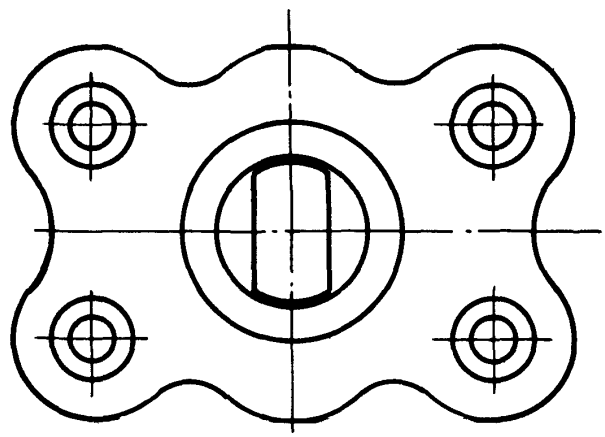

*Размер для справок.

Инв. № дубликата
Инв. № подлинника 720
Лит.изм. а 2 3 4
№ изв. 5570 6085 7111 7620

| Поз. 1<br>Фланец | Поз. 2<br>Шайба запорная | Поз. 3<br>Пружина | Поз. 4<br>Колпачок | Масса 100шт., кг |
|---|---|---|---|---|
| Количество | | | | |
| 1 | 1 | 1 | 1 | |
| Обозначение | | | | |
| ОСТ 1 10537-72 | 3-ОСТ 1 10513-72 | 1916А-1,5-15-14 | 3-ОСТ 1 10515-72 | 2,8 |
| ОСТ 1 10538-72 | 3-ОСТ 1 10514-72 | 6-ОСТ 1 10508-72 | | |
| ОСТ 1 12182-75 | | | | 1,8 |

2. В собранном корпусе паз шайбы (поз. 2) должен совпадать с пазом фланца (поз. 1).

3. Маркировать обозначение и клеймить окончательную приемку на бирке.

4. Технические условия – по ОСТ 1 00547-72.

Пример наименования и обозначения нижнего корпуса с фланцем по ОСТ 1 10537-72:

Корпус нижний ОСТ 1 10535-72

То же, по ОСТ 1 10538-72:

Корпус нижний ОСТ 1 10536-72

То же, по ОСТ 1 12182-75:

Корпус нижний ОСТ 1 12181-75

## ЛИСТ РЕГИСТРАЦИИ ИЗМЕНЕНИЙ

ОСТ 1 10535-72, ОСТ 1 10536-72, ОСТ 1 12181-75

КОРПУСА НИЖНИЕ

Конструкция и размеры

| № изм. | Номера страниц | | | | Номер "Изв. об изм." | Подпись | Дата | Срок введения изменения |
|---|---|---|---|---|---|---|---|---|
| | Измененных | Замененных | Новых | Аннулированных | | | | |
| 1 | 2, 3 | – | – | – | 5570 | Штая | 15/IX-74 | 1/I-75 |
| 2 | 2,1,3 | – | – | – | 6085 | Штая | 20/VII-75 | 1/VII-76 |
| 3 | 2; 3 | – | – | – | 7111 | [illegible] | 17/I-78 | 1/VII-78г. |
| 4 | 2, 3 | – | – | – | 7620 | [illegible] | | |

gost.e-ecolog.ru