УДК 683.338.2:629.7.042'3

Группа Д15

ОТРАСЛЕВЫЕ СТАНДАРТЫ

ФЛАНЦЫ ВЕРХНИЕ
Конструкция и размеры

ОСТ 1 10533-72
ОСТ 1 10534-72
ОСТ 1 12180-75

На 3 страницах

Введен впервые

Распоряжением Министерства от 20 сентября 1972 г. № 037-16

срок введения установлен с 1/1У 1973 г.

Несоблюдение стандарта преследуется по закону

1. Конструкция и размеры верхних фланцев должны соответствовать указанным на чертеже и в таблице.

Издание официальное

Перепечатка воспрещена

gost.e-ecolog.ru

Инв. № дубликата 719
Взам. инв. № 6085
Изм. 2
Инв. № подлинника 5570
Лит. а

Rz 40 (√)

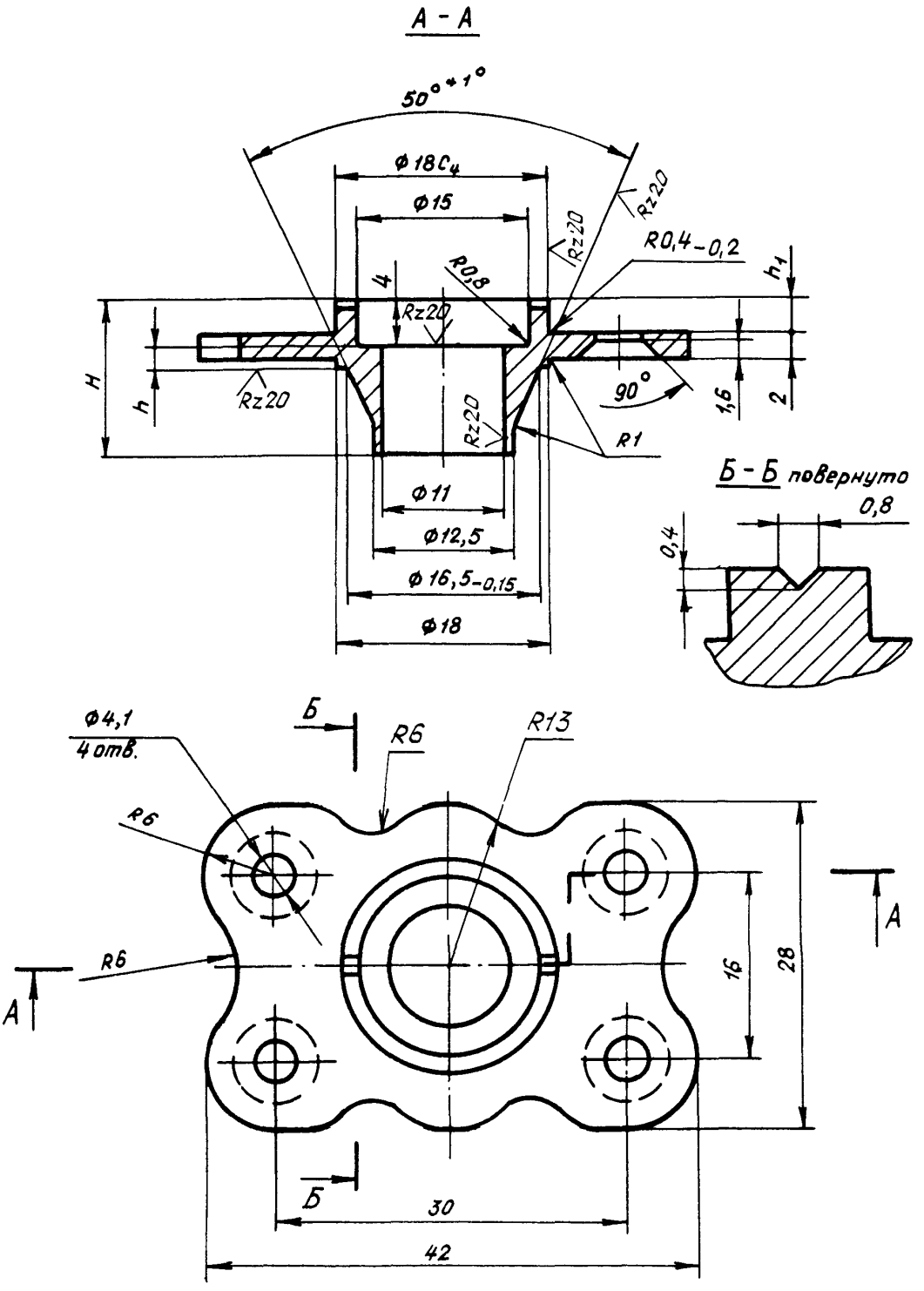

Инв. № дубликата		719
Инв. № подлинника		
Лит.изм.	а	5570
№ изв.	2	6085
	4	7620

Размеры в мм

Типоразмеры	Применяемость			H	h	h_1	Масса 100 шт., кг	
				Пред. откл.				
	30ХГСА	07Х16Н6-Ш	ВТ16	-0,2	по C_4		30ХГСА 07Х16Н6-Ш	ВТ16
1				12,8	1,5	3,0	1,7	1,02
2				14,2	3,5	5,0	1,8	1,08

2. Материал: сталь 30ХГСА по ТУ 14-1-950-74, сталь 07Х16Н6-Ш (Х16Н6-Ш) по ТУ 14-1-22-71, сортамент по ГОСТ 2590-71, прутки ВТ16 по ОСТ 1 90202-75.

3. Термическая обработка: $\sigma_в = 120 \pm 10$ кгс/мм^2 - для стали 30ХГСА; $\sigma_в = 105 \div 125$ кгс/мм^2 - для ВТ16; $\sigma_в = 120^{+20}_{-10}$ кгс/мм^2 - для стали 07Х16Н6-Ш. Гр. контроля 2а - по ОСТ 1 00021-78.

4. Неуказанные предельные отклонения размеров - по 722АТ.

5. Покрытие: Кд15.хр - для стали 30ХГСА; Хим.Пас - для стали 07Х16Н6-Ш*.

6. Маркировать обозначение и клеймить окончательную приемку на бирке.

7. Технические условия - по ОСТ 1 00547-72.

Пример наименования и обозначения верхнего фланца типоразмера 1 из стали 30ХГСА:

Фланец верхний 1-ОСТ 1 10533-72

То же, из стали 07Х16Н6-Ш:

Фланец верхний 1-ОСТ 1 10534-72

То же, из ВТ16:

Фланец верхний 1-ОСТ 1 12180-75

---

*По действующему в отрасли документу.

№ изм. | а | 2 | 3 | 4
№ изв. | 5570 | 6085 | 7111 | 7620

Инв. № дубликата | 719
Инв. № подлинника

ЛИСТ РЕГИСТРАЦИИ ИЗМЕНЕНИЙ
ОСТ 1 10533-72, ОСТ 1 10534-72, ОСТ 1 12180-75
ФЛАНЦЫ ВЕРХНИЕ
Конструкция и размеры

№ изм.	Номера страниц				Номер "Изв. об изм."	Подпись	Дата	Срок введения изменения
	Измененных	Замененных	Новых	Аннулированных				
1	2	–	–	–	5570	Шта	15/IX-74	1/I-75
2	1, 2	–	–	–	6085	Шта	20/VII-75	1/VII-76
3	3	–	–	–	7111	Акаев	17/I-78г	1/VII-78г.
4	2, 3	–	–	–	7620	[illegible]		

gost.e-ecolog.ru