УДК 683.338.2:629.7.042'3 Группа Д15

ОТРАСЛЕВЫЕ СТАНДАРТЫ

КОРПУСА ВЕРХНИЕ
Конструкция и размеры

ОСТ 1 10531-72
ОСТ 1 10532-72
ОСТ 1 12179-75

На 3 страницах
Введен впервые

Распоряжением Министерства от 20 сентября 1972 г. № 087-16

срок введения установлен с 1/1У 1973 г.

Несоблюдение стандарта преследуется по закону

1. Конструкция и размеры верхних корпусов должны соответствовать указанным на чертеже и в таблице.

Лит.изм.	а	2
№ изв.	5570	6085

№ дубликата	718
№ подлинника	

gost.e-ecolog.ru

Официальное ★ Перепечатка воспрещена

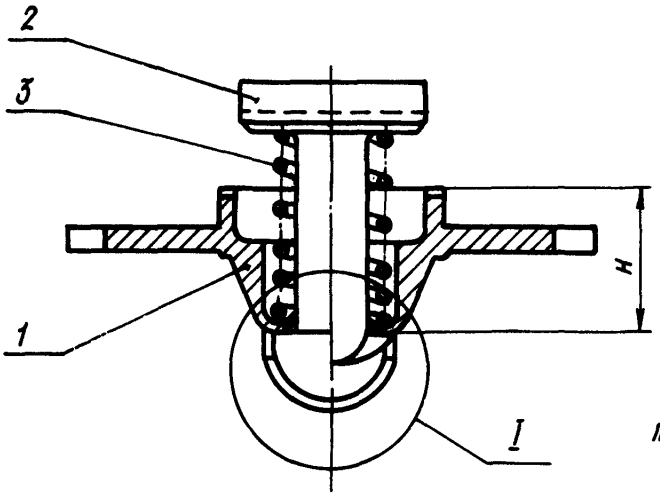

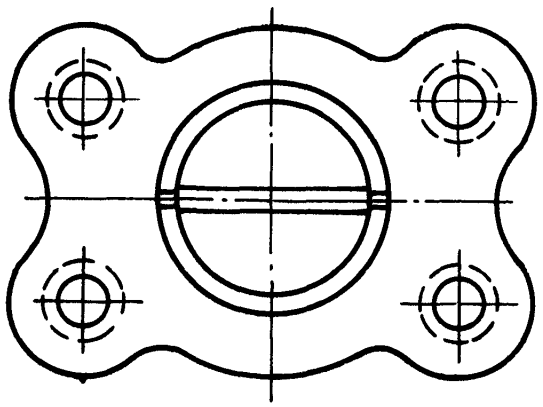

I

Поз. 2 и 3 не показаны

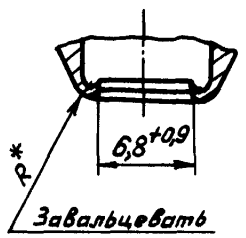

*Размер обеспеч. инстр.

Инв. № дубликата
Инв. № подлинника
718
№ изм.
№ изв.
а
5570
2
6085

Типоразмеры	Применяемость			H, мм Пред. откл. +0,1 -0,2,	R, мм	Поз. 1 Фланец	Поз. 2 Штырь	Поз. 3 Пружина	Масса 100 шт., кг
	30ХГСА	07Х16Н6-Ш	ВТ16			Количество			
						1	1	1	
						Обозначение			
1				11,0	1,5	1-ОСТ 1 10533-72	5-ОСТ 1 10506-72	1916А-0,8-10-19	2,60
						1-ОСТ 1 10534-72	5-ОСТ 1 10507-72	3-ОСТ 1 10508-72	
						1-ОСТ 1 12180-75			1,56
2				13,0	2,0	2-ОСТ 1 10533-72	6-ОСТ 1 10506-72	1916А-0,8-10-19	2,80
						2-ОСТ 1 10534-72	6-ОСТ 1 10507-72	3-ОСТ 1 10508-72	
						2-ОСТ 1 12180-75			1,68

2. При завальцовке деформация конуса не допускается.

3. При нарушении кадмиевого покрытия завальцованное место покрыть Гр.АК-069.199 ОСТ 1 90055-72* с добавлением 1,5% алюминиевой пудры ПАП-2 по ГОСТ 5494-71.

4. Маркировать обозначение и клеймить окончательную приемку на бирке.

5. Технические условия – по ОСТ 1 00547-72.

Пример наименования и обозначения верхнего корпуса типоразмера 1 из стали 30ХГСА:

Корпус верхний 1-ОСТ 1 10531-72

То же, из стали 07Х16Н6-Ш:

Корпус верхний 1-ОСТ 1 10532-72

То же, из ВТ16:

Корпус верхний 1-ОСТ 1 12179-75

* По действующему в отрасли документу.

gost.e-ecolog.ru