УДК 683.338.2:629.7.042'3 Группа Д15

ОТРАСЛЕВЫЕ СТАНДАРТЫ

ЗАМКИ СИЛОВЫЕ ДЛЯ ОКАНТОВОК ДО 2 мм
Конструкция и размеры

ОСТ 1 10527-72
ОСТ 1 10528-72
ОСТ 1 12177-75

На 3 страницах

Введен впервые

Распоряжением Министерства **от** 20 сентября 1972 г. **№** 087-16

срок введения установлен с 1/1У 1973 г.

Несоблюдение стандарта преследуется по закону

1. Настоящий стандарт распространяется на силовые замки, предназначенные для запирания люков самолетов и вертолетов.

2. Конструкция, размеры и комплектность замков должны соответствовать указанным на чертеже и в таблице.

Изм 3, изв 7111 Нет 28.8.78 г

Издание официальное

★

Перепечатка воспрещена

Лит.изм. а 2
№ изв. 5570 6085
№ дубликата 71
№ подлинника

gost.e-ecolog.ru

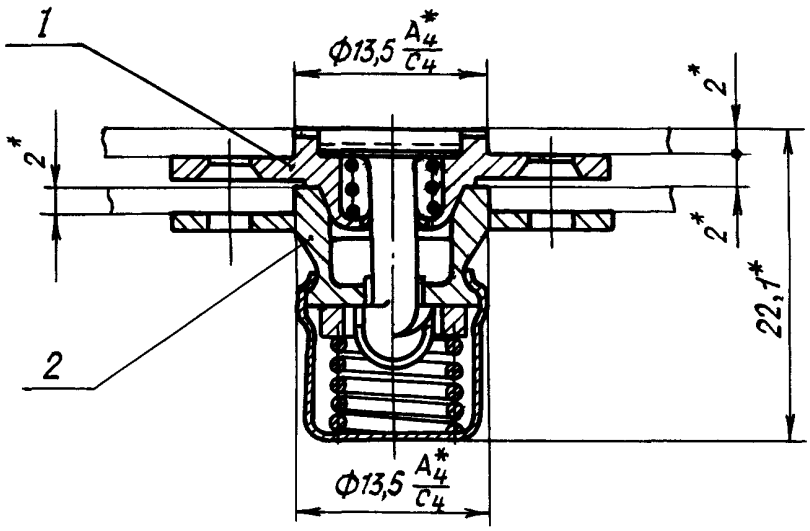

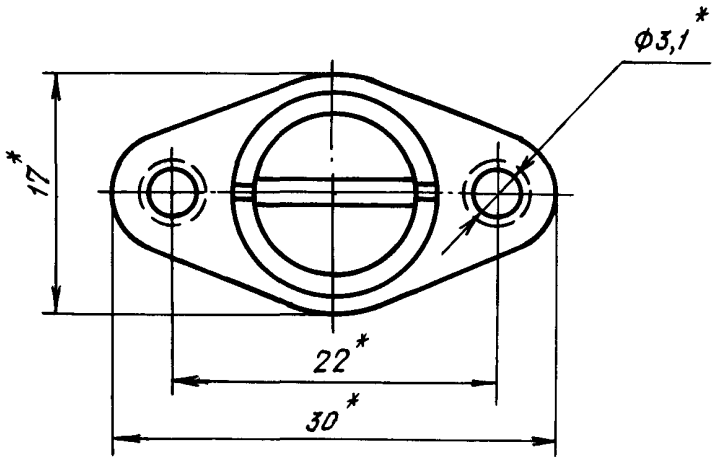

---

* Размеры для справок.

№ изм.	а	2	3	4
№ изв.	5570	6085	7111	7620

Инв. № дубликата

Инв. № подлинника 716

Марка материала фланца корпуса		Применяемость			Разрушающие усилия*, кгс, не менее		Поз. 1 Корпус верхний	Поз. 2 Корпус нижний	Масса 100 шт., кг
							Количество		
верхнего	нижнего	30ХГСА	07Х16Н6-Ш	ВТ16	на отрыв	на срез	1	1	
							Обозначение		
30ХГСА	30ХГСА				400	800	1-ОСТ 1 10502-72	ОСТ 1 10523-72	1,6
07Х16Н6-Ш	07Х16Н6-Ш						1-ОСТ 1 10503-72	ОСТ 1 10524-72	
ВТ16	ВТ16						1-ОСТ 1 12167-75	ОСТ 1 12175-75	1,0

3. Маркировать обозначение и клеймить окончательную приемку на бирке.

4. Технические условия – по ОСТ 1 00547-72.

Пример наименования и обозначения замка из стали 30ХГСА:

Замок ОСТ 1 10527-72

То же, из стали 07Х16Н6-Ш:

Замок ОСТ 1 10528-72

То же, из ВТ16:

Замок ОСТ 1 12177-75

---

* Разрушающие усилия даны без учета прочности люка и крепления к нему замка.

ЛИСТ РЕГИСТРАЦИИ ИЗМЕНЕНИЙ
ОСТ 1 10527-72, ОСТ 1 10528-72, ОСТ 1 12177-75
ЗАМКИ СИЛОВЫЕ ДЛЯ ОКАНТОВОК ДО 2 мм
Конструкция и размеры

№ изм.	Номера страниц				Номер "Изв. об изм."	Подпись	Дата	Срок введения изменения
	Измененных	Замененных	Новых	Аннулированных				
1	2	–	–	–	5570	Шиф	15/XI-74	1/I-75
2	1, 2, 3	–	–	–	6825	Шиф	20/VII-75	1/VII-76
3	2	–	–	–	7111	Акоп-	17/I-78	1/VII-78г
4	2, 3	–	–	–	7620			

gost.e-ecolog.ru