УДК 683.338.2:629.7.042 3

Группа Д15

ОТРАСЛЕВЫЕ СТАНДАРТЫ

ЗАМКИ СИЛОВЫЕ С КРЕПЛЕНИЕМ ЧЕТЫРЬМЯ ЗАКЛЕПКАМИ

Конструкция и размеры

ОСТ 1 10529-72
ОСТ 1 10530-72
ОСТ 1 12178-75

На 3 страницах

Введен впервые

Распоряжением Министерства от 20 сентября 1972 г. № 087-16

срок введения установлен с 1/1У 1973 г.

Несоблюдение стандарта преследуется по закону

1. Настоящий стандарт распространяется на силовые замки, предназначенные для запирания люков самолетов и вертолетов.

2. Конструкция, размеры и комплектность замков должны соответствовать указанным на чертеже и в таблице.

Издание официальное ★

Перепечатка воспрещена

gost.e-ecolog.ru

Инв. № дубликата 717
Инв. № подлинника
Лит.изм. а 2
№ изв. 5570 6085

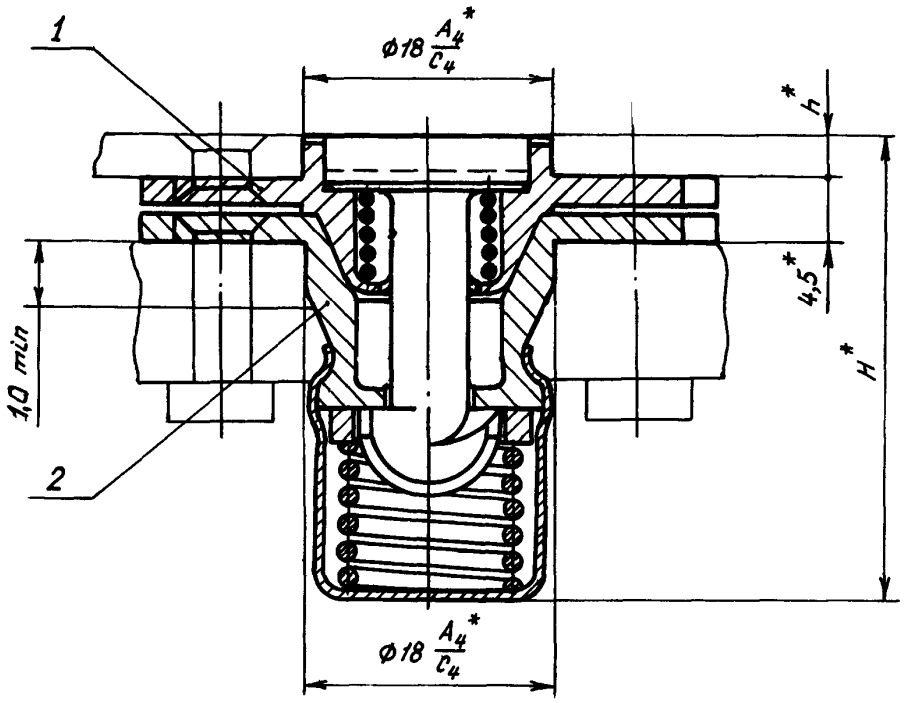

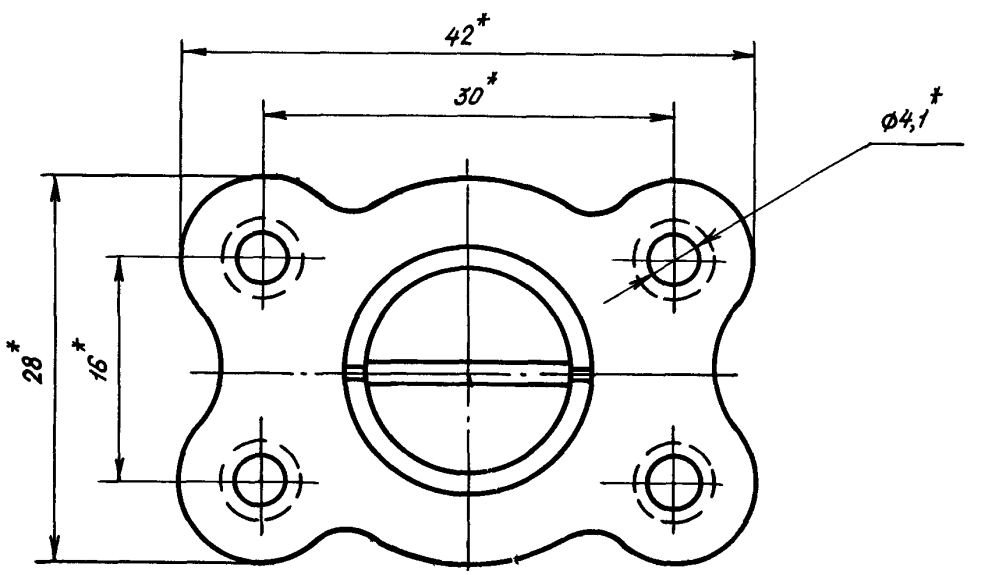

*Размеры для справок.

Инв. № дубликата
Инв. № подлинника
717
№ изм.
№ изв.
а
5570
2
6085
3
7617

Инв. № дубликата	
Инв. № подлинника	717

№ изм.	а	2	3								
№ изв.	5570	6085	7617								

Типоразмеры	Марка материала фланца корпуса		Применяемость			H, мм	h, мм	Разрушающие усилия*, кгс, не менее		Поз. 1 Корпус верхний	Поз. 2 Корпус нижний	Масса 100шт., кг
	верхнего	нижнего	30ХГСА	07Х16Н6-Ш	ВТ16			на отрыв	на срез	Количество		
										1	1	
										Обозначение		
1	30ХГСА	30ХГСА				33,6	3	1400	4000	1-ОСТ 1 10531-72	ОСТ 1 10535-72	5,40
	07Х16Н6-Ш	07Х16Н6-Ш								1-ОСТ 1 10532-72	ОСТ 1 10536-72	
	ВТ16	ВТ16								1-ОСТ 1 12179-75	ОСТ 1 12181-75	3,30
2	30ХГСА	30ХГСА				35,6	5			2-ОСТ 1 10531-72	ОСТ 1 10535-72	5,60
	07Х16Н6-Ш	07Х16Н6-Ш								2-ОСТ 1 10532-72	ОСТ 1 10536-72	
	ВТ16	ВТ16								2-ОСТ 1 12179-75	ОСТ 1 12181-75	3,48

3. Маркировать обозначение и клеймить окончательную приемку на бирке.

4. Технические условия - по ОСТ 1 00547-72.

Пример наименования и обозначения силового замка с креплением четырьмя заклепками типоразмера 1 из стали 30ХГСА:

Замок 1-ОСТ 1 10529-72

То же, из стали 07Х16Н6-Ш:

Замок 1-ОСТ 1 10530-72

То же, из ВТ16:

Замок 1-ОСТ 1 12178-75

gost.e-ecolog.ru

*Разрушающие усилия даны без учета прочности люка и крепления к нему замка.