СССР

ОТРАСЛЕВЫЕ СТАНДАРТЫ

ЗАМКИ СИЛОВЫЕ

Издание официальное

gost.e-ecolog.ru

УДК 683.338.2:629.7.0423 Группа Д15

ОТРАСЛЕВЫЕ СТАНДАРТЫ

ЗАМКИ СИЛОВЫЕ С КРЕПЛЕНИЕМ ДВУМЯ ЗАКЛЕПКАМИ
Конструкция и размеры

ОСТ 1 10500-72
ОСТ 1 10501-72
ОСТ 1 12166-75

На 4 страницах
Введен впервые

Распоряжением Министерства от 20 сентября 1972 г. № 087-16

срок введения установлен с 1/1У 1973 г.

Несоблюдение стандарта преследуется по закону

1. Настоящий стандарт распространяется на силовые замки, предназначенные для запирания люков самолетов и вертолетов.

2. Конструкция, размеры и комплектность замков должны соответствовать указанным на чертеже и в таблице.

Изм № 3, изв 7111 Нет 28.8.78 г.

Издание официальное ★ Перепечатка воспрещена

Лит. а 2
№ изв. 5570 6085
№ дубликата
Инв. № подлинника 701

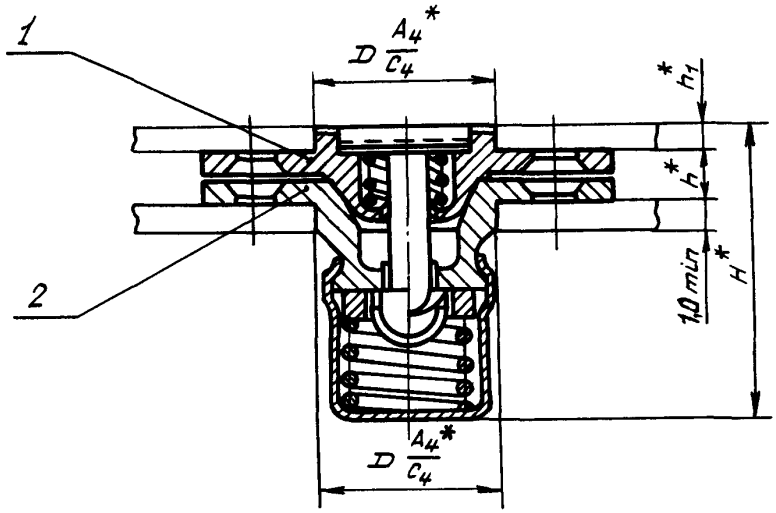

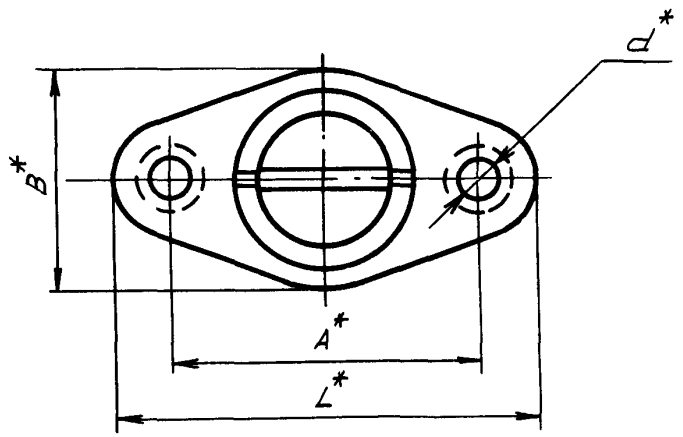

* Размеры для справок.

№ изм.	а	2	4
№ изв.	5570	6085	7618

Инв. № дубликата

Инв. № подлинника 701

Размеры в мм

Типоразмеры	Марка материала фланца		Применяемость			D	d	H	h	h_1	A	L	B	Разрушающие усилия*, кгс, не менее	
	верхнего корпуса	нижнего корпуса	30ХГСА	07Х16Н6-Ш	ВТ16									на отрыв	на срез
1	30ХГСА	30ХГСА				13,5	3,1	22,1	3,5	2	22	30	17	400	800
	07Х16Н6-Ш	07Х16Н6-Ш													
	ВТ16	ВТ16													
2	30ХГСА	30ХГСА				16	4,1	32,1	4,5	3	29	40	20	600	2600
	07Х16Н6-Ш	07Х16Н6-Ш													
	ВТ16	ВТ16													

Размеры в мм

Продолжение

Типоразмеры	Поз. 1 Корпус верхний	Поз. 2 Корпус нижний	Масса 100 шт., кг
	Количество		
	1	1	
	Обозначение		
1	1-ОСТ 1 10502-72	1-ОСТ 1 10509-72	1,6
	1-ОСТ 1 10503-72	1-ОСТ 1 10510-72	
	1-ОСТ 1 12167-75	1-ОСТ 1 12169-75	1,0
2	2-ОСТ 1 10502-72	2-ОСТ 1 10509-72	3,4
	2-ОСТ 1 10503-72	2-ОСТ 1 10510-72	
	2-ОСТ 1 12167-75	2-ОСТ 1 12169-75	2,1

* Разрушающие усилия даны без учета прочности люка и крепления к нему замка.

3. Маркировать обозначение и клеймить окончательную приемку на бирке.

4. Технические условия - по ОСТ 1 00547-72.

Пример наименования и обозначения силового замка с креплением двумя заклепками типоразмера 1 из стали 30ХГСА:

Замок силовой 1-ОСТ 1 10500-72

То же, из стали 07Х16Н6-Ш:

Замок силовой 1-ОСТ 1 10501-72

То же, из ВТ16:

Замок силовой 1-ОСТ 1 12166-75

№ изм. 2
№ изв. 6085
Инв. № дубликата
Инв. № подлинника 701

ЛИСТ РЕГИСТРАЦИИ ИЗМЕНЕНИЙ
ОСТ 1 10500-72, ОСТ 1 10501-72, ОСТ 1 12166-75
ЗАМКИ СИЛОВЫЕ С КРЕПЛЕНИЕМ ДВУМЯ ЗАКЛЕПКАМИ
Конструкция и размеры

№ изм.	Номера страниц				Номер "Изв. об изм."	Подпись	Дата	Срок введения изменения
	Измененных	Замененных	Новых	Аннулированных				
3	3	—	—	—	7111		17.I.78	1 июля 1978 г.
4	2, 3	—	—		7618			

gost.e-ecolog.ru