ТИПОВОЙ ПРОЕКТ
816-2-22.86

Здание мойки тракторов и автомобилей

стены панельные

Альбом 1

Общая пояснительная записка
Технология производства
Архитектурно-строительные решения
Внутренние водопровод и канализация
Отопление и вентиляция
Силовое электрооборудование
Автоматизация отопления и вентиляции
Спецификации оборудования
Ведомости потребности в материалах

21341-01

Привязан

Инв.№

gost.e-ecolog.ru

ТИПОВОЙ ПРОЕКТ
816-2-22.86

Здание мойки тракторов и автомобилей

стены панельные

Альбом 1

СОСТАВ ПРОЕКТА

Альбом 1 – Общая пояснительная записка
Технология производства
Архитектурно-строительные решения
Внутренние водопровод и канализация
Отопление и вентиляция
Силовое электрооборудование
Автоматизация отопления и вентиляции
Спецификации оборудования
Ведомости потребности в материалах

Альбом 2 – Сметы

РАЗРАБОТАН
ЦИТЭПсельхозпромом
г. Иваново

УТВЕРЖДЕН
Главсельстройпроектом МСХ СССР
ПРИКАЗ №113-ЗГ от 13.12.85

Директор института В. В. Баранов
Главный инженер проекта В. И. Глезин

Привязан

Инв. №

21341-01 2

Содержание альбома

Лист	Наименование	Стр.
1	Общая пояснительная записка	3
	Технология производства	
1	Общие данные. План расположения технологического оборудования	4
	Архитектурно-строительные решения	
1	Общие данные (начало)	6
2	Общие данные (окончание)	7
3	План. Разрез 1-1. Фасады 1-4; 4-1; А-В. Фрагмент 1	8
4	Схемы расположения элементов заполнения оконных проёмов Узлы А и Б	9
5	Планы кровли, полов и отверстий. Узлы А - 1	10
6	Схемы расположения фундаментови фундаментных балок. Фрагменты. Сечения 1-1 – 4-4	11
7	Фрагмент 4 Сечение 5-5 – 9-9	12
8	Схемы расположения колонн стропильных балок и плит покрытия. Узлы А – Д	13
9	Схемы расположения стеновых панелей по ряду В и оси 1	14
10	Схемы расположения стеновых панелей по рядам А и Б, осям 2,3,4	15
11	Узлы А – И. Крепление карнизной панели к подкарнизной панели	16
	Внутренние водопровод и канализация	
1	Общие данные	25
2	План на отм. 0,000. Схемы систем В3 и В32	26
	Отопление и вентиляция	
1	Общие данные	28
2	План систем отопления и вентиляции. Схемы систем отопления теплоснабжения установок П1, П2, Вентиляции П1, П2, В1, ВЕ1, ТВ1. ИТП	29
3	Установки систем П1, П2, В1. Разрезы. Узлы. Спецификация отопительно-вентиляционных установок П1, П2, В1	30
	Силовое электрооборудование	
1	Общие данные	35
2	План расположения силового электрооборудования и прокладки электрических сетей	36
3	План расположения электрооборудования и прокладки осветительных сетей	37
	Автоматизация отопления и вентиляции	
1	Общие данные	40
2	Приточная система П1. Схема автоматизации. Схема электрическая принципиальная	41
3	Приточная система П2. Схема автоматизации. Схема электрическая принципиальная	42
4	ИТП. Схема автоматизации. Схема внешних соединений	43
5	Приточная система П1. Схема внешних соединений. План расположения	44
6	Приточная система П2. Схема внешних соединений	45
	Прилагаемые документы	
-ТХ.СО	Спецификация оборудования	5
-АСИ-К1.00	Колонна (1К57.3-3.1; 1К63.3-2.1; 1К63.3-2.2)	17
-АСИ-БС1.00	Балка (1БСТ6-2А-IVТ-1; 1БСТ6-3А-IVТ-1; 1БСТ6-3А-IVТ-2)	17
-АСИ-П1.00	Плита (1ПГ-3А-VТ-а; 1ПГ-4А-VТ-а; 1ПГ-4А-VТ-б)	18
-АСИ-П6.00	Плита (2ПГ-2А-VТ-а; 2ПВ4-2А-VТ-а)	18
-АСИ-ПС1.00	Панель (ПСД60.6.20-Т-1; ПСД60.12.20-Т-1)	19
-АСИ-ПС4.00	Панель (ПСД60.18.20-Т-1 — ПСД60.18.20-Т-5)	19
-АСИ-ПС11.00	Панель (ПСД60.18.30-Т-1 — ПСД60.18.30-Т-5)	20
-АСИ-ПС18.00	Панель (ПСД60.18.30-Т-У1 — ПСД60.1830-Т-У3; ПСД60.18.30-Т-УП1 – ПСД60.18.30-Т-УП3)	20
-АСИ-ПС24.00	Панель (ПСД15.18.30-Т-У1; ПСД15.18.30-Т-УП1)	21
-АСИ-П26.00	Панель (ПСД12.12.30-Т-1 — ПСД12.12.30-Т-4)	21
-АСИ-МН1.00	Слив МН1	22
-АСИ-МН2.00	Изделие стальное МН2	22
-АСИ-МН3.00	Анкер МН3	22
-АСИ-МН7.00	Изделие соединительное МН7	22
-АСИ-РМ1.00	Рама РМ (РМ1 - РМ3)	23
-АСИ-МН4.00	Изделие соединительное МН (МН4 - МН6)	23
-АСИ-МН8.00	Скоба ходовая МН8	23
-АСИ-С1.00	Сетка С1	24
-АСИ-Р1.00	Решетка Р1	24
-ВК.СО	Спецификация оборудования	27
-ОВН-10.00	Эскизные чертежи общих видов нетиповых конструкций	31
-ОВ.СО	Спецификация оборудования систем отопления и вентиляции	32-34
-ЭМ.СО	Спецификация оборудования	38-39
-АОВ.СО	Спецификация оборудования	46-48
-АСВМ	Ведомость потребности в материалах по рабочим чертежам основного комплекта марки АС	49-50
-ВКВМ	Ведомость потребности в материалах по рабочим чертежам основного комплекта марки ВК	50
-ОВ ВМ	Ведомость потребности в материалах по рабочим чертежам основного комплекта марки ОВ	51
-ЭМВМ	Ведомость потребности в материалах по рабочим чертежам основного комплекта марки ЭМ	51

Инв.№подл. | Подпись и дата | Взам.инв.№

Копировал Леонтьева

Альбом 1

1. Общая часть

Типовой проект здания мойки тракторов и автомобилей разработан на основании задания на проектирование, утвержденного Главсельстройпроектом 11.10.84.

Проект разработан для применения в районах со следующими природно-климатическими условиями:

- расчетная зимняя температура наружного воздуха. минус 30°С;
- нагрузка ветровая – 0,26 кПа (27 кгс/м²);
- нагрузка снеговая – 0,98 кПа (100 кгс/м²);
- рельеф территории – спокойный; грунтовые воды отсутствуют; грунты непучинистые, непросадочные, со следующими нормативными характеристиками:

φ=0,49 рад. (28 град.); γ=1,8 т/м³; с = 2 кПа (0,02 кгс/см²); Е=14,7 мПа (150 кгс/см²); коэффициент безопасности по грунту Кг=1,0.

2. Технология производства

2.1. Назначение

Здание мойки тракторов и автомобилей предназначено для наружной мойки сельскохозяйственной техники поступающей на техническое обслуживание или текущий ремонт в центральную ремонтную мастерскую хозяйства.

Пропускная способность здания – 6 машин в смену.

Здание обеспечивает обслуживание машин хозяйств с парком до 100 тракторов.

Режим работы – односменный при 305 рабочих днях в году.

Количество рабочих — 1 человек.

2.2. Охрана окружающей среды

Источником загрязнения атмосферы являются вентиляционные выбросы, содержащие окись углерода, окислы азота, альдегиды в количестве соответственно 0,04 т/ч; 0,01 т/ч; 0,001 т/ч в системе В1.

Обеспечение допустимых концентраций вредностей в приземном слое предусматривается за счет рассеивания их в атмосфере.

При привязке проекта необходимо проверить расчетом обеспечение рассеивания с учетом местных условий и фоновой концентрации аналогичных вредностей.

Использование воды для наружной мойки сельскохозяйственной техники предусматривается на оборотной схеме, что исключает образование и сброс сточных вод.

3. Архитектурно-строительные решения

3.1. Объемно-планировочное решение

Основные принципы объемно-планировочного решения приняты согласно технологическому процессу.

Здание мойки тракторов и автомобилей – прямоугольное в плане с размерами в осях 6,0×18,0 м. К нему примыкает пристройка с размерами в осях 6,0 × 6,0 м. Высота до низа несущих конструкций – 4,8 м.

Класс здания (по степени ответственности конструкций) – II, степень огнестойкости – II.

3.2. Конструктивные решения

Здание мойки тракторов и автомобилей – панельное, с покрытием из сборных железобетонных плит. Фундаменты под стены – фундаментные балки, под колонны – сборные фундаменты стаканного типа.

Окна – деревянные, спаренные для зданий сельскохозяйственных предприятий.

Ворота – распашные, с ручным открыванием и калиткой, из панели типа „Сэндвич".

4. Внутренние водопровод и канализация

4.1. Водоснабжение

Водоснабжение здания мойки решается от наружных сетей производственного водопровода хозяйства. Подача воды предусматривается для пополнения оборотной системы водоснабжения мойки тракторов и автомобилей. Расчетный расход воды в оборотной системе водоснабжения составляет 3,0 м³/сут.; 1,25 м³/ч; 0,35 л/с. На пополнение принимается 10% от расхода воды в оборотной системе, что составляет 0,3 м³/сут; 0,3 м³/ч; 0,1 л/с. Расход воды на внутреннее пожаротушение здания не предусматривается. Расчетный расход воды на наружное пожаротушение здания – 5 л/с (категория производства – Д; степень огнестойкости – II; строительный объем – до 3 тыс. м³). Наружное пожаротушение допускается принимать из водоемов или резервуаров.

4.2. Канализация

Сточные воды от мойки тракторов и автомобилей имеют загрязнения по взвешенным веществам до 3000 мг/л и нефтепродуктам до 800 мг/л. Очистка стоков должна предусматриваться до степени содержания загрязнений:

Взвешенные вещества – 70 мг/л (не более);
нефтепродукты – 20 мг/л.

Очищенные стоки поступают на мойку для повторного использования.

Мойка автомобилей, предназначенных для перевозки фекальных жидкостей, ядовитых или инфицированных веществ, не допускается.

5. Отопление и вентиляция

5.1. Отопление

Данные о расходах тепла указаны на листе ОВ-1.

Удельный часовой расход тепла на отопление 1 м² общей площади составляет 195 Вт (167,68 ккал/ч).

Теплоснабжение мойки тракторов и автомобилей предусмотрено от наружных тепловых сетей. Теплоноситель – вода с температурой 150-70°С.

Отопление помещения мойки воздушное. Дежурное отопление рассчитано на поддержание температуры воздуха 5°С и обеспечивается отопительно-рециркуляционной системой П1, в рабочее время догрев до 18°С осуществляется перегревом приточного воздуха установкой П2. Отопление вспомогательных помещений обеспечивается водяной системой отопления.

5.2. Вентиляция

Вентиляция здания мойки тракторов и автомобилей запроектирована приточно-вытяжная с механическим и естественным побуждением.

Расчет воздухообмена на удаление вредностей из помещения выполнен по технологическому заданию. Общеобменная вытяжка осуществляется крышным вентилятором. Количество воздуха, подаваемого приточной системой, компенсирует вытяжку и обеспечивает поддержание требуемых условий воздушной среды (t = 18°).

Работа приточной системы П2 предусмотрена в течение рабочего времени.

Ремонт вентоборудования производится штатными слесарями хозяйства.

5.3. Индивидуальный тепловой пункт

Схемой теплового пункта предусмотрены учет расхода теплоносителя, контроль температуры и давления.

Необходимость установки приборов автоматического регулирования определяется при привязке проекта в соответствии с типовыми проектными решениями 903-04-13 альбом 1,2 „Автоматические индивидуальные тепловые пункты (ИТП) зданий жилищно-гражданского и производственного назначения."

Потери давления в системе отопления 970 Па (99 кгс/м²).

5.4. Мероприятия по шумоглушению

Вентоборудование установлено в изолированном помещении.

Воздуховоды соединены с вентагрегатами с помощью гибких вставок.

Вентагрегаты установлены на виброизоляторах.

Для уменьшения шума необходимо тщательно произвести балансировку рабочего колеса вентилятора.

6. Электрооборудование

Электроснабжение осуществляется от внешних сетей напряжением 380/220 В по воздушному вводу. Электроприемники по надежности электроснабжения относятся к потребителям III категории.

Установленная мощность силового электрооборудования и электроосвещения составляет 16,11 кВт, расчетная мощность – 10,3 кВт.

Годовой расход электроэнергии – 10,3 тыс. кВт.ч.

7. Автоматизация

Проектом предусмотрена автоматизация приточных вентустановок П1 и П2.

8. Молниезащита

Согласно требованиям СН 305-77 здание молниезащите не подлежит, так как ожидаемое количество поражений молнией в год составляет 0,03 по расчету, что менее 0,10 по нормам для районов с наибольшей грозовой деятельностью.

9. Основные технико-экономические показатели

Наименование	показатели: проектируемые	показатели: ТП 816-2-6.83 (аналог) в сопоставимом виде
Количество воздействий, ед.	1 840	
Численность работающих, чел.	1	1
Общая площадь, м²	143,9	141,6
Площадь застройки, м²	161,6	141,78
Строительный объем, м³	952,0	1 063,42
Общая сметная стоимость, тыс. руб.	25,54	34,15
в том числе		
строительно-монтажных работ, тыс. руб.	23,33	27,07
оборудования, тыс. руб.	2,21	7,08
Сметная стоимость на 1 воздействие, руб.	13,88	
Сметная стоимость строит.-монтаж. работ на 1 м² общей площади, руб.	162,13	191,2
Расход тепла, ккал/ч	67 330	90 235
Расчетная мощность, кВт	10,3	18,2
Расход воды, м³/сут.	0,30	0,70
Трудозатраты построечные, чел.-дн.	379,8	423,04
на 1 м³ здания, чел.-дн.	0,39	
на 1 млн. руб. строит.-монтаж. работ, тыс. чел.-дн.	16,28	15,81
Расход основных строительных материалов		
цемент, т	52,15	37,97
сталь, т	8,95	9,52
лесоматериалы, м³	3,55	7,62
на 1 м² общей площади		
цемент, т	0,362	0,268
сталь, т	0,062	0,067
лесоматериалы, м³	0,025	0,054
на 1 млн. руб. строит.-монтаж. работ		
цемент, т	2 235,3	1 402,7
сталь, т	383,4	351,6
лесоматериалы, м³	152,2	281,5

Привязан

Инв. №		
Нач.отд.ТХ	Виноградов	
Нач.отд.ТЭП	Тигай	
Нач.отд.ВК	Шляпкин	
Нач.отд.ОВ	Польгин	
Нач.отд.ЭТ	Кутин	
ГИП	Глезин	
Н.контр.	Антонычева	

ТП 816-2-22.86 – ПЗ

Общая пояснительная записка

Стадия	Лист	Листов
Р		1

ЦИТЭП сельхозпром г. Иваново

Инв. № подлин. | Подпись и дата | Взам. инв. №

Копировал Крайнова 21341-01 4 Формат А2

Альбом 1

Ведомость рабочих чертежей основного комплекта

Лист	Наименование	Примеч.
1	Общие данные. План расположения технологического оборудования	

Ведомость основных комплектов рабочих чертежей

Обозначение	Наименование	Примеч.
-ТХ	Технология производства	
-АС	Архитектурно-строительные решения	
-ВК	Внутренние водопровод и канализация	
-ОВ	Отопление и вентиляция	
-ЭМ	Силовое электрооборудование	
-АОВ	Автоматизация отопления и вентиляции	

Ведомость ссылочных и прилагаемых документов

Обозначение	Наименование	Примеч.
	Ссылочные документы	
5.800-1	Чертежи оборудования и оснастки для ремонта сельскохозяйственной техники	
Выпуск 3		
0304	Ящик для песка	
0314	Ларь для обтирочных материалов	
	Прилагаемые документы	
ТП 816-2-22.86 -ТХ.СО	Спецификация оборудования	

Типовой проект разработан в соответствии с действующими нормами и правилами и предусматривает мероприятия, обеспечивающие взрывную, взрывопожарную и пожарную безопасность при эксплуатации здания.
Главный инженер проекта В.И. Глезин

Очистка и мойка машин в значительной степени повышает производительность труда на разборочных операциях и улучшает качество технического обслуживания и ремонта.

Продолжительность работы в здании мойки 305 дней в году, число смен - 1, продолжительность рабочей недели - 41 час.

Годовой объём работ составляет 918 чел.-ч. Количество рабочих - 1 чел.

Машины на мойку поступают своим ходом или доставляются на буксире.

Перед заездом в здание, машины очищаются от грязи, растительных остатков, снега, наледи.

Мойка машин осуществляется горячей и холодной водой с помощью нагнетательных шлангов моечных установок ОМ-5359 и 1112. Очистку машин с помощью установки ОМ-5359 следует производить моющим раствором или водой, подогретыми до температуры 40-50°С.

Время мойки одной машины 25-30 мин.

При производстве работ необходимо соблюдать требования „Правил по технике безопасности и производственной санитарии на предприятиях „Сельхозтехники".

План расположения технологического оборудования

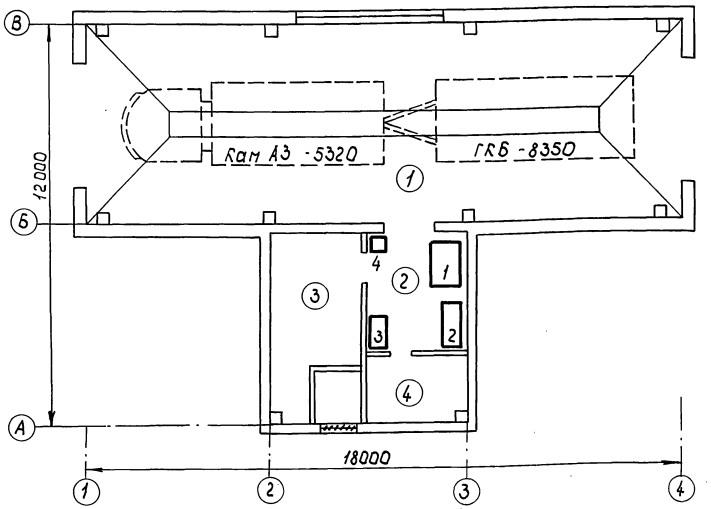

Экспликация помещений

Номер по плану	Наименование	Категория производств по взрывной, взрывопожарной и пожарной опасности
1	Помещение мойки	Д
2	Машинное отделение	В
3	Венткамера	Д
4	Электрощитовая	Д

Категория производств принята в соответствии с „Перечнем производств по взрывной, взрывопожарной и пожарной опасности для предприятий МСХ СССР", утвержденным Министерством сельского хозяйства СССР 13.01.81.
Оборудование, заложенное в проекте, будет выпускаться до отмены типового проекта.

Привязан

Инв. №			
Ст. инж.	Верхопядова		5.12.85
Рук. гр.	Селиверстов		
Гл. спец.	Гороховецкий		
Нач. отд.	Виноградов		5.12.85
ГИП	Глезин		
Н. контр.	Антонычева		05.12.85

ТП 816-2-22.86 -ТХ

Здание мойки тракторов и автомобилей (стены панельные)

Стадия	Лист	Листов
Р		1

Общие данные. План расположения технологического оборудования

ЦИТЭИсельхозпром г. Иваново

21341-01 5 Копировал Трупикова Формат А2

Инв. № подл. | Подп. и дата | Взам. инв. № | Нач. отд. ТТ Полозин | Нач. отд. ВК Шляпкин | Нач. отд. ЭТ Кутин | Гл. спец. тех. отд. Хазгеров | Нач. отд. АОВ Зубов

Альбом 1

Позиция	Наименование и техническая характеристика оборудования и материалов. Завод-изготовитель (для импортного оборудования-страна, фирма)	Тип, марка оборудования. Обозначение документа и № опросного листа	Единица измерения: Наименование	Единица измерения: Код	Код завода изготовителя	Код оборудования, материала	Цена единицы, тыс.руб.	Количество	Масса единицы оборудования, кг
1	2	3	4	5	6	7	8	9	10
	Оборудование и материалы поставляемые заказчиком								
	Стандартное оборудование								
1	Машина для очистки „СМ-1", N=5,0 кВт;	ОМ-5359	шт.	796		5251211630		1	430,0
	Т=20 – 80°С; расход воды – 1 м³/ч								
2	Установка для майки автомобилей,	1112	шт.	796		4577110015		1	219,0
	N=7,5 кВт. Производительность 0,08 м³/мин.								

Инв.№ подл. | Подп. и дата | Взам. инв.№

Привязан

Инв.№

Ст.инж.	Верхаглядова		6.2.86
Рук.гр.	Селиверстов		6.02.86
Гл.спец.	Горановацкий		6.02.86
Нач.отд.	Виноградов		6.02.86
ГИП	Лезин		

ТП 816-2-22.86 -ТХ.СО

Спецификация оборудования

Стадия	Лист	Листов
Р	1	2

Цитэпсельхозпром г.Иваново

Альбом 1

Позиция	Наименование и техническая характеристика оборудования и материалов. Завод-изготовитель (для импортного оборудования-страна, фирма)	Тип, марка оборудования. Обозначение документа и № опросного листа	Единица измерения: Наименование	Единица измерения: Код	Код завода изготовителя	Код оборудования, материала	Цена единицы, тыс.руб.	Количество	Масса единицы оборудования, кг
1	2	3	4	5	6	7	8	9	10
	Нестандартизированное оборудование								
3	Ящик для песка. Габ. разм.: 500×500×1000	0304	шт.	796				1	40,0
4	Ларь для обтирочных материалов.	0314	шт.	796				1	50,0
	Габ.разм.: 1000×500×850								

9 10-14.12

Инв.№ подл. | Подп. и дата | Взам. инв.№

Привязан

Инв.№

ТП 816-2-22.86 -ТХ.СО

Лист 2

Альбом 1

Ведомость рабочих чертежей основного комплекта

Лист	Наименование	Примечание
1	Общие данные (начало)	
2	Общие данные (окончание)	
3	План. Разрез 1-1. Фасады 1-4; 4-1; А-В. Фрагмент 1	
4	Схемы расположения элементов заполнения оконных проёмов. Узлы А и Б	
5	Планы кровли полов и отверстий. Узлы А-Г	
6	Схема расположения фундаментов и фундаментных балок. Фрагменты	
	Сечения 1-1 – 4-4	
7	Фрагмент 4. Сечения 5-5 – 9-9	
8	Схемы расположения колонн, стропильных балок и плит покрытия. Узлы А-Д	
9	Схемы расположения стеновых панелей по ряду В и оси 1	
10	Схемы расположения стеновых панелей по рядам А и Б, осям 2,3,4	
11	Узлы А-И. Крепление карнизной панели к подкарнизной панели	

Ведомость ссылочных и прилагаемых документов

Обозначение	Наименование	Примечание
	Ссылочные документы	
ГОСТ 12506-81	Окна деревянные для производственных зданий. Типы, конструкция и размеры	
ГОСТ 14624-84	Двери деревянные для производственных зданий. Типы, конструкция и размеры	
ГОСТ 24022-80	Фундаменты железобетонные сборные под колонны сельскохозяйственных зданий. Технические условия	
1.030.1-1 Выпуск 1-3 Выпуск 2-1	Стены наружные из однослойных панелей для каркасных общественных зданий, производственных и вспомогательных зданий промышленных предприятий: - панели из легких и ячеистых бетонов. Арматурные и закладные изделия. Рабочие чертежи; - карнизные панели. Рабочие чертежи	
1.138-10 Выпуск 1	Перемычки железобетонные для зданий с кирпичными стенами: - перемычки брусковые	
1.400-6/76 Выпуск 1	Унифицированные закладные детали сборных железобетонных конструкций зданий промышленных предприятий: - закладные детали конструкций одноэтажных зданий. Рабочие чертежи	
1.400-15 Выпуск 1	Унифицированные закладные изделия железобетонных конструкций для крепления технологических коммуникаций и устройств: - рабочие чертежи унифицированных закладных изделий	
1.415-1 Выпуск 1	Железобетонные фундаментные балки для стен производственных зданий: - фундаментные балки для стен с шагом колонн 6м	
1.435.9-17 Выпуск 2 Выпуск 4	Ворота распашные: - ворота из панели типа „Сэндвич". Рабочие чертежи; - рама. Петля. Приборы для открывания. Рабочие чертежи	
1.462.1-10/80 Выпуск 1 Выпуск 2	Балки стропильные железобетонные для покрытий зданий с пролетами 6 и 9м: - материалы для проектирования и рабочие чертежи балок; - арматурные и закладные изделия. Рабочие чертежи	
1.494-24 Выпуск 1	Стаканы для крепления крышных вентиляторов, дефлекторов и зонтов: - железобетонные стаканы с отверстиями диаметром 400, 700, 1000, 1200 и 1450мм	
1.823.1-2 Выпуск 1 Выпуск 2	Колонны железобетонные для сельскохозяйственных производственных зданий: - колонны. Рабочие чертежи; - арматурные и закладные изделия. Рабочие чертежи	
1.832.1-9 Выпуск 1 Выпуск 2	Стеновые двухслойные панели из легких бетонов для сельскохозяйственных зданий: - опалубочные чертежи и армирование - арматурные и закладные изделия	
1.865.1-4/80 Выпуск 1 Выпуск 2 Выпуск 3 Выпуск 4	Железобетонные предварительно напряженные плиты покрытий длиной 6м для сельскохозяйственных зданий: - плиты размером 3×6 м. Рабочие чертежи; - арматурные и закладные изделия для плит размером 3×6м. Рабочие чертежи; - плиты размером 1,5×6м. Рабочие чертежи; - арматурные и закладные изделия для плит размером 1,5×6м. Рабочие чертежи	
2.436-14 Выпуск 1	Узлы окон с деревянными переплетами по ГОСТ 12506-81: - рабочие чертежи	
2.460-14 Выпуск 1	Типовые узлы покрытий промышленных зданий в местах пропуска вентиляционных шахт: - рабочие чертежи типовых узлов	
2.460-15 Выпуск 1	Типовые узлы покрытий промышленных зданий в местах установки крышных вентиляторов: - рабочие чертежи типовых узлов	
2.460-18 Выпуск 1 Выпуск 3	Узлы покрытий одноэтажных производственных зданий с рулонными кровлями и железобетонными плитами: - узлы при уклонах кровель до 10%. Рабочие чертежи; - изделия. Рабочие чертежи	
2.830-3 Выпуск 1 Выпуск 2	Узлы самонесущих стен из двухслойных легкобетонных панелей для одноэтажных сельскохозяйственных зданий: - узлы стен. Рабочие чертежи; - стальные насадки фахверковых стоек и соединительные изделия. Рабочие чертежи	
3.006.1-2/82 Выпуск 1-2	Сборные железобетонные каналы и тоннели из лотковых элементов: - плиты. Опорные подушки. Рабочие чертежи	
	Прилагаемые документы	
-АСИ-К1.00	Колонна (1К57.3-3.1; 1К63.3-2.1; 1К63.3-2.2)	
-АСИ-БС1.00	Балка (1БСТ6-2А-IVТ-1; 1БСТ6-3А-IVТ-1; 1БСТ6-3А-IVТ-2)	
-АСИ-П1.00	Плита (1ПГ-3А-IVТ-а; 1ПГ-4А-VТ-а; 1ПГ-4А-IVТ-б)	
-АСИ-П6.00	Плита (2ПГ-2А-IVТ-а; 2ПВ4-2А-VТ-а)	
-АСИ-ПС1.00	Панель (ПСА60.6.20-Т-1; ПСА60.12.20-Т-1)	
-АСИ-ПС4.00	Панель (ПСА60.18.20-Т-1 – ПСА60.18.20-Т-5)	
-АСИ-ПС11.00	Панель (ПСА60.18.30-Т-1 – ПСА60.18.30-Т-5)	
-АСИ-С1.00	Сетка С1	
-АСИ-ПС18.00	Панель (ПСА60.18.30-Т-У1 – ПСА60.18.30-Т-У3; ПСА60.18.30-Т-УП1 – ПСА60.18.30-Т-УП3)	
-АСИ-ПС24.00	Панель (ПСА15.18.30-Т-У1; ПС15.18.30-Т-УП1)	
-АСИ-ПС26.00	Панель (ПСА12.12.30-Т-1 – ПСА12.12.30-Т-4)	
-АСИ-Р1.00	Решетка Р1	
-АСИ-РМ1.00	Рама РМ (РМ1 – РМ3)	
-АСИ-МН1.00	Слив МН1	
-АСИ-МН2.00	Изделие стальное МН2	
-АСИ-МН3.00	Анкер МН3	
-АСИ-МН4.00	Изделие соединительное МН (МН4 – МН6)	
-АСИ-МН7.00	Изделие соединительное МН7	
-АСИ-МН8.00	Скоба ходовая МН8	
-АС ВМ	Ведомость потребности в материалах	

Типовой проект разработан в соответствии с действующими нормами и правилами и предусматривает мероприятия, обеспечивающие взрывную, взрывопожарную и пожарную безопасность эксплуатации здания.

Главный инженер проекта В.И. Глезин

Инв.№ подл. | Подпись и дата | Взам. инв.№

Привязан

Инв.№

Гл. инж.	Колгушкин		
Гл. спец.	Пилипчук		
Нач. отд.	Тлай		
ГИП	Глезин		
Н. контр.	Антонычева		2.08.86

ТП-816-2-22.86 -АС

Здание мойки тракторов и автомобилей (стены панельные)

Стадия	Лист	Листов
Р	1	11

Общие данные (начало)

ЦИТЭПсельхозпром г. Иваново

Копировал Лукичева 21341-01 7 Формат А2

Альбом 1

Ведомость спецификаций

Лист	Наименование	Примечание
3	Спецификация заполнения проёмов и перемычек	
4	Спецификация к схемам расположения элементов заполнения оконных проёмов	
	Спецификация изделий и материалов к узлам А и Б	
5	Спецификация к планам кровли, полов и отверстий	
6	Спецификация к схеме расположения фундаментов и фундаментных балок	
8	Спецификация к схемам расположения колонн, стропильных балок и плит покрытия	
9	Спецификация к схемам расположения стеновых панелей	

Общие указания

1. За условную отметку 0,000 принята отметка чистого пола машинного отделения, что соответствует абсолютной отметке [ ].
2. Стену в осях 2-3 по ряду Б выполнять из кирпича пластического формования марки КР100/1800/25 ГОСТ 530-80 на растворе марки 25, перегородки - из кирпича марки КР100/1800/15 ГОСТ 530-80 на растворе марки 50.
3. Кладку перегородок и стены в осях 2-3 по ряду Б выполнять вподрезку швов.
4. Горизонтальную гидроизоляцию стен на отм. минус 0,030 выполнить из цементного раствора состава 1:2 толщиной 30мм с гидрофобными добавками.
5. Рамы герметической двери и вентпроёмов установить одновременно с кладкой стены по ряду Б и перегородок.
6. Кирпичные перегородки не доводить на 30-50мм до несущих конструкций. Зазоры между кладкой и конструкциями проконопатить паклей, смоченной в известковом молоке.
7. Примыкание стоек и перекладины ворот к стене тщательно уплотнить с использованием мастики ГОСТ 14791-79, прокладок ГОСТ 19177-81 и минеральной ваты ГОСТ 4640-84.
8. При кладке кирпичной стены и перегородок в проёмах дверей заложить антисептированные деревянные пробки через 10 рядов кладки по высоте, на не менее двух с каждой стороны проёма.
Дверные откосы оштукатурить цементным раствором и окрасить известковой краской, а в помещении мойки поверхности откосов затереть сложным раствором с добавкой цеолита и прошпаклевать с последующей покраской водостойкой краской.
9. По периметру здания устроить асфальтобетонную отмостку шириной 800мм по щебеночному плотно утрамбованному основанию толщиной 100мм.
10. Столярные изделия загрунтовать горячей олифой, оконные переплеты покрыть непрозрачным отделочным покрытием (эмалями) 2 раза. Поверхности полотен дверей облицевать со всех сторон по слою асбестового картона КАОН-1-2×1000×600 ГОСТ 2850-80 листом Б-ПН-НО-0,6 ГОСТ 19904-74. Соединения стальных листов облицовки между собой - внахлёстку (15мм). Притворы уплотнить прокладками из пористой резины по ГОСТ 7338-77. При установке двери оборудовать закрывателями дверными типа ЗД1-1 ГОСТ 5091-78.
11. Наружная отделка стеновых панелей - окраска поливинилацетатными красками типа ВА-17.
12. Внутреннюю отделку помещений см. в ведомости отделки помещений.
13. Монтажные и соединительные элементы должны быть покрыты антикоррозионным металлизационным слоем (цинк) толщиной 120-150 мкм.
Сварные швы и участки изделий с нарушенным в результате сварки защитным покрытием должны быть дополнительно металлизированы.
14. Металлоконструкции открытые покрыть масляной краской 2 раза.
15. Проектом предусмотрено производство строительно-монтажных работ в летних условиях в соответствии с действующими нормативными документами по производству работ.
Устройства монолитных фундаментов должна выполняться в соответствии со СНиП III-15-76 „Бетонные и железобетонные конструкции монолитные."
Монтаж сборных железобетонных конструкций должен производиться в соответствии со СНиП III-16-80 „Бетонные и железобетонные конструкции сборные."
Монтаж стальных конструкций выполнять в соответствии со СНиП III-18-75 „Металлические конструкции."
Кладку кирпичных стен и перегородок вести в соответствии со СНиП III-17-78 „Каменные конструкции."
Кровельные работы выполнять в соответствии со СНиП III-20-74 „ Кровли, гидроизоляция, пароизоляция и теплоизоляция".
Работы по устройству полов должны производиться в соответствии со СНиП III-8.14-72 „ Полы. Правила производства приёмки работ."
Антикоррозионную защиту конструкций выполнять в соответствии со СНиП III-23-76 „Защита строительных конструкций и сооружений от коррозии".
Производство работ вести в соответствии со СНиП III-4-80 „ Техника безопасности в строительстве."

Ведомость отделки помещений
Площадь в м²

Наименование или номер помещения	Потолок: Площадь	Потолок: Вид отделки	Стены или перегородки: Площадь	Стены или перегородки: Вид отделки	Низ стен или перегородок: Площадь	Низ стен или перегородок: Вид отделки	Низ стен или перегородок: Высота, мм	Колонны: Площадь	Колонны: Вид отделки	Балки: Площадь	Балки: Вид отделки	Примечание
Помещение мойки	133	Тщательная затирка швов. Покраска водостойкой краской 2 раза	29,2 207,2	Штукатурка кирп. стены в осях 2-3 сложным раствором толщ. 20мм с добавкой цеолита. Облицовка плиткой облицовочной стеклянной ТУ21-23-146-81				34,5	Покраска водостойкой краской 2 раза	33	Покраска водостойкой краской 2 раза	Швы между плитками около 4 мм. Облицовку панелей выполнять на полимерцементном растворе. В качестве водостойкой краски использовать пентафталевые эмали марок ПФ-133 ПФ-837 и др. Грунтовкой служат доки соответственно марок ПФ-170 и ПФ-011. Толщина покрытия - не менее 100мкм.
Машинное отделение	13	Затирка швов. Известковая побелка 2 раза	44 39,3	Штукатурка перегородок. Известковая побелка 2 раза выше масляной панели	18	Масляная покраска (панель)	1800					
Венткамера и электрощитовая	29	Затирка швов. Известковая побелка 2 раза	173	Известковая побелка 2 раза								В камере воздухозабора штукатурка перегородок по тепловой изоляции

При выполнении строительно-монтажных работ необходимо установить контроль за выполнением правил пожарной безопасности в строительстве.

16. При производстве всех видов работ в зимних условиях руководствоваться требованиями соответствующих разделов СНиП III-15-76, СНиП III-16-80, СНиП III-17-78, СНиП III-20-74.
Проектная организация, привязывающая типовой проект, обязана в соответствии с местными климатическими и другими условиями внести в чертежи необходимые коррективы и дополнения.
Производство работ в зимних условиях не допускается по чертежам без дополнений и изменений, учитывающих зимние условия производства работ. Все работы должны вестись в соответствии с „Проектом производства работ в зимних условиях".
Лица, отвечающие за производство работ, должны быть ознакомлены требованиями выше приведенных СНиП и дополнительными указаниями проектной организации, выполнившей привязку типового проекта к местным условиям.

17. Теплотехнические расчёты ограждающих конструкций выполнялись при следующих параметрах внутреннего воздуха: температура 18°С, относительная влажность 70%.

Ведомость объёмов сборных бетонных и железобетонных конструкций по рабочим чертежам основного комплекта марки АС

Номер строки	Наименование группы элементов конструкции	Код	Кол., м³	Примечание
1	Фундаменты стаканного типа	58 1200	9,08	
2	Колонны	58 2100	5,34	
3	Балки стропильные	58 2200	2,25	
4	Балки фундаментные	58 2400	3,01	
5	Перемычки	58 2800	0,30	
6	Панели стеновые наружные	58 3100	87,40	
7	Плиты покрытий	58 4100	7,84	
8	Конструкции и детали каналов	58 5800	0,22	
9	Стаканы железобетонные	—	0,25	
10				
11	Всего бетона и железобетона	—	115,69	

Материалы на изготовление сборных бетонных и железобетонных конструкций учтены в ведомости потребности в материалах и отдельно не учитываются.

Привязан

Инв.№

Взам.инв.№ | Подпись и дата | Инв.№ подлин.

Ст.инж.	Колгушкин			ТП 816-2-22.86 -АС
Гл.спец.	Лилипчук			
Нач.отд.	Тигай			
ГИП	Глезин			
Н.контр.	Антонычева		2.01.86	Здание мойки тракторов и автомобилей (стены панельные) — Стадия Р, Лист 2, Листов
				Общие данные (окончание) — ЦИТЭПсельхозпром г.Иваново

Копировал Трупикова 21341-01 8 Формат А2

Альбом 1

План

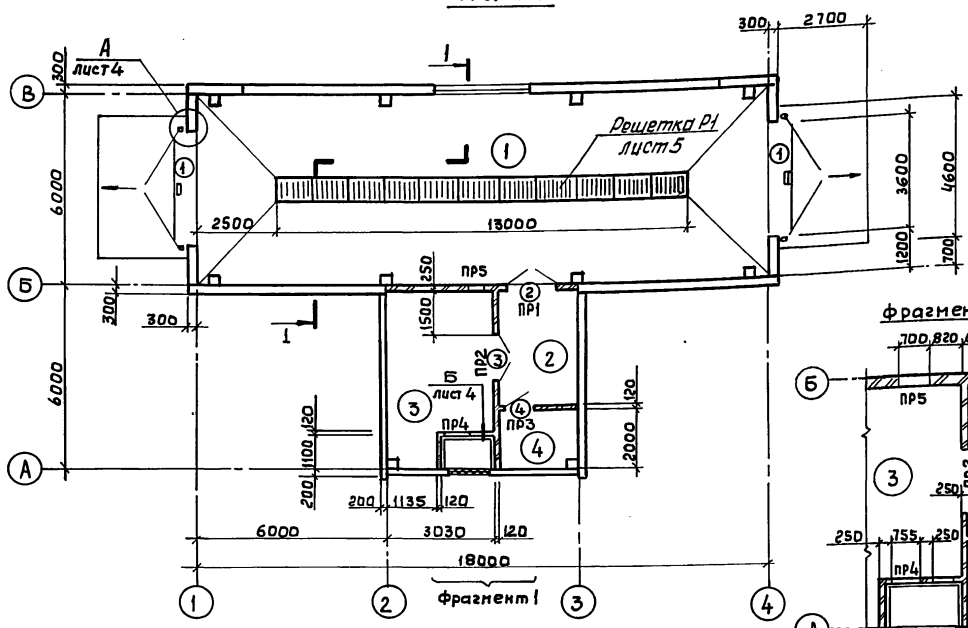

1 – 1

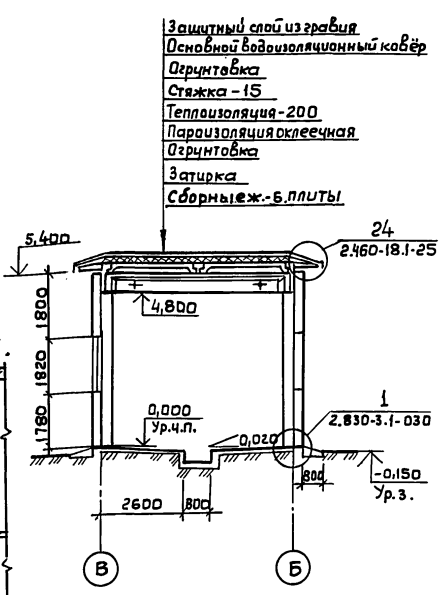

Фрагмент 1

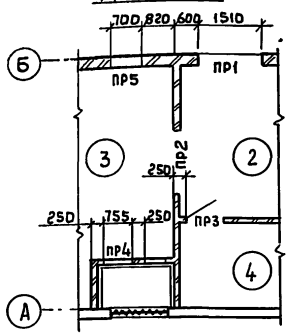

Фасад 4-1

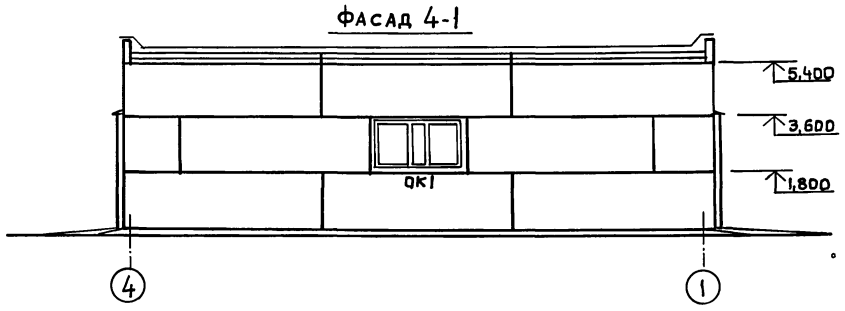

Фасад А-В

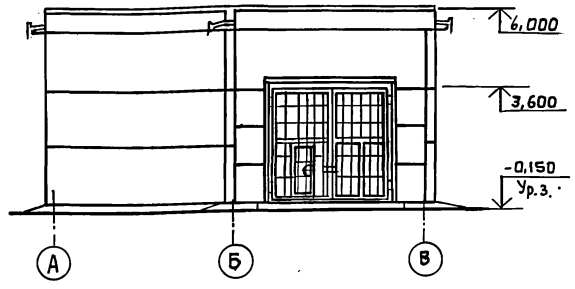

Фасад 1-4

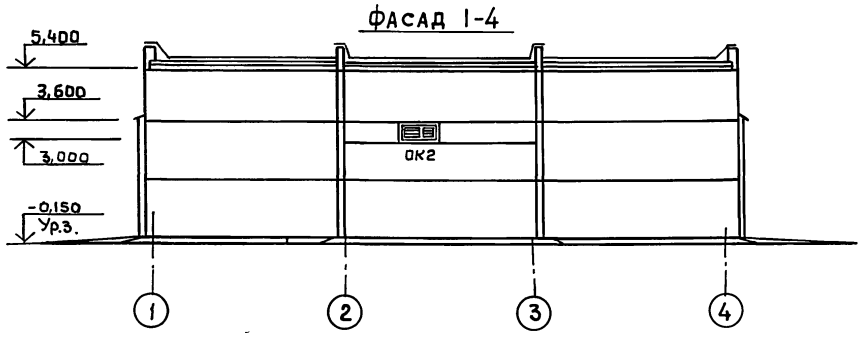

Ведомость проёмов ворот и дверей

Марка, поз.	Размеры проёма, мм
1	3600×3600
2	1510×2070
3	1510×2070
4	910×1870

Ведомость перемычек

Марка, поз.	Схема сечения
ПР1	5 — 2,070
ПР2	3 — 2,070
ПР3	2 — 1,870
ПР4	1 — 1,105
ПР5	4 — 2,400 / 1,105

Спецификация заполнения проёмов и перемычек

Марка, поз.	Обозначение	Наименование	Кол.	Масса ед., кг	Примечание
		Заполнение проемов			
1	1.435.9-17.2-2000-01	Ворота ВР 36×36-С	2	827	компл.
		Двери			
2	ГОСТ 14624-84	ДВГ21-15П	1	–	
3	ГОСТ 14624-84	ДВГ21-15	1	–	
4	ГОСТ 14624-84	ДВТ 19-9	1	–	
		Перемычки			
1	1.138-10.1.100 00	1ПР1-10.12.6	1	25	
2	-01	1ПР1-12.12.6	1	25	
3	1.138-10.1.200 00-04	1ПР3-19.12.14	1	75	
4	1.138-10.1.600 00	1ПР38-12.12.22У	4	75	
5	1.138-10.1.800.00	1ПР38-24.25.22У	1	325	
ЭД1-1	ГОСТ 5091-78	Закрыватель дверной ЗД1-1	3	–	

На фасадах зонты, дефлекторы и вентиляторы условно не показаны.

Экспликация помещений

Номер по плану	Наименование	Площадь, м²	Категория производства по взрывной, взрыво-пожарной и пожарной опасности
1	Помещение мойки	110,5	Д
2	Машинное отделение	10,6	В
3	Венткамера	17,1	Д
4	Электрощитовая	5,7	Д

Ст. инж	Колгушкин		
Гл. спец	Пилипчук		
Нач. отд.	Тигай		
ГИП	Глезин		
Н. контр.	Антонычева		7.04.86

ТП 816-2-22.86 -АС

Здание мойки тракторов и автомобилей (стены панельные)

Стадия	Лист	Листов
Р	3	

План. Разрез 1-1. фасады 1-4; 4-1; А-В. Фрагмент 1

ЦИТЭП сельхозпром г. Иваново

Привязан

Инв. №

Инв. № Подл. | Подпись и дата | Взам. инв. № | Вед. инж. ТО | Гл. спец. ТО | Нач. отд. ТХ | Нач. отд. ОВ | Загоровский | Шайхалов | Виноградов | Польгин | Нач. отд. ВК | Нач. отд. ЭТ | Гл. спец. ТО | Шляпкин | Кутин | Новиков

Копировал Леонтьева. 21341-01 9

формат А2

Схемы расположения элементов заполнения оконных проемов

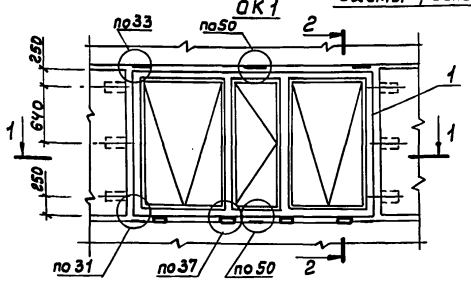

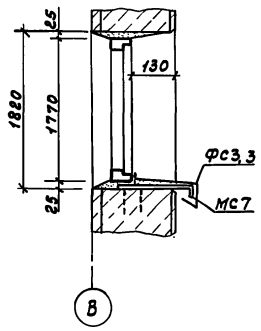

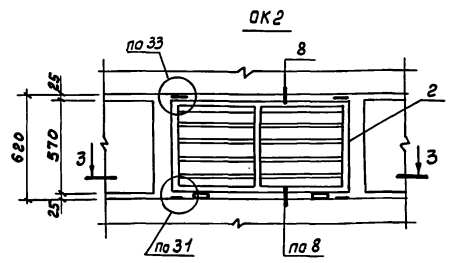

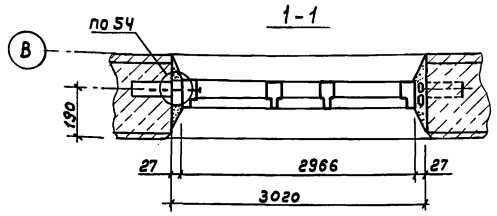

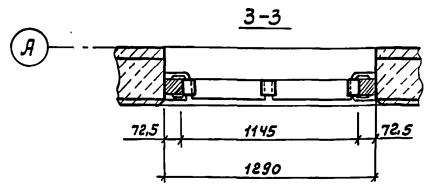

Спецификация изделий и материалов к узлам А и Б

Марка, поз.	Обозначение	Наименование	Кол.	Масса ед., кг	Примечание
МН1	– ДСИ-МН1.00	Слив МН1	7,24	8,6	м
		Дюбель	14	–	
		ДГПШ3,7х40цхрТУ14-4-794-77			
		Прокладка резиновая	14,4	–	м
		ПРП-40.П-30х40.500 ГОСТ 19177-81			
		Проволока 3,60-II ГОСТ 3282-74	32	–	м
		Сетка 20-2,0 ГОСТ 5336-80	20,5	2,68	м²
		Плита теплоизоляционная	21	–	
		П175-1000.1000.40 ГОСТ 9573-82			
		Материалы			
		Вата минеральная	0,12	–	м³
		марки 100 ГОСТ 4640-84			
		Мастика ГОСТ 14791-79	0,005	–	м³

Спецификация к схемам расположения элементов заполнения оконных проемов

Марка, поз.	Обозначение	Наименование	Кол. на схему ОК1	Кол. на схему ОК2		Всего	Масса ед., кг	Примечание
		Окна ГОСТ 12506-81						
1		ПНД18-30.1	1	–		1	–	
2		СГ6-12ж	–	1		1	–	
		Изделия крепежные и фасонные						
мс3	2.436-14.1-600-02	мс3	8	4		12	0,34	
мс7	2.436-14.1-620	мс7	6	–		6	0,10	
Фс3.3	2.436-14.1-590-04	Фс3.3	3,07	–		3,07	1,70	м
		Стандартные изделия						
		Наличники типа1 ГОСТ 8242-75						
		шириной 54	–	5,2		5,2	–	м
		шириной 74	–	2,5		2,5	–	м
		Шуруп1-4х35.016 ГОСТ 1145-80	16	44		60	–	
		Шуруп1-6х70 ГОСТ 1145-80	8	–		8	–	
		Шуруп1-8х100 ГОСТ 1145-80	6	–		6	–	
		Дюбель ДГПШ3,7х40цхрТУ14-4-794-77	12	–		12	–	
		Прокладка резиновая						
		ПРП-40П-30х40.500 ГОСТ 19177-81	9,6	2,6		12,2	–	м
		Материалы						
		Пиломатериалы ГОСТ 24454-80						антисептированные
		прокладка 150х84х25	4	–		4	–	
		прокладка 150х64х25	–	2		2	–	
		прокладка 150х84х27	6	–		6	–	
		Брусок 72х64х620	–	2		2	–	
		пробка ф50 ℓ=150	6	–		6	–	
		Мастика ГОСТ 14791-79	0,0017	0,0003		0,002	–	м³

1. Все узлы на схемах расположения элементов заполнения оконных проемов приняты по серии 2.436-14, Вып.1.
2. Мастику ГОСТ 14791-79 применять в соответствии с инструкцией по её применению.

Вид В

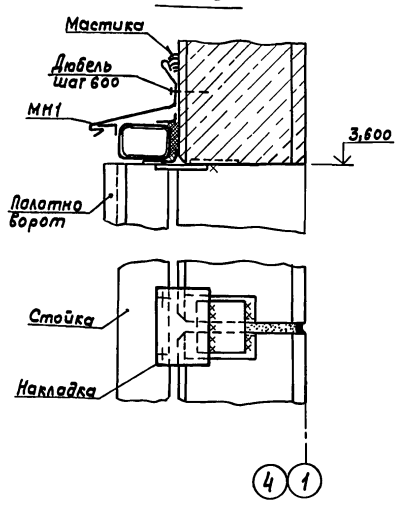

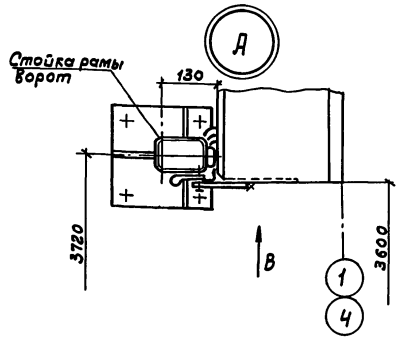

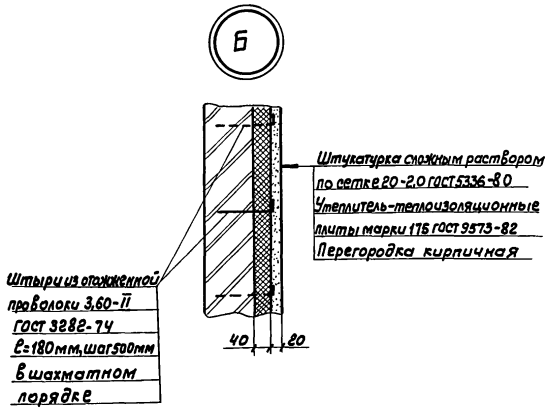

Привязан

Инв. №

Ст. инж.	Колгушкин		
Гл. спец.	Пилипчук		
Нач. отд.	Тигай		
ГИП	Глезин		
Н. контр.	Антонычева		7.04.86

ТП 816-2-22.86 - АС

Здание мойки тракторов и автомобилей (стены панельные)	Стадия	Лист	Листов
	Р	4	
Схемы расположения элементов заполнения оконных проемов. Узлы А и Б	ЦИТЭПсельхозпром г. Иваново		

Копировал Иванова 21341-01 10 Формат А2

Инв. № подл. | Подпись и дата | Взам. инв. №

Альбом 1

План кровли

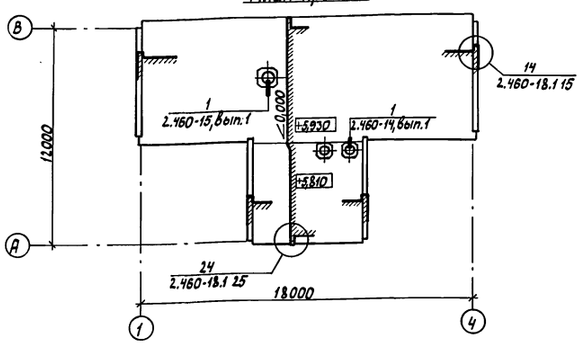

План полов и отверстий

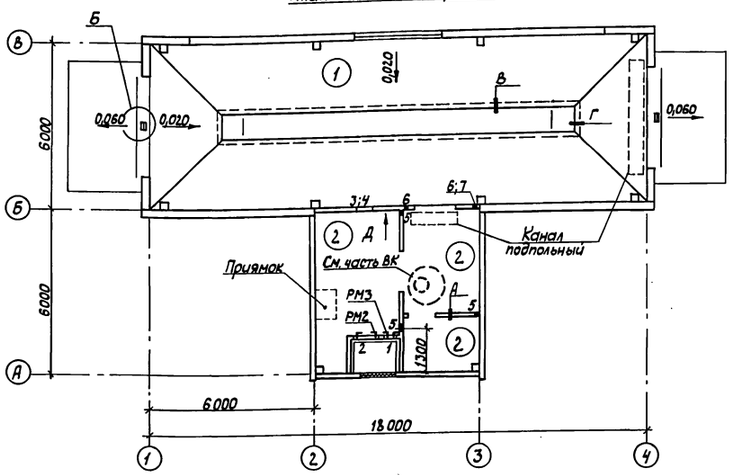

Конструкция кровли

Состав кровли	В осях А-Б	В осях Б-В
Защитный слой из гравия крупностью 5-10мм ГОСТ 8268-82, втопленного в горячую битумную мастику марки МБК-Г-55А ГОСТ 2889-80	+	+
Водоизоляционный ковер - 4 слоя рубероида марки РКК-350Б (верхний слой) и РПП-300А (нижние и дополнительные слои) ГОСТ 10923-82 на горячей битумной мастике марки МБК-Г-55 ГОСТ 2889-80	+	+
Огрунтовка раствором битума марки БН 90/10 ГОСТ 6617-76 в керосине или соляровом масле в соотношении (по массе) 1:2 до 1:3	+	+
Стяжка из цементно-песчаного раствора марки 50 толщ. 15мм	+	+
Утеплитель плитный - ячеистый бетон марки А ГОСТ 5742-76, мм	80	200
Пароизоляция - 2 слоя изола марки И-ПД ГОСТ 10296-79 на горячей битумной мастике		+
Огрунтовка - см. выше		+
Затирка поверхностей плит цем.-песчаным раствором марки 50 толщ. 5мм		+

Таблица отверстий

Номер	Размеры в×h, мм	Отм. низа	Примечание
1	510×1260	0,500	ОВ
2	755×605	0,500	ОВ
3	630×605	0,500	ОВ
4	700×400	2,000	ОВ
5	100×100	0,150	ОВ
6	100×100	0,150	ВК
7	100×100	0,750	ВК

Вид Д

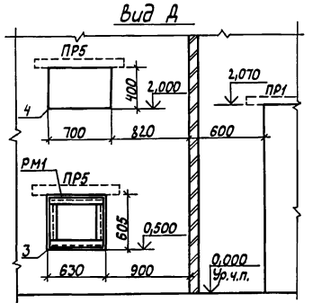

Спецификация к планам кровли, полов и отверстий

Марка, поз.	Обозначение	Наименование	Кол.	Масса ед., кг	Примечание
		План полов и отверстий			
РМ1	-АСИ-РМ1.00	Рама РМ1	1	8,96	
РМ2	-01	Рама РМ2	1	9,90	
РМ3	-02	Рама РМ3	1	14,98	
МН517	1.400-15.В1.520	Изделие МН517 ℓ=250	4	1,68	
МН548	1.400-15.В1.540-09	Изделие МН548	26	4,17	м
Р1	-АСИ-Р1.00	Решетка Р1	12		
		План кровли			
КР1	2.460-15, вып.1	Козырек КР1	1	5,36	
КЛ1	2.460-14, вып.1	Колпак КЛ1	2	5,67	
КФ1	2.460-14, вып.1	Кольцо-фланец КФ1	2	1,36	
КС6	2.460-14, вып.1	Кольцо стяжное КС6	2	0,50	
ПП1	2.460-14, вып.1	Полоса прижимная ПП1	2	1,08	
ПП2	2.460-15, вып.1	Полоса прижимная ПП2	1	1,69	
ФЭ1	2.460-14, вып.1	Элемент фасонный ФЭ1	2	6,0	
ФЭ2	2.460-15, вып.1	Элемент фасонный ФЭ2	1	9,10	
		Материалы			
		Брусок 50×75×240			
		Пиломатериалы ГОСТ 24454-80	4	—	
		Вата минеральная	0,30	—	м³
		марки 100 ГОСТ 4640-84			
		Картон асбестовый	1	—	
		КАОН-1-2×1000×100 ГОСТ 2850-80			

Экспликация полов

Наименование или номер помещения по проекту	Тип пола по проекту	Схема пола или номер узла по серии	Элементы пола и их толщина	Площадь пола, м²
1	1		Покрытие - бетон марки 300 -160мм Основание - уплотненный грунт с втрамбованным в него слоем щебня или гравия крупностью 40-60мм толщиной -100мм	100,5
2;3;4	2		Покрытие - бетон марки 300 -25мм Подстилающий слой - бетон марки 100 -100мм Основание - уплотненный грунт с втрамбованным в него слоем щебня или гравия крупностью 40-60мм толщиной -100мм	32,3

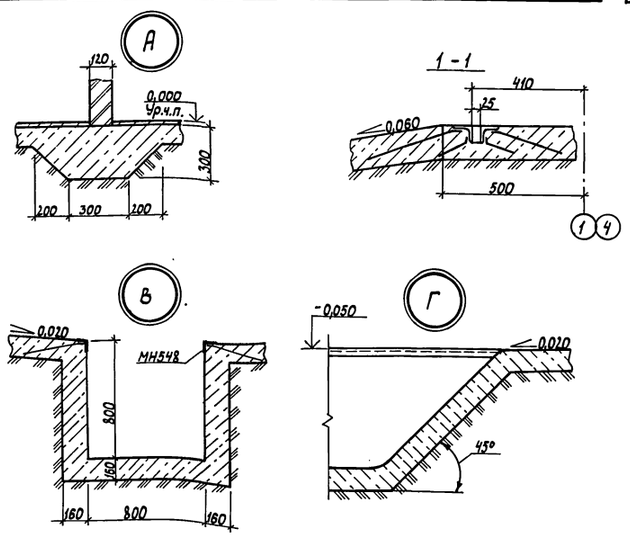

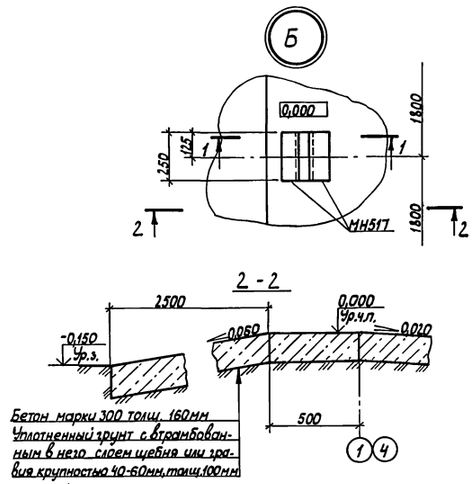

Бетон марки 300 толщ. 160мм
Уплотненный грунт с втрамбованным в него слоем щебня или гравия крупностью 40-60мм, толщ. 100мм

Ст.инж.	Колгушкин		
Гл.спец.	Пилипчук		
Нач.отд.	Тигай		
ГИП	Глезин		
Н.контр.	Антонычева		

ТП 816-2-22.86 -АС

Здание мойки тракторов и автомобилей (стены панельные)

Стадия	Лист	Листов
Р	5	

Планы кровли, полов и отверстий. Узлы А-Г

ЦИТЭПсельхозпром г. Иваново

Привязан

Инв. №

Инв. № подл. | Подпись и дата | Взам. инв. №

Копировал Лукичева 21341-01 11 Формат А2

Альбом1

Схема расположения фундаментов и фундаментных балок

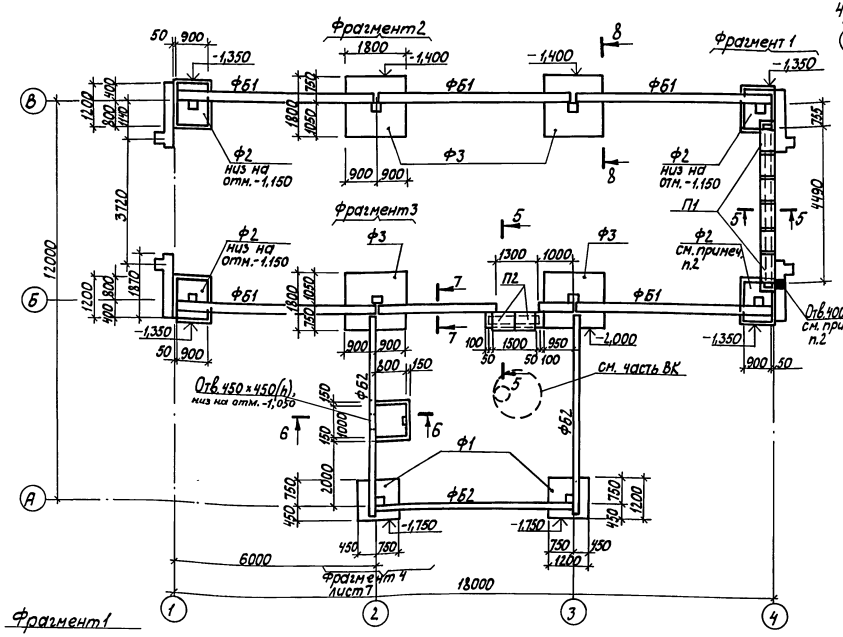

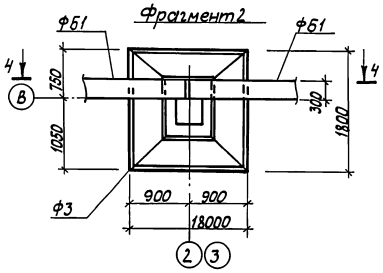

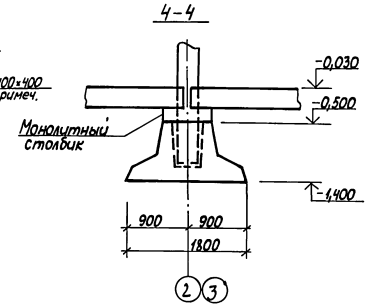

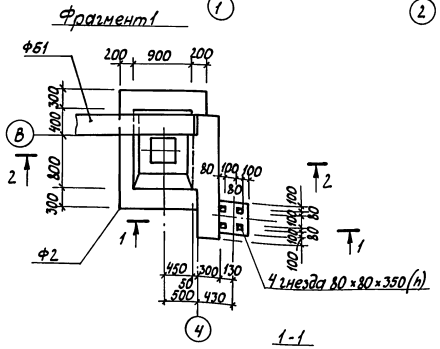

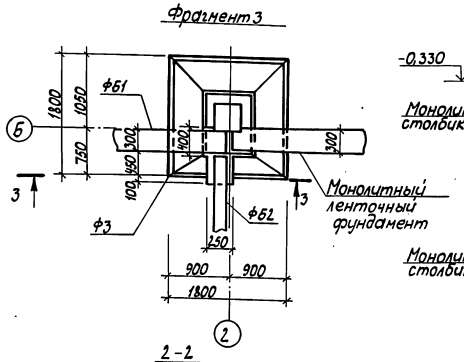

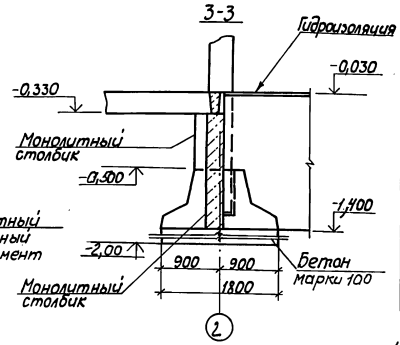

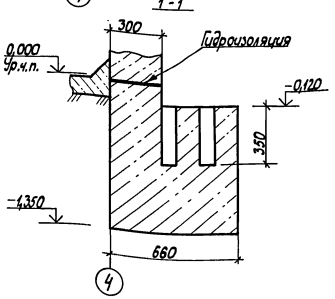

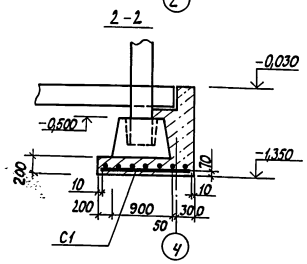

Таблица нагрузок на верхний обрез фундамента

Обозначен. осей	Схема нагрузок	N, тс	My, тсм	Qy, тс	Mx, тсм	Qx, тс
1;4	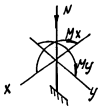	13,03	-3,82	-0,37	—	—
Б(2-3)		25,48	-7,84	-0,49	-1,46	—
В(2-3)		22,78	-5,55	-0,53	—	—
А		16,94	-2,35	-0,24	-1,47	—

Спецификация к схеме расположения фундаментов и фундаментных балок

Марка, поз.	Обозначение	Наименование	Кол.	Масса, ед.кг	Примеч.
		Фундаменты			
Ф1	ГОСТ 24022-80-1000-02	1Ф12.12-1	2	1400	
Ф2	-01	1Ф12.9-2	4	1200	
Ф3	-06	3Ф18.18-2	4	3400	
		Балки фундаментные			
ФБ1	1.415-1, вып.1	ФБ6-45	5	1000	
ФБ2	1.415-1, вып.1	ФБ6-40	3	800	
		Плиты			
П1	3.006.1-2/82.1-2-1.0-007	П2-15Б	6	80	
П2	3.006.1-2/82.1-2-1.0-010	П3-8	2	50	
МН8	-АСИ-МН8.00	Скоба ходовая МН8	3	1,70	
1		А-I-14 ГОСТ 5781-82 ℓ=900	3	1,09	
С1	-АСИ-С1.00	Сетка С1	4	14,3	
2		Щит			
		Пиломатериалы S=40 ГОСТ 24454-80	0,06		м³
		Материалы			
		Бетон марки 100	10,7		м³

1. Сечения 5-5 — 8-8 и указания см. лист 7.
2. Отметки низа фундамента и отверстия уточняются при привязке типового проекта.

Инж.	Мусина		4.04.86
Ст. инж.	Давыдова		
Гл. спец	Пилипчук		
Нач. отд	Тигай		
ГИП	Глезин		
Н. контр	Антонычева		2.04.86

ТП 816-2-22.86 -АС

Здание мойки тракторов и автомобилей (стены панельные)

Схема расположения фундаментов и фундаментных балок. Фрагменты. Сечения 1-1 — 4-4

Стадия	Лист	Листов
Р	6	

ЦИТЭПсельхозпром г. Иваново

Привязан

Инв. №

Инв. № подл. | Подп. и дата | Взам. инв. №

Копировал Лукичева 21341-01 12 Формат А2

Альбом 1

Фрагмент 4

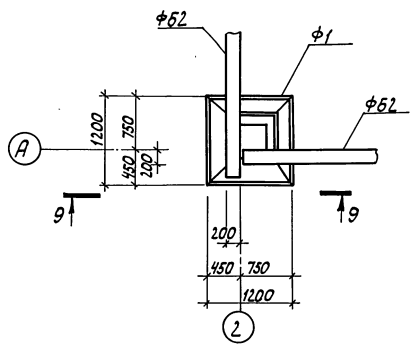

9-9

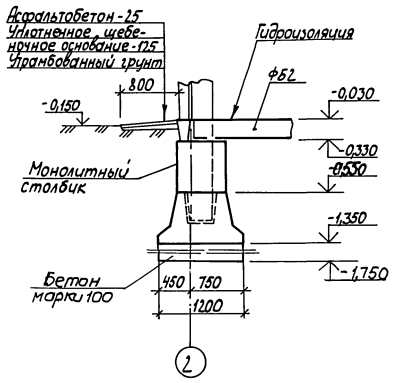

5-5

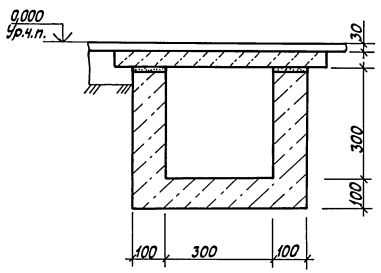

8-8

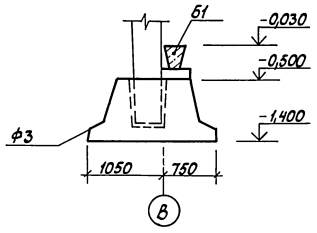

6-6

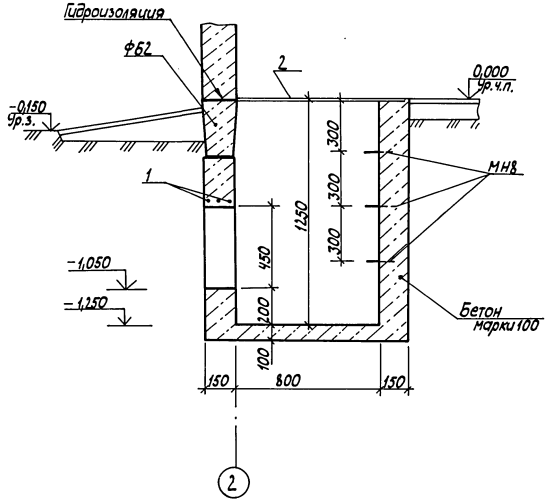

7-7

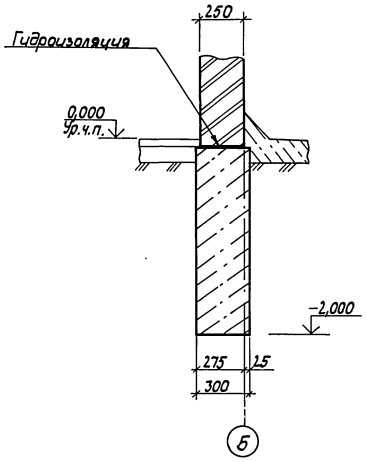

1. Грунты в основании непучинистые, непросадочные, с нормативными значениями характеристик: $\varphi^н = 0{,}49$ рад (28°); $C^н = 2$ кПа (0,02 кгс/см²); $E = 14{,}7$ мПа (150 кгс/см²); $\gamma^н = 1{,}8$ т/м³. Коэффициент безопасности по грунту $K_г = 1{,}0$.
   Грунтовые воды отсутствуют.
2. Ленточные фундаменты, подпольные каналы, приямок, бетонные столбики и фундаменты под стойки рам ворот выполнить из бетона марки 100.
3. Монтаж стоек рам ворот выполнять в соответствии с указаниями серии 1.435.9-17, вып.0.
4. Наружные поверхности каналов и приямка обмазать горячим битумом два раза.
5. Фундаментные балки укладывать на бетонные столбики по свежеуложенному раствору марки 100.

Ст.инж.	Давыдова			ТП 816-2-22.86 -АС			
Гл.спец.	Пилипчук						
Нач.отд.	Гизай						
ГИП	Глезин						
Привязан	Н.контр.	Антонычева		Здание мойки тракторов и автомобилей (стены панельные)	Стадия	Лист	Листов
					Р	7	
Инв.№				Фрагмент 4. Сечения 5-5 – 9-9	ЦИТЭПсельхозпром г. Иваново		

Копировал Лукичева 21341-01 13 Формат А2

Инв.№ подл. | Подп. и дата | Взам. инв.№

Альбом 1

Схема расположения колонн и стропильных балок

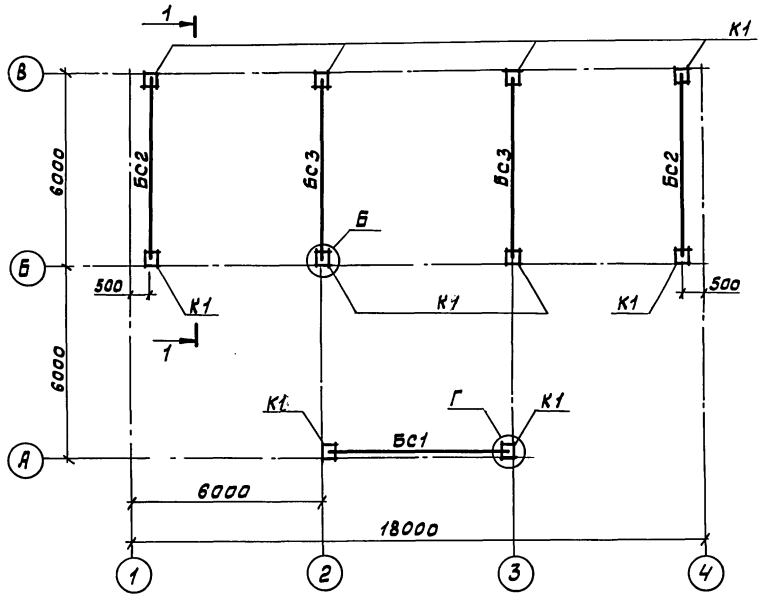

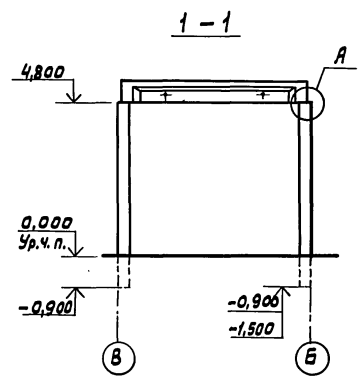

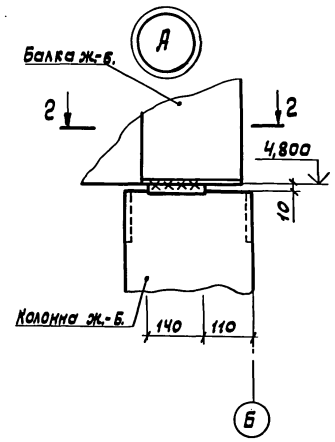

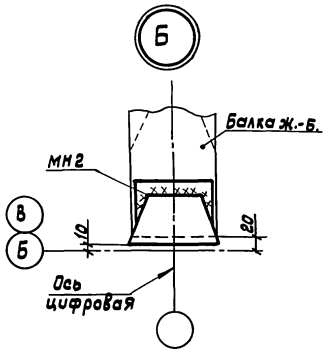

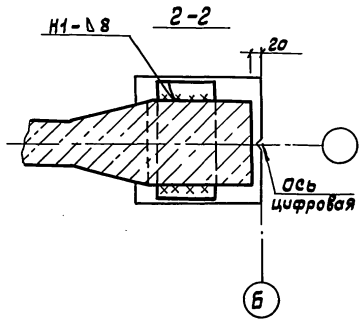

Схема расположения плит покрытия

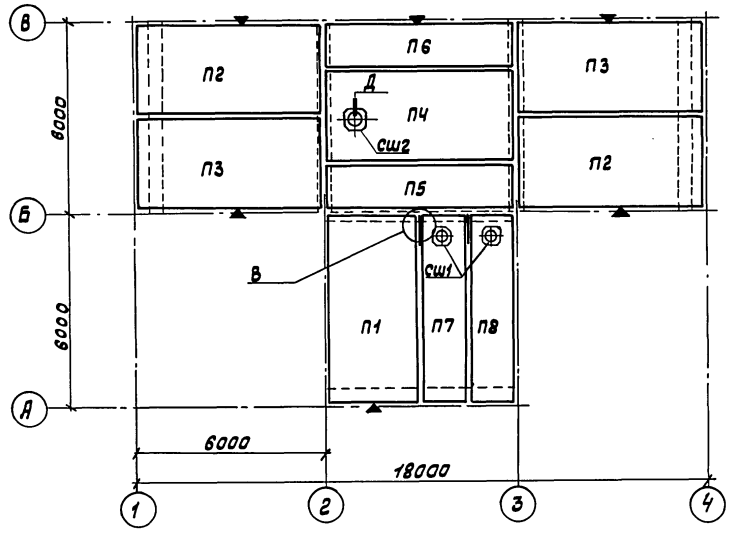

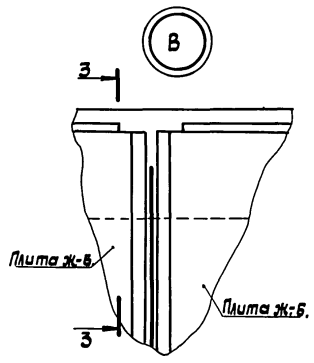

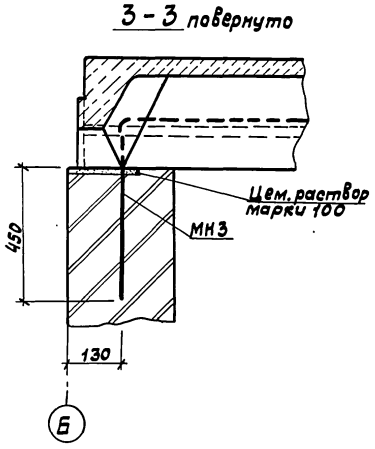

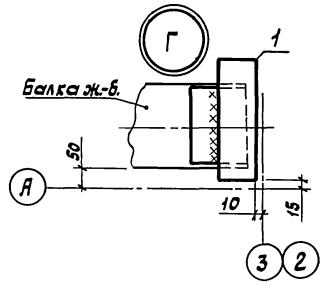

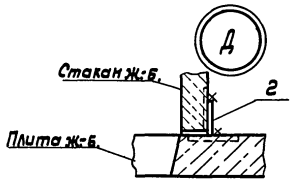

Условное обозначение



– ориентация плиты на схеме стороной с условной надписью (А) на полке плиты

Спецификация к схемам расположения колонн, стропильных балок и плит покрытия

Марка, поз.	Обозначение	Наименование	Кол.	Масса ед., кг	Примечание
		Схема расположения колонн			
		и стропильных балок			
		Колонны			
К1	-АСИ-К1.00	1К57.3-3.1	10	1280	
		Балки стропильные			
БС1	-АСИ-БС1.00	1БСТ6-2А-IV Т-1	1	1150	
БС2	-01	1БСТ6-3А-IV Т-1	2	1150	
БС3	-02	1БСТ6-3А-IV Т-2	2	1150	
МН2	-АСИ-МН2.00	Изделие стальное МН2	8	1,51	
1		Полоса $\frac{Б-8\times90\ ГОСТ103-76}{ВСт3кп2\ ГОСТ535-79}$ ℓ=290	2	1,64	
		Схема расположения плит			
		покрытия			
		Плиты покрытия			
П1	-АСИ-П1.00	1ПГ-3А-VT-а	1	2250	
П2	-01	1ПГ-4А-VT-а	2	2250	
П3	-02	1ПГ-4А-VT-б	2	2250	
П4	1.865.1-4/80.01-20000-17	1ПВ7-5А-VT	1	2850	
П5	1.865.1-4/80.03-10000-04	2ПГ-2А-VT	1	1230	
П6	-АСИ-П6.00	2ПГ-2А-VT-а	1	1230	
П7	1.865.1-4/80.03-20000-04	2ПВ4-2А-VT	1	1530	
П8	-АСИ-П6.00-01	2ПВ4-2А-VT-а	1	1530	
СШ1	1.494-24, вып.1	Стакан СБ4А-1	2	150	
СШ2	1.494-24, вып.1	Стакан СБ7А-3	1	310	
МН3	-АСИ-МН3.00	Анкер МН3	2	1,60	
2		Полоса $\frac{Б-1\ 6\times80\ ГОСТ103-76}{ВСт3кп2\ ГОСТ535-79}$	12	0,38	

1. Монтаж конструкций осуществлять сваркой электродом типа Э42 ГОСТ9467-75. Сварные швы – по ГОСТ5264-80. Сварку выполнять после окончательной выверки конструкций.
2. Колонны заделать в фундаменты бетоном марки 200 на мелком гравии, Мрз не ниже 50.
3. Швы между плитами покрытия тщательно заделать бетоном марки 100.
4. Во избежание перекоса устанавливаемого крышного вентилятора при монтаже стакана СБ7А-3 необходимо обеспечить горизонтальное положение верха стакана.
5. Плиты крепить к балкам сваркой, каждую не менее чем в трех точках.

Плиты П1, П7 и П8 крепить с соседними плитами с помощью скруток через монтажные петли. Схема укладки плит должна быть увязана с проектом производства работ.

Ст.инж.	Колгушкин			ТП 816-2-22.86-АС
Гл.спец.	Пилипчук			
Нач.отд.	Тигай			
ГИП	Глезин			
Н.контр.	Антонычева		7.04.86	Здание мойки тракторов и автомобилей (стены панельные)
				Схемы расположения колонн, стропильных балок и плит покрытия. Узлы А-Д

Стадия	Лист	Листов
Р	8	

ЦИТЭПсельхозпром г. Иваново

Привязан

Инв. №

Инв. № подл. | Подпись и дата | Взам. инв. №

Копировал Иванова 21341-01 14 Формат А2

Альбом 1

Схема расположения стеновых панелей по ряду В

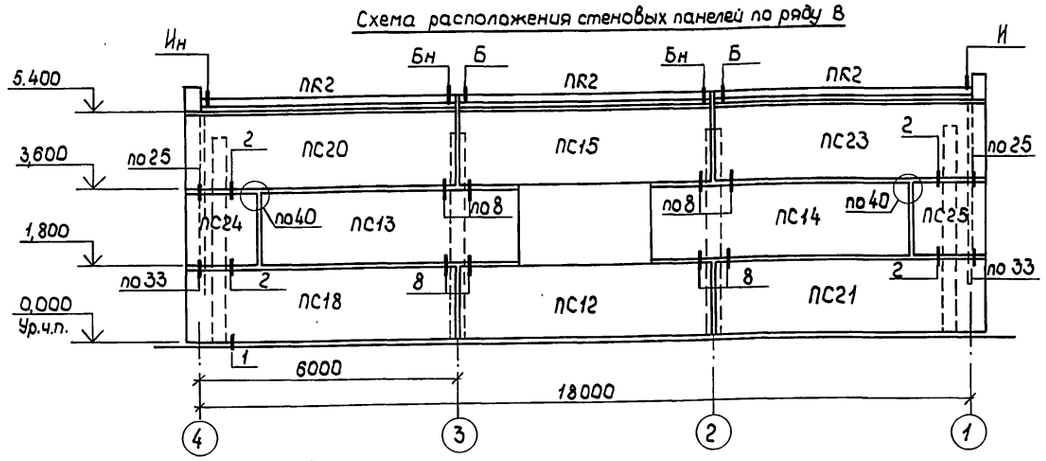

Схема расположения стеновых панелей по оси 1

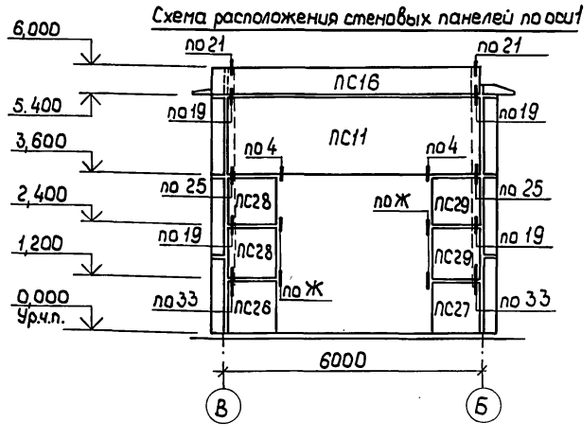

Спецификация к схемам расположения стеновых панелей

Марка, поз.	Обозначение	Наименование	Кол.	Масса ед., кг	Примечание
		Панели стеновые			
ПС1	-АСИ-ПС1.00	ПСД 60.6.20-Т-1	2	960	
ПС2	-01	ПСД 60.12.20-Т-1	1	1900	
ПС3	1.832.1-9.1. 0010000-03	ПСД 60.18.20-Т	1	2900	
ПС4	-АСИ-ПС4.00	ПСД 60.18.20-Т-1	1	2900	
ПС5	-01	ПСД 60.18.20-Т-2	2	2900	
ПС6	-02	ПСД 60.18.20-Т-3	2	2900	
ПС7	-03	ПСД 60.18.20-Т-4	1	2900	
ПС8	-04	ПСД 60.18.20-Т-5	1	2900	
ПС9	1.832.1-9.1. 0030000	ПСД 30.6.20-Т	1	450	
ПС10	1.832.1-9.1. 0060000-01	ПСД 15.6.20-Т-УП	1	270	
ПС11	-АСИ-ПС11.00	ПСД 60.18.30-Т-1	2	3900	
ПС12	-01	ПСД 60.18.30-Т-2	1	3900	
ПС13	-02	ПСД 60.18.30-Т-3	1	3900	
ПС14	-03	ПСД 60.18.30-Т-4	1	3900	
ПС15	-04	ПСД 60.18.30-Т-5	1	3900	
ПС16	1.832.1-9.1. 0020000-16	ПСД 60.6.30-Т-У	1	1300	
ПС17	-17	ПСД 60.6.30-Т-УП	1	1300	
ПС18	-АСИ-ПС18.00	ПСД 60.18.30-Т-У1	3	4100	
ПС19	-01	ПСД 60.18.30-Т-У2	1	4100	
ПС20	-02	ПСД 60.18.30-Т-У3	1	4100	
ПС21	-03	ПСД 60.18.30-Т-УП1	3	4100	
ПС22	-04	ПСД 60.18.30-Т-УП2	1	4100	
ПС23	-05	ПСД 60.18.30-Т-УП3	1	4100	
ПС24	-АСИ-ПС24.00	ПСД 15.18.30-Т-У1	1	1200	
ПС25	-01	ПСД 15.18.30-Т-УП1	1	1200	
ПС26	-АСИ-ПС26.00	ПСД 12.12.30-Т-1	2	510	
ПС27	-01	ПСД 12.12.30-Т-2	2	510	
ПС28	-02	ПСД 12.12.30-Т-3	4	510	
ПС29	-03	ПСД 12.12.30-Т-4	4	510	
		Панели карнизные			
ПК1	1.030.1-1.2-1 6.00.0	ПК60.6.5-Л	1	1200	
ПК2	1.030.1-1.2-1 6.00.0-02	ПК60.7.5-Л	5	1400	
		Изделия соединительные			
МС1-1	2.830-3.2-0700	МС1-1	26	0,43	
МС5-П	2.830-3.2-0700-04	МС5-П	2	0,80	
МС5-Л	-05	МС5-Л	2	0,80	
МС9	2.830-3.2-1100-01	МС9	10	0,31	
МС11	2.830-3.2-1100-03	МС11	4	1,50	
1	2.830-3.1-061	Полоса $\frac{5-2\ 6\times70\ ГОСТ\ 103-76}{ВСт3кп2-1\ ГОСТ\ 535-79}$ ℓ=110	6	0,36	
2	2.830-3.1-351	Уголок $\frac{5-1\ 90\times90\times7\ ГОСТ\ 8509-72}{ВСт3кп2-1\ ГОСТ\ 535-79}$ ℓ=120	16	1,20	
3	2.830-3.1-381	Уголок $\frac{5-1\ 90\times90\times7\ ГОСТ\ 8509-72}{ВСт3кп2-1\ ГОСТ\ 535-79}$ ℓ=60	2	0,58	
4	2.830-3.1-421	Полоса $\frac{5-2\ 8\times60\ ГОСТ\ 103-76}{ВСт3кп2-1\ ГОСТ\ 535-79}$ ℓ=300	6	1,10	
МН4	-АСИ-МН4.00	МН4	2	0,42	
МН5	-01	МН5	2	0,72	
МН6	-02	МН6	4	1,13	
МН7	-АСИ-МН7.00	МН7	4	0,58	
5		Уголок $\frac{5-1\ 90\times90\times7\ ГОСТ\ 8509-72}{ВСт3пс6-1\ ГОСТ\ 535-79}$ ℓ=80	8	0,77	
6		Уголок $\frac{5-1\ 90\times90\times7\ ГОСТ\ 8509-72}{ВСт3пс6-1\ ГОСТ\ 535-79}$ ℓ=300	4	2,89	
7		Уголок $\frac{5-1\ 90\times90\times7\ ГОСТ\ 8509-72}{ВСт3пс6-1\ ГОСТ\ 535-79}$ ℓ=410	6	3,95	
8		Стойка угловая	4	58,6	
		Уголок $\frac{5-1\ 100\times100\times8\ ГОСТ\ 8509-72}{ВСт3пс6-1\ ГОСТ\ 535-79}$ ℓ=4800			
9		Полоса $\frac{5-2\ 6\times60\ ГОСТ\ 103-76}{ВСт3кп2-1\ ГОСТ\ 535-79}$ ℓ=250	2	0,70	
10		Полоса $\frac{5-2\ 8\times70\ ГОСТ\ 103-76}{ВСт3кп2\ ГОСТ\ 535-79}$ ℓ=100	18	0,44	
11		Полоса $\frac{5-2\ 8\times120\ ГОСТ\ 103-76}{ВСт3кп2\ ГОСТ\ 535-79}$ ℓ=140	10	1,06	
12		Полоса $\frac{5-2\ 14\times70\ ГОСТ\ 103-76}{ВСт3кп2\ ГОСТ\ 535-79}$ ℓ=150	2	1,16	
13		Полоса $\frac{5-2\ 14\times70\ ГОСТ\ 103-76}{ВСт3кп2\ ГОСТ\ 535-79}$ ℓ=200	10	1,54	
		Материалы			
		Раствор цем.-песчаный состава 1:2	0,30		м³
		с гидрофобными добавками			
		Раствор цем.-песчаный марки 100	1,33		м³
		Мастика ГОСТ 14791-79	0,20		м³

1. Стеновые панели приняты из лёгкого бетона (керамзитобетона) марки 50 при объёмной массе 800 кг/м³ в высушенном до постоянной массы состоянии. Панели толщиной 300 мм должны быть с Мрз не менее 50, а панели толщиной 200 мм - с Мрз не менее 35.
2. Изолирующий слой панелей, обращённый внутрь помещения, выполнить из тяжелого бетона повышенной плотности (П) марки 200, Мрз не ниже 50.
Фактурный слой панелей выполнять из цементно-песчаного раствора марки 100, Мрз не ниже 50.
Вид наружной отделки стеновых панелей - окраска поливинилацетатными красками типа ВА-17.
3. Монтажные петли карнизных панелей выполнять из горячекатаной арматурной стали марки ВСт3сп2 А-I ГОСТ 5781-82.
4. До монтажа установить в панелях для простенков деревянные пробки для крепления окон.
5. Стойки угловые покрыть 2 раза масляной краской.
6. Все монтажные узлы на схемах расположения стеновых панелей, обозначенные арабскими цифрами, приняты по серии 2.830-3, вып. 1.
Монтажные узлы, обозначенные буквами, см. на листе 11.
7. Схемы расположения стеновых панелей по рядам А и Б, осям 2,3,4 см. на листе 10.
8. Заполнение швов между панелями см. серию 2.830-3, вып. 1. В спецификации к схемам расположения стеновых панелей не учтены асбестоцементные плитки для фиксации горизонтальных швов.
9. Мастику ГОСТ 14791-79 применять в соответствии с инструкцией по её применению.

Привязан

Инв. №

Инв. № подл. | Подпись и дата | Взам. инв. №

Ст. инж.	Колгушкин			ТП 816-2-22.86-АС	
Гл. спец.	Лилипчук				
Нач. отд.	Тигай				
ГИП	Глезин				
Н. контр.	Антонычева		1.86	Здание мойки тракторов и автомобилей (стены панельные)	Стадия: Р; Лист: 9; Листов:
				Схемы расположения стеновых панелей по ряду В и оси 1	ЦИТЭПсельхозпром г. Иваново

Копировал Трупикова 21341-01 15 Формат А2

Альбом 1

Схема расположения стеновых панелей по ряду Б

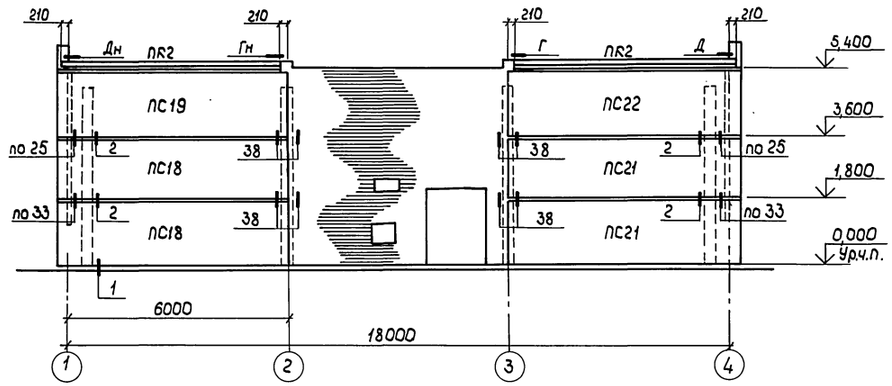

Схема расположения стеновых панелей по оси 4

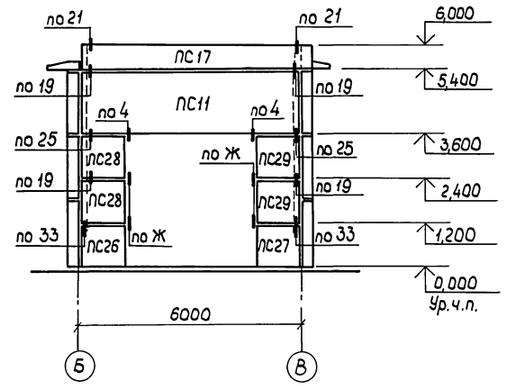

Схема расположения стеновых панелей по ряду А

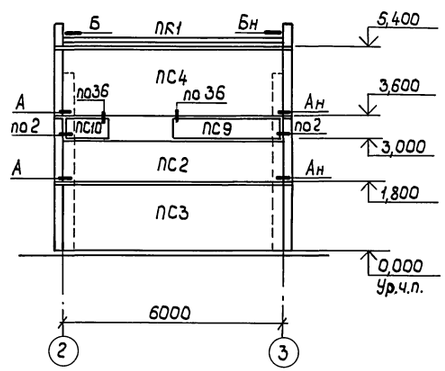

Схема расположения стеновых панелей по оси 2

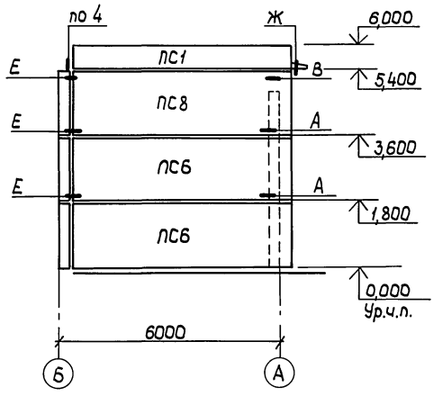

Схема расположения стеновых панелей по оси 3

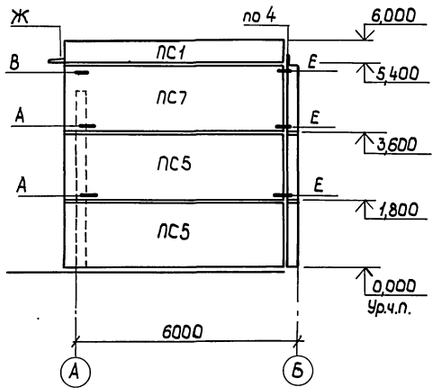

Узлы, обозначенные буквами, разработаны на листе 11, цифрами - по серии 2.830-3 вып.1.

		Ст.инж.	Колгушкин			ТП 816-2-22.86 -АС	
		Гл.спец.	Лилипчук				
		Нач.отд.	Тигай				
		ГИП	Глезин				
Привязан		Н.контр.	Антонычева		2.01.86	Здание гаражей тракторов и автомобилей (стены панельные)	Стадия: Р; Лист: 10; Листов:
						Схемы расположения стеновых панелей по рядам А и Б, осям 2,3,4	ЦИТЭП сельхозпром г. Иваново
Инв.№							

Копировал Трупикова 21341-01 16 Формат А2

Инв.№подл. | Подпись и дата | Взам.инв.№

Альбом 1

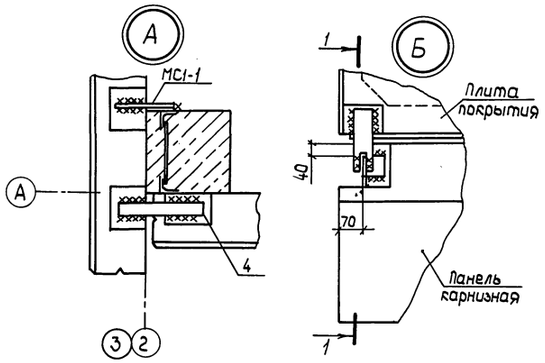

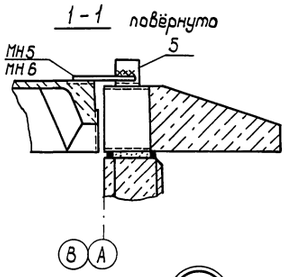

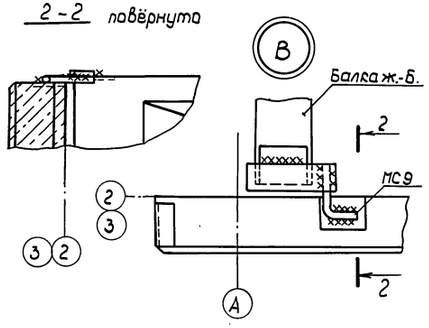

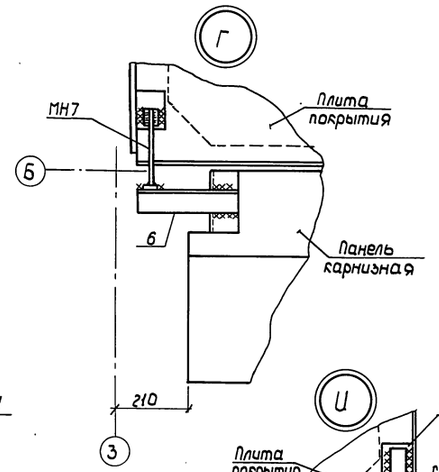

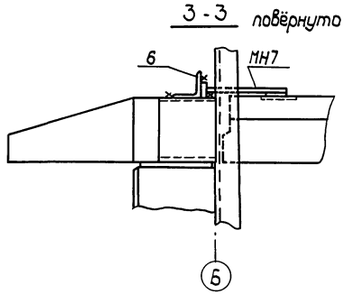

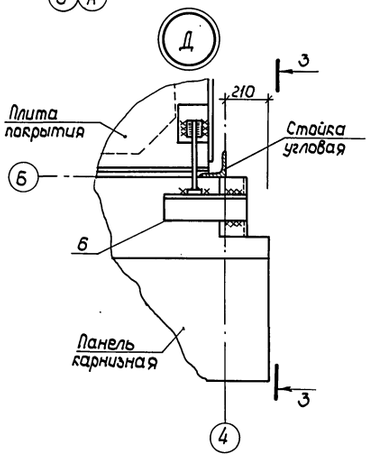

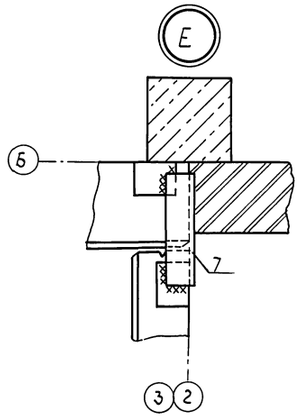

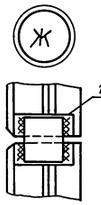

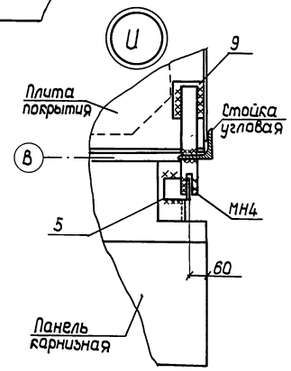

Крепление карнизных панелей к подкарнизным панелям выполнять с помощью элементов поз. 10, 12, 13. При толщине панелей 200 мм для соединения панелей по краям применять элемент поз. 12, при толщине панелей 300 мм - элемент поз. 13. Катет шва - 8 мм. Сварные швы по ГОСТ 5264-80.

Крепление карнизной панели к подкарнизной панели

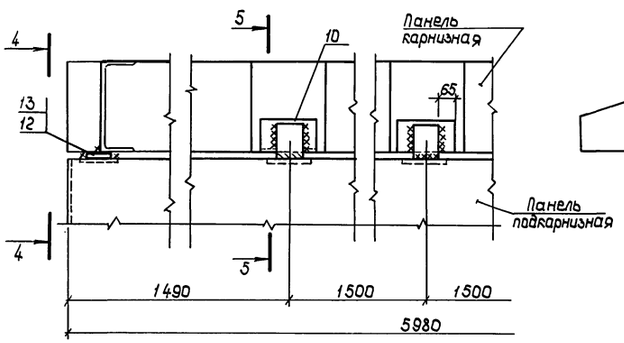

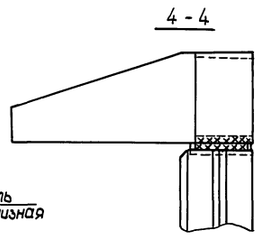

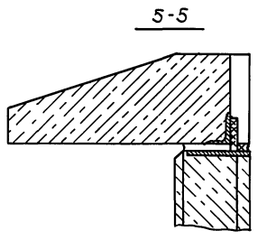

Привязан

Инв. №

Ст. инж.	Колгушкин		ТП 816-2-22.86 -АС	
Гл. спец.	Пилипчук			
Нач. отд.	Тигай			
ГИП	Глезин			
Н. контр.	Антонычева	2.04.86	Здание майки тракторов и автомобилей (стены панельные)	Стадия: Р; Лист: 11; Листов:
			Узлы А-И. Крепление карнизной панели к подкарнизной панели	ЦИТЭПсельхозпром г. Иваново

Инв. № подл. | Подпись и дата | Взам. инв. №

Копировал Трупикова 21341-01 17 Формат А2

Альбом 1

Рис. 1

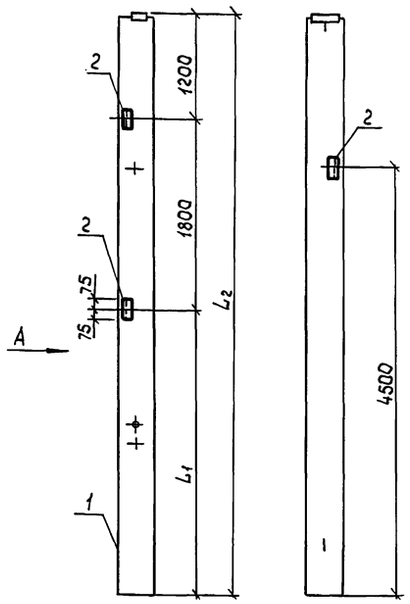

Вид А

Рис. 2

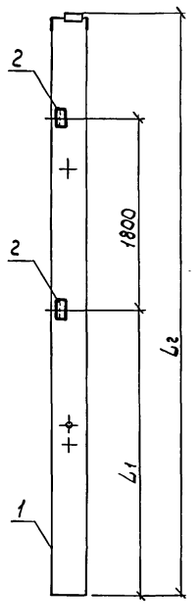

Обозначение	Марка	Размеры, мм L_1	Размеры, мм L_2	Рис.	Масса, кг
-ACU-R1.00	1R57.3-3.1	2700	5700	2	1280
-01	1R63.3-2.1	3300	6300	2	1420
-02	1R63.3-2.2	3300	6300	1	1420

Ведомость расхода стали на дополнительные закладные изделия, кг

Марка элемента	Изделия закладные: Арматура класса A-III ГОСТ5781-82 ⌀12	Итого	Прокат марки ВСт3пс6 ГОСТ8509-72 L63×5	Итого	Всего
1R57.3-3.1	0,48	0,48	2,92	2,92	3,40
1R63.3-2.1	0,48	0,48	2,92	2,92	3,40
1R63.3-2.2	0,72	0,72	4,38	4,38	5,10

Формат	Зона	Поз.	Обозначение	Наименование	Кол. на исполнение –	01	02		Примечание
				Сборочные единицы					
		1	1.823.1-2.1 100-25	Колонна 1R57.3-3	1	—	—		
			1.823.1-2.1 100-30	Колонна 1R63.3-2	—	1	1		
		2	1.400-6/76 Вып.1	Изделие закладное М1-13	2	2	3		

Ст.инж.	Колгушкин			ТП 816-2-22.86 -ACU-R1.00	
Гл.спец.	Пилипчук			Колонна (1R57.3-3.1; 1R63.3-2.1; 1R63.3-2.2)	Стадия: Р; Масса: см.табл.; Масштаб: —
Нач.отд.	Тигай				Лист; Листов 1
ГИП	Глезин				ЦИТЭПсельхозпром г. Иваново
Н.контр.	Антонычева		7.04.86		

Копировал Трупикова

Формат А3

Альбом 1

Рис. 1

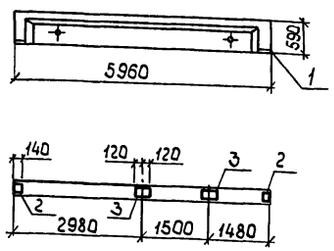

Рис. 2

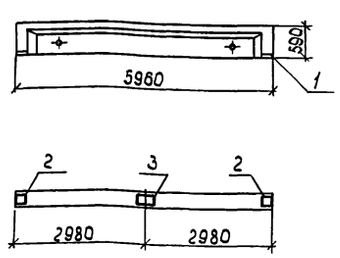

Рис. 3

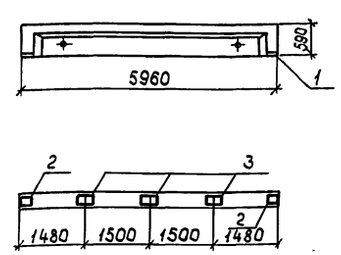

Обозначение	Марка	Рис.
-ACU-БС1.00	1БСТ6-2А-IVТ-1	1
-01	1БСТ6-3А-IVТ-1	2
-02	1БСТ6-3А-IVТ-2	3

Ведомость расхода стали на дополнительные закладные изделия, кг

Марка элемента	Изделия закладные: Арматура класса A-III ГОСТ5781-82 ⌀8	Итого	Прокат марки ВСт3кп2 ГОСТ103-76 -6×190	Итого	Всего
1БСТ6-2А-IVТ-1	0,72	0,72	6,88	6,88	7,60
1БСТ6-3А-IVТ-1	0,48	0,48	4,72	4,72	5,20
1БСТ6-3А-IVТ-2	0,96	0,96	9,04	9,04	10,0

Формат	Зона	Поз.	Обозначение	Наименование	Кол. на исполнение –	01	02		Примечание
				Сборочные единицы					
		1	1.462.1-10/80.1-1-01	Балка 1БСТ6-2А-IVТ	1	—	—		
			-02	Балка 1БСТ6-3А-IVТ	—	1	1		
		2	1.462.1-10/80.2-100	Изделие закладное М6	2	2	2		
		3	1.462.1-10/80.2-110	Изделие закладное М6	2	1	3		

Ст.инж.	Колгушкин			ТП 816-2-22.8 -ACU-БС1.00	
Гл.спец.	Пилипчук			Балка (1БСТ6-2А-IVТ-1; 1БСТ6-3А-IVТ-1; 1БСТ6-3А-IVТ-2)	Стадия: Р; Масса: 1150; Масштаб: —
Нач.отд.	Тигай				Лист; Листов 1
ГИП	Глезин				ЦИТЭПсельхозпром г. Иваново
Н.контр.	Антонычева		7.04.86		

Копировал Трупикова

21341-01 18

Формат А3

Инв.№ подл. | Подпись и дата | Взам.инв.№

Инв.№ подлин. | Подпись и дата | Взам.инв.№

Альбом 1

Рис. 1

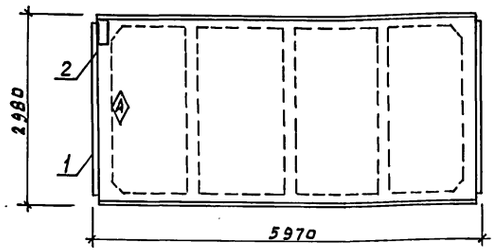

Рис. 2

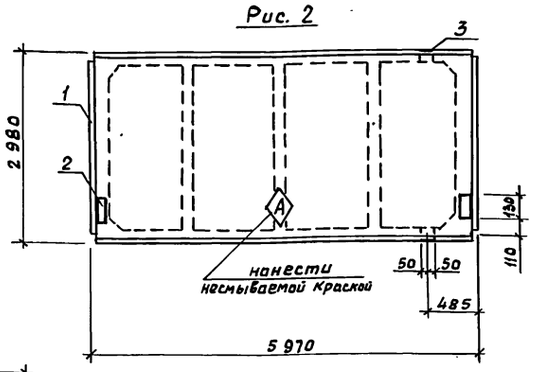

Рис. 3

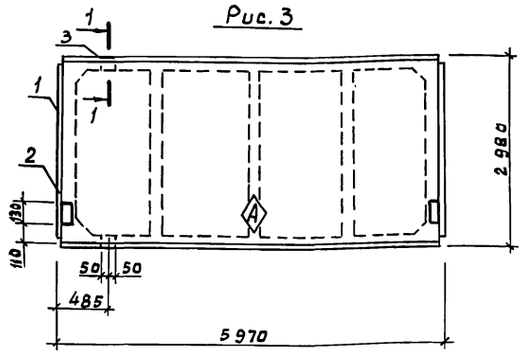

1 - 1

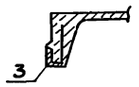

Обозначение	Марка	Рис.
-АСИ-П1.00	1ПГ-3А-VT-а	1
-01	1ПГ-4А-VT-а	2
-02	1ПГ-4А-VT-б	3

Ведомость расхода стали на дополнительные закладные изделия, кг

Марка элемента	Изделия закладные: Арматура класса	Прокат марки						Всего
	А-III	ВСт3кп2						
	ГОСТ 5781-82	ГОСТ 103-76				ГОСТ 8509-72		
	ф10 Итого	-8×18	-8×110	Итого		L70×6	Итого	
1ПГ-3А-VT-а	0,40 0,40	—	0,90	0,90		—	—	1,30
1ПГ-4А-VT-а	1,28 1,28	0,16	1,80	1,96		1,28	1,28	4,52
1ПГ-4А-VT-б								

Формат	Зона	Поз.	Обозначение	Наименование	Кол. на исполнение: —	01	02		Примечание
				Сборочные единицы					
		1	1.865.1-4/80.01-10000-06	Плита 1ПГ-3А-VT	1	—	—		
			-07	Плита 1ПГ-4А-VT	—	1	1		
		2	1.865.1-4/80.02-00120	Изделие закладное М6	1	2	2		
		3	-00130	Изделие закладное М7	—	2	2		

Взам. инв. №

Подп. и дата

Инв. № подл.

Ст. инж.	Колгушкин		
Гл. спец.	Пилипчук		
Нач. отд.	Тигай		
ГИП	Глезин		
Н. контр.	Антонычева		7.04.86

ТП 816-2-22.86 -АСИ-П1.00

Плита (1ПГ-3А-VT-а; 1ПГ-4А-VT-а; 1ПГ-4А-VT-б)

Стадия	Масса	Масштаб
Р	2250	—
Лист	Листов 1	

ЦИТЭПсельхозпром г. Иваново

Копировал Курочкина

Формат А3

Альбом 1

Рис. 1

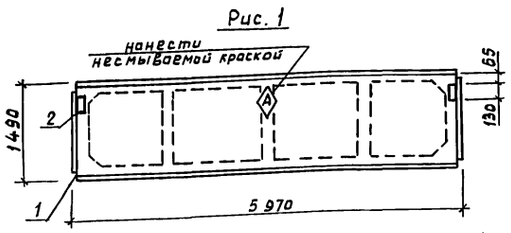

Рис. 2

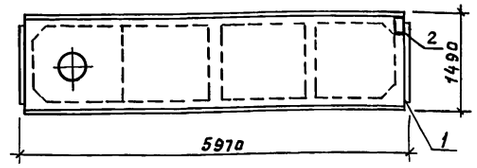

Обозначение	Марка	Рис.	Масса, кг
-АСИ-П6.00	2ПГ-2А-VT-а	1	1230
-01	2ПВ4-2А-VT-а	2	1530

Ведомость расхода стали на дополнительные закладные изделия, кг

Марка элемента	Изделия закладные: Арматура класса	Прокат марки						Всего
	Вр-1	ВСт3кп2						
	ГОСТ 6727-80	ГОСТ 103-76						
	ф4 Итого	-8×110	Итого					
2ПГ-2А-VT-а	0,10 0,10	1,80	1,80					1,90
2ПВ4-2А-VT-а	0,05 0,05	0,90	0,90					0,95

Формат	Зона	Поз.	Обозначение	Наименование	Кол. на исполн.: —	01		Примечание
				Сборочные единицы				
		1	1.865.1-4/80.03-10000-04	Плита 2ПГ-2А-VT	1	—		
			1.865.1-4/80.03-20000-04	Плита 2ПВ4-2А-VT	—	1		
		2	1.865.1-4/80.04-00100	Изделие закладное М6	2	1		

Взам. инв. №

Подп. и дата

Инв. № подл.

Ст. инж.	Колгушкин		
Гл. спец.	Пилипчук		
Нач. отд.	Тигай		
ГИП	Глезин		
Н. контр.	Антонычева		7.04.86

ТП 816-2-22.86 -АСИ-П6.00

Плита (2ПГ-2А-VT-а; 2ПВ4-2А-VT-а)

Стадия	Масса	Масштаб
Р	см. табл.	—
Лист	Листов 1	

ЦИТЭПсельхозпром г. Иваново

Копировал Курочкина 21341-01 19

Формат А3

Альбом 1

Рис. 1

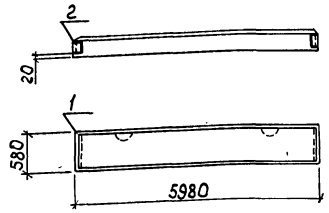

Рис. 2

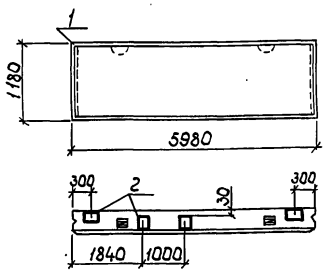

Обозначение	Марка	Рис.	Масса, кг
- АСИ-ПС1.00	ПСД 60.6.20-Т-1	1	960
-01	ПСД 60.12.20-Т-1	2	1900

Ведомость расхода стали на закладные изделия, кг

Марка элемента	Изделия закладные								Всего
	Арматура класса			Прокат марки					
	A-III			Вст3кп2					
	ГОСТ 5781-82			ГОСТ 103-76			ГОСТ 8509-72		
		ф10	Итого	-8х40	-8х120	Итого	L63х6	Итого	
ПСД 60.6.20-Т-1		0,88	0,88	—	—	—	1,84	1,84	2,72
ПСД 60.12.20-Т-1		1,52	1,52	0,80	4,40	5,20	—	—	6,72

Формат	Зона	Поз.	Обозначение	Наименование	Кол. на испол. -	01		Примечание
				Сборочные единицы				
		1	1.832.1-9.1.0010000	Панель ПСД 60.6.20-Т	1	—		
			1.832.1-9.1.0010000-02	Панель ПСД 60.12.20-Т	—	1		
		2	1.832.1-9.2.0012000	Изделие закладное М1	—	4		
			1.030.1-1.1-3 35-01	Изделие закладное М11	2	—		

Ст.инж.	Колгушкин		
Гл.спец.	Пилипчук		
Нач.отд.	Тигай		
ГИП	Глезин		
Н.контр.	Антонычева		2.04.86

ТП 816-2-22.86 -АСИ-ПС1.00

Панель (ПСД 60.6.20-Т-1; ПСД 60.12.20-Т-1)

Стадия	Масса	Масштаб
Р	см.табл.	-
Лист	Листов 1	

ЦИТЭПсельхозпром г. Иваново

Копировал Трупикова Формат А3

Альбом 1

Рис. 1

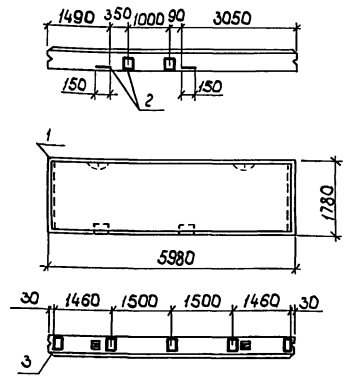

Рис. 2

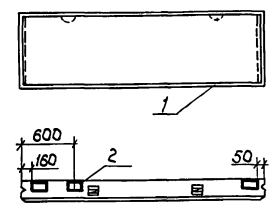

Рис. 3

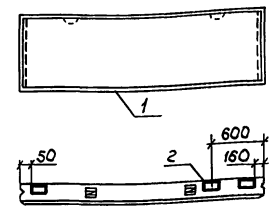

Рис. 4

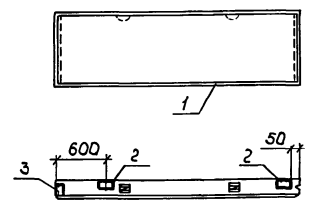

Рис. 5

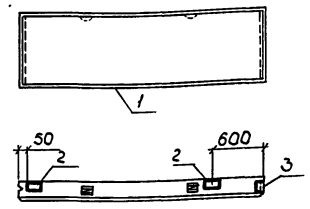

Обозначение	Марка	Рис.
- АСИ-ПС4.00	ПСД 60.18.20-Т-1	1
-01	ПСД 60.18.20-Т-2	2
-02	ПСД 60.18.20-Т-3	3
-03	ПСД 60.18.20-Т-4	4
-04	ПСД 60.18.20-Т-5	5

Ведомость расхода стали на закладные изделия, кг

Марка элемента	Изделия закладные									Всего
	Арматура класса			Прокат марки						
	A-III			Вст3кп2						
	ГОСТ 5781-82			ГОСТ 103-76				ГОСТ 8509-72		
		Ø10	Итого	-8х40	-8х100	-8х120	Итого	L63х6	Итого	
ПСД 60.18.20-Т-1		6,82	6,82	0,80	5,35	4,40	10,55	—	—	17,37
ПСД 60.18.20-Т-2		1,14	1,14	0,60	—	3,30	3,90	—	—	5,04
ПСД 60.18.20-Т-3		1,14	1,14	0,60	—	3,30	3,90	—	—	5,04
ПСД 60.18.20-Т-4		1,20	1,20	0,40	—	2,20	2,60	0,92	0,92	4,72
ПСД 60.18.20-Т-5		1,20	1,20	0,40	—	2,20	2,60	0,92	0,92	4,72

Формат	Зона	Поз.	Обозначение	Наименование	Кол. на испол. - АСИ-ПС4.00-	01	02	03	04	Примечание
				Сборочные единицы						
		1	1.832.1-9.1.0010000-03	Панель ПСД 60.18.20-Т	1	1	1	1	1	
				Изделия закладные						
		2	1.832.1-9.2.0012000	М1	4	3	3	2	2	
		3	1.030.1-1.1-3 35-01	М11	—	—	—	1	1	
			1.030.1-1.1-3 33-02	М15	5	—	—	—	—	

Ст.инж.	Колгушкин		
Гл.спец.	Пилипчук		
Нач.отд.	Тигай		
ГИП	Глезин		
Н.контр.	Антонычева		2.04.86

ТП 816-2-22.86 -АСИ-ПС4.00

Панель (ПСД 60.18.20-Т-1 – ПСД 60.18.20-Т-5)

Стадия	Масса	Масштаб
Р	2900	—
Лист	Листов 1	

ЦИТЭПсельхозпром г. Иваново

Копировал Трупикова 21341-01 20 Формат А3

Инв.№подл. | Подпись и дата | Взам.инв.№

Рис. 1

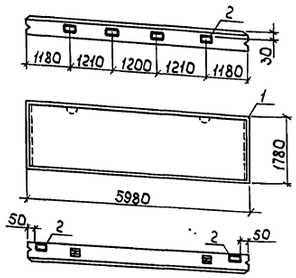

Рис. 2

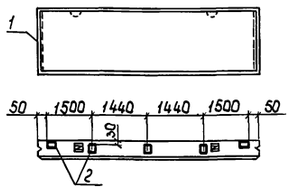

Рис. 3

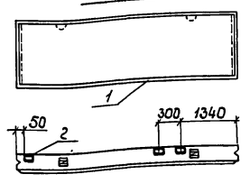

Рис. 4

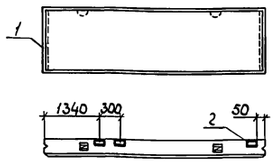

Рис. 5

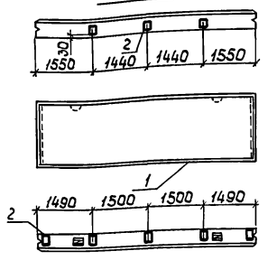

Обозначение	Марка	Рис.
-АСИ-ПС11.00	ПСД 60.18.30-Т-1	1
-01	ПСД 60.18.30-Т-2	2
-02	ПСД 60.18.30-Т-3	3
-03	ПСД 60.18.30-Т-4	4
-04	ПСД 60.18.30-Т-5	5

Ведомость расхода стали на закладные изделия, кг

Марка элемента	Изделия закладные							Всего
	Арматура класса А-III ГОСТ 5781-82			Прокат марки ВСт3кп2 ГОСТ 103-76				
		Ø10	Итого	-8х40	-8х100	-8х120	Итого	
ПСД 60.18.30-Т-1		2,28	2,28	1,20	—	6,60	7,80	10,08
ПСД 60.18.30-Т-2		1,90	1,90	1,00	—	5,50	6,50	8,40
ПСД 60.18.30-Т-3		1,14	1,14	0,60	—	3,30	3,90	5,04
ПСД 60.18.30-Т-4		1,14	1,14	0,60	—	3,30	3,90	5,04
ПСД 60.18.30-Т-5		7,04	7,04	0,60	6,90	3,30	10,80	17,84

Формат	Зона	Поз.	Обозначение	Наименование	Кол. на исполн. -АСИ-ПС11.00- —	01	02	03	04	Примечание
				Сборочные единицы						
		1	1.832.1-9.1.0010000-11	Панель ПСД 60.18.30-Т	1	1	1	1	1	
				Изделия закладные						
		2	1.832.1-9.2.0012000	М1	6	5	3	3	3	
			1.030.1-1.1-3 33-03	М16	—	—	—	—	5	

Ст.инж.	Колгушкин		ТП 816-2-22.86 -АСИ-ПС11.00
Гл.спец.	Пилипчук		Панель (ПСД60.18.30-Т-1 — ПСД60.18.30-Т-5)
Нач.отд.	Тигай		Стадия: Р; Масса: 3900; Масштаб: —
ГИП	Глезин		Лист; Листов 1
Н.контр.	Антонычева	7.04.86	ЦИТЭПсельхозпром г. Иванова

Копировал Трупикова Формат А3

Рис. 1

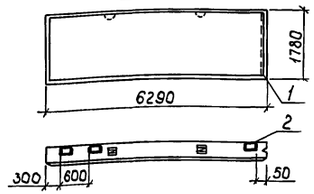

Рис. 2

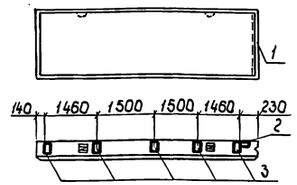

Рис. 3

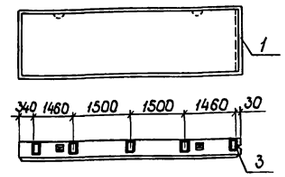

Рис. 4

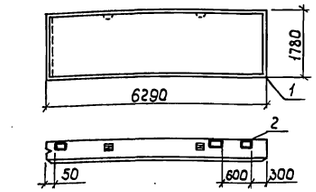

Рис. 5

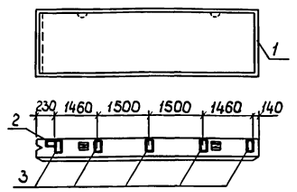

Рис. 6

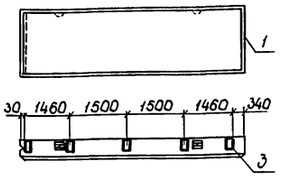

Обозначение	Марка	Рис.
-АСИ-ПС18.00	ПСД 60.18.30-Т-У1	1
-01	ПСД 60.18.30-Т-У2	2
-02	ПСД 60.18.30-Т-У3	3
-03	ПСД 60.18.30-Т-УП1	4
-04	ПСД 60.18.30-Т-УП2	5
-05	ПСД 60.18.30-Т-УП3	6

Ведомость расхода стали на закладные изделия, кг

Марка элемента	Изделия закладные							Всего
	Арматура класса А-III ГОСТ 5781-82			Прокат марки ВСт3кп2 ГОСТ 103-76				
		Ø10	Итого	-8х40	-8х100	-8х120	Итого	
ПСД 60.18.30-Т-У1		1,14	1,14	0,60	—	3,30	3,90	5,04
ПСД 60.18.30-Т-У2		6,28	6,28	0,20	6,90	1,10	8,20	14,48
ПСД 60.18.30-Т-У3		5,90	5,90	—	6,90	—	6,90	12,80
ПСД 60.18.30-Т-УП1		1,14	1,14	0,60	—	3,30	3,90	5,04
ПСД 60.18.30-Т-УП2		6,28	6,28	0,20	6,90	1,10	8,20	14,48
ПСД 60.18.30-Т-УП3		5,90	5,90	—	6,90	—	6,90	12,80

Формат	Зона	Поз.	Обозначение	Наименование	Кол. на исполн. -АСИ-ПС18.00- —	01	02	03	04	05	Примечание
				Сборочные единицы							
		1	1.832.1-9.1.0020000-22	Панель ПСД 60.18.30-Т-У	1	1	1	—	—	—	
			-23	Панель ПСД 60.18.30-Т-УП	—	—	—	1	1	1	
		2	1.832.1-9.2.0012000	Изделие закладное М1	3	1	—	3	1	—	
		3	1.030.1-1.1-3 33-03	Изделие закладное М16	—	5	5	—	5	5	

Ст.инж.	Колгушкин		ТП 816-2-22.86 -АСИ-ПС18.00
Гл.спец.	Пилипчук		Панель (ПСД60.18.30-Т-У1 - ПСД60.18.30-Т-У3; ПСД 60.18.30-Т-УП1 - ПСД60.18.30-Т-УП3)
Нач.отд.	Тигай		Стадия: Р; Масса: 4100; Масштаб: —
ГИП	Глезин		Лист; Листов 1
Н.контр.	Антонычева	7.04.86	ЦИТЭПсельхозпром г. Иванова

Копировал Трупикова 21341-01 21 Формат А3

Инв.№ подл. | Подпись и дата | Взам.инв.№

Рис. 1

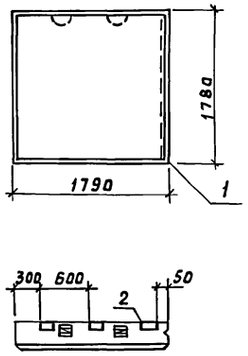

Рис. 2

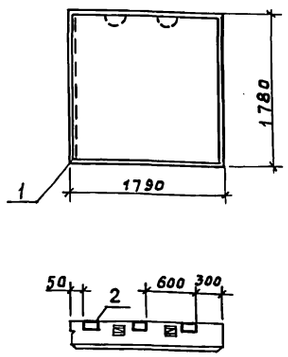

Обозначение	Марка	Рис.
-АСИ-ПС24.00	ПСД15.18.30-Т-У1	1
-01	ПСД15.18.30-Т-УП1	2

Ведомость расхода стали на закладные изделия, кг

Марка элемента	Изделия закладные							Всего
	Арматура класса	Прокат марки						
	А-III	Вст3кп2						
	ГОСТ 5781-82	ГОСТ 103-76						
	Ф10	Итого	-8х40	-8х120	Итого			
ПСД15.18.30-Т-У1	1,14	1,14	0,60	3,30	3,90			5,04
ПСД15.18.30-Т-УП1	1,14	1,14	0,60	3,30	3,90			5,04

Формат	Зона	Поз.	Обозначение	Наименование	Кол. на испол. —	01		Примечание
				Сборочные единицы				
		1	1.832.1-9.1.0100000-04	Панель ПСД15.18.30-Ту	1	—		
			-05	Панель ПСД15.18.30-Т-УП	—	1		
		2	1.832.1-9.2.0012000	Изделие закладное М1	3	3		

Ст. инж.	Колгушкин		
Гл. спец.	Пилипчук		
Нач. отд.	Тигай		
ГИП	Глезин		
Н. контр.	Антонычева		7.04.86

ТП 816-2-22.86 -АСИ-ПС24.00

Панель (ПСД15.18.30-Т-У1; ПСД15.18.30-Т-УП1)

Стадия	Масса	Масштаб
Р	1200	—
Лист	Листов 1	

ЦИТЭПсельхозпром г. Иваново

Копировал Курочкина Формат А3

Взам. инв. № | Подп. и дата | Инв. № подл.

Вид А

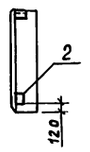

Рис. 1

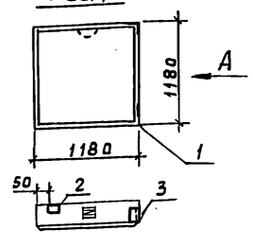

Рис. 2

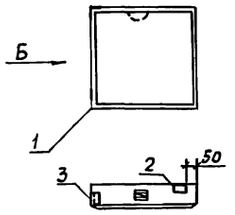

Вид Б

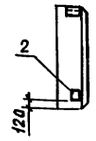

Вид В

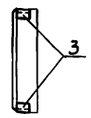

Рис. 3

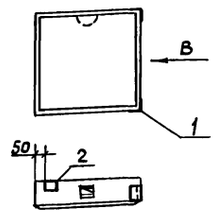

Рис. 4

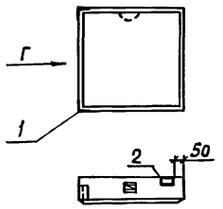

Вид Г

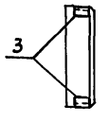

Обозначение	Марка	Рис.
-АСИ-ПС26.00	ПСД12.12.30-Т-1	1
-01	ПСД12.12.30-Т-2	2
-02	ПСД12.12.30-Т-3	3
-03	ПСД12.12.30-Т-4	4

Ведомость расхода стали на закладные изделия, кг

Марка элемента	Изделия закладные								Всего
	Арматура класса	Прокат марки							
	А-III	Вст3кп2							
	ГОСТ 5781-82	ГОСТ 103-76					ГОСТ 8509-72		
	Ф10	Итого	-8х40	-8х120	Итого	L 63х6	Итого		
ПСД12.12.30-Т-1	1,20	1,20	0,40	2,20	2,60	0,92	0,92	4,72	
ПСД12.12.30-Т-2									
ПСД12.12.30-Т-3	1,26	1,26	0,20	1,10	1,30	1,84	1,84	4,40	
ПСД12.12.30-Т-4									

Формат	Зона	Поз.	Обозначение	Наименование	Кол. на исполнениях —	01	02	03	Примечание
				Сборочные единицы					
		1	1.832.1-9.1.0140000-05	Панель ПСД 12.12.30-Т	1	1	1	1	
				Изделия закладные					
		2	1.832.1-9.2.0012000	М1	2	2	1	1	
		3	1.030.1-1.1-3 35-01	М11	1	1	2	2	

Ст. инж.	Колгушкин		
Гл. спец.	Пилипчук		
Нач. отд.	Тигай		
ГИП	Глезин		
Н. контр.	Антонычева		7.04.86

ТП 816-2-22.86 -АСИ-ПС26.00

Панель (ПСД12.12.30-Т-1 – ПСД12.12.30-Т-4)

Стадия	Масса	Масштаб
Р	510	—
Лист	Листов 1	

ЦИТЭПсельхозпром г. Иваново

Взам. инв. № | Подп. и дата | Инв. № подл.

Альбом 1

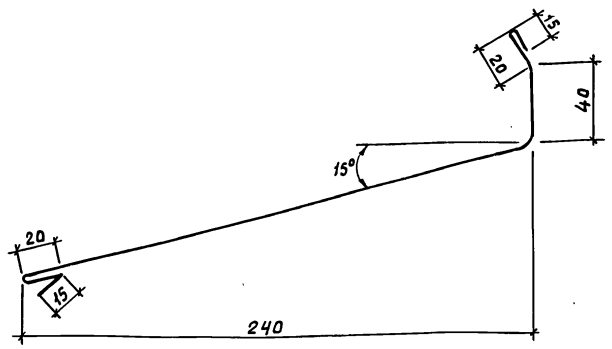

Длина развертки 380 мм

Ст. инж.	Колгушкин			ТП 816-2-22.86 -АСИ-МН1.00		
Гл. спец.	Пилипчук			Слив МН1	Стадия: Р; Масса: 8,60; Масштаб: 1:2	
Нач. отд.	Тигай				Лист; Листов 1	
ГИП	Глезин			ОЦ Б-ПН-НО-08×380×3600 ГОСТ 19904-74 ОН-КР-1 ГОСТ 14918-80	ЦИТЭПсельхозпром г. Иваново	
Н. контр.	Антонычева		7.04.86			

Копировал Курочкина

Формат А4

Альбом 1

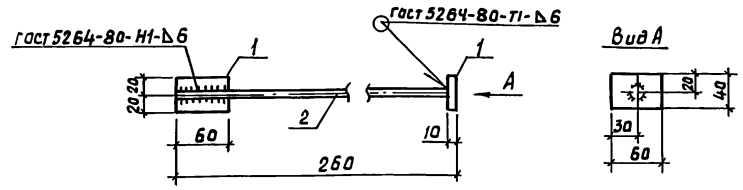

Формат	Зона	Поз.	Обозначение	Наименование	Кол.	Примечание
				Детали		
БЧ		1	-АСИ-МН7.00- 1	Полоса Б-I 10×10 ГОСТ 103-76 / ВСт3кп ГОСТ 535-79 ℓ=60	2	
БЧ		2	- 2	А-I-14 ГОСТ 5781-82 ℓ=250	1	

Ст инж.	Колгушкин			ТП 816-2-22.86 -АСИ-МН7.00		
Гл. спец.	Пилипчук			Изделие соединительное МН7	Стадия: Р; Масса: 0,58; Масштаб: 1:5	
Нач. отд.	Тигай				Лист; Листов 1	
ГИП	Глезин				ЦИТЭПсельхозпром г. Иваново	
Н. контр.	Антонычева		7.04.86			

Копировал Курочкина

Формат А4

Альбом 1

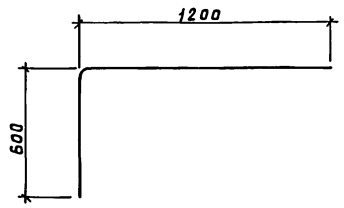

Длина развёртки 1800 мм

Ст. инж.	Колгушкин			ТП 816-2-22.86 -АСИ-МН3.00		
Гл. спец.	Пилипчук			Анкер МН3	Стадия: Р; Масса: 1,60; Масштаб: 1:20	
Нач. отд.	Тигай				Лист; Листов 1	
ГИП	Глезин			А-I-12 ГОСТ 5781-82	ЦИТЭПсельхозпром г. Иваново	
Н. контр.	Антонычева					

Копировал Курочкина

Формат А4

Альбом 1

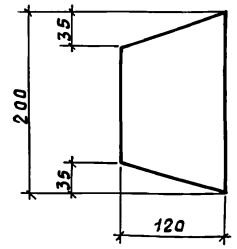

Ст. инж.	Колгушкин			ТП 816-2-22.86 -АСИ-МН2.00		
Гл. спец.	Пилипчук			Изделие стальное МН2	Стадия: Р; Масса: 1,51; Масштаб: 1:5	
Нач. отд.	Тигай				Лист; Листов 1	
ГИП	Глезин			Полоса Б-I 8×200 ГОСТ 103-76 / ВСт3 кп2 ГОСТ 535-79	ЦИТЭПсельхозпром г. Иваново	
Н. контр.	Антонычева		7.04.86			

Копировал Курочкина

Формат А4

Альбом 1

Рис.1

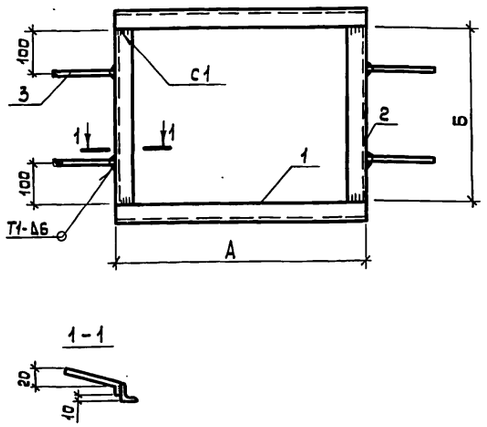

1-1

Рис.2

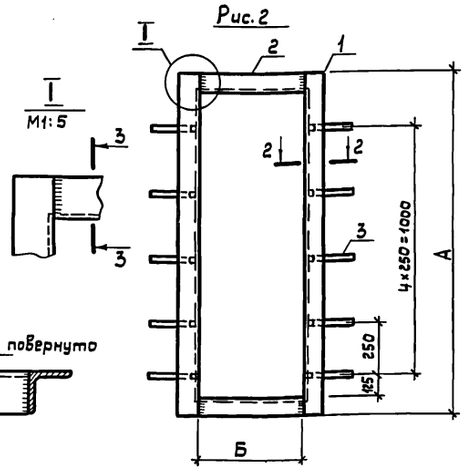

2-2

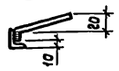

Обозначение	Марка	Размеры, мм А	Размеры, мм Б	Рис.	Масса, кг
-АСИ-РМ1.00	РМ1	630	505	1	8,96
-01	РМ2	755	505	1	9,90
-02	РМ3	1250	500	2	14,98

Формат	Зона	Поз.	Обозначение	Наименование	Кол. на испол. –	01	02	Примечание
				Детали				
БЧ		1	АСИ-РМ1.00 - 1	Уголок 6х60х60х5 ГОСТ 8509-72 / ВСт3кп2 ГОСТ 535-79	2	2	2	
		2	- 01	Уголок Б-50х50х5 ГОСТ 8509-72 / ВСт3кп2 ГОСТ 535-79	2	2	2	
БЧ		3	АСИ-РМ1.00 - 2	А-III-8 ГОСТ 5781-82 Р=250	4	4	10	

Сварку производить электродом типа Э-42 ГОСТ 9467-75
Сварные швы по ГОСТ 5264-80.

Инж.	Мусина		ТП 816-2-22.86 -АСИ-РМ1.00	
Гл.спец.	Пилипчук			
Нач.отд.	Тигай		Рама РМ (РМ1 - РМ3)	Стадия: Р; Масса: см. табл.; Масштаб: 1:10
ГИП	Глезин			Лист; Листов 1
Н.контр.	Антонычева	7.04.86		ЦИТЭПсельхозпром г. Иваново

Копировал Крайнова Формат А3

Взам.инв.№ | Подпись и дата | Инв.№ подл.

Альбом 1

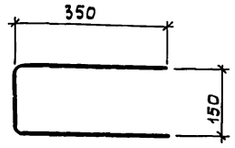

Длина развертки 850 мм

Ст.инж.	Колгушкин		ТП 816-2-22.86 - АСИ-МН8.00	
Гл.спец.	Пилипчук			
Нач.отд.	Тигай		Скоба ходовая МН8	Стадия: Р; Масса: 1,7; Масштаб: 1:10
ГИП	Глезин			Лист; Листов 1
Н.контр.	Антонычева	7.04.86		ЦИТЭПсельхозпром г. Иваново
			А-I-18 ГОСТ 5781-82	

Копировал Крайнова Формат А4

Альбом 1

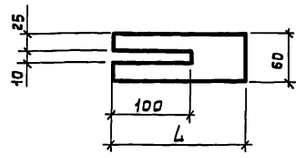

Обозначение	Марка	L, мм	Масса, кг
-АСИ-МН4.00	МН4	150	0,42
-01	МН5	250	0,72
-02	МН6	400	1,13

Ст.инж.	Колгушкин		ТП 816-2-22.86 -АСИ-МН4.00	
Гл.спец.	Пилипчук			
Нач.отд.	Тигай		Изделие соединительное МН (МН4 - МН6)	Стадия: Р; Масса: см. табл.; Масштаб: 1:5
ГИП	Глезин			Лист; Листов 1
Н.контр.	Антонычева	7.04.86		ЦИТЭПсельхозпром г. Иваново
			Полоса Б-16х60 ГОСТ 103-76 / ВСт3кп2 ГОСТ 535-79	

Копировал Крайнова 21341-01 24 Формат А4

Взам.инв.№ | Подпись и дата | Инв.№ подл.

Альбом 1

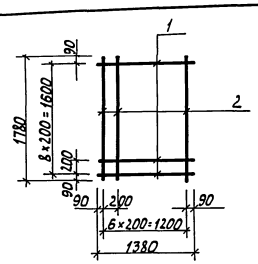

Формат	Зона	Поз.	Обозначение	Наименование	Кол.	Примеч.
				Детали		
Б4		1		А-III-10 ГОСТ 5781-82 ℓ=1380	9	0,86кг
Б4		2		А-III-10 ГОСТ 5781-82 ℓ=1780	7	1,10кг

Инженер	Мусина		ТП 816-2-22.86-АСИ-С1.00
Гл.спец.	Пилипчук		
Нач.отд.	Тилай		Сетка С1
ГИП	Глезин		
Н.контр.	Антонычева	7.07.86	

Стадия	Масса	Масштаб
Р	15,44	1:50
Лист	Листов 1	

ЦИТЭП сельхозпром г. Иваново

Копировал Лукичева Формат А4

Альбом 1

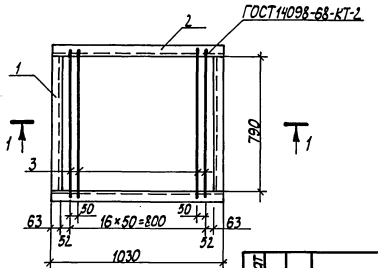

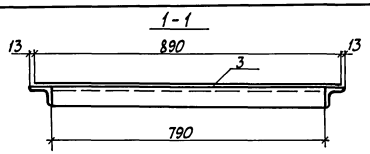

Формат	Зона	Поз.	Обозначение	Наименование	Кол.	Примеч.
				Детали		
				Уголок 63×63×5 ГОСТ 8509-72 В Ст3кп2 ГОСТ 535-79		
Б4		1	-АСИ-Р1-1	ℓ=790	2	3,09кг
		2	-01	ℓ=1030	2	4,03кг
Б4		3	-АСИ-Р1-2	А-I-12 ГОСТ 5781-82	19	0,79кг

Инженер	Давидовская		ТП 816-2-22.86-АСИ-Р1.00
Гл.спец.	Пилипчук		
Нач.отд.	Тилай		Решетка Р1
ГИП	Глезин		
Н.контр.	Антонычева	7.07.86	

Стадия	Масса	Масштаб
Р	29,25	
Лист	Листов 1	

ЦИТЭПсельхозпром г. Иваново

Копировал Лукичева Формат 4

Альбом 1

Данные по производственному водопотреблению и водоотведению

№ потребителя по плану	Наименование потребителя	Количество потребителей	Количество часов работы в сутки	Водопотребление: Требования к качеству воды	Водопотребление: Потребный напор у потребителя, м	Водопотребление: Режим водопотребления	Водопотребление: Расход воды на одного потребителя, м³/ч	Водопотребление: Из производственного водопровода м³/сут.	Водопотребление: Из производственного водопровода м³/ч	Водопотребление: Из производственного водопровода л/с	Водоотведение: Характеристика сточных вод	Водоотведение: Режим водоотведения	Водоотведение: В производственную канализацию м³/сут.	Водоотведение: В производственную канализацию м³/ч	Водоотведение: В производственную канализацию л/с	Концентрация загрязнений сточных вод после локальных очистных сооружений, мг/л	Примечание
	Пополнение оборотной системы водоснабжения	1	1	техн.	3	периодическ	0,3	0,3	0,3	0,1	—	—	—	—	—	—	безвозвратные потери по оборотной схеме
	Мытье автомобилей и тракторов	6	2,4	техн.	45	равномерн.	0,5	3,0	1,25	0,35	нефтепродукты - 800 мг/л; взвешенные вещ-ва - 3000 мг/л	равномерн.	—	—	—	нефтепродукты: 20; взвешенные вещ-ва - 70	

Ведомость рабочих чертежей основного комплекта

Лист	Наименование	Примечан.
1	Общие данные	
2	План на отметке 0,000.	
	Схемы систем В3 и В32	

Основные показатели по чертежам водопровода и канализации

Наименование системы	Потребный напор на вводе, м	Расчетный расход м³/сут.	Расчетный расход м³/ч	Расчетный расход л/с	Расчетный расход при пожаре, л/с	Установленн. мощность электродвигателей, кВт	Примечание
Водопровод производственный	6	0,3	0,3	0,1			
Оборотная система мойки автомобилей и тракторов		3,0	1,25	0,35			

Условные обозначения:

——В31—— Трубопровод очищенной воды на мойку автомобилей и тракторов.

——В32—— Напорный трубопровод на мойку автомобилей и тракторов

Общие указания

1. Исходными данными для разработки рабочих чертежей являются задание технологического отдела и архитектурно-строительные чертежи.
2. При привязке проекта к местным условиям заполнить пропуски в [ ].
3. Расчет систем водопровода и канализации произведен в соответствии со СНиП II-30-76 и II-93-74.
4. Состав стоков от мойки:
   нефтепродукты - 800 мг/л;
   взвешенные вещества - 3000 мг/л;
   СПАВ - 100 мг/л (поступление СПАВ - периодическое при мойке двигателей)
5. Очистка стоков предусматривается на очистных сооружениях. Схема и способ очистки решаются при привязке проекта к местным условиям. Эффект очистки стоков должен составлять не менее 97,6%.
   Содержание загрязнений в очищенной воде не должно превышать:
   взвешенные вещества - 70 мг/л;
   нефтепродукты - 20 мг/л.
6. Мойка автомобилей, предназначенных для перевозки фекальных жидкостей, ядовитых или инфицированных веществ, не допускается.
7. Трубопроводы системы В3 и В32 выполнить из стальных легких водогазопроводных неоцинкованных труб по ГОСТ 3262-75;
   систем К3 и В31 - из чугунных водопроводных труб по ГОСТ 9583-75.
8. Трубопроводы системы В3 покрыть масляной краской два раза.
9. Очищенная вода из водозаборной камеры на моечные машины подается при помощи насосов, встроенных в моечные машины и гибкого шланга.

Ведомость ссылочных и прилагаемых документов

Обозначение	Наименование	Примечание
	Ссылочные документы	
4.904-69	Детали крепления санитарно-технических приборов и трубопроводов	
	Прилагаемые документы	
ТП 816-2-22.86-ВК. СО	Спецификация оборудования	
ТП 816-2-22.86-ВК ВМ	Ведомость потребности в материалах	

Типовой проект разработан в соответствии с действующими нормами и правилами и предусматривает мероприятия обеспечивающие взрывную, взрыво-пожарную и пожарную безопасность при эксплуатации здания.

Главный инженер проекта В.И. Глезин

Инв. № подл.	Подп. и дата	Взам. инв. №

Инв. №			
Вед. инж.	Ладушкин		30.06.86
Рук. груп.	Соловьева		30.06.86
Гл. спец.	Юматов		30.06.86
Нач. отд.	Шляпкин		30.06.86
Н. контр.	Антонычева		30.06.86
ГИП	Глезин		

Привязан

ТП 816-2-22.86-ВК

Здание мойки тракторов и автомобилей	Стадия	Лист	Листов
	Р	1	2
Общие данные	ЦИТЭП сельхозпром г. Иваново		

Копировал Сорокина 21341-01 26 Формат А2

Альбом 1

План на отметке 0,000

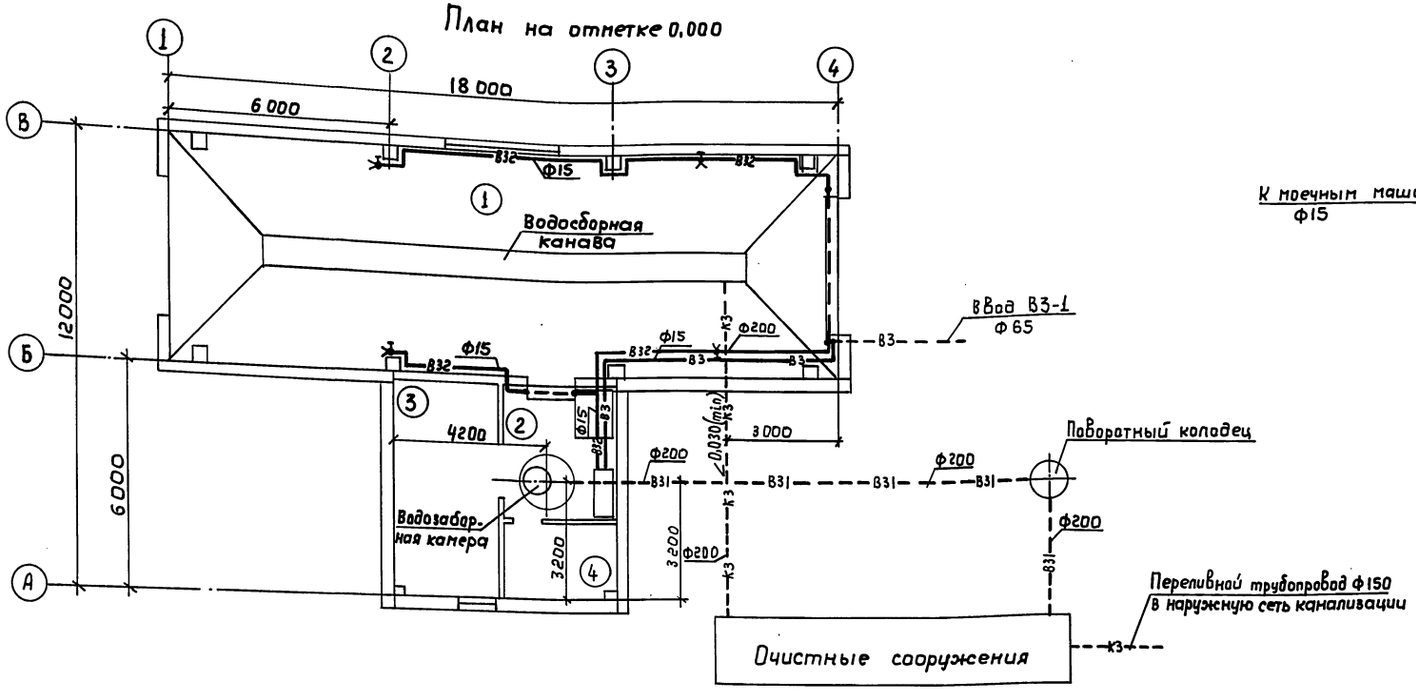

В3

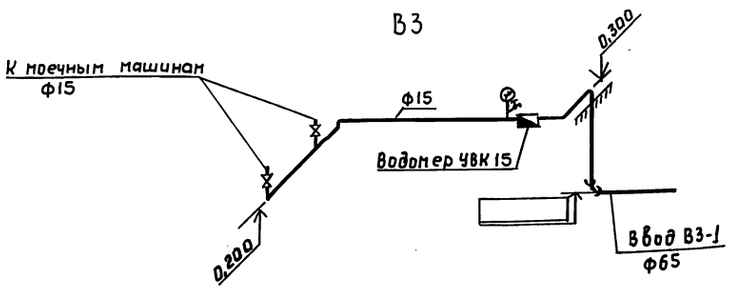

В31

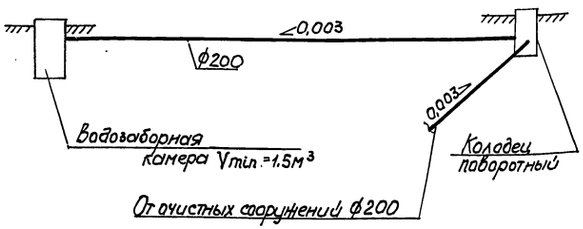

В 32

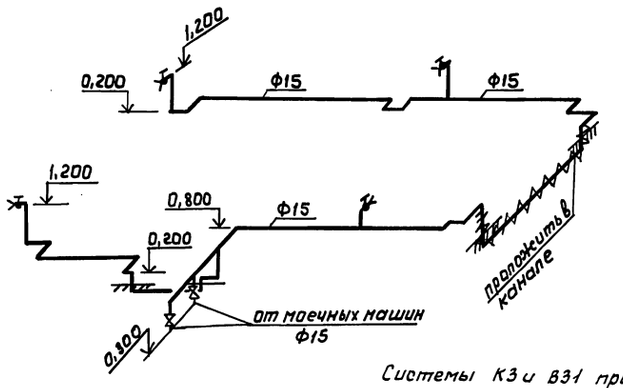

Системы К3 и В31 приведены в проекте условно и будут разрабатываться при выборе очистных сооружений и привязке типовых проектов к местным условиям.

Экспликация помещений

Номер по плану	Наименование	Категория производства по взрывной, взрыво-пожарной и пожарной опасности
1	Помещение мойки	Д
2	Машинное отделение	В
3	Венткамера	Д
4	Электрощитовая	Д

Вед. инж.	Ладушкин		20.03.86
Рук. груп.	Соловьева		21.03.86
Гл. спец.	Юматов		21.03.86
Нач. отд.	Шляпкин		21.03.86
Н. контр.	Антонычева		21.03.86
ГИП	Глезин		

ТП 816-2-22.86-ВК

Здание мойки тракторов и автомобилей (стены панельные)

План на отметке 0,000. Схемы систем В3 и В32

Стадия	Лист	Листов
Р	2	

ЦИТЭП сельхозпром г. Иваново

Привязан

Инв. №

21341-01 27

Копировал Леонтьева

Формат А2

Инв. № Подл. | Подпись и дата | Взам. инв. № | Нач. отдела ТХ | Нач. отдела ТЭП | Нач. отдела ТТ | Нач. отдела ЭТ | Винограда | Тигай | Польгин | Кутин | П.п. защита | Гл. специалист | Тех. отдела | Хлаборовский | Пищулин

Альбом 1

Позиция	Наименование и техническая характеристика оборудования и материалов. Завод-изготовитель (для импортного оборудования – страна, фирма)	Тип, марка оборудования. Обозначение документа и № опросного листа	Единица измерения: Наименование	Единица измерения: Код	Код завода-изготовителя	Код оборудования, материала	Цена единицы, тыс. руб.	Количество	Масса единицы оборудования, кг
1	2	3	4	5	6	7	8	9	10
	Оборудование и материалы поставляемые заказчиком								
	Водопровод производственный								
1	Счетчик крыльчатый холодной воды	ВВК-15 ГОСТ 6019-73	шт.	796		42 1321		1	
2	Манометр класс точности-1; диаметр корпуса-100мм; Ру=0,4 МПа	ГОСТ 8625-77Е	шт.	796		42 1213 1302		1	0,9
3	Вентиль запорный муфтовый ф15	15ч8р Каталог ЦКБА	шт.	796		37 2211 1005 0		3	0,75
	Оборотная система водоснабжения								
1	Вентиль запорный муфтовый ф15	15ч8р Каталог ЦКБА	шт.	796				2	0,75
2	Кран поливочный, компл:		компл.	671				4	
	а) вентиль запорный муфтовый ф15	15ч8р Каталог ЦКБА	шт.	796		372211 1005 0		1	0,75
	б) Гайка соединительная ф15	ГОСТ 8959-76	шт.	796		14 6200		1	0,30

Инв.№ подл. | Подпись и дата | Взам.инв.№

Привязан

Инв.№

Вед.инж.	Ладушкин		03.86
Рук.груп.	Соловьева		03.86
Гл.спец.	Юматов		03.86
Нач.отд.	Шляпкин		03.86
ГИП	Глезин		

ТП 816-2-22.86 - ВК.СО

Спецификация оборудования

Стадия	Лист	Листов
Р	1	2

ЦИТЭПсельхозпром г.Иваново

Копировал Леонтьева Формат А3

Альбом 1

Позиция	Наименование и техническая характеристика оборудования и материалов. Завод-изготовитель (для импортного оборудования – страна, фирма)	Тип, марка оборудования. Обозначение документа и № опросного листа	Единица измерения: Наименование	Единица измерения: Код	Код завода-изготовителя	Код оборудования, материала	Цена единицы, тыс. руб.	Количество	Масса единицы оборудования, кг
1	2	3	4	5	6	7	8	9	10
	Оборудование поставляемое подрядчиком								
	Водопровод производственный								
1	Трубопровод из стальных водогазопроводных черных легких труб по ГОСТ 3262-75 ф15		м	006		13 8501		10,0	1,19
2	Трубопровод из чугунных напорных труб по ГОСТ 9583-75 ф65		м	006		14 6100		5,0	13,9
	Оборотная система водоснабжения								
1	Трубопровод из чугунных напорных труб по ГОСТ 9583-75 ф200		м	006		14 6100		26,0	48,8
2	Трубопровод из стальных легких водогазопроводных черных труб по ГОСТ 3262-75 ф15		м	006				45,0	
3	Колодец ф1000 Н=1,8м из сборных железобетонных элементов по ГОСТ 8020-80		шт.	796				1	
4	Изоляция трубопроводов ф15		м	006				6,0	
	а) ПЦ-100.750 15,40 по ГОСТ 23208-83		м³	113				0,063	
	б) стеклоткань ТУ6-11-135-79		м²	055				2,45	

Инв.№ подл. | Подпись и дата | Взам.инв.№

Привязан

Инв.№

ТП 816-2-22.86-ВК.СО

Лист 2

Копировал Леонтьева Формат А3

Альбом I

План-схема

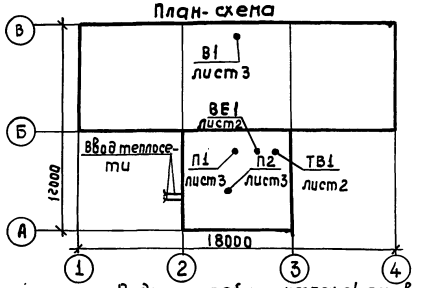

Ведомость рабочих чертежей основного комплекта

Лист	Наименование	Примеч.
1	Общие данные	
2	План систем отопления и вентиляции, Схемы систем отопления	
	теплоснабжения установок П1, П2, вентиляции П1, П2, В1, ВЕ1, ТВ1, и т п	
3	Установки систем П1, П2, В1, Разрезы, Узлы	

Ведомость ссылочных и прилагаемых документов

Обозначение	Наименование	Примеч.
	Ссылочные документы	
5.904-10	Узлы прохода вентиляционных вытяжных	
	шахт через покрытия промышленных зданий	
4.904-25	Подставки под колориферы	
4.904-69	Детали крепления санитарно-техни-	
	ческих приборов и трубопроводов	
1.494-32	Зонты и дефлекторы вентиляционных систем	
5.904-4	Двери и люки для вентиляционных камер	
4.903-10	Изделия и детали трубопроводов	
	для тепловых сетей	
Выпуск 3,	Установка контрольно-измерительных приборов	
Выпуск 8	Грязевики	
5.904-1, выпуск 1	Детали крепления воздуховодов Рабочие чертежи	
5.904-5	Гибкие вставки для центробежных вентиляторов	
5.903-1	Узлы обвязки регулирующих клапанов на трубопро-	
	водах теплоснабжения калориферных установок	
5.904-3	ограждения нагревательных приборов для помещений категорий А, Б, В и Е	
2.190-1/72	Узлы и детали инженерного оборудования	
	жилых и общественных зданий для	
Выпуск 2	сельского строительства. Вентиляция	
1.469-7	Покрытия зданий с крышными вентиляторами для бесфонарных зданий и зданий с зенитными фонарями	
	Рабочие чертежи комплектующих изделий для установки вентиляторов	

Типовой проект разработан в соответствии с действующими нормами и правилами и предусматривает мероприятия, обеспечивающие взрывную, взрывопожарную и пожарную, безопасность при эксплуатации здания.
Главный инженер проекта ВИ Глезин

Характеристика отопительно-вентиляционных систем

Обозначение системы	Кол. систем	Наименование обслуживаемого помещения (технологического оборудования)	Тип установки	Вентилятор: Тип, исполн. по искрозащите	№	Схема исполнен	положение	L, м³/ч	P, Па (кгс/м²)	n, об/мин	Электродвигатель: Тип, исполнение по взрывозащите	N, кВт	n, об/мин	Воздухонагреватель: Тип	№	Кол.	Т-ра нагрева, °С от	до	Расход тепла, Вт (ккал/ч)	ΔP, Па (кгс/м²)	Примечание
П1	1	Помещение мойки	А2,5100-2	В-Ц4-70	2,5	1	Пр0°	1520	608 (62)	2800	4АА63В2	0,55	2800	КВС6-П4	6	1	5	40	17945 (15430)	18,8 (1,92)	Работает круглосуточно
П2	1		А4095-2	В-Ц4-70	4	1	Пр0°	2000	431 (44)	1370	4А71А4	0,55	1370	КВБ6-П4	9	1	-30	45	50242 (43200)	24,3 (2,48)	Работает в рабочую смену
В1	1		—	Вкр4,00 25.0.014	4	—	—	2000	—	920	4АА63В6У2	0,25	920	—	—	—	—	—	—	—	

Обозначение	Наименование	Примеч.
1.494-8	Решетки воздухоприточные тип РР	
	Прилагаемые документы	
ТП 816-2-22.86-ОВ.СО	Спецификация оборудования систем	
	отопления и вентиляции	
ТП 816-2-22.86-ОВ ВМ	Ведомость потребности в материалах	
ТП 816-2-22.86-ОВН-10.00	Конструкция изоляции трубопроводов.	
	Общий вид	

Основные показатели по чертежам отопления и вентиляции

Наименование здания (сооружения), помещения	Объем м³	Периоды года при $t_н$, °С	Расход тепла, Вт (ккал/ч): На отопление	На вентиляцию	На горячее водоснабжение	Общий	Расход холода, Вт (ккал/ч)	Установлен. мощн. эл. двигат, кВт
Помещение мойки	952	-30	17945 (15430)	50242 (43200)	—	68187 (58630)	—	1,35
Вспомогательные помещения		-30	10118 (8700)	—	—	10118 (8700)	—	—

Общие указания

Исходными данными для разработки рабочих чертежей отопления и вентиляции являются технологическое задание и строительные чертежи.

Рабочие чертежи по отоплению и вентиляции выполнены в соответствии с требованиями СНиП II-33-75* „Отопление, вентиляция и кондиционирование воздуха.

Категории производства помещений приняты по технологическому заданию.

расчетная температура $t_н^р$=-30°С (отопление), $t_н^р$=-19°С (вентиляция);
продолжительность отопительного периода 232 дня;
средняя температура отопительного периода минус 6,2°С.

Расчетная температура внутреннего воздуха в холодный период года принята:
- в помещении мойки в нерабочее время 5°С, в рабочее время 18°С;
- в остальных помещениях 5°С.

В качестве теплоносителя принята вода с температурой 150-70°С для систем отопления и вентиляции.

Гнутые участки трубопроводов, участки соединений с арматурой отопительных приборов и калориферов на резьбе выполнить из труб по ГОСТ 3262-75, остальные трубопроводы - из труб по ГОСТ 10704-76.

Изготовление металлических воздуховодов и унифицированных деталей в производственных помещениях выполнить в соответствии с инструкцией ВСН353-75 / ММСС СССР.

При монтаже трубопроводов предусмотреть закладные конструкции для установки приборов кип в соответствии с рабочими чертежами основного комплекта марки АОВ.

Монтаж и пусконаладочные работы систем отопления и вентиляции выполнить в соответствии с требованиями СНиП III-28-75 „Санитарно-техническое оборудование зданий и сооружений".

Окраску воздуховодов, трубопроводов, радиаторов, калориферов выполнить в соответствии с архитектурно-строительными решениями по внутренней отделке помещений с нормальным и влажным режимом по СНиП II-28-73* „Защита строительных конструкций от коррозии".

Крепление трубопроводов и радиаторов выполнить по серии 4.904-69, крепление воздуховодов - по серии 5.904-1.

трубопроводы, прокладываемые в подпольном канале, трубопроводы системы теплоснабжения калориферов, коллекторы и т п (индивидуальный тепловой пункт) изолировать шнуром и полуцилиндрами теплоизоляционными толщиной слоя 40мм с покровным слоем из стеклоткани.

Трубопровод технологического выброса изолировать плитами теплоизоляционными толщиной слоя 60мм с покровным слоем из стали тонколистовой.

Нагревательные приборы в помещении с категорией производства В установить на 100мм от стен, а экран на 100мм от нагревательного прибора.

Перед изоляцией выполнить антикоррозионное покрытие трубопроводов по СНиП II-Г.10-73 „Тепловые сети".

Потери давления в системе отопления 970 Па (99 кгс/м²).
После окончания рабочей смены отключить эл. двигатель приточной установки П2 и закрыть утепленный клапан (поз. П2.7).
Перед началом работы произвести операции в обратном порядке.

Инв. №			
Инж.	Кузина	Кузина	
Рук. гр.	Крылов		
Гл. спец.	Князева	Князева	19.03.86
Нач. отд.	Польгин		20.03.86
Н. контр.	Антонычева		24.03.86
ГИП	Глезин		

Привязан

ТП 816-2-22.86 -ОВ

Здание мойки тракторов и автомобилей (стены панельные)	Стадия	Лист	Листов
	Р	1	3
Общие данные	ЦИТЭП сельхозпром г. Иваново		

Инв. № подл. | Подп. и дата | Взам. инв. №

21341-01 29 Копировал Леонтьева Формат А2

Альбом 1

План

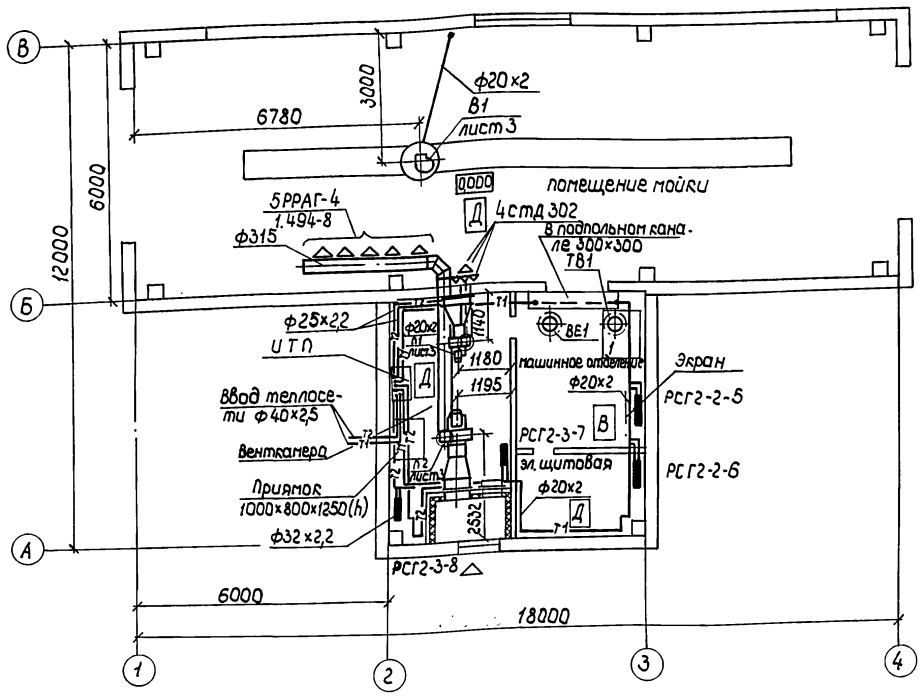

Индивидуальный тепловой пункт

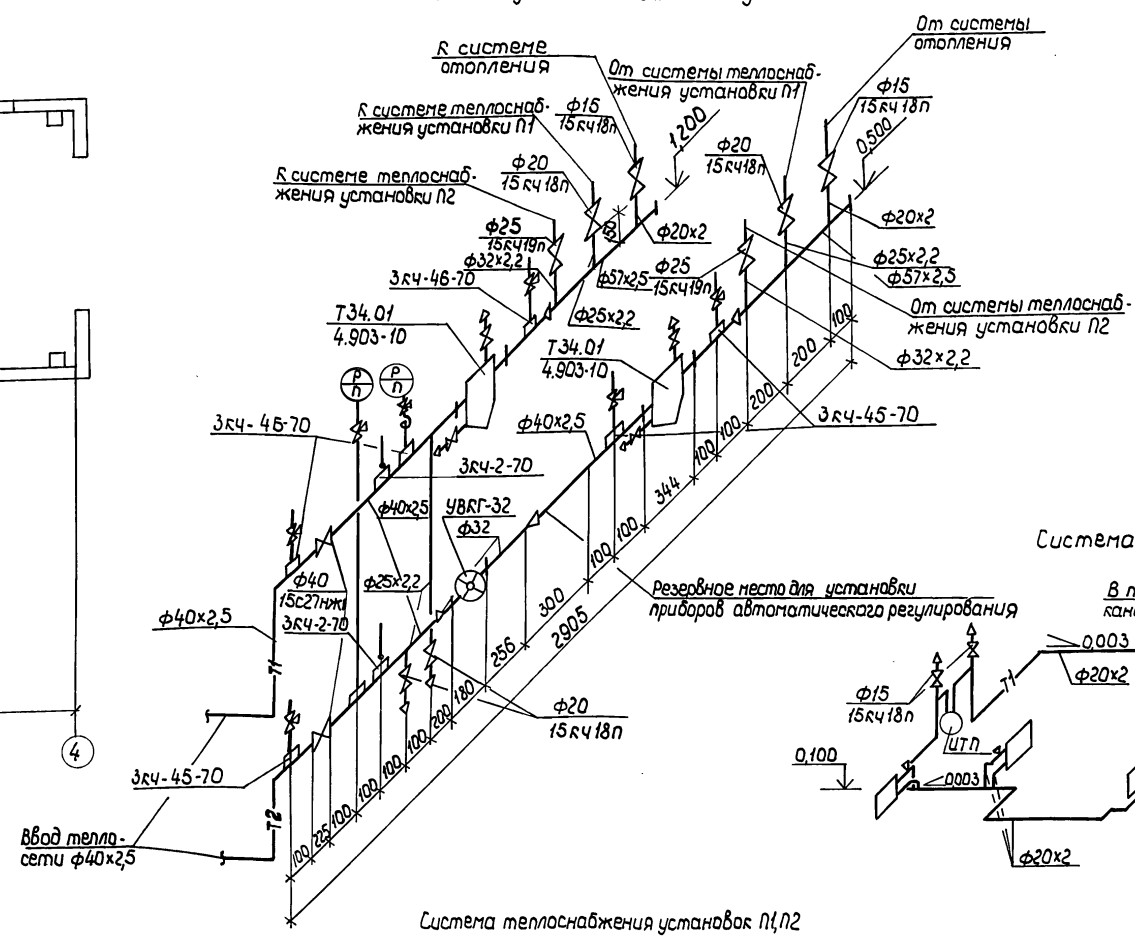

Система отопления

Система теплоснабжения установок П1,П2

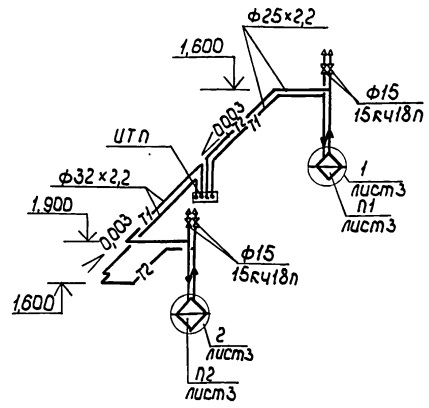

У прибора отопления электрощитовой кран для спуска воздуха установить в машинном отделении.

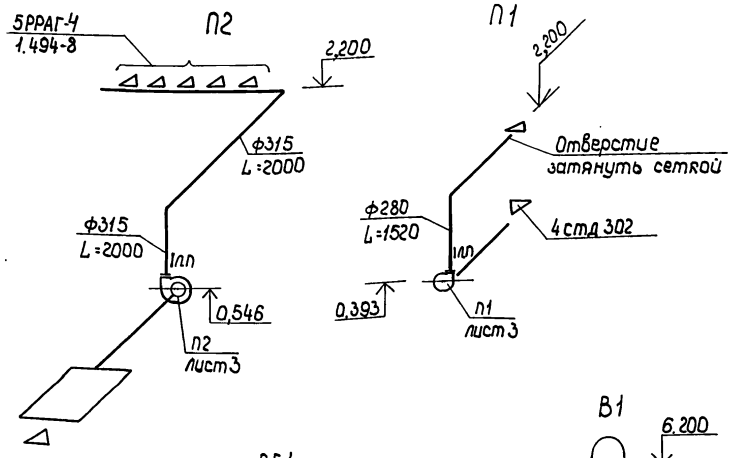

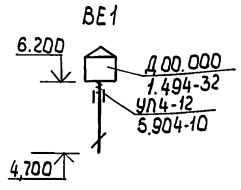

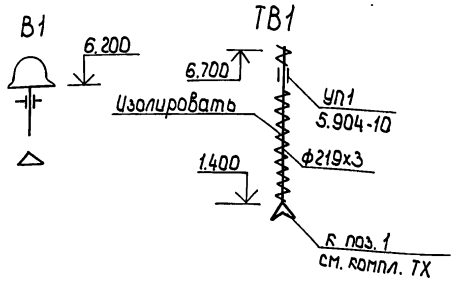

Инж.	Кузина			ТП 816-2-22.86 -ОВ	
Рук. гр.	Крылов				
Гл. спец.	Князева		10.12.86		
Нач. отд.	Польгин		20.03.87		
Н. контр.	Антонычева		11.11.86		
ГИП	Глезин			Здание майки тракторов и автомобилей (стены - панельные)	Стадия: Р; Лист: 2; Листов:
				План систем отопления и вентиляции. Схемы систем отопления, теплоснабжения установок П1, П2, вентиляции П1, П2, ВЕ1, ТВ1, ИТП	ЦИТЭП сельхозпром г. Иваново

Привязан

Инв. №

Копировал Трупикова 21341-01 30 Формат А2

Альбом 1

Разрез 1-1

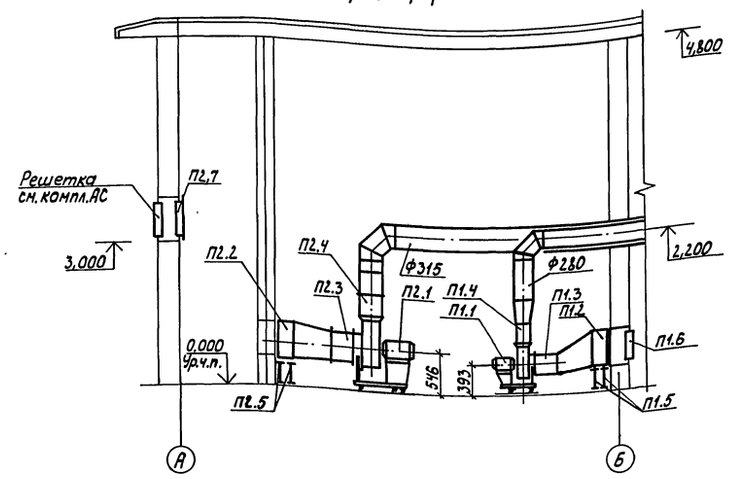

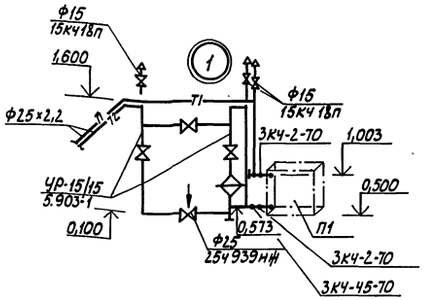

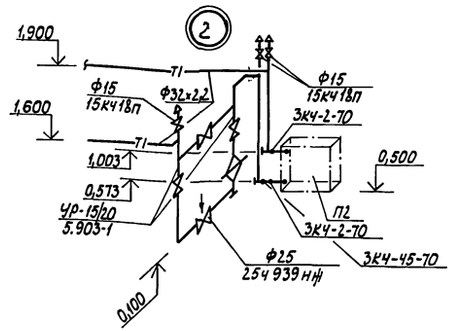

План П1, П2

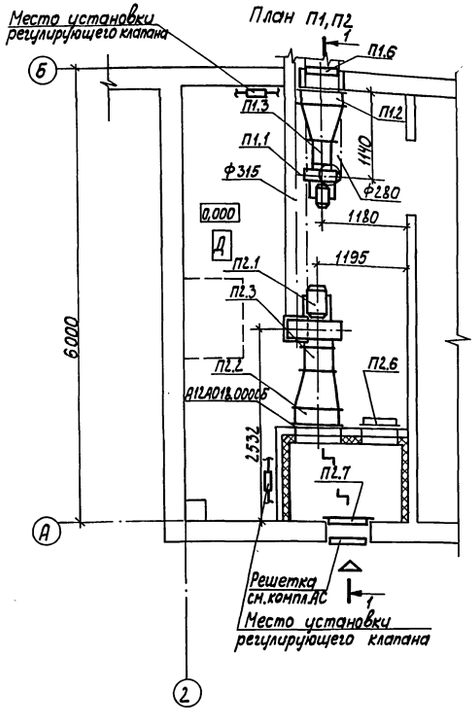

План В1

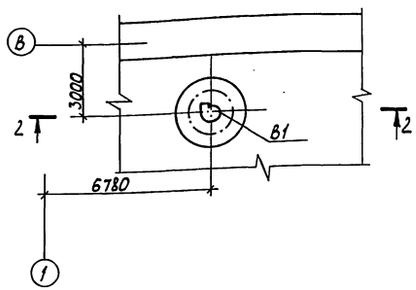

Разрез 2-2

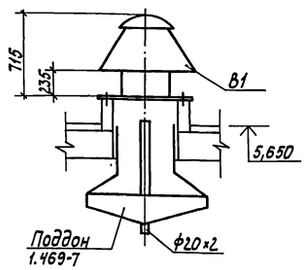

Марка, поз.	Наименование	Наименование	Кол.	Масса ед., кг	Примеч.
		В1			
В1.1	Вентспилсский	Вентилятор крышный			
	вентиляторный	центробежный			
	завод	В кр 4.0025.601У1 с элект-			
		родвигателем 4АА63В6У2			
		0,25 кВт, 920 об/мин	1	51,3	

Спецификация отопительно-вентиляционных установок П1, П2, В1

Марка, поз.	Обозначение	Наименование	Кол.	Масса ед., кг	Примеч.
		П1			
П1.1	Учреждение	Агрегат вентиляторный			
	УЮ-400/4	А2,5 100-2, комплект:	1	28	
		а. Вентилятор центро-			
		бежный В-Ц4-70 №2,5			
		исполнение 1, положе-			
		ние Пр0°			
		б. Электродвигатель			
		4АА63В2, 0,55 кВт,			
		2800 об/мин			
П1.2	ТУ22-5721-84	Колорифер стальной			
		пластинчатый КВС6Б-			
		ПУ3, F-12,92 м²	1	55	
П1.3	5.904-5, ВВ-17	Вставка типа ВВ	1		
П1.4	5.904-5, ВН-10	Вставка типа ВН	1		
П1.5	4.904-25	Подставка под калорифер	4		
П1.6	2.190-1/72, вып.2	Решетка жалюзийная 302	4		
		П2			
П2.1	Учреждение	Агрегат вентиляторный			
	УЮ-400/4	А4095-2, комплект:	1	86	
		а. Вентилятор центробеж-			
		ный В-Ц4-70 №4, исполне-			
		ние 1, положение Пр0°			
		б. Электродвигатель			
		4А71А4, 0,55 кВт, 1370 об/мин			
П2.2	ТУ22-5721-84	Калорифер стальной			
		пластинчатый КВБ9Б-			
		ПУ3, F=21,22 м²	1	111	
П2.3	5.904-5, ВВ-19	Вставка типа ВВ	1		
П2.4	5.904-5, ВН-12	Вставка типа ВН	1		
П2.5	4.904-25	Подставка под калорифер	4		
			4		
П2.6	5.904-4 ДУс 1,25×0,5	Дверь утепленная	1		
П2.7	2.190-1/72, вып.2	Клапан утепленный			
		600×600	2		

Инж.	Кузина		
Рук.гр.	Крылов		
Гл.спец.	Князева		19.03.86
Нач.отд.	Польгин		20.03.86
Н.контр.	Антонычева		24.03.86
ГИП	Глезин		

ТП 816-2-22.86 -08

Здание мойки тракторов (стенд автомобилей)

Стадия	Лист	Листов
Р	3	

Установки систем П1, П2, В1. Разрезы. Узлы

ЦИТЭПсельхозпром г. Иваново

Привязан

Инв. №

Инв. № подл. | Подп. и дата | Взам. инв. № | Нач. отд. ГЭП | Нач. отд. ЭТ | Гл. спец. ТО | Кутин | Булкин | Лигай | 19.03.86 | 19.03.86

Копировал Лукичева 21341-01 31 Формат А2

Альбом 1

Типовой проект

816-2-22.86

Здание мойки тракторов и автомобилей

Альбом 1

Эскизные чертежи общих видов нетиповых конструкций

Привязан

Инв. № подл. | Подп. и дата | Взам. инв. №

Инв. №

Копировал Лукичева Формат А4

Альбом 1

Обозначение	Наименование	Примечание
ОВН - 10.00	Конструкция изоляции трубопроводов. Общий вид	

Инж.	Кузина			ТП 816-2-22.86
Рук.гр	Крылов			
Гл.спец	Князева		19.03.86	
Нач.отд	Польгин		2003	Стадия: — Лист: — Листов: —
Н.контр	Антонычева		21.01.11	Содержание
ГИП	Глезин			ЦИТЭПсельхозпром г. Иваново

Инв. № подл. | Подп. и дата | Взам. инв. №

Копировал Лукичева Формат А4

Альбом 1

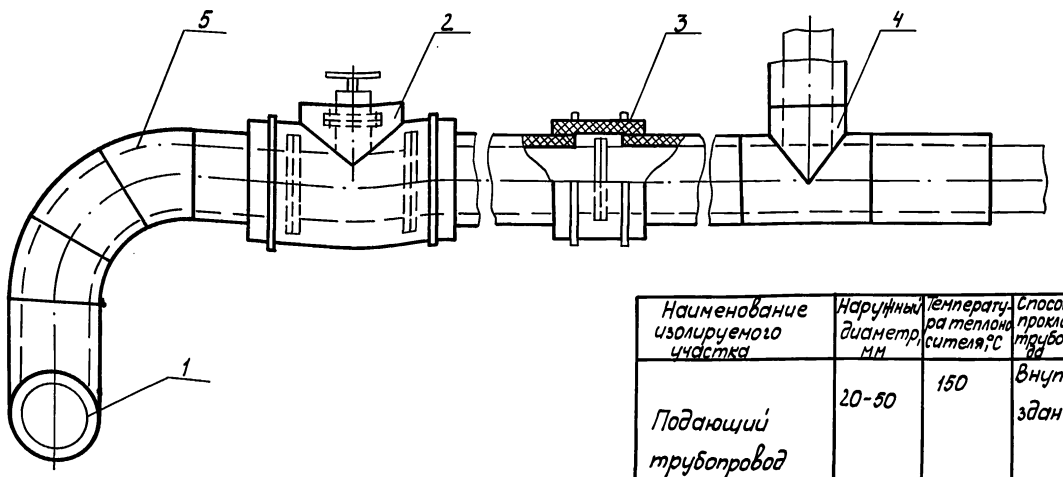

Поз.	Наименование
1	Изоляция горизонтальных трубопроводов
2	Изоляция арматуры (вентили, задвижки)
3	Изоляция фланцевых соединений
4	Изоляция тройников
5	Изоляция отводов

Наименование изолируемого участка	Наружный диаметр, мм	Температура теплоносителя, °С	Способ прокладки трубопровода	Наименование теплоизоляционного слоя	Наименование покровного слоя	Наименование антикоррозионного покрытия	Способ крепления теплоизоляционного слоя
Подающий трубопровод	20-50	150	Внутри здания	Шнур теплоизоляционный ТЗБ-1695-79 с S=30 мм	Стеклоткань ТУ6-11-135-79	Краска БТ-177 ОСТ 610-128-79 в 2 слоя по грунтовке ГФ-021 ГОСТ 25129-82	Проволока 0,8-О-4 ГОСТ 3282-74
				Полуцилиндры теплоизоляционные из мин. ваты по ГОСТ 23208-83 с толщиной слоя 40 мм			Лента М-0,7×20 ГОСТ 3560-73
Обратный трубопровод	20-50	70		Шнур теплоизоляционный ТУ36-1695-70 с толщиной слоя 30 мм			Проволока 0,8-О-4 ГОСТ 3282-74
				Полуцилиндры теплоизоляционные из мин. ваты по ГОСТ 23208-83 с толщиной слоя 40 мм			Лента М-0,7×20 ГОСТ 3560-75
Отвод крутоизогнутый				Шнур теплоизоляционный ТУ36-1695-79 с толщиной слоя 30 мм			Проволока 0,8-О-4 ГОСТ 3282-74
Фланец							
Тройник							
Трубопровод	200	200		Маты теплоизоляционные ГОСТ 9573-82 с толщиной слоя 60 мм	Сталь тонколистовая ГОСТ 19904-74	—	

Инж.	Кузина			ТП 816-2-22.86 - ОВН-10.00
Рук.гр.	Крылов			
Гл.спец.	Князева		19.03.86	Конструкция изоляции трубопроводов. Общий вид
Нач.отд	Польгин		2003	Стадия: И Лист: 1 Листов: 1
Н.контр	Антонычева		21.01.11	ЦИТЭПсельхозпром г. Иваново
ГИП	Глезин			

Привязан

Инв. № подл. | Подп. и дата | Взам. инв. № | Инв. № дубл. | Взам. инв. №

Копировал Лукичева Формат А3

Альбом 1

Позиция	Наименование и техническая характеристика оборудования и материалов. Завод-изготовитель (для импортного оборудования - страна, фирма)	Тип, марка оборудования. Обозначение документа и № опросного листа	Единица измерения: Наименование	Единица измерения: Код	Код завода изготовителя	Код оборудования, материала	Цена единицы, тыс. руб.	Количество	Масса единицы оборудования, кг
1	2	3	4	5	6	7	8	9	10
	Оборудование и материалы, поставляемые заказчиком								
	Отопление								
	1 Вентиль запорный муфтовый ф15	15кч18п	шт.	796		37 3211		2	
		Каталог ЦКБА							
	Теплоснабжение установок систем								
	1 Вентиль запорный муфтовый ф15	15кч18п	шт.	796		37 3211		6	
		Каталог ЦКБА							
	2 Узел обвязки регулирующего клапана	5.903-1							
	УР-15/15	ОРК1.00.00	шт.	796				1	
	УР-15/20	ОРК1.00.00-01	шт.	796				1	
	3 Клапан регулирующий с электрическим исполнительным механизмом, фланцевый ф25	25ч939нж	шт.	796				2	
	Индивидуальный тепловой пункт								
	1 Вентиль запорный муфтовый ф15	15кч18п	шт.	796		37 3211		2	
		Каталог ЦКБА							
	ф20	15кч18п	шт.	796		37 3211		4	
		Каталог ЦКБА							
	2 Вентиль запорный фланцевый ф25	15кч19п	шт.	796		37 3211		2	
		Каталог ЦКБА							

Инв. № подл. | Подп. и дата | Взам. инв. №

Инв. №

Привязан

Инж.	Кузина	Кузина	
Рук. гр.	Крылов		
Гл. спец.	Князева		10.03.86
Нач. отд.	Польгин		20.03
Н. контр.	Антонычева		27.03.86
ГИП	Глезин		

ТП 816-2-22.86 -ОВ.СО

Спецификация оборудования систем отопления и вентиляции

Стадия	Лист	Листов
Р	1	6

ЦИТЭП сельхозпром г. Иваново

Копировал Трупикова

Формат А3

Альбом 1

Позиция	Наименование и техническая характеристика оборудования и материалов. Завод-изготовитель (для импортного оборудования - страна, фирма)	Тип, марка оборудования. Обозначение документа и № опросного листа	Единица измерения: Наименование	Единица измерения: Код	Код завода изготовителя	Код оборудования, материала	Цена единицы тыс. руб.	Количество	Масса единицы оборудования, кг
1	2	3	4	5	6	7	8	9	10
	3 Вентиль запорный фланцевый ф40	15с27нж1	шт.	796				2	
		Каталог ЦКБА							
	4 Водомер крыльчатый ТУ25-0282	УВКГ-32	шт.	796		42 1321		1	
	Вентиляция								
	1 Калорифер стальной пластинчатый ТУ22-5721-84	КВС6Б-ПУ3	шт.	796		48 6351		1	
	2 Калорифер стальной пластинчатый ТУ 22-5721-84	КВБ9Б-ПУ3	шт.	796		48 6351		1	
	3 Агрегат вентиляторный комплектно с виброизоляторами:	А2,5 100-2	компл.	671		48 6121		1	
	а. Вентилятор центробежный, исполнение 1, положение ПрО°	В-Ц4-70-№2,5	шт.	796				1	
	L = 1520 м³/ч, Pv = 608 Па (62 кгс/м²)								
	б. Электродвигатель 0,55 кВт, 2800 об/мин	4АА63В2	шт.	796				1	
	4 Агрегат вентиляторный комплектно с виброизоляторами:	А4095-2	компл.	671		48 6121		1	
	а. Вентилятор центробежный, исполнение 1, положение ПрО°	В-Ц4-70-№4	шт.	796				1	
	L = 2000 м³/ч, Pv = 431 Па (44 кгс/м²)								
	б. Электродвигатель 0,55 кВт, 1370 об/мин	4А71А4	шт.	796				1	
	3 Вентилятор крышный центробежный L = 2000 м³/ч, с	ВКР4,0025,601У1	Компл.	671		48 6171		1	
	электродвигателем, 920 об/мин, 0,25 кВт	4АА63В6У2							

21341-01 33

Инв. № подл. | Подп. и дата | Взам. инв. №

Привязан

Инв. №

ТП 816-2-22.86 -ОВ.СО

Лист 2

Копировал Трупикова

Формат А3

32

Альбом 1

Позиция	Наименование и техническая характеристика оборудования и материалов. Завод-изготовитель (для импортного оборудования - страна, фирма)	Тип, марка оборудования. Обозначение документа и № опросного листа	Единица измерения: Наименование	Единица измерения: Код	Код завода изготовителя	Код оборудования, материала	Цена единицы, тыс. руб.	Количество	Масса единицы оборудования, кг
1	2	3	4	5	6	7	8	9	10
	Оборудование и материалы, поставляемые подрядчиком								
	Отопление								
	1. Радиатор стальной	РСГ2-2-5	экм / шт	084 / 796				2,26 / 1	
		РСГ2-2-6	экм / шт	084 / 796				2,69 / 1	
		РСГ2-3-7	экм / шт	084 / 796				4,43 / 1	
		РСГ2-3-8	экм / шт	084 / 796				5,06 / 1	
	2. Кран для выпуска воздуха	СТД 7073-8	шт.	796				4	
	3. Трубопровод из водогазопроводных труб по ГОСТ 3262-75 ф15×2,5		м	006				6	
	4. Трубопровод из электросварных труб по ГОСТ 10704-76 ф20×2		м	006				26	
	5. Конструкция теплоизоляционная, комплект:	ОВН-10.00							
	Шнур теплоизоляционный ТУ36-1695-79		м³	113				0,018	
	Стеклоткань ТУ6-11-135-79		м²	055				0,7	
	6. Экран ЭС-1000	5.904-3	шт.					1	
	Теплоснабжение установок систем								
	1. Трубопровод из водогазопроводных труб по ГОСТ 3262-75 ф20×2,5		м	006				2	
	ф25×2,8		м	006				2	
	2. Трубопровод из электросварных труб по ГОСТ 10704-76 ф25×2,2		м	006				20	
	ф32×2,2		м	006				18	

Взам. инв.№ | Подп. и дата | Инв.№ подл.

Привязан

Инв.№

ТП 816-2-22.86 -ОВ.СО

Лист 3

Копировал Курочкина

Формат А3

Альбом 1

Позиция	Наименование и техническая характеристика оборудования и материалов. Завод-изготовитель (для импортного оборудования - страна, фирма)	Тип, марка оборудования. Обозначение документа и № опросного листа	Единица измерения: Наименование	Единица измерения: Код	Код завода изготовителя	Код оборудования, материала	Цена единицы, тыс. руб.	Количество	Масса единицы оборудования, кг
1	2	3	4	5	6	7	8	9	10
	3. Конструкция теплоизоляционная, комплект:	ОВН-10.000							
	Полуцилиндры теплоизоляционные из минеральной ваты	ГОСТ 23208-83							
	на синтетическом связующем	ПЦ-100.500.40	м³	113				0,4	
	Стеклоткань ТУ6-11-135-79		м²	055				15	
	4. Закладная конструкция для КИП	ЗКч-2-70	шт.	796				4	
		ЗКч-45-70	шт.	796				2	
		А12А018000СБ	шт.	796				1	
	Индивидуальный тепловой пункт								
	1. Грязевик	4.903-10, вып.8							
	ф40	Т34.01	шт.	796				2	
	2. Трубопровод из водогазопроводных труб по ГОСТ 3262-75								
	ф32×2,8		м	006				0,5	
	ф50×3		м	006				0,5	
	3. Трубопровод из электросварных труб по ГОСТ 10704-76								
	ф40×2,5		м	006				4	
	ф57×2,5		м	006				1,5	
	4. Конструкция теплоизоляционная, комплект:	ОВН-10.00							
	Полуцилиндры теплоизоляционные из минеральной ваты на	ГОСТ 23208-83							
	синтетическом связующем	ПЦ-100.500.40	м³	113				0,065	
	Стеклоткань ТУ6-11-135-79		м²	055				2,25	

Взам. инв.№ | Подп. и дата | Инв.№ подл.

Привязан

Инв.№

ТП 816-2-22.86 -ОВ.СО

Лист 4

Копировал Курочкина

Формат А3

Альбом 1

Позиция	Наименование и техническая характеристика оборудования и материалов. Завод-изготавитель (для импортного оборудования - страна, фирмы)	Тип, марка оборудования. Обозначение документа и № опросного листа	Единицы измерения: Наименование	Единицы измерения: Код	Код завода изготовителя	Код оборудования, материала	Цена единицы, тыс.руб.	Количество	Масса единицы оборудования, кг
1	2	3	4	5	6	7	8	9	10
	5 Закладная конструкция для кип.	3кч-45-70,	шт.	796				3	
		3кч-46-70	шт.	796				3	
		3кч-2-70	шт.	796				2	
	Вентиляция								
	1. Дверь герметическая утепленная	5.904-4							
		Дус 1,25х0,5сВ	шт.	796				1	
	2. Подставка под калорифер	4.904-25	шт.	796				8	
	3. Дефлектор	1.494-32							
	ф200	Д 00.000	шт.	796				1	
	4 Вставка гибкая	5.904-5							
		ВВ-17	шт.	796				1	
		ВВ-19	шт.	796				1	
		ВН-10	шт.	796				1	
		ВН-12	шт.	796				1	
	5 Узел прохода	5.904-10							
	ф200	УП 1	шт.	796					
	ф200	УПЧ-12	шт.	796				1	
	6. Клапан утепленный 600х600	2.190-1/72.Вып2	шт.	796				2	
	7. Решетка жалюзийная 30г	2.190-1/72.Вып.2	шт.	796				4	

Привязан

Инв.№

Инв.№ подл. | Подп. и дата | Взам. инв.№

ТП 816-2-22.86 -ОВ.СО

Лист 5

Копировал Леонтьева Формат А3

Альбом 1

Позиция	Наименование и техническая характеристика оборудования и материалов. Завод-изготавитель (для импортного оборудования - страна, фирма)	Тип, марка оборудования. Обозначение документа и № опросного листа	Единица измерения: Наименование	Единица измерения: Код	Код завода изготовителя	Код оборудования, материала	Цена единицы, тыс.руб.	Количество	Масса единицы оборудования, кг
1	2	3	4	5	6	7	8	9	10
	8 Решетка воздухоприточная	1.494-8							
		РРАГ-4	шт.	796				5	
	9 Воздуховод из тонколистовой стали по ГОСТ 19904-74 S=0,6мм ф280		м	006				4	
	S=0,6мм ф315		м	006				10	
	10 Лючок с заглушкой		шт.	796				2	
	11 Сетка металлическая просечно-вытяжная ТУ36-1973-76		м²	055				0,07	
	12 Трубопровод из электросварных труб по ГОСТ 10704-76 ф20х2,0		м	006				6	
	ф219х3		м	006				6	
	13 Поддон к стакану ф700 (для крышного вентилятора)	1.469-7, в3	шт.	796				1	
		А1К080.000СБ							
	14 Конструкция теплоизоляционная комплект:	ОВН-10.00							
	плиты теплоизоляционные мягкие из минеральной ваты на	ГОСТ 9573-82							
	синтетическом связующем	П175-100.500.60	м²	113				0,32	
	Сталь тонколистовая по ГОСТ 19904-74		м²	055				3,14	

21341-01 ЭС

Привязан

Инв.№

Инв.№ подл. | Подп. и дата | Взам. инв.№

ТП 816-2-22.86 -ОВ.СО

Лист 6

Копировал Леонтьева Формат А3

Альбом 1

Ведомость рабочих чертежей основного комплекта

Лист	Наименование	Примеч.
1	Общие данные	
2	План расположения силового электрооборудования и	
	прокладки электрических сетей. Расчетная схема	
3	План расположения электрооборудования и	
	прокладки осветительных сетей	

Ведомость ссылочных и прилагаемых документов

Обозначение	Наименование	Примеч.
5.407-19	Ссылочные документы Установка одиночных светильников с лампами накаливания	
5.407-34	Установка одиночных магнитных пускателей серии ПМП (исполнение 1Р54) и токоподводы. Вып.1. Чертежи монтажные, 1985	
5.407-64	Установка навесных и протяжных ящиков, коробок с зажимами, щитков освещения и токоподводы	
4.407-199	Прокладка осветительных электропроводок на тросах и установка светильников с лампами накаливания (А119А), 1975	
5.407-63	Прокладка проводов и кабелей в полиэтиленовых трубах в производственных помещениях, 1985	
5.407-56	Установка распределительных щитов серии ЩО 70-1, ЩО 70-2 и ЩО 70М и распределительных шкафов серии ШРС 1, СПМ 75, СПА 77 и ШР 11	
4.407-233	Прокладка осветительных электропроводок и установка светильников с лампами накаливания и ДРЛ на кронштейнах (А141) 1977	
3.407-83	Заземляющие устройства опор ВЛ 0,4; 6-10; 20 и 35 кВ	
3.407-82	Вводы линий электропередачи до 1 кВ в здания	
	Прилагаемые документы	
ТП 816-2-22.86-ЭМ.СО	Спецификация оборудования	
ТП 816-2-22.86-ЭМ ВМ	Ведомость потребности в материалах	

Типовой проект разработан в соответствии с действующими нормами и правилами и предусматривает мероприятия, обеспечивающие взрывную, взрывопожарную и пожарную безопасность при эксплуатации здания

Главный инженер проекта В.И.Глезин

Инв.№подл. | Подп. и дата | Взам.инв.№

Общие указания

Исходными данными для разработки рабочих чертежей являются задания смежных отделов.

Электроснабжение здания мойки предусмотреть по воздушному вводу от наружных сетей на напряжение 380/220В с заземленной нейтралью.

По классификации ПУЭ электроприемники здания мойки по надежности электроснабжения относятся к потребителям III категории.

Данные об электрических нагрузках, cosφ и годовом расходе электроэнергии приведены в таблице:

Потребители		P_y, кВт	P_p, кВт	cosφ	Годовое число часов использования максимума напр.	Годовой расход эл. энергии, тыс.кВт.ч
Силовое электрооборуд.	Вентиляционное	1,35	0,8	0,85	1000	0,8
	Технологическое	12,5	7,5	0,6	1000	7,5
Итого		13,85	8,3	0,62	1000	8,3
Электроосвещение		2,26	2,0	1	1000	2,0
Всего		16,11	10,3	0,64	1000	10,3

Учет электрической энергии предусмотреть электросчетчиком, установленным в электрощитовой.

Компенсация реактивной мощности в данном проекте не предусматривается ввиду незначительности нагрузки.

1. Силовое электрооборудование

Силовыми электроприемниками здания мойки являются электродвигатели технологического и сантехнического оборудования, выбор которых произведен в соответствующих частях проекта.

Силовой шкаф принять типа ШРС с предохранителями НПН2-60.

В качестве защитной и пусковой аппаратуры для электродвигателей предусмотреть электромагнитные пускатели типа ПМЛ.

Распределительную сеть выполнить кабелем марки АВВГ, прокладываемым по строительным конструкциям на скобах, проводом АПВ в полиэтиленовых трубах и проводом ПВ1 в гибких вводах к 1082.

2. Электроосвещение

Полезная площадь освещаемых помещений 103,32 м².

Количество светильников-24.

В помещениях здания мойки предусмотрены следующие виды освещения: рабочее;
переносное.

Освещенности помещений принять в соответствии со СНиП II-4-79 „Естественное и искусственное освещение".

Общее рабочее освещение предусмотрено светильниками с лампами накаливания и люминесцентными лампами-ПВЛП, НСПОЗ, НСП11, переносное освещение-светильниками РВО-42 через ящик с понижающим трансформатором напряжением 220/36В.

Питание осветительного щитка ОЩВ-6 предусмотреть с верхних клемм шкафа ШВ.

Групповые осветительные сети выполнить кабелем АВВГ, прокладываемым по строительным конструкциям, на скобах и на тросе.

Потери напряжения в линиях от вводного шкафа до наиболее удаленной лампы не превышает 2,5 %.

3. Зануление и заземление

Для защиты обслуживающего персонала от поражения электрическим током все металлические корпуса электрооборудования, технологического оборудования, несущие тросы электропроводок, а также светильников, нормально не находящихся под напряжением, подсоединить к нулевому проводу питающей сети. Для зануления использовать нулевую жилу кабелей и проводов.

На вводе в здание выполнить повторное заземление нулевого провода применительно к варианту на листе 44 серии 3.407-83 для грунта $\rho = 1 \cdot 10^4$ Ом·см (величину сопротивления заземлителя принять 30 Ом·см).

4. Молниезащита

Здание мойки относится ко II степени огнестойкости и согласно „Инструкции по проектированию и устройству молниезащиты зданий и сооружений" СН 305-77 молниезащите не подлежит.

Электромонтажные работы выполнить в соответствии с ПУЭ и СНиП III-33-76.

Условные обозначения:

⊟ — Счетчик активной энергии

Инв.№				Привязан
Инж.	Баженова	Баженова	28.11.85	ТП-816-2-22.86-ЭМ
Рук.гр.	Голубева	Голубева	17.3.86	
Гл.спец.	Сидоров	Сидоров	17.3.86	
Нач.отд.	Кутин	Кутин	17.3.86	
ГИП	Глезин	Глезин		
Н.контр.	Антонычева	Антонычева	18.03.86	Здание мойки тракторов и автомобилей (стены панельные) — Стадия: Р; Лист: 1; Листов: 3
				Общие данные — ЦИТЭПсельхозпром г. Иваново

Копировал Иванова 21341-01 36 Формат А2

Альбом1

План

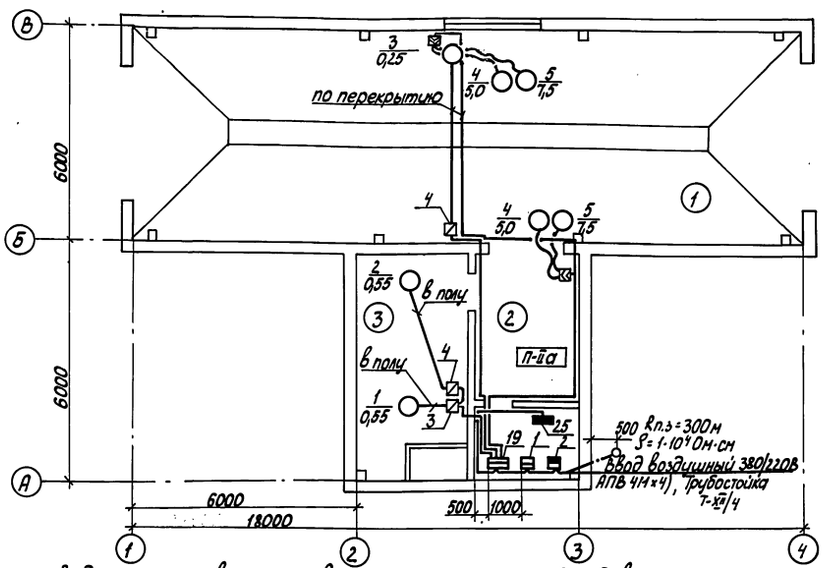

Ведомость узлов установки электрического оборудования

Поз.	Обозначение	Наименование	Кол.	Примеч.
1	5.407-56	Конструкции для установки шкафа ШРС	1	
	0.190, 0.100Д	на полу		
2	5.407-64.	Настенная установка однолинейного	2	применит
	240. М4	ящика ЯВШ		
3	5.407-64.	Настенная установка автомати-	1	применит
	240 М4	ческого выключателя АП50Б		
4	5.407-54	Настенная установка пускателей	3	
		ПМЛ		
5	5.407-63 020ТБ, 070ТБ	Прокладка труб в подготовке пола	8	м
6	3.407-82	Общий вид устройства четырех-	1	
	лист 38	проводного ввода в здание через		
		трубостойку Т-XII/4		
7	лист 55	Профиль для защиты кабеля	1	
		при вводе в здание		
8	3.407-83	Заземляющие устройства	1	
	лист 44	опор ВЛ 0,4; 6-10; 20 и 35 кВ		

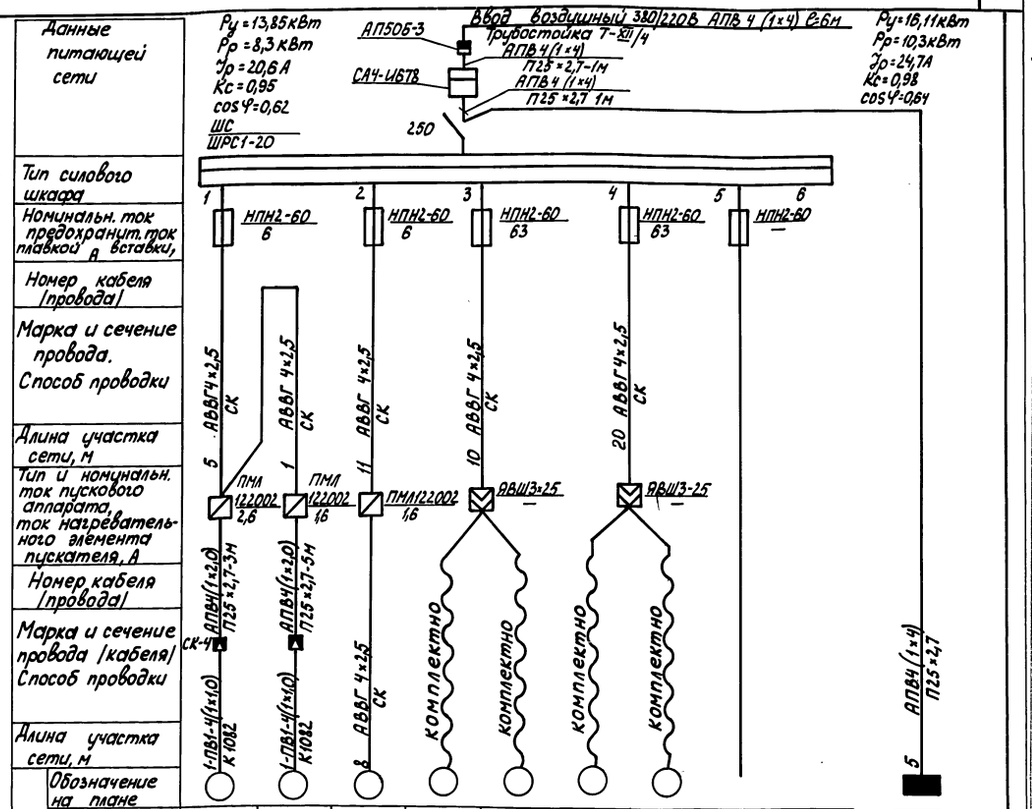

Электроприемник											
Обозначение на плане											
№ по плану		1	2	3	4	5	4	5			ЩО
Тип		4А71А4	4АА63В2	4АА63В6	Компл	компл.	компл.	компл.			ОЩВ-6
Номинальная мощность, кВт		0,55	0,55	0,25	5,0	7,5	5,0	7,5			2,26
ток, А	ном.	1,7	1,33	1,04	11	15	11	15			3,44
	пуск.	7,65	5,99	3,12	77	105	77	105			—
Наименование механизма и № по технологической части проекта		Вентилятор П2	Вентилятор П1	Вентилятор В1	Машина моечная ОМ-5359	Машина моечная ОМ-1112	Машина моечная ОМ-5359	Машина моечная ОМ-1112	Резерв		Щиток осветительный

Инжен.	Баженова	Баженова	28.11.86
Рук.гр.	Голубева	Голубева	17.3.86
Гл.спец	Сидоров	Сидоров	12.3.86
Нач.отд.	Кутин	Кутин	17.3.86
ГИП	Глезин	Глезин	
Н.контр	Антонычева	Антонычева	18.03.86

ТП 816-2-22.86 -ЭМ

Здание мойки тракторов и автомобилей (стены панельные)

План расположения силового электрооборудования и прокладки электрических сетей. Расчетная схема

Стадия	Лист	Листов
Р	2	

ЦИТЭПсельхозпром г. Иваново

Привязан

Инв. №

Инв. № подл. | Подп. и дата | Взам. инв. №

Нач. отдела ТТ | Нач. отдела ТХ | Гл. спец. ТО | Полыгин | Виноградов | Иванов

Копировал Лукичева 21341-01 37 Формат А2

Альбом 1

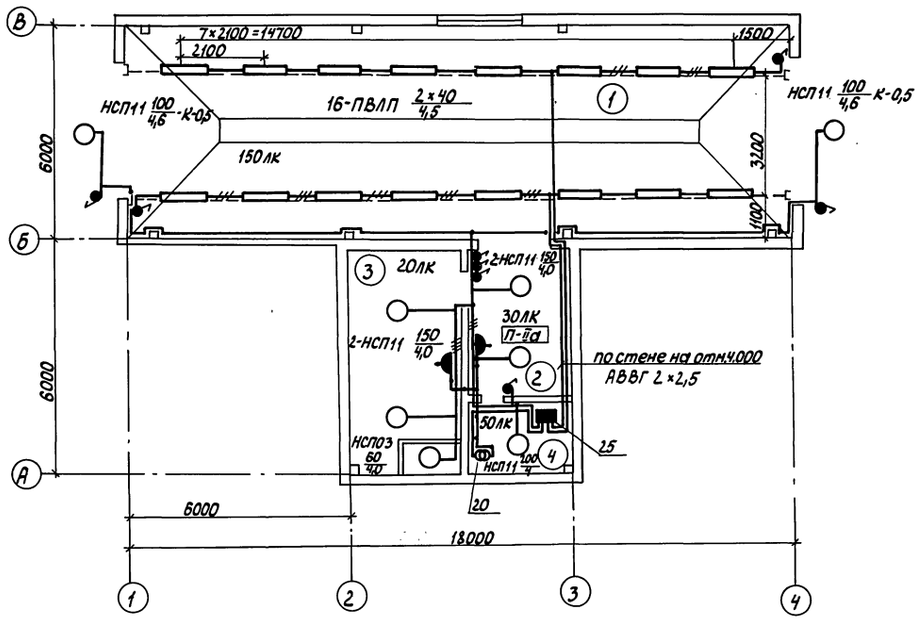

Экспликация помещений

Номер по плану	Наименование
1	Помещение мойки
2	Машинное отделение
3	Венткамера
4	Электрощитовая

Ведомость узлов установки электрического оборудования

Поз.	Обозначение	Наименование	Кол.	Примеч.
1	5.407-19 лист 16	Крепление светильников под перекрытием из ребристых плит на крюке	6	
2	5.407-64.120 М4	Настенная установка осветительного щитка ОЩВ	1	
3	4.407-199 А 119-15	Комплектование линий, выполненных кабелем на тросе с шагом между светильниками 2,3,4 и 6 м	2	линии
4	4.407-233-001	Крепление светильников на кронштейне	2	

Электромонтажные работы выполнить согласно ПУЭ и СНиП III-33-76.

Данные о групповом щитке с автоматическими выключателями

Номер щитка	Тип	Установленная мощность, кВт	Номера автоматических выключателей				Ток расцепителя, А	
			Однополюсные		Трехполюсные		на вводе	на линиях
			занятые	резервные	занятые	резервные		
–	ОЩВ-6	2,26	4	2	–	–	–	16

Инженер	Баженова			ТП 816-2-22.86 -ЭМ	
Рук.гр	Голубева				
Гл.спец	Сидоров				
Нач.отд	Кутин				
ГИП	Глезин				
Привязан					
Н.контр	Антоничева			Здание мойки тракторов и автомобилей (устные радиофицированные)	Стадия Р; Лист 3; Листов
Инв.№				План расположения электрооборудования и прокладки осветительных сетей	ЦИТЭПсельхозпром г. Иваново

Копировал Лукичева 21341-01 38 Формат А2

Альбом 1

Позиция	Наименование и техническая характеристика оборудования и материалов. Завод-изготовитель (для импортного оборудования – страна, фирма)	Тип, марка оборудования. Обозначение документа и номер опросного листа	Единица измерения: Наименование	Единица измерения: Код	Код завода-изготовителя	Код оборудования, материала	Цена единицы оборудования, тыс. руб.	Количество	Масса единицы оборудования, кг
1	2	3	4			7	8	9	10
	Оборудование и материалы, поставляемые заказчиком								
	Силовое электрооборудование								
	Электрооборудование и аппаратура								
1	Счетчик активной энергии 30А, 380 В	СЧ4-И67В	шт.	796		42 2835 0011		1	
2	Выключатель автоматический	АП50Б-3	шт.	796		342 148 0000		1	
	Пускатель электромагнитный Uк = 380 В	ТУ16-644.001-83							
3	Iн.э = 2,6 А; ЛКЛ 1104	ПМЛ 122002	шт.	796		342 700 0000		1	
4	Iн.э = 1,6	ПМЛ 122 002	шт.	796		342 700 0000		2	
5	Ящик со штепсельным разъемом	ЯВШ 3-25	шт.	796		343 422 0000		2	
	Провода и кабели								
		ГОСТ 6323-79							
6	Кабель с алюминиевой жилой 380/660 В 2,0	АПВ	км	008		355133 0100		0,035	
7	4,0	АПВ	км	008		355133 0100		0,055	
8	Провод с медной жилой 380/660 В сечением 1,0	ПВ1	км	008		35511 30100		0,008	
9	Кабель с алюминиевыми жилами, 660 В, 4х2,5	АВВГ ГОСТ 16442-80	км	008		352232 0000		0,055	

Инв.№ подл. | Подпись и дата | Взам. инв.№

Привязан

Инв.№

Инжен.	Баженова		
Рук.гр.	Голубева		
Гл.спец.	Сидоров		
Нач.отд.	Кутин		
ГИП	Глезин		

ТП 816-2-22.86 - ЭМ.СО

Спецификация оборудования

Стадия	Лист	Листов
Р	1	5

ЦИТЭПсельхозпром г. Иваново

Копировал Крайнова Формат А3

Альбом 1

Позиция	Наименование и техническая характеристика оборудования и материалов. Завод-изготовитель (для импортного оборудования – страна, фирма)	Тип, марка оборудования. Обозначение документа и № опросного листа	Единица измерения: Наименование	Единица измерения: Код	Код завода-изготовителя	Код оборудования, материала	Цена единицы, тыс. руб.	Количество	Масса единицы оборудования, кг
1	2	3	4	5	6	7	8	9	10
	Электроосвещение								
	Электрооборудование и аппаратура								
13	Светильник	ТУ16-535.175-73							
		ПВЛП-2х40-02СУ4	шт.	796		34 6111 9182		16	
14	Светильник	ТУ16-535.046-79							
		НСП03х60/Р54-0143	шт.	796		34 6111 9060		1	
15	Светильник	ОСТ16.0535.046-79							
		НСП11х200-234	шт.	796		34 6111 9058		7	
16	Светильник	ТУ16-545.132-77							
		РВО 42-УХЛ2	шт.	796		346111 0000		1	
	Провода и кабели								
18	Кабель с алюминиевыми жилами 660 2х2,5	АВВГ ГОСТ 16442-80	км	008		352232 0000		0,06	

Инв.№ подл. | Подпись и дата | Взам. инв.№

Привязан

Инв.№

ТП 816-2-22.86 - ЭМ.СО

Лист 2

Формат А3

Альбом 1

Позиция	Наименование и техническая характеристика оборудования и материалов. Завод-изготовитель (для импортного оборудования — страна, фирма)	Тип, марка оборудования. Обозначение документа и № опросного листа	Единица измерения: Наименование	Единица измерения: Код	Код завода изготовителя	Код оборудования, материала	Цена единицы, тыс.руб.	Количество	Масса единицы оборудования, кг
1	2	3	4	5	6	7	8	9	10
	Материалы и изделия, поставляемые подрядчиком								
	Силовое электрооборудование								
	Электрооборудование и аппаратура								
19	Шкаф силовой	ТУ36-2242-82							
	Упл. вст. = 2×6+2×63А	ШРС1-20 У3	шт.	796		3434313011		1	
20	Ящик с понижающим тр-ром 220/36 В	ЯТЛ-0,25	шт.	796		3434295000		1	
	Электромонтажные изделия								
21	Ввод гибкий	ТУ36-1684-81							
		К 1082 У3	шт.	796		3449650103		2	
22	Коробка соединительная	КСК-16	шт.	796		3464740100		2	

Привязан

Инв.№

ТП-816-2-22.86-ЭМ.СО

Лист 3

Копировал Крайнова

Формат А3

Альбом 1

Позиция	Наименование и техническая характеристика оборудования и материалов. Завод-изготовитель (для импортного оборудования — страна, фирма)	Тип, марка оборудования. Обозначение документа и № опросного листа	Единица измерения: Наименование	Единица измерения: Код	Код завода изготовителя	Код оборудования, материала	Цена единицы, тыс.руб.	Количество	Масса единицы оборудования, кг
1	2	3	4	5	6	7	8	9	10
	Электроосвещение								
	Электрооборудование и аппаратура								
25	Щиток осветительный Iр=16А	ТУ36-1888-75							
		ОЩВ-6АУХЛ4	шт.	796		3433371141		1	
26	Лампа	ЛБ-40							
		ГОСТ6825-74	шт.	796		3467131101		35	
27	Лампа	ГОСТ2239-79							
		Б-220-230-40	шт.	796		3466112106		2	
28	Лампа	Б-220-230-60	шт.	796		3466113106		2	
29	Лампа	Б-220-230-100	шт.	796		3466115106		3	
30	Лампа	Г-220-230-150	шт.	796		3466121109		5	
31	Лампа	Г-220-230-200	шт.	796		3466121109		2	
32	Лампа	ГОСТ1182-77	шт.	796					
		МО-36-40				3466153102		1	

Привязан

Инв.№

ТП 816-2-22.86 ЭМ.СО

Лист 4

Копировал Крайнова

Формат А3

ОП 10-1341-01 ВО 2

Инв.№ подл. | Подпись и дата | Взам.инв.№

Альбом 1

Ведомость рабочих чертежей основного комплекта

Лист	Наименование	Примечан.
1	Общие данные	
2	Приточная система П1. Схема автоматизации. Схема электрическая принципиальная	
3	Приточная система П2. Схема автоматизации. Схема электрическая принципиальная	
4	ИТП. Схема автоматизации. Схема внешних соединений	
5	Приточная система П1. Схема внешних соединений. План расположения	
6	Приточная система П2. Схема внешних соединений	

Ведомость ссылочных и прилагаемых документов

Обозначение	Наименование	Примеч.
	Ссылочные документы	
РМ4-2-82	Системы автоматизации технологических процессов. Схемы автоматизации. Указания по выполнению	„Проектмонтажавтоматика", г. Москва
РМ4-6-81 ч. III	Системы автоматизации технологических процессов. Проектирование электрических и трубных проводок, часть III, Указания по выполнению документации	
РМ4-106-82	Системы автоматизации технологических процессов. Схемы электрические принципиальные. Требования к выполнению	„Главмонтажавтоматика" г. Москва
ТМ4-144-75	Термометр технический ртутный в оправе. Установка на трубопроводе Д 14; 38 мм	„Сантехпроект", г. Москва
А12 А018.000 СБ	Установка терморегулятора типа ТУДЭ на расширителе трубопровода $d_н$ = 32 ÷ 219 мм. Сборочный чертеж	
ТК4-3136-70	Манометры в корпусе диаметром до 250 мм с радиальным штуцером М20×1,5. Установка на трубопроводе (горизонтальном) Ру до 16 кгс/см², t до 80°С	
ТК4-3138-70	Манометры в корпусе диаметром до 250 мм с радиальным штуцером М20×1,5. Установка на трубопроводе (горизонтальном) Ру = 16 кгс/см², t до 225°С	
	Прилагаемые документы	
ТП816-2-22.86-АОВ.СО	Спецификация оборудования	

Общие указания

Исходными данными для разработки рабочих чертежей являются задания смежных отделов.

Проектом предусматривается автоматизация приточных систем П1, П2.

Схемой автоматизации приточной системы П1, работающей только на рециркуляционном воздухе, предусматривается автоматическое поддержание температуры воздуха в помещении мойки с помощью терморегулятора, который осуществляет включение электродвигателя вентилятора и управление клапаном на теплоносителе.

Схемой автоматизации приточной системы П2 предусматривается:

- защита калорифера от замораживания;

а) при остановленной приточной системе при понижении температуры воздуха перед калорифером до t = 3°С терморегулятор дает импульс на полное открытие регулирующего клапана на теплоносителе и при повышении температуры воздуха до t = 5°С - клапан закрывается;

б) при работающей приточной системе при понижении температуры обратного теплоносителя до t = 30°С терморегулятор дает импульс на отключение электродвигателя вентилятора;

- звуковая сигнализация о срабатывании схемы защиты калорифера от замораживания.

Зануление

Для защиты обслуживающего персонала от поражения электрическим током все металлические части электрооборудования и приборов, нормально не находящиеся под напряжением, подсоединить к нулевому проводу сети.

Типовой проект разработан в соответствии с действующими нормами и правилами и предусматривает мероприятия, обеспечивающие взрывную, взрывопожарную и пожарную безопасность при эксплуатации здания.

Главный инженер проекта Глезин В.И.

Инв.№ подл. | Подпись и дата | Взам.инв.№

Привязан			
Инв.№			
Гл.техн.	Гневышева		
Рук.гр.	Гусаров		
Гл.спец.	Сидоров		
Нач.отд.	Кутин		
ГИП	Глезин		
Н.контр.	Антонычева		

ТП 816-2-22.86 - АОВ

Здание мойки тракторов и автомобилей (стены панельные)

Стадия	Лист	Листов
Р	1	6

Общие данные

ЦИТЭП сельхозпром г. Иваново

Копировал Трупикова 21341-01 41 Формат А2

Альбом 1

Схема автоматизации

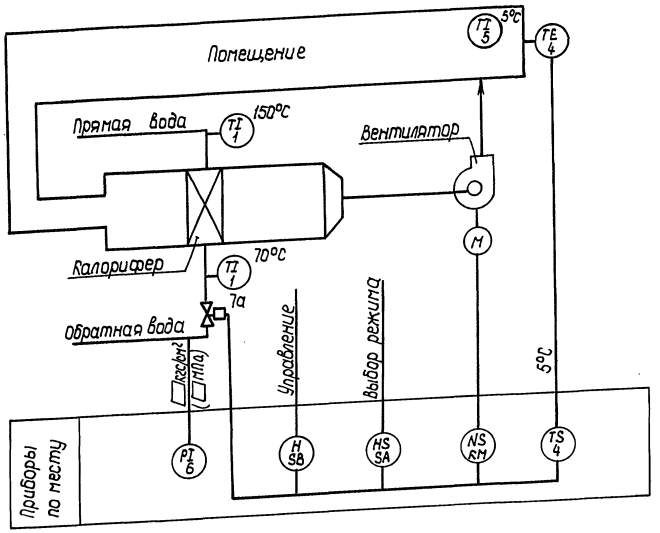

Диаграмма работы контактов переключателя SA

Соединение контакта	Положение рукоятки		
	I	0	II
С1-1Л1	X	—	—
С1-2Л1	—	—	X
С2-1Л2	X	—	—
С2-2Л2	—	—	X
Режим работы	Ручное	Откл.	Авт.

ПП2-10/Н2-1У-1Р56Б

Поз., обознач.	Наименование	Кол.	Примечан.
1	Термометр ПВ1240163 ГОСТ 2823-73Е	2	компл.
	Оправа 2П 250160642ОО ГОСТ 3029-75Е		
5	Термометр бытовой ТБ-2М	1	
SR1,SR2	Термоустройство ТУДЭ-1-4-П1В2 ТУ25-02-281074-78	2	поз.4
6	Манометр ОБМ1-100х□ ТУ25-02.26-74	1	
КМ	Пускатель ~380В ПМЛ-122002 ТУ16-644-007-83	1	заказан в комплекте ам
КМ1	Пускатель ~220В ПМЛ-111002 ТУ16-644.007-83	1	компл.
	Приставка контактная ПКЛ-1104 ТУ16-523.554-78		
SA	Переключатель ПП2-10/Н2-1Р56 ОСТ16.0526.001-76	1	
SA2	Переключатель ПКУ3-38И-0101-У3	1	
У	Клапан 25ч939нж с исполнительным		поз.7а; за-
	механизмом МЭО-0,63/63-0,25	1	казано в
			комплекте ОВ

Диаграмма замыкания контактов датчиков температуры поз. 4



ТУДЭ-1-4-П1В2

Схема электрическая принципиальная

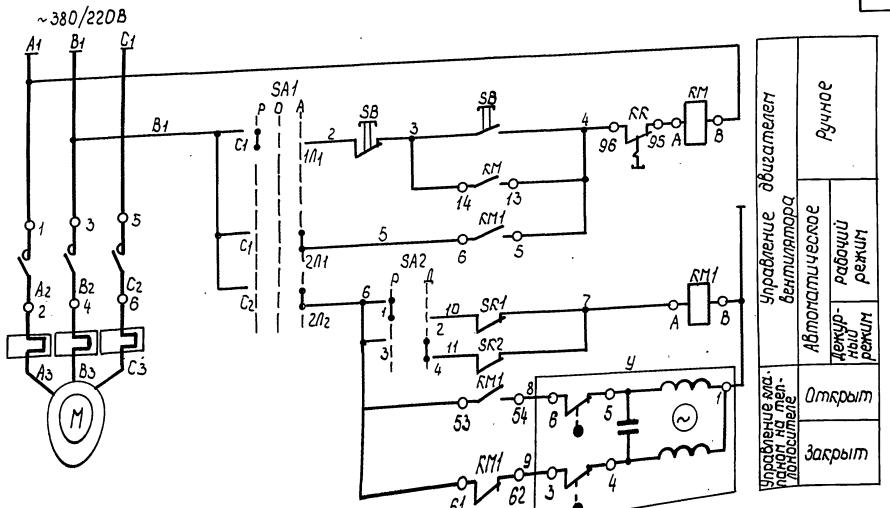

Диаграмма работы контактов переключателя SA2

Соединение контакта	Положение рукоятки	
	0°	45°
1-2	X	—
3-4	—	X
Режим работы	Рабоч.	Деж.

ПКУ3-38И-0101-У3

Ст.техн	Гневышева			ТП 816-2-22.86 - АОВ	
Рук. гр.	Гусаров		12.86		
Гл.спец.	Сударов		12.86		
Нач.отд.	Кутин		12.86		
ГИП	Гезин				
Н.контр.	Антонычева		12.86	Здание мойки тракторов и автомобилей	Стадия: Р; Лист: 2; Листов:
Привязан				Приточная система П1. Схема автоматизации. Схема электрическая принципиальная	ЦИТЭсельхозпром г. Иваново
Инв.N					

Копировал Трупикова 21341-01 42 Формат А2

Инв.N подл. | Подпись и дата | Взам.инв.N

Альбом 1

Схема автоматизации

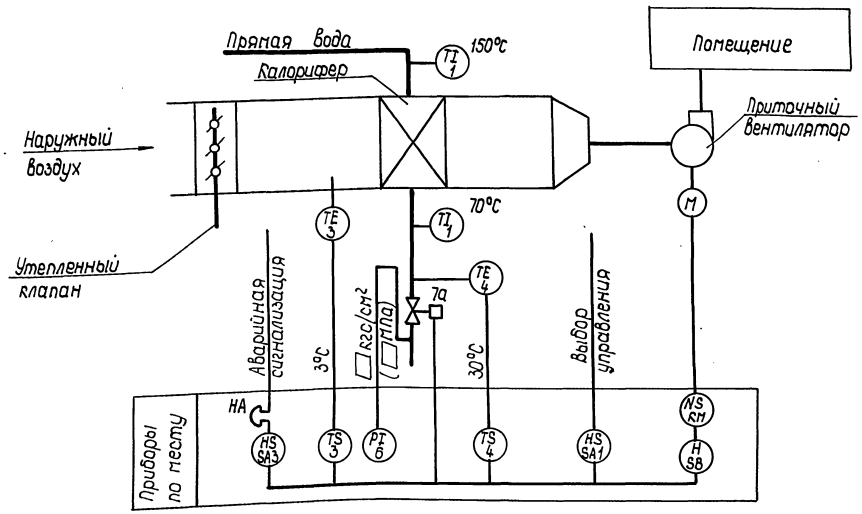

Схема электрическая принципиальная

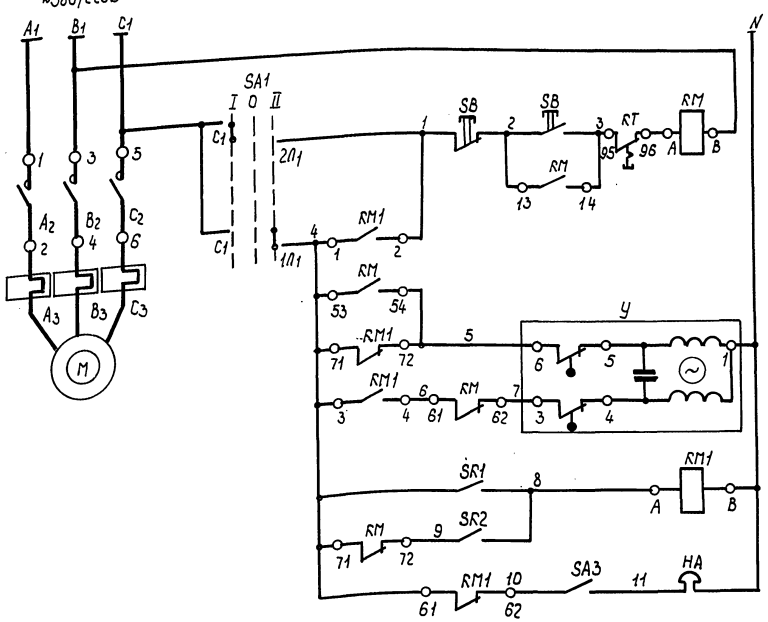

Режим работы: Летний / Зимний

Открыта / Закрыта — регулирующий клапан на трубопроводе обратной воды

Защита калорифера от замораживания

Звуковая сигнализация

Диаграмма работы терморегулятора поз. 3

Обозначение контакта	Температура обратной воды, °С
SR1	0 — 30 — 250

ТУДЭ-4-П1В2

Диаграмма работы терморегулятора поз. 4

Обозначение контакта	Температура наружного воздуха, °С
SR2	-30 — 3 — 40

ТУДЭ-1-4-П1В2

SA1 Диаграмма замыкания контактов переключателя

Соедин. контакт	Положение рукоятки 0	I	0	II
C_2-$2Л_2$		X		
C_2-$2Л_2$				X
C_1-$2Л_1$		X		
C_1-$1Л_1$				X
Режим работы	откл.	лето	откл.	зимн.

ПП2-10/Н2-1У-1Р566

Поз., Обознач.	Наименование	Кол.	Примечание
1	Термометр П612 40163 ГОСТ 2823-73Е	2	компл.
	Оправа 2П 265 16064 200 ГОСТ 3029-75Е		
6	Манометр ОБМ1-100х□ ТУ25-02.26-74	1	
SR1	Устройство терморегулирующее с н.о.		
	контактом ТУДЭ-4-П1В2 ТУ25-02-2810704-78	1	поз. 3
SR2	Устройство терморегулирующее с н.о		
	контактом ТУДЭ-1-4-П1В2 ТУ25-02-2810704-78	1	поз. 4
KM	Пускатель ~380В ПМЛ-122002 ТУ16-644.007-83		
	Приставка контактная ПКЛ-1104 ТУ16-523.554-78	1	компл.; заказано в комплекте ЭМ
SB	Пост кнопочный		
KM1	Пускатель ПМЛ-111002 ТУ16-644.007-83	1	компл.
	Приставка ПКЛ-2204 ТУ16-523.554-78		
SA1	Переключатель ПП2-10/Н2-1Р566		
	ОСТ 16.0.526.001-77	1	
SA3	Выключатель А016.3-002 УХЛ3 6,3А, 250В		
	ГОСТ 7397-76	1	
HA	Звонок МЗ-1 ТУ25-05-1045-76	1	
У	Клапан 25ч939нж с исполнительным		поз.7а, заказано
	механизмом М30-0,63/63-0,25	1	в комплекте ОВ

Ст.техн.	Гневышева		
Рук. гр.	Гусаров		13.86
Гл.спец.	Сидоров		14.86
Нач.отд.	Кутин		15.86
ГИП	Глезин		
Н.контр.	Антонычева		01.86

ТП 816-2-22.86 - АОВ

Здание мойки тракторов и автомобилей (стены панельные)

Стадия	Лист	Листов
Р	3	

Приточная система П2
Схема автоматизации. Схема электрическая принципиальная

ЦИТЭПсельхозпром г.Иваново

Привязан

Инв.№ подл. | Подпись и дата | Взам.инв.№

Копировал Трулкова 21341-01 43 Формат А2

Альбом 1

Схема автоматизации

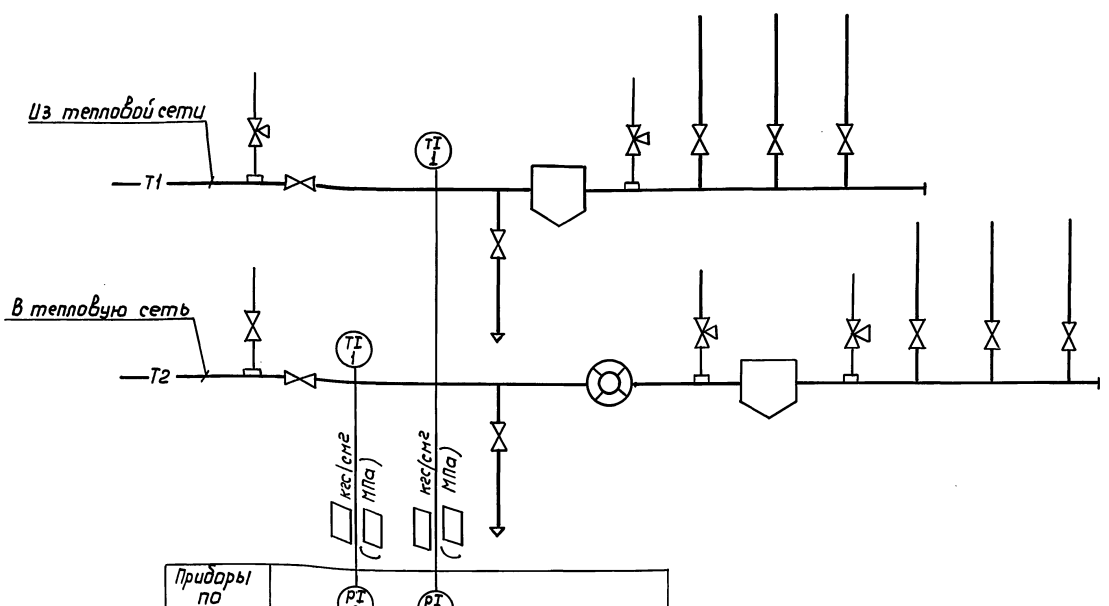

Поз., Обознач.	Наименование	Кол.	Примеч.
1	Термометр П61240163 ГОСТ 2823-73Е Оправа 2П25016064200 ГОСТ 3029-75Е	2	компл.
6	Манометр ОБМ1-100х ☐ ТУ25-02.26-74	2	
	Кран dy 15 14МI-16 ГОСТ 21345-78	4	
	Отборное устройство ТК4-130-67	3	

Схема внешних соединений

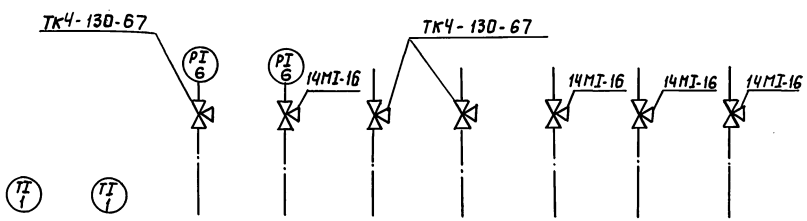

Поз. обозначение		1	1	6	6	—	—	—	—	—
N устан. чертеж	местных приборов	ТМ4-144-75		ТК4-3138-70	ТК4-3136-70	ТК4-3138-70		ТК4-3136-70		
	отборных устройств	3К4-2-75		3К4-46-70	3К4-45-70	3К4-46-70		3К4-45-70		
Место установки отборных устройств, местных приборов		Трубопровод прямой воды	Трубопровод обратной воды	Трубопровод прямой воды	Трубопровод обратной воды	Трубопровод прямой воды		Трубопровод обратной воды		
Измеряемый параметр		Температура		Давление						
Измеряемая среда		Вода								
Агрегат		Индивидуальный тепловой пункт								

Ст.техн.	Гневышева		
Рук.гр.	Гусаров		13.3.86
Гл.спец.	Сидоров		14.3.86
Нач.отд.	Кутин		17.3.86
ГИП	Глезин		
Н.контр.	Антонычева		21.03.86

ТП 816-2-22.86 - АОВ

Здание мойки тракторов и автомобилей (стены панельные)

Стадия	Лист	Листов
Р	4	

ИТП. Схема автоматизации. Схема внешних соединений

ЦИТЭП сельхозпром г. Иваново

Привязан

Инв. №

Инв. № подл. | Подпись и дата | Взам. инв. №

Нач. отд. | Полыгин

Копировал Леонтьева 21341-01 44 формат А2

Альбом 1

Агрегат	Приточная система П1									
Измеряемая среда	Вода				Извиратель управления	Магнитный пускатель	Магнитный пускатель	Исполнительный механизм
Измеряемый параметр	Температура		Давление	Температура				
Место установки отборных устройств местных приборов, пусковой аппаратуры	Трубопровод прямой воды	Трубопровод обратной воды		Помещение	На стене венткамеры			Трубопровод обратной воды
№установ. отборных устройств	3К4-2-70		3К4-45-70					
чертежей местных приборов	ТМ4-144-75		ТКУ-3/36-70	А12А018000С6				
Поз. обозначение	1	1	6	4	4	SA2	SA1	КМ, SB	КМ1	7а

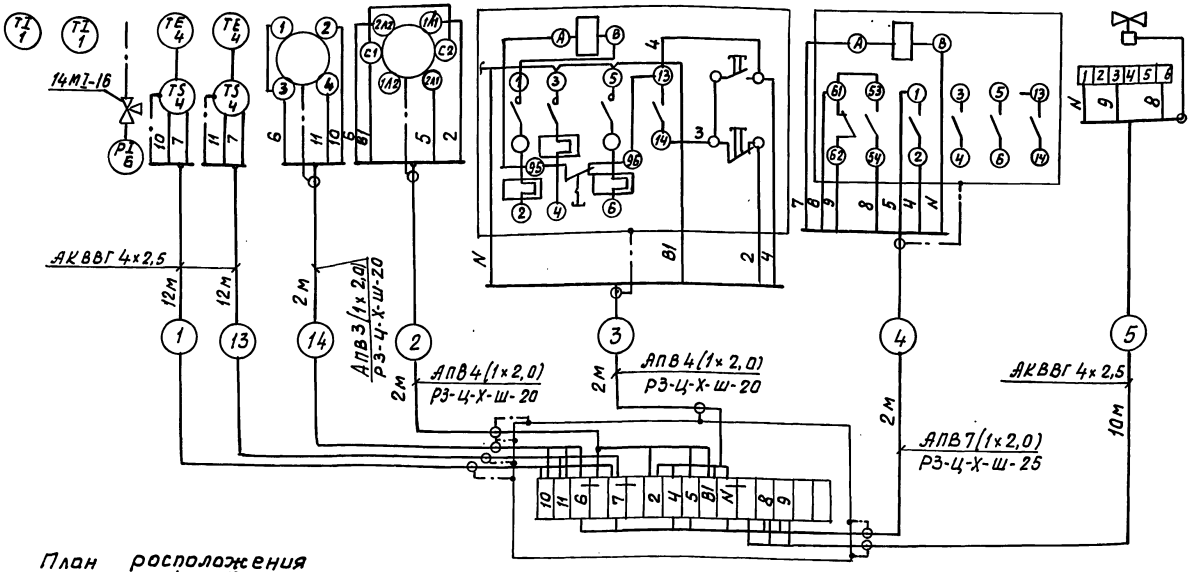

Поз обознач.	Наименование	Кол.	Примечание
	Кабель АКВВГ 4х2,5 ГОСТ 1508-78Е	34	м
	Провод АПВ 2,0 380/660 ГОСТ 6323-79	36	м
	Металлорукав Р3-Ц-Х-Ш-25 ТУ22-3988-77Е	2	м
	Металлорукав Р3-Ц-Х-Ш-20 ТУ22-3988-77Е	6	м
1СК	Коробка соединительная КСК-16 ТУ36-ЭДИ-1753-77	1	
	Проводник заземляющий П-1 ТУ36.1276-76	14	
	Кран ду 15 14М1-16 ГОСТ 21345-78	1	

План расположения

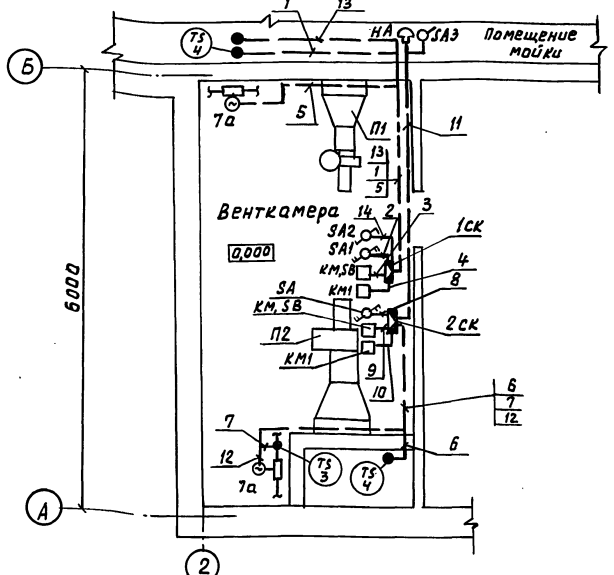

Ст.техн.	Гневышева			ТП 816-2-22.86 - АОВ	
Рук.гр.	Гусаров		13.3.86		
Гл.спец.	Сидоров		13.3.86		
Нач.отд.	Кутин		13.3.86		
ГИП	Глезин		13.3.86		
Н.контр.	Антоничева		13.3.86	Здание мойки тракторов и автомобилей	Стадия: Р; Лист: 5; Листов:
Привязан				Приточная система П1 Схема внешних соединений План расположения	ЦИТЭПсельхозпром г. Иваново
Инв. №					

Копировал Курочкина 21341-01 45 Формат А2

Инв.№ подл. | Подп. и дата | Взам. инв.№

Агрегат	Приточная система П2										
Измеряемый параметр	Температура				Давление	Управление			Сигнализация		
Место установки отборных устройств местных приборов, пусковой аппарат.	Воздух в камере перед калорифером	Трубопровод прямой воды	Трубопровод обратной воды			На стене венткамеры			Выключатель	звонок	Трубопровод обратной воды
N установ. отборных устройств		ЗК4-2-75			ЗК4-45-70						
чертежей местных приборов	А12А018 000 СБ	ТМ4-144-75		А12А018 000 СБ	ТК4-3136-70						
Поз. обознач.	4	1	1	3		SA	KM, SB	KM1	SA3	HA	Та

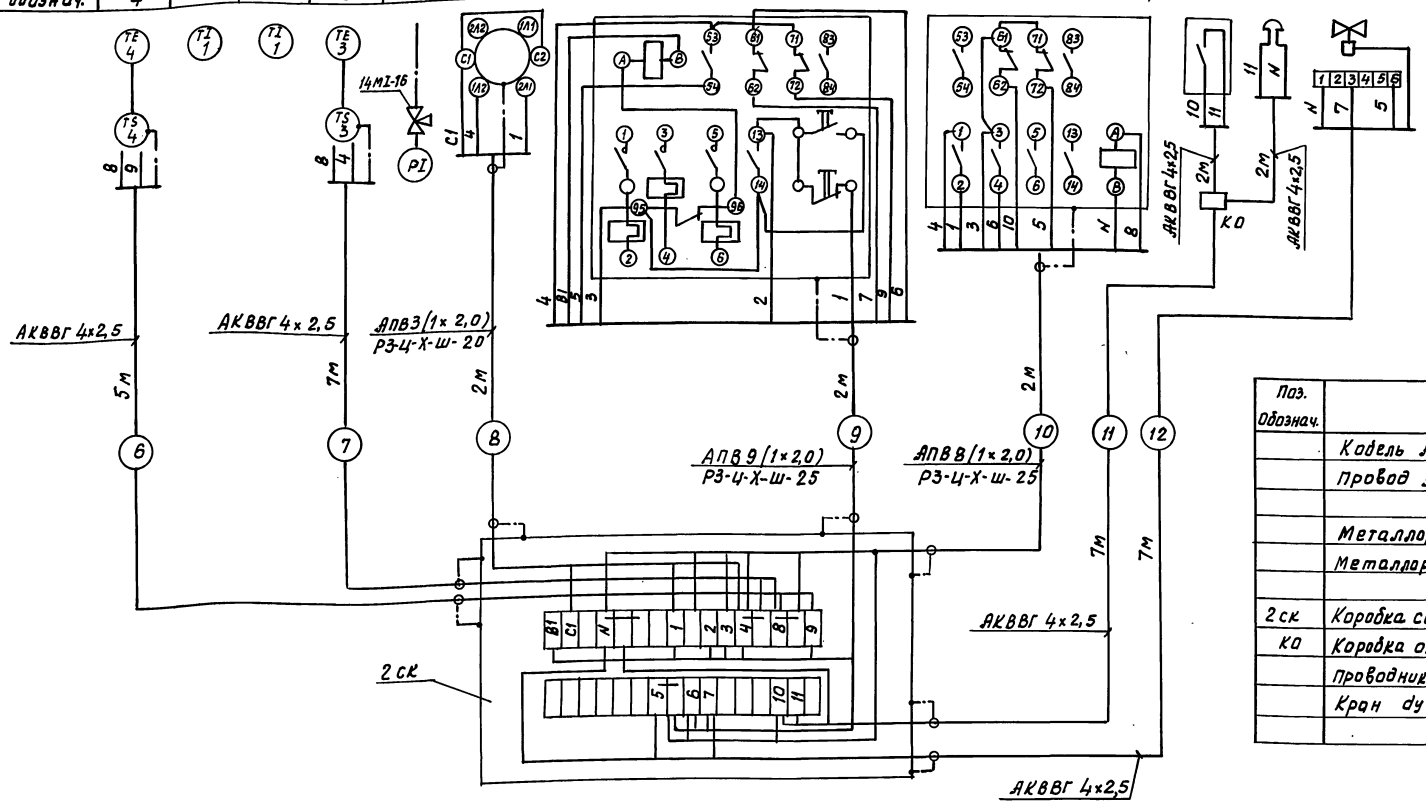

Поз. обознач.	Наименование	Кол.	Примечание
	Кодель АКВВГ 4х2,5 ГОСТ 1508-78 Е	30	м
	Провод АПВ 2,0 380/680 ГОСТ 6323-79	40	м
	Металлорукав РЗ-Ц-Х-Ш-20 ТУ22-3988-77 Е	2	м
	Металлорукав РЗ-Ц-Х-Ш-25 ТУ22-3988-77 Е	4	м
2 ск	Коробка соединительная КСК-32 ТУ36-ЭДГ-1753-77	1	
КО	Коробка ответвительная КОР-73УЗ ТУ36УССР667-75	1	
	Проводник заземляющий П1 ТК4-392-70	13	
	Кран dy = 15 мм 14МI-16 ГОСТ21345-78	1	

Ст. техн.	Гневышева			ТП 816-2-22.86 - АОВ
Рук. гр.	Гусаров		13.5.86	
Гл. спец.	Сидоров		13.5.86	
Нач. отд.	Кутин		13.5.86	
ГИП	Глезин			
Н. контр.	Антоничева		4.86	Здание мойки тракторов и автомобилей
Привязан				Приточная система П2
Инв. №				Схема внешних соединений

Стадия	Лист	Листов
Р	6	

ЦИТЭПсельхозпром г. Иваново

Копировал Курочкина 21341-01 46 Формат А2

Инв. № подл. | Подп. и дата | Взам. инв. №

Альбом 1

Позиция	Наименование и техническая характеристика оборудования и материалов. Завод-изготовитель (для импортного оборудования - страна, фирма)	Тип, марка оборудования. Обозначение документа и № опросного листа	Единица измерения: Наименование	Единица измерения: Код	Код завода изготовителя	Код оборудования, материала	Цена единицы, тыс. руб.	Количество	Масса единицы оборудования, кг
1	2	3	4	5	6	7	8	9	10
	Электромонтажные изделия								
35	Выключатель 6,3А, 220В	ГОСТ 7397-76							
		02.1.1-03	шт.	796		34 6420 0000		8	
36	Розетка РШ-П-2-0-1Р43-01-10/42	ГОСТ 7396-76							
		05.2.2-01	шт.	796		346432 0000		2	
37	Кронштейн с вылетом 0,5	ТУ36-2240-80							
		У116У3	шт.	796		346473 1021		2	
38	Коробка ответвительная	КОР-73	шт.	796		34 6474 2511		40	
39	Подвес	К354	шт.	796		34 4964 0000		16	
40	Лента	ТУ36-1446-80							
		К226	шт.	796		34 49662011		48	
41	Кнопка	ТУ36-1859-75							
		К227	шт.	796		34 4966 2000		48	
42	Муфт натяжная	ТУ36-1445-82							
		К805	шт.	796		34 4964 4131		2	
43	Зажим тросовый	ТУ36-1445-82							
		К676У3	шт.	796		34 4964 5211		4	
44	Анкер	ТУ36-1445-82							
		К675У3	шт.	796		34 4964 1211		4	

Инв. № подл. | Подпись и дата | Взам. инв. №

Привязан

Инв. №

ТП 816-2-22.86-ЭМ.СО

Лист 5

Копировал Лукичева

Формат А3

Альбом 1

Позиция	Наименование и техническая характеристика оборудования и материалов. Завод-изготовитель (для импортного оборудования - страна, фирма)	Тип, марка оборудования. Обозначение документа и номер опросного листа	Единица измерения: Наименование	Единица измерения: Код	Код завода-изготовителя	Код оборудования, материала	Цена единицы оборудования, тыс. руб.	Количество	Масса единицы оборудования, кг
1	2	3	4	5	6	7	8	9	10
	Оборудование и материалы, поставляемые заказчиком								
	1.1. Приборы с средства автоматизации								
1	Термометр технический ртутный прямой	ПВ1240 163	компл.	671		4321221139		6	
		ГОСТ 2823-73Е							
	Оправа к термометру	2П250160 64200				4321810104			
		ГОСТ 3029-75Е							
3	Терморегулирующее устройство диаметрическое электрическое с н.о. контактом, дифференциал 4°С, пределы регулируемых температур 0-250°С	ТУАЭ-4-П1В2	шт.	796		42 11240 105		1	
		ТУ25-02-281074-78							
4	Терморегулирующее устройство диаметрическое электрическое с н.о. контактом, дифференциал 2°С, пределы регулируемых температур -30° ÷ +40°С	ТУАЭ-1-4-П1В2	шт.	796		42 11240 102		3	
		ТУ25-02-281074-78							
5	Термометр бытовой	ТБ-2М	шт.	796		4321240010		1	
6	Манометр общего назначения	ОБМ1-100х☐	шт.	796		42 1213 1302		4	
		ТУ25-02.26-74							

Инв. № подл. | Подпись и дата | Взам. инв. №

Привязан

Инв. №

Ст. техн.	Гневышева	
Рук. гр.	Гусаров	13.2.86
Гл. спец.	Сидоров	14.2.86
Нач. отд.	Кутин	17.2.86
ГИП	Глезин	

ТП 816-2-22.86 - АОВ.СО

Спецификация оборудования

Стадия	Лист	Листов
	1	5

ЦИТЭПсельхозпром г. Иваново

Копировал Лукичева

Формат А3

84

Альбом 1

Позиция	Наименование и техническая характеристика оборудования и материалов. Завод-изготовитель (для импортного оборудования - страна, фирма)	Тип, марка оборудования. Обозначение документа и № опросного листа	Единица измерения: Наименование	Единица измерения: Код	Код завода изготовителя	Код оборудования, материала	Цена единицы, тыс.руб.	Количество	Масса единицы оборудования, кг
1	2	3	4	5	6	7	8	9	10
	1.2 Электроаппаратура								
1	Пускатель магнитный ~220В	ПМЛ-111002 ТУ16-644.007--83	компл.	671		3427213137		1	
	Приставка контактная	ПКЛ-1104А ТУ16-523.554-78				3425156212			
2	Пускатель магнитный ~220В	ПМЛ-111002 ТУ16-644.007--83	компл.	671		3427213137		1	
	Приставка контактная	ПКЛ-2204А ТУ16-523.554--78				3425156412			
3	Переключатель пакетный	ПП2-10/Н2-1П56 ОСТ16.0526-001--77Е	шт	796		3424610000		2	
4	Переключатель	ПКУ3-38Ц-0101-У3	шт	796		342825		1	
5	Выключатель 6,3А; 250В	А016.3-002 УХЛ3 ГОСТ 7397-73	шт	796		346420		1	
6	Звонок громкого боя	МЗ-1 ТУ25-05-1045-76	шт	796		6653138009		1	

Привязан

Инв. №

Инв. № подл. | Подпись и дата | Взам. инв. №

ТП 816-2-22.86 - АОВ.СО

Лист 2

Копировал Лукичева

Формат А3

Альбом 1

Позиция	Наименование и техническая характеристика оборудования и материалов. Завод-изготовитель (для импортного оборудования - страна, фирма)	Тип, марка оборудования. Обозначение документа и № опросного листа	Единица измерения: Наименование	Единица измерения: Код	Код завода изготовителя	Код оборудования, материала	Цена единицы, тыс.руб.	Количество	Масса единицы оборудования, кг
1	2	3	4	5	6	7	8	9	10
	1.4. Кабели и провода								
7	Кабель контрольный с алюминиевыми жилами с поливинилхлоридной изоляцией в поливинилхлоридной оболочке	АКВВГ 4×2,5 ГОСТ 1508-78Е	км	008		3563440100		0,064	
8	Провод с алюминиевой жилой с поливинилхлоридной изоляцией	АПВ 2,0 380/660 ГОСТ 6323-79	км	008		3551330100		0,076	

84 2134-01 48

Привязан

Инв. №

Инв. № подл. | Подпись и дата | Взам. инв. №

ТП 816-2-22.86 - АОВ СО

Лист 3

Копировал Лукичева

Формат А3

Альбом 1

Позиция	Наименование и техническая характеристика оборудования и материалов. Завод-изготовитель (для импортного оборудования - страна, фирма)	Тип, марка оборудования, обозначение документа и № опросного листа	Единица измерения: Наименование	Единица измерения: Код	Код завода изготовителя	Код оборудования, материала	Цена единицы, тыс. руб.	Количество	Масса единицы оборудования, кг
1	2	3	4	5	6	7	8	9	10
	1.5 Монтажные материалы								
9	Металлорукав	РЗ-Ц-Х-Ш-20 ТУ22-3988-77Е	м	006		4833854116		8	
10	Металлорукав	РЗ-Ц-Х-Ш-25 ТУ22-3988-77Е	м	006		4833854180		6	
11	Кран контрольный dy=15мм	14МТ-16 ГОСТ 21345-78	шт.	796		3712226007		6	

Инв. № подл. | Подпись и дата | Взам. инв. №

Привязан

Инв. №

ТП 816-2-22.86 – АОВ.СО

Лист 4

Копировал Лукичева

Формат А3

Альбом 1

Позиция	Наименование и техническая характеристика оборудования и материалов. Завод-изготовитель (для импортного оборудования - страна, фирма)	Тип, марка оборудования, обозначение документа и № опросного листа	Единица измерения: Наименование	Единица измерения: Код	Код завода изготовителя	Код оборудования, материала	Цена единицы, тыс. руб.	Количество	Масса единицы оборудования кг
1	2	3	4	5	6	7	8	9	10
	Оборудование и изделия поставляемые подрядчиком								
	Монтажные изделия								
12	Коробка соединительная	КСК-16 ТУ36-ЭА1--1753-77	шт.	796		346474		1	
13	Коробка соединительная	КСК-32 ТУ36-ЭА1--1753-77	шт.	796		346474		1	
14	Проводник заземляющий	П1 ТУ36.1276-76	шт.	796		344963		23	
15	Коробка ответвительная	КОР-7343 ТУ36УССР 667-75	шт.	796		3464742511		1	
16	Отборное устройство	ТКЧ-130-67	шт.	796				3	

213-11-01 ч.9

Инв. № подл. | Подпись и дата | Взам. инв. №

Привязан

Инв. №

ТП 816-2-22.86 – АОВ.СО

Лист 5

Копировал Лукичева

Формат А3

Минсельхоз СССР
Главсельстройпроект
ЦИТЭПсельхозпром

Альбом 1

Здание мойки тракторов и автомобилей
стены панельные

Альбом 1
Ведомости потребности в материалах

Привязан

Инв. №

Копировал Крайнова Формат А4

Номер строки	Наименование материала и единица измерения	Код материала	Код ед. изм.	Количество тип	Количество инд.	Количество всего
1	Сталь углеродистая обыкновенного качества					
2	Сталь арматурная класса A-I, т		168	0,360	0,016	0,376
3	Сталь арматурная класса A-II, т		168	0,060	—	0,060
4	Сталь арматурная класса A-III, т		168	2,008	0,002	2,010
5	Сталь арматурная класса A-IV, т		168	0,145	—	0,145
6	Сталь арматурная класса A-V, т		168	0,190	—	0,190
7	Сталь сортовая, т	09 3000	168	3,787	0,395	4,182
8	Прокат листовой рядовой, т	09 7000	168	0,157	0,319	0,476
9	Прокат гнутый стальной, т		168	0,140	—	0,140
10	Профиль прямоугольный 120×80×6					
11	Молодечненского ЗЛК, т		168	0,370	—	0,370
12	Итого стали в натуральной массе, т		168	4,454	0,714	5,168
13	В том числе по укрупненному сортаменту					
14	балки и швеллеры, т	09 2500	168	0,058	—	0,058
15	сталь крупносортная, т	09 3100	168	1,414	0,377	1,791
16	сталь среднесортная, т	09 3200	168	0,332	0,008	0,340
17	сталь мелкосортная, т	09 3300	168	1,770	0,008	1,778
18	катанка, т	09 3400	168	0,725	0,002	0,727
19	сталь толстолистовая рядовых					
20	марок (от 4мм), т	097100	168	0,086	—	0,086

Тип. - кол. материалов, потребное для изготовления типовых и стандартных изделий
Инд. - кол. материалов, потребное для изготовления индивидуальных конструкций и изделий

Привязан

Инв. №

Ст. инж.	Колгушкин	
Гл. спец.	Пилипчук	
Нач. отд.	Тигай	
ГИП	Глезин	

ТП 816-2-22.86 – АСВМ

Ведомость потребности в материалах по рабочим чертежам основного комплекта марки АС

Стадия	Лист	Листов
Р	1	5

ЦИТЭПсельхозпром г. Иваново

Копировал Крайнова Формат А4

Номер строки	Наименование материала и единица измерения	Код материала	Код ед. изм.	Количество тип	Количество инд.	Количество всего
1	сталь тонколистовая толщ. от 1,9 до 3,9 мм, т	097200	168	0,003	—	0,003
2	сталь тонколистовая толщ. от 1 до 1,8 мм, т	09 7300	168	0,025	—	0,025
3	сталь кровельная оцинкованная, т	09 7400	168	0,043	0,319	0,362
4	Металлоизделия промышленного назначения					
5	(метизы)	12 0000				
6	Проволока стальная низкоуглеродистая					
7	обыкновенного качества, т	12 1300	168	0,078	—	0,078
8	Проволока стальная низкоуглеродистая					
9	периодического профиля, т	12 1400	168	0,606	—	0,606
10	Изделия из проволоки, т	12 7000	168	—	0,060	0,060
11	Изделия крепежные, т	128000	168	0,022	0,002	0,024
12	Итого металлоизделий промышленного					
13	назначения, т		168	0,750	0,069	0,819
14						
15	Всего сортового и листового проката					
16	обыкновенного качества, профилей и					
17	метизов в натуральной массе, т		168	5,204	0,783	5,987
18	Итого стали, приведенной к стали					
19	класса A-I, т		168	5,005	0,019	5,024
20	Итого стали, приведенной к стали					
21	класса С 38/23, т		168	3,111	0,765	3,876
22	Всего стали, приведенной к классам					
23	A-I и С 38/23, т		168	8,116	0,784	8,900
24						
25	Сталь сортовая конструкционная	09 5000				
26	Прокат из стали с пределом текучести					

Привязан

Инв. №

ТП 816-2-22.86 – АСВМ Лист 2

Копировал Крайнова Формат А4

Номер строки	Наименование материала и единица измерения	Код материала	Код ед. изм.	Количество тип	Количество инд.	Количество всего
1	33-40 кг/мм², т		168	0,035	—	0,035
2	Итого стали сортовой конструкционной					
3	в натуральной массе, т		168	0,035	—	0,035
4	В том числе по укрупненному сортаменту					
5	сталь крупносортная, т	09 5100	168	0,016	—	0,016
6	сталь мелкосортная, т	09 5300	168	0,019	—	0,019
7	Итого стали сортовой конструкционной,					
8	приведенной к стали класса С 38/23, т		168	0,044	—	0,044
9						
10	Всего приведенной стали к классам					
11	A-I и С 38/23, т		168	8,160	0,784	8,944
12	В том числе					
13	на изготовление сборных железобетонных					
14	конструкций, т		168	5,540	0,317	5,857
15	на строительные стальные конструкции, т		168	1,080	—	1,080
16						
17	Битумы нефтяные строительные, т	02 5621	168	—	2,420	2,420
18	Материалы лакокрасочные, т	23 1000	168	—	0,520	0,520
19						
20	Продукция лесозаготовительной и лесопильно-					
21	деревообрабатывающей промышленности	53 0000				
22	Пиломатериалы качественные, м³	53 3100	113	1,54	0,76	2,30
23	Блоки дверные в сборе, м²		055	8,11	—	8,11
24	Переплеты оконные, м²		055	6,23	—	6,23
25	Плиты древесноволокнистые твердые, м²	55 3600	055	13	—	13
26	Расход пиломатериалов в круглом лесе, м³		113	2,41	1,14	3,55

Привязан

Инв. №

ТП 816-2-22.86 – АСВМ Лист 3

Копировал Крайнова Формат А4

Альбом 1

Номер строки	Наименование материала и единица измерения	Код материала	Код ед. изм.	Количество тип.	Количество инд.	Количество Всего
1	Щебень, м³	571110	113	—	30,2	30,2
2	Гравий, м³	571120	113	34,93	—	34,93
3	Песок строительный природный, м³	571140	113	34,5	79,4	113,9
4	Асбест, т	572100	168	—	0,300	0,300
5						
6	Цемент	573000				
7	Портландцемент					
8	марки 300, т	573151	168	—	20,17	20,17
9	марки 400, т	573112	168	29,40	2,09	31,49
10	марки 500, т	573113	168	1,89	—	1,89
11	Цемент, приведенный к марке 400,					
12	Всего, т		168	31,48	20,67	52,15
13	В том числе:					
14	на изготовление сборных железобетонных					
15	конструкций, т		168	30,98	—	30,98
16	на изготовление монолитных бетонных					
17	конструкций, т		168	—	13,18	13,18
18						
19	Известь строительная, т	574412	168	—	0,330	0,330
20	Кирпич строительный, тыс. шт.	574120	798	—	5,85	5,85
21	Рубероид, м²	577402	055	—	1282,5	1282,5
22	Толь кровельный, м²	577404	055	—	5,11	5,11
23	Изол ГОСТ 10296-79, м²		055	—	227	227
24	Плитка стеклянная облицовочная, м²		055	—	207	207
25	Стекло оконное, м²	591120	055	—	7,8	7,8
26	Вата минеральная, м³	576110	113	—	0,42	0,42

Взам. инв. №

Подпись и дата

Инв. № подл.

Привязан

Инв. №

ТП 816-2-22.86 -АСВМ

Лист 4

Копировал Крайнова

Формат А4

Альбом 1

Номер строки	Наименование материала и единица измерения	Код материала	Код ед. изм.	Количество тип.	Количество инд.	Количество Всего
1	Изделия минераловатные теплоизоляционные, м³	576200	113	—	0,84	0,84
2	Мастика строительная ГОСТ 14791-79, м³		113	—	0,207	0,207
3	Прокладки ГОСТ 19177-84, м		006	—	27	27
4	Пластины резиновые и резинотканевые, кг		116	50	—	50
5	Текстолит ГОСТ 5-78Е, кг		116	26	—	26
6	Полотно-панель ГОСТ 23486-79, кг		116	430	—	430
7	Клей ТУ 38-105.1061-82, кг		116	1	—	1
8						
9	Искусственный лёгкий пористый заполнитель, м³		113	60,62	—	60,62
10	Песок искусственный, м³		113	30,35	—	30,35
11						
12						
13						
14						
15						
16						
17						
18						
19						
20						
21						
22						
23						
24						
25						
26						

Взам. инв. №

Подпись и дата

Инв. № подл.

Привязан

Инв. №

ТП 816-2-22.86 -АСВМ

Лист 5

Копировал Крайнова

Формат А4

Альбом 1

Номер строки	Наименование материала и единица измерения	Код материала	Код ед. изм.	Количество тип.	Количество инд.	Количество Всего
1	Сталь сортовая конструкционная	09 5000				
2	Прокат листовой, т	09 7000	168	—	0,012	0,012
3	В том числе по укрупненному сортаменту					
4	сталь крупносортная, т	09 5100	168	—	0,001	0,001
5	сталь среднесортная, т	09 5200	168	—	0,001	0,001
6	сталь мелкосортная, т	09 5300	168	—	0,001	0,001
7	сталь толстолистовая рядовых марок					
8	(от 4 мм), т	09 7100	168	—	0,008	0,008
9	сталь тонколистовая толщиной от 1,9 до 3,9 мм, т	09 7200	168	—	0,001	0,001
10	Металлоизделия промышленного назначения					
11	(метизы)	120000				
12	Проволока стальная низкоуглеродистая					
13	обыкновенного качества, т	121300	168	—	0,013	0,013
14	Сетка стальная сварная арматурная, т	127600	168	—	0,023	0,023
15	Итого металлоизделий промышленного					
16	назначения, т		168	—	0,036	0,036
17	Итого стали, приведенной к стали					
18	класса А-I, т		168	—	0,050	0,050
19	Итого стали сортовой конструкционной, приве-					
20	денной к стали класса С 38/23, т		168	—	0,015	0,015

Тип.- кол. материалов, потребное для изготовления типовых и стандартных изделий

Инд.- кол. материалов потребное для изготовления индивидуальных конструкций и изделий

2134-01 ВК

Взам. инв. №

Подпись и дата

Инв. № подл.

Привязан

Инв. №

Вед. инж.	Ладушкин		01.04.86
Рук. гр.	Соловьева		01.01.86
Гл. спец.	Юматов		01.01.86
Нач. отд.	Шляпкин		01.01.86
ГИП	Глезин		

ТП 816-2-22.86 — ВК ВМ

Ведомость потребности в материалах по рабочим чертежам основного комплекта марки ВК

Стадия	Лист	Листов
Р	1	2

ЦИТЭПсельхозпром г. Иваново

Копировал Крайнова

Формат А4

Альбом 1

Номер строки	Наименование материала и единица измерения	Код материала	Код ед. изм.	Количество тип.	Количество инд.	Количество Всего
1	Всего стали, приведенной к стали					
2	класса А-I и С38/23, т		168	—	0,065	0,065
3						
4	Трубы стальные (всего), м		006	55	—	55
5	т		168	0,062	—	0,062
6	Трубы сварные водогазопроводные					
7	(газовые), м	138500	006	55	—	55
8	т	138500	168	0,062	—	0,062
9						
10	Трубы чугунные (всего), м		006	31	—	31
11	т		168	1,46	—	1,46
12	Трубы чугунные напорные водопроводные					
13	(включая вторые сорта сверх установленных					
14	норм и продукцию не по заказам), м	146100	006	31	—	31
15	т	146100	168	1,46	—	1,46
16						
17	Цемент	573000				
18	Портландцемент марки 400, т	573112	168	0,19	—	0,19
19						
20						
21						
22						
23						
24						
25						
26						

Взам. инв. №

Подпись и дата

Инв. № подл.

Привязан

Инв. №

ТП 816-2-22.86 - ВК ВМ

Лист 2

Копировал Крайнова

Формат А4

Альбом 1

№ строки	Наименование материала и единица измерения	Код материала	Код ед. изм.	Количество тип	Количество инд.	Количество всего
1	Сортовой прокат обыкновенного качества	09 3000				
2	Прокат листовой рядовой, т	09 7100	168	0,182	0,080	0,262
3	Сталь сортовая конструкционная, т	09 5000	168	0,086	0,042	0,128
4	В том числе по укрупненному сортаменту					
5	сталь крупносортная, т	09 5100	168	0,014	0,006	0,020
6	сталь среднесортная, т	09 5200	168	0,022	0,011	0,033
7	сталь мелкосортная	09 5300	168	0,050	0,025	0,075
8	сталь толстолистовая рядовых марок					
9	(от 4мм), т	09 7100	168	0,095	0,004	0,099
10	сталь тонколистовая толщиной от 1 до 1,8мм, т	09 7300	168	0,079	0,001	0,080
11	сталь кровельная, т	09 7400	168	0,008	0,075	0,083
12	Всего сортового проката обыкновенного качест-					
13	ва, стали сортовой конструкционной и					
14	натуральной массе, т		168	0,268	0,122	0,390
15	Всего стали, приведенной к стали					
16	класса С38/23, т		168	0,302	0,138	0,440
17	Трубы стальные, (всего) м		006	0,34	81,34	81,34
18	т		168	0,0004	0,1101	0,1105
19	Трубы сварные водогазопроводные, м	13 8500	006	0,34	11	11,34
20	т	13 8500	168	0,0004	0,0171	0,0175

Тип. – кол. материалов, потребное для изготовления типовых и стандартных изделий

Инд. – кол. материалов, потребное для изготовления индивидуальных конструкций и изделий

Взам. инв. №

Подпись и дата

Инв. № подл.

Привязан

Инв. №

Инж.	Кузина	
Рук. гр.	Крылов	
Гл. спец.	Князева	
Нач. отд.	Польгин	
ГИП	Глезин	

ТП 816-2-22.86 – ОВВМ

Ведомость потребности в материалах по рабочим чертежам основного комплекта марки ОВ

Стадия	Лист	Листов
Р	1	2

ЦИТЭ Псельхозпром г. Иваново

Копировал Крайнова

Формат А4

Альбом 1

№ строки	Наименование материала и единица измерения	Код материала	Код ед. изм.	Количество тип	Количество инд.	Количество всего
1	Сталь углеродистая обыкновенного					
2	качества					
3	Сталь сортовая, т	09 3000	168	—	0,026	0,026
4	Итого стали и натуральной массы, т		168	—	0,026	0,026
5	В том числе по укрупненному сортаменту					
6	сталь мелкосортная, т	09 3300	168		0,017	0,017
7	катанка, т	09 3400	168	—	0,009	0,009
8	Металлоизделия промышленного назначе-					
9	ния (метизы), т	12 0000	168	—	0,020	0,020
10	Всего сортового проката и метизов в нату-					
11	ральной массе, т		168	—	0,046	0,046
12	Всего стали, приведенной к стали					
13	класса С38/23, т		168	—	0,046	0,046
14	Трубы стальные (всего), т			—	0,010	0,010
15	Трубы сварные газоводопроводные, м	13 8500	006	—	6	6
16	т	13 8500	168	—	0,010	0,010
17						
18	Трубы из полиэтилена, м	22 4800	006	—	16	16
19	т	22 4800	168	—	0,003	0,003
20						

Тип. – кол. материалов, потребное для изготовления типовых и стандартных изделий

Инд. – кол. материалов, потребное для изготовления индивидуальных конструкций и изделий

Взам. инв. №

Подпись и дата

Инв. № подл.

Привязан

Инв. №

Инж.	Баженова		4.86
Рук. гр.	Голубева		4.86
Гл. спец.	Сидоров		4.86
Нач. отд.	Кутин		4.86
ГИП	Глезин		

ТП 816-2-22.86 – ЭМВМ

Ведомость потребности в материалах по рабочим чертежам основного комплекта марки ЭМ

Стадия	Лист	Листов
Р		1

ЦИТЭ Псельхозпром г. Иваново

Копировал Крайнова

Формат А4

Альбом 1

№ строки	Наименование материала и единица измерения	Код материала	Код ед. изм.	Количество тип	Количество инд.	Количество всего
1	Трубы тонкостенные электросварные угле-					
2	родистые (диаметром до 114мм), м	13 7300	006	—	70	70
3	т	13 7300	168	—	0,093	0,093
4	Радиаторы отопительные стальные, экм		084	—	1444	14,44
5	Изделия минераловатные теплоизоля-					
6	ционные, м³	57 6200	113	—	0,83	0,83
7	Материалы мягкие изоляционные, м²	57 7400	055	—	18,6	18,6
8						
9						
10						
11						
12						
13						
14						
15						
16						
17						
18						
19						
20						
21						
22						
23						
24						
25						
26						

10-141/2

52

Взам. инв. №

Подпись и дата

Инв. № подл.

Инв. №

ТП 816-2-22.86-ОВ ВМ

Лист 2

Копировал Крайнова

Формат А4

gost.e-ecolog.ru

51