Срок действия продлен до 01.01.89
Доп к И.У. № 2-1986 г. Курсив 4.08.87

УДК 621.646.618:629.7 Группа Д18

ОТРАСЛЕВОЙ СТАНДАРТ

ОСТ 1 03994-81

КЛАПАН ПОПЛАВКОВЫЙ (ДРЕНАЖНЫЙ)

Типы, основные параметры, размеры и технические требования

На 5 страницах

Введен впервые

Проверено в 1987 г.

ОКП 75 9580

Распоряжением Министерства от 17 сентября 1981 г. № 087-16

срок введения с 1 июля 1982 г.

Несоблюдение стандарта преследуется по закону

Настоящий стандарт распространяется на поплавковый (дренажный) клапан (в дальнейшем изложении – клапан), устанавливаемый в системе водоснабжения с централизованной заправкой питьевой водой пассажирских самолетов и предназначенный для дренажа воздуха из системы водоснабжения при заполнении ее водой и сообщения системы с атмосферой при сливе воды из системы при наземном обслуживании.

№ изм. 1 № изв. 10390

№ дубликата 4670 № подлинника

gost.e-ecolog.ru

Официальное ГР 8223453 от 15.10.81 Перепечатка воспрещена

1. ТИПЫ, ОСНОВНЫЕ ПАРАМЕТРЫ И РАЗМЕРЫ

1.1. Стандарт устанавливает один тип клапана.

1.2. Рабочая среда – питьевая хлорированная вода.

1.3. Температура рабочей среды – от 3 до 60 °С.

1.4. Избыточное давление рабочей среды – до 196 кПа (2 кгс/см^2).

1.5. Габаритные и присоединительные размеры клапана должны соответствовать указанным на чертеже.

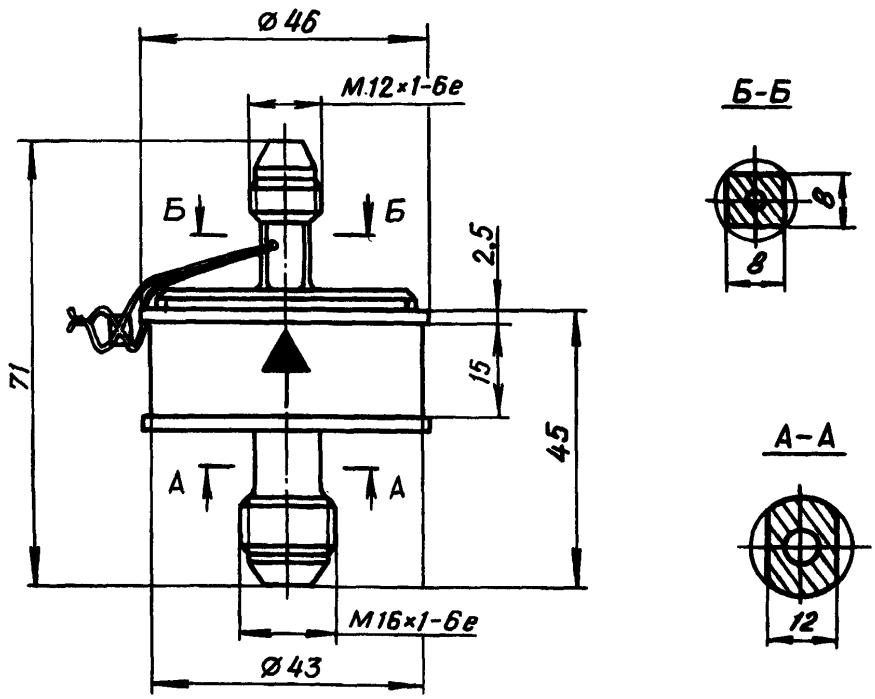

1.6. Присоединительные размеры штуцеров должны соответствовать ГОСТ 13955-74.

1.7. Неуказанные предельные отклонения размеров, формы и расположения поверхностей должны соответствовать ОСТ 1 00022-80.

1.8. Масса клапана – не более 0,15 кг.

№ взам. № изв. 4670 Инв. № дубликата Инв. № подлинника

2. ТЕХНИЧЕСКИЕ ТРЕБОВАНИЯ

2.1. Клапан должен изготовляться в соответствии с требованиями настоящего стандарта по рабочим чертежам, утвержденным в установленном порядке.

2.2. Клапан должен крепиться хомутом с прокладкой к элементам конструкции самолета.

2.3. Нормы герметичности при давлении 196 кПа (2 кгс/см^2) - по ОСТ 1 00128-74:

- соединения штуцеров клапана - группа 1-8;
- поплавка по седлу - группа 1-20.

2.4. Корпус клапана должен выдерживать разрушающее (расчетное) избыточное давление 588 кПа (6 кгс/см^2).

2.5. Рабочее положение клапана - вертикальное, стрелкой вверх, направление стрелки должно совпадать с направлением движения рабочей среды.

2.6. Материалы и защитные покрытия деталей клапана должны обеспечивать возможность эксплуатации его в различных климатических условиях по ГОСТ 15150-69 и защиту от коррозии в условиях воздействия рабочей среды.

2.7. Материалы элементов клапана, контактирующих с питьевой водой, не должны ухудшать качество воды в системе на протяжении всего срока эксплуатации самолета.

2.8. Элементы клапана не должны иметь мест скопления воды после слива ее из системы.

2.9. Клапан должен быть устойчивым, прочным и стойким к внешним воздействующим факторам, указанным в таблице.

Внешний воздействующий фактор	Характеристика внешнего воздействующего фактора	Максимальное значение (диапазон) внешнего воздействующего фактора
Синусоидальная вибрация	Амплитуда ускорения, м · с$^{-2}$ (g)	9,8 (1)
	Амплитуда перемещения, мм	0,1
	Диапазон частот, Гц	10 - 300

№ изм. 1 | 10390
№ изв.
Инв. № дубликата | 4670
Инв. № подлинника

Продолжение

Внешний воздействующий фактор	Характеристика внешнего воздействующего фактора	Максимальное значение (диапазон) внешнего воздействующего фактора
Механический удар многократного действия	Пиковое ударное ускорение, $м \cdot с^{-2}$ (g)	39,2 (4)
	Длительность действия ударного ускорения, мс	20 - 50
	Число ударов	10 000
Атмосферное пониженное давление	Предельное давление, кПа (мм рт. ст.)	5,33 (400)
Повышенная температура среды	Рабочая, °С	+60
	Предельная, °С	
Пониженная температура среды.	Рабочая, °С	+3
	Предельная, °С	-60
Повышенная влажность	Относительная влажность при температуре +35 °С, %	100

2.10. Клапан должен сохранять работоспособность после транспортирования любым видом транспорта без ограничения скорости и расстояния.

2.11. Показатели надежности клапана и их значения должны соответствовать требованиям, предъявляемым к самолету.

№ изм. 1 10390
№ изв.
Инв. № дубликата 4670
Инв. № подлинника

ЛИСТ РЕГИСТРАЦИИ ИЗМЕНЕНИЙ

№ изм.	Номера страниц				Номер "Изв. об изм."	Подпись	Дата	Срок введения изменения
	изменённых	заменённых	новых	аннулированных				
1	1,3,4	–	–	–	10390	[illegible]	9.04.87	01.01.88

Инв. № дубл[illegible]

Инв. № подл[illegible]

4870

gost.e-ecolog.ru