ТИПОВОЙ ПРОЕКТ
807-11-13.85

ОТАПЛИВАЕМЫЙ ДЕЗБАРЬЕР

(ПОЛНОСБОРНОЕ ЗДАНИЕ)

АЛЬБОМ I

Пояснительная записка. Архитектурно-строительные решения.
Внутренние водопровод и канализация. Отопление и вентиляция.
Электротехнические чертежи

20482-01

				Привязан
Инв.№				

gost.e-ecolog.ru

ТИПОВОЙ ПРОЕКТ
807-11-13.85

ОТАПЛИВАЕМЫЙ ДЕЗБАРЬЕР
(ПОЛНОСБОРНОЕ ЗДАНИЕ)

СОСТАВ ПРОЕКТА:

Альбом I Пояснительная записка. Архитектурно-строительные решения. Внутренние водопровод и канализация. Отопление и вентиляция. Электротехнические чертежи
Альбом II Спецификации оборудования
Альбом III Ведомости потребности в материалах
Альбом IV Сметы

АЛЬБОМ I

Разработан институтом „Гипронисельхоз"

Главный инженер института Л.С. Бутаев
Главный инженер проекта А.А. Кузнецов

Утвержден Главсельстройпроектом Минсельхоза СССР
Сводное заключение от 19 апреля 1983 г № 33
Введен в действие институтом „Гипронисельхоз"
приказ от 19 июля 1984 г № 102-п

Привязан

Инв. №

Содержание альбома

Лист	Наименование	Стр.
1	Содержание альбома	2
1,2	Пояснительная записка	3
	Основной комплект рабочих чертежей	
	марки АС	
1	Общие данные	4
2	План, разрезы, фасады	5
3	Схемы расположения фундаментов,	
	элементов каркаса, покрытия и монолит-	
	ной конструкции ванны	6
4	Плита фундаментная Фм1, армирование.	
	Инженерные сооружения	7
5	Ферма ФБТ 6-1а. Расположение закладных	
	изделий	8
	Изделие закладное МИ-1	8
	Изделие металлическое МИ-2	8

Лист	Наименование	Стр.
	Прогон ЧПР-2-АIII-н.а. Расположение	
	закладных деталей	8
	Основной комплект рабочих чертежей	
	марки ВК	
1	Общие данные. План. Разрез 1-1	9
	Основной комплект рабочих чертежей	
	марки ОВ	
1	Общие данные. План. Разрезы 1-1, 2-2	
	Схема трубопроводов	10
	Основной комплект рабочих чертежей	
	марки Э	
1	Электроосвещение	11

Альбом I

Типовой проект „Отапливаемый дезбарьер" (полносборное здание) разработан по плану типового проектирования на 1982 год, раздел VI, тема 1.9, пункт 3 и в соответствии с заданием на разработку конструктивного варианта типового проекта N 807-127, утвержденным Главсельстройпроектом МСХ СССР 29.07.81г.

В сравнении с действующим типовым проектом 807-127 данный типовой проект отличается повышенным уровнем индустриализации строительства и сокращенным количеством построечных трудозатрат.

Область применения проекта

1. Расчетные зимние температуры наружного воздуха -20°С, -30°С (основное решение)
2. Вес снегового покрова 100 кгс/м² (0,98 кПа)
3. Скоростной напор ветра 27 кгс/м² (0,26 кПа)
4. Рельеф территории спокойный, грунтовые воды отсутствуют, грунты непросадочные, непучинистые со следующими нормативными характеристиками:
   нормативный угол внутреннего трения $\varphi^н = 28°$;
   нормативное удельное сцепление $C^н = 0,02$ кгс/см² (2кПа).
   Модуль деформации нескальных грунтов $E = 150$ кгс/см² (14,7мПа);
   Плотность грунта $\gamma = 1,8$ т/м³;
   Коэффициент безопасности по грунту Кг = 1.
   Класс ответственности здания - II.

Здание предназначено для строительства в составе животноводческих ферм и птицеводческих предприятий.

Основные технико-экономические показатели типового проекта

Наименование показателей	Един. изм.	Показатели: Данного проекта	Показатели: Проекта-аналога 807-127
1	2	3	4
1. Расчетный показатель	один	м² общей	площади
2. Общая площадь	м²	72	77,5
3. Площадь застройки	"	108	77,5
4. Общая сметная стоимость	тыс.руб	6,46	6,79*
В том числе:			
Строительно-монтажных работ	"	6,46	6,79*
Общая стоимость на расчетный показатель	руб.	89,72	87,64*
Строительно-монтажных работ на 1м² общей площади	"	89,72	87,64*
5. Расход тепла	ккал/час	70000	
6. Расчетная электрическая мощность	кВт	0,4	0,3
Годовой расход электроэнергии	кВт/час	320	
7. Расход воды	м³/сут.	0,4	8,0
Расход стоков	м³/сут.	0,4	
8. Трудозатраты построечные	чел/дн.	48	223
на расчетный показатель	"	0,67	2,88
9. Расход основных строительных материалов:			
Цемента, приведенного к М 400	т	6,64	23,04
Стали, приведенной к классам			
А-I и С38/23	"	3,33	2,63
На расчетный показатель	"	0,05	0,03
Лесоматериалов, приведенных к круглому лесу	м³	2,31	3,83
На расчетный показатель		0,03	0,05
Кирпича	тыс.шт.	0,70	0,96
На расчетный показатель	"	0,01	0,012

* Стоимостные показатели проекта-аналога пересчитаны в ценах 1984 года по индексам:
К = 1,2 - для строительно-монтажных работ.

Основные положения по производству строительно-монтажных работ (отапливаемый дезбарьер)

Основные положения разработаны в соответствии с „Инструкцией по разработке проектов организации строительства и проектов производства работ" (СН 47-74).

Земляные работы рекомендуется выполнять в летнее время в соответствии со СНиП III-8-76.

Монтаж сборных железобетонных конструкций должен выполняться с соблюдением следующих требований:

последовательности монтажа, обеспечивающей устойчивость и геометрическую неизменяемость смонтированной части здания на всех стадиях монтажа и прочность монтажных соединений;

комплектности установки конструкций каждого участка (захватки, ячейки), позволяющей производить на смонтированном участке последующие работы;

безопасности монтажных, общестроительных и специальных работ на объекте с учетом их выполнения по графику.

Основным критерием при выборе монтажного крана является соответствие его технических параметров (грузоподъемности, вылета стрелы, высоты подъема крюка) весовым характеристикам монтируемых конструкций и объемно-планировочному решению здания.

При выборе монтажного крана учитывается также необходимая последовательность монтажных работ, диктуемая конструктивным решением возводимого здания.

Монтаж конструкций здания выполнять раздельным методом.

Принципиальная схема возведения здания предусматривает следующую последовательность строительно-монтажных работ:

отрывка котлована экскаватором с ковшом емкостью 0,15-0,25 м³, оборудованным обратной лопатой;

монтаж сборных железобетонных башмаков под колонны или забивка свай-колонн (для варианта со сваями-колоннами);

обратная засыпка пазух фундаментов с послойным трамбованием;

монтаж сборных железобетонных колонн;

последовательный монтаж сборных железобетонных ферм и прогонов;

устройство покрытия из асбоцементных листов.

Монтаж сборных железобетонных конструкций рекомендуется выполнять автокраном КС-2561Д грузоподъемностью 6,5 т при движении монтажного крана по периметру здания.

Монтаж сборных железобетонных конструкций и устройство монолитных бетонных конструкций вести в соответствии со СНиП III-16-80 и СНиП III-15-76.

Производство строительно-монтажных работ в зимних условиях должно осуществляться в строгом соответствии с требованиями глав СНиП III-8-76; III-16-80; III-В.14-72; III-15-76; III-17-78 и III-20-74.

Строительно-монтажные работы при возведении здания дезбарьера необходимо выполнять с соблюдением правил техники безопасности в строительстве (СНиП III-4-80).

ГИП	Кузнецов		807-11-13 ВС-П.3
Нач.смет. отдела	Сизорин		
Нач.отр. т.зо	Черепащенец		Пояснительная записка — Стадия Р; Лист 1; Листов 2
			ГИПРОНИСЕЛЬХОЗ

Инв.N подл. | Подпись и дата | Взам.инв.N

Альбом I

Ведомость рабочих чертежей основного комплекта марки АС

Лист	Наименование	Примечание
1	Общие данные	
2	План, разрезы, фасады	
3	Схемы расположения фундаментов, элементов каркаса, покрытия и монолитной конструкции ванны	
4	Плита фундаментная Фм 1, армирование. Инженерные сооружения	

Ведомость основных комплектов рабочих чертежей

Обозначение	Наименование	Примечание
АС	Архитектурно-строительные решения	
ВК	Внутренние водопровод и канализация	
ОВ	Отопление, вентиляция и кондиционирование воздуха	
Э	Электротехнические чертежи	

Ведомость ссылочных и прилагаемых документов

Обозначение	Наименование	Примечание
	Ссылочные документы	
ГОСТ 24022-80	Фундаменты жезобетонные сборные под колонны сельскохозяйственных зданий	
1.823-1 вып. 2	Железобетонные колонны для производственных зданий сельского хозяйства	
ГОСТ 19804.7-83	Сваи-колонны железобетонные двухконсольные для сельскохозяйственных зданий	
1.063.1-1	Железобетонные стропильные фермы для покрытий зданий с уклоном асбестоцементной кровли 1:4	
3.900-3 вып.74.1,2	Сборные железобетонные конструкции емкостных сооружений для водоснабжения и канализации	
3.006.1-2/82 вып. 1-1,1-2,1-3,1-4	Сборные железобетонные каналы и тоннели из лотковых элементов	
1.462-14 вып. 1	Железобетонные прогоны для покрытий зданий: - прогоны длиной 6м при уклоне кровли 25%	
2.460-1 вып. 1	Детали покрытий из асбестоцементных волнистых листов УВ по стальным или деревянным прогонам	
т.п. 902-9-1 вып. 1	Канализационные колодцы	
1.800-4 вып. 1	Стальные изделия для крепления конструкций одноэтажных сельскохозяйственных зданий	
2.820-1 вып. 1	Типовые узлы каркасов одноэтажных сельскохозяйственных зданий	
2.860-1 вып. 1	Типовые узлы покрытий одноэтажных сельскохозяйственных зданий	
2.860-4	Узлы сельскохозяйственных зданий с каркасом из железобетонных рам серии 1.822-2	
ГОСТ 3634-79	Люки чугунные для колодцев Технические условия	
2.860-5	Узлы покрытий из асбестоцементных волнистых листов по железобетонным прогонам неотапливаемых сельскохозяйственных зданий	
1-400-6/76 вып.1	Закладные детали конструкций одноэтажных зданий	
	Прилагаемые документы	
	Изделия индустриального изготовления	
КЖИ 1.0.0	Ферма 1ФТ6-3АIII Т-1	
	Расположение закладных деталей	
МИ 1.0.0	Изделие закладное МИ 1	
МИ 2.0.0	Изделие металлическое МИ 2	
КЖИ 2.0.0	Прогон 4ПР-2-АIII-На	
	Расположение закладных деталей	
АСВМ 1; АСВМ 2	Ведомость потребности в материалах	

Ведомость спецификаций

Лист	Наименование	Примечание
3, 4	Спецификация к схемам расположения элементов сборных конструкций	
4	Спецификация к монолитной конструкции плиты Фм-1	

Ведомость объемов сборных бетонных и железобетонных конструкций по рабочим чертежам основного комплекта марки АС

	Наименование группы элементов конструкции	Код	Кол. м³	Примечание
	Стоечно-балочный вариант			
1	Прогоны	582500	2.28	
2	Ферма	582620	1.2	
3	Кололонны	582120	2.94	
4	Фундаменты	581220	2.16	
	Всего бетона и железобетона		8.58	
	Вариант со сваями-колоннами			
1	Прогоны	582500	2.28	
2	Ферма	582620	1.20	
3	Сваи-колонны		4.43	
	Всего бетона и железобетона		7.91	

Общие указания

1. Класс ответственности здания - III.
2. Степень огнестойкости здания - II.
3. Проект разработан для следующих климатических и местных условий:
Расчётная зимняя температура не ниже -30°С.
Нормативный скоростной напор ветра для I района - 0.26 кПа (27 кгс/м²)
Нормативный вес снегового покрова для III района - 0.98 кПа (100 кгс/м²)
Сейсмичность района строительства - не выше 6 баллов
Грунтовые условия смотреть примечания на листе 3.
4. Поверхность закладных деталей соединительных элементов и монтажных сварных швов после очистки от грязи, окалины, ржавчины, масел (группа очистки - вторая ГОСТ 9.402-80)
Окрасить слоем грунтовки ГФ-020 ГОСТ 18186-79 и 2-мя слоями эмали ПФ-115 ГОСТ 6465-76.
Общая толщина лакокрасочного покрытия 55 мкм
5. Для окраски конструкций дезбарьера применить известковую побелку с последующей гидрофобизацией 3-5% раствором ГКЖ-10.

Типовой проект разработан в соответствии с действующими нормами и правилами и предусматривает мероприятия, обеспечивающие взрывную, взрывопожарную и пожарную безопасность при эксплуатации здания.

Главный инженер проекта /А.А. Кузнецов/

Инв. N подл. | Подпись и дата | Взам. инв. N

Инв. N			Привязан	
ГИП	Кузнецов		807-11-13.85-АС	
Нач. отд.	Гомзяков			
Гл. кон. отд.	Теляковский		Отапливаемый дезбарьер (полносборное здание)	Стадия: Р; Лист: 1; Листов: 4
Гл. спец.	Юдин			
Н. контр.	Юдин			
Рук. гр.	Капнулина		Общие данные	ГИПРОНИСЕЛЬХОЗ
Инж.	Кошкина			

20482-01 5 копировала Лизунова Формат А2

План на отм. 0.000

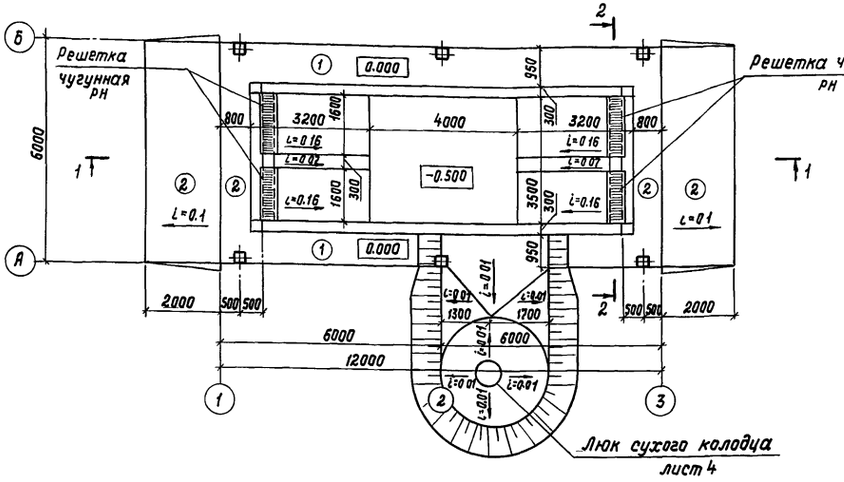

Разрез 2-2

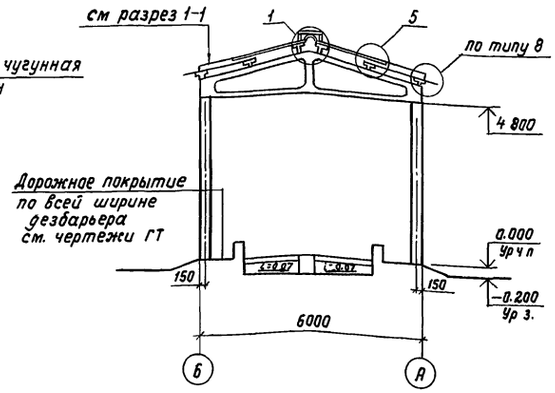

Экспликация полов

Наименование или номер помещения по проекту	Тип пола по проекту	Схема пола или номер узла по серии	Элементы пола и их толщина	Площадь пола м²
Отапливаемый дезбарьер	1		Асфальтобетон — 40 мм Подготовка из бетона марки М100 — 100 мм Уплотненный грунт	2,2
	2		Асфальтобетон — 40 мм Щебеночная подготовка — 180 мм Песчаная подсыпка — 200 мм Уплотненный грунт	33,6

Разрез 2-2

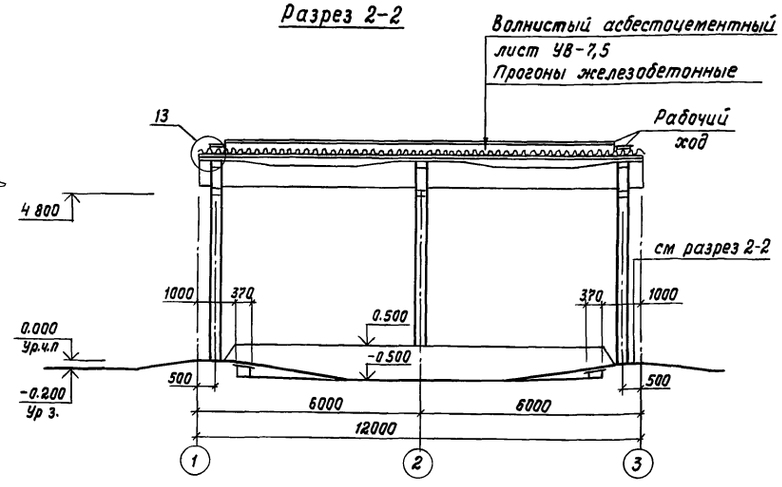

Фасад 1-3; 3-1

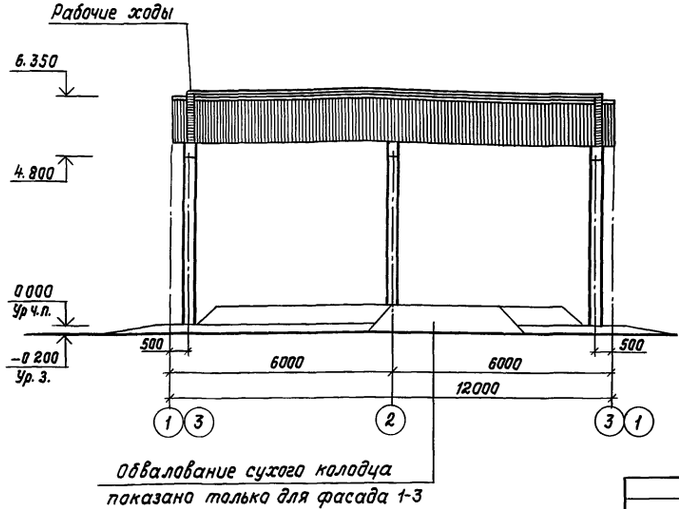

1 По продольным сторонам навеса выполнить асфальтовую отмостку шириной 700мм, толщиной 20 мм, с уклоном i = 0,01 от здания по щебеночной подготовке толщиной 80мм

2 Узлы 5, 8, 11; 13 выполнить по серии 2.860-5. „Узлы покрытий из асбестоцементных волнистых листов по железобетонным прогонам неотапливаемых сельскохозяйственных зданий"

3 За условную отметку 0.000 принята отметка чистого пола здания, что соответствует абсолютной отметке ▭

4. Конструкцию и узлы крепления рабочих ходов выполнить по серии 2.460-1 вып. 1.

5 Чугунная решетка РН принята по т.п 902-9-1 вып. VI альбом 2 8шт — 48,8 кг.

Гип	Кузнецов	
Нач отд	Гомзяков	
Гл. арх	Гаврилов	
Гл. констр.	Теляковский	
Н. контр.	Юдин	
Гл. спец	Юдин	
Архит.	Верховский	
Провер.	Капнулина	

Привязан

Инв. N

801-11-13.85 - АС

Отапливаемый дезбарьер (полносборное здание)

Стадия	Лист	Листов
Р	2	

План, разрезы, фасады

ГИПРОНИСЕЛЬХОЗ

20482-01 6 Копировала И.Козлова

Формат А2

Инв. N подл.	Подпись и дата	Взам. инв. N	ОВ ВК Э	Кулинтов Сорокумова Шарф

Альбом I

Схема расположения фундаментов

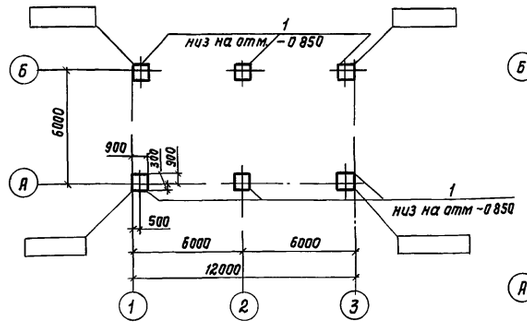

Схема расположения монолитной конструкции ванны

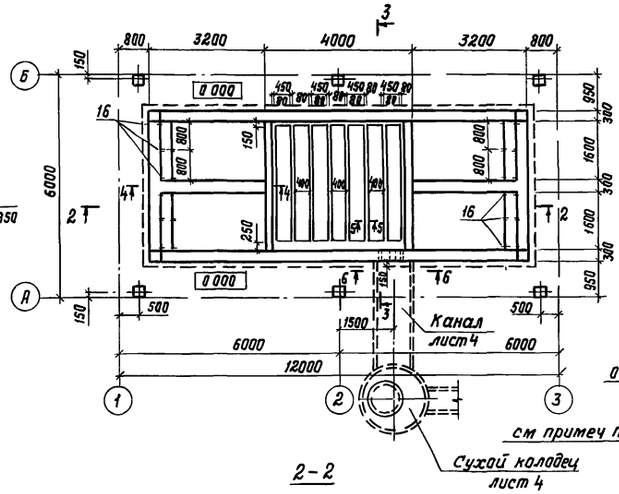



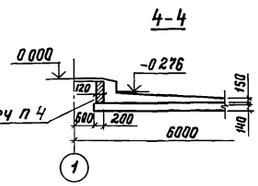

Схема расположения элементов каркаса и покрытия

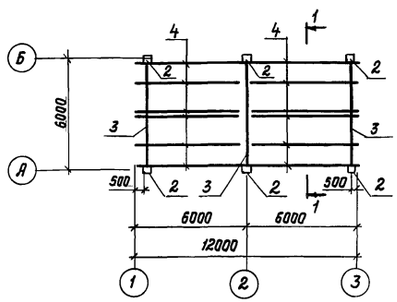

1-1

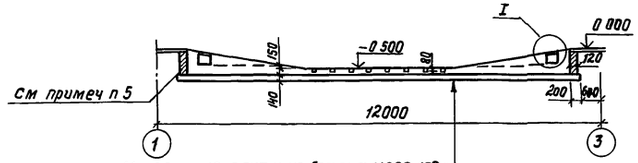

Монолитная плита из бетона М200-150мм
Асфальтовая гидроизоляция из горячих растворов или мастик - 10мм
Железобетонная плита Фм1 - 140мм
Подготовка из щебня толщиной 80мм втрамбованного в грунт

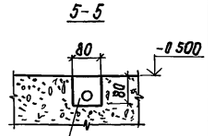

Заделать асфальтобетоном по месту после укладки труб

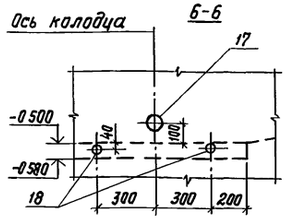

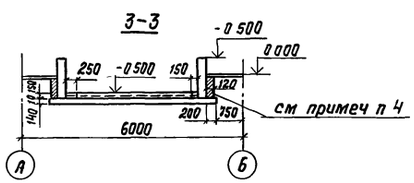

/стоечно-балочный вариант/ /вариант со сваями-колоннами/

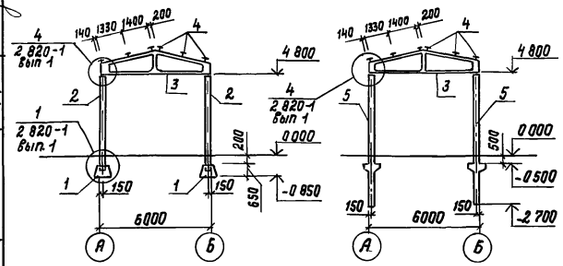

Таблица нормативных нагрузок на верхний обрез фундаментов

Оси	Эскиз	Нагрузки		
		M кНм (тсм)	N кН (тс)	Q кН (тс)
А, Б	А; Б M N Q	11,56 (1,18)	58,8 (6,0)	2,29 (0,234)

1 Фундаменты запроектированы для непучинистых, непросадочных грунтов основания со следующими характеристиками. $\varphi^\circ = 0{,}49$ рад (28°С), $C = 2$ кПа (0,02 кгс/см²), $E = 14{,}7$ МПа (150 кгс/см²) и $\gamma_0 = 1{,}8$ т/м³ Коэффициент безопасности по грунту $K_г = 1$. Рельеф территории спокойный, грунтовые воды отсутствуют

2 Устройство фундаментов вести в соответствии с указаниями СНиП 2.02.01-83и настоящим проектом

3 Монтаж, сварку и омоноличивание стыков конструкций выполнять в соответствии с указаниями серий 2 820-1 вып 1, 2 860-1 вып 1, 2 860-4, СНиП 3.03.02-84 „Бетонные и железобетонные конструкции сборные" и настоящим проектом

4 Прижимные стенки выполнять до устройства гидроизоляции из обыкновенного кирпича пластического прессования марки 100 на цементно-песчаном растворе марки 25

5 Данный лист смотреть совместно с листом 4

Спецификация к схемам расположения элементов сборных конструкций к листам АС-3 и АС-4

Марка, поз	Обозначение	Наименование	Кол	Масса ед, кг	Примечание
		Стоечно-балочный вариант			
1	ГОСТ 24022-80	Фундамент 1Ф9 9-1	6	900	
2	1 823-1 вып 2	Колонна СК3-54-3	6	1220	
3	КЖИ-1 00	Ферма 1ФТ6-3АIIIт-1	3	1000	
4	КЖИ-2 00	Прогон 4ПР-2	12	400	
	1 800-4 вып 1	Изделие соединительное МД1-11	6	2,1	
		Вариант с сваями-колоннами			
2	ГОСТ 19804 7-83	Колонна 1СД75 53,30	6	1850	
3	КЖИ-1 00	Ферма 1ФТ6-3АIIIт-1	3	1000	
4	КЖИ-2 00	Прогон 4ПР-2	12	400	
	1 800-4 вып 1	Изделие соединительное МД1-11			
		Сухой колодец			
6	3 900-3 вып 7 ч 1,2	Плита днища КЦД-15	1	940	
7	3 900-3 вып 7 ч 1,2	Кольцо стеновое КЦ-15-6	1	660	
8	3 900-3 вып 7 ч 1,2	Кольцо стеновое КЦ-15-6а	1	500	
9	3 900-3 вып 7 ч 1,2	Кольцо стеновое КЦ-15-9	1	1000	
10	3 900-3 вып 7 ч 1,2	Плита перекрытия КЦП2-15-1	1	680	
11	3 900-3 вып 7 ч 1;2	Кольцо стеновое КЦ-7-3	1	130	
12	3 900-3 вып 7 ч 1,2	Кольцо опорное КЦО-1	1	50	
13	ГОСТ 3634-79	Люк чугунный легкий ЛВ	1	65	
5	МИ2 00	Изделие металлическое МИ2	1	67,25	
		Канал КЛ90×45			
14	3 006 1-2/82 вып 1-1, 1-3	Лоток Л6д-8	4	280	
15	3 006 1-2/82 вып 1-2, 1-4	Плита перекрытия П8-8	1	870	
16	МИ1 00	Изделие закладное МИ1	8	37,50	
17		Труба Ф159×4 ГОСТ 10704-76 / Вст3 ГОСТ 535-79 ℓ=450	1	6,88	
18		Труба Ф57×2,8 ГОСТ 10704-76 / Вст3 ГОСТ 535-79 ℓ=300	2	1,12	
		Материалы			
		Бетон марки М200 В-6	—	—	2,77 м³

ГИП	Кузнецов		
Нач отд	Гомзяков		
Гл кон отд	Теляковский		
Гл спец	Юдин		
Н контр	Юдин		
Рук гр	Капнулина		
Инженер	Щеголева		

807-11-13 85- АС

Отапливаемый дезбарьер (полносборное здание)

Схемы расположения фундаментов, элементов каркаса, покрытия и монолитной конструкции ванны

Стадия	Лист	Листов
Р	3	

ГИПРОНИСЕЛЬХОЗ

Привязан

Инв. N

Инв N подл | Подпись и дата | Взам инв N

ОВ Куликов
ВК Сорокоумова
Э Шарф

20482-01 7 Копировала И Козлова Формат А2

Альбом I

Схема расположения элементов сухого колодца и канала

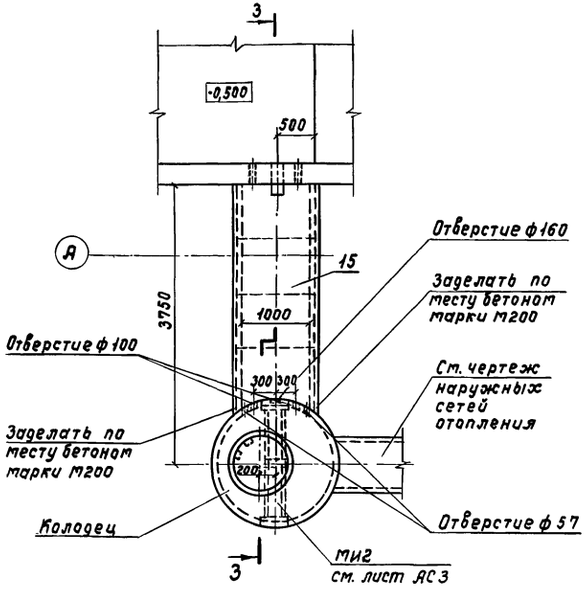

3 - 3

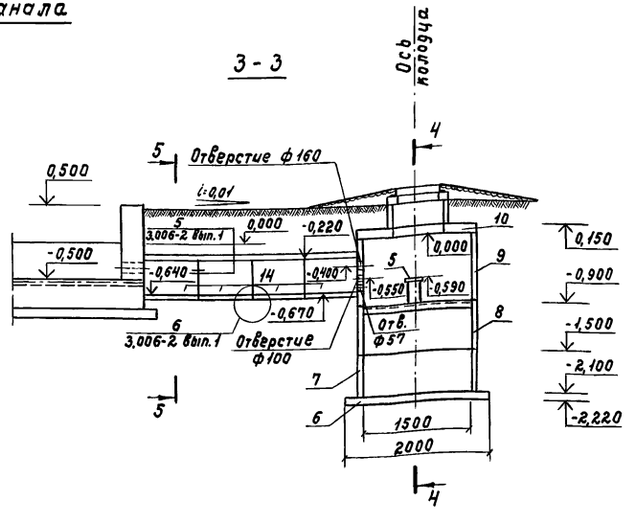

4-4

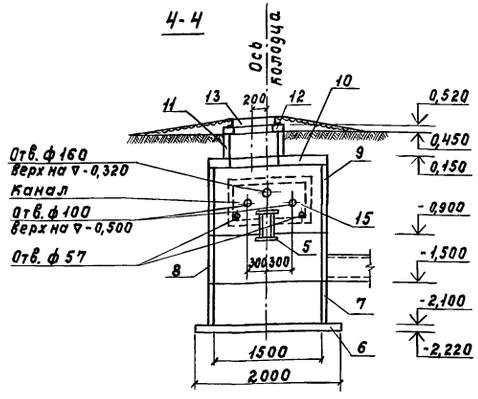

Плита фундаментная Фм 1

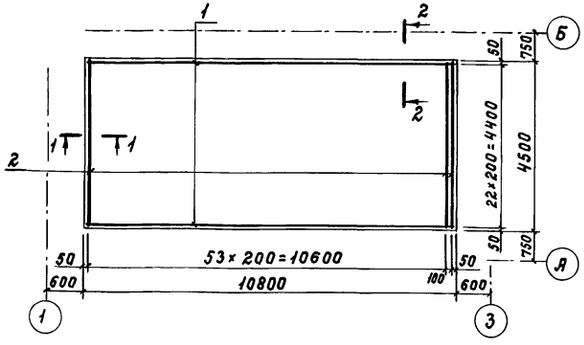

1 - 1

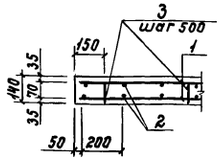

2 - 2

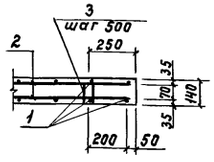

5 - 5

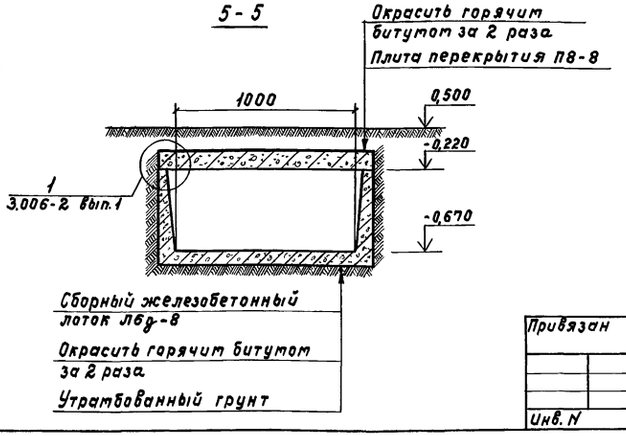

Спецификация к монолитной конструкции плиты Фм 1

Формат	Зона	Поз.	Обозначение	Наименование	Кол.	Примечание
				Сборочные единицы		
				Детали		
Б4		1		ф10 А II 10 гт ГОСТ 5781-82		
				ℓ=10800	55	6,70 кг
Б4		2		ф10 А II 10 гт ГОСТ 5781-82		
				ℓ=4500	23	2,79 кг
А2		3	АС 4	ф8 А I ГОСТ 5781-82 ℓ=385	31	0,11 кг
				Материалы		
				Бетон марки М200	6,80	$м^3$

Ведомость расхода стали на элемент, кг

Марка элемента	Изделия арматурные								Общий расход
	Арматура класса							Всего	
	А I				А II				
	ГОСТ 5781-82				ГОСТ 5781-82				
	ф8			Итого	ф10		Итого		
Фм 1	3,41			3,41	432,7		432,7	436,11	436,11

Ведомость стержней

Поз.	Эскиз
3	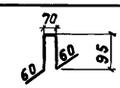

1. Отверстия в стеновых кольцах сверлить по месту, не нарушая рабочей арматуры.
2. Данный лист смотреть совместно с листом 3.

				807-11-13.85- АС			
Гип	Кузнецов						
Нач.отд.	Гомзяков						
Гл.констр.	Теляковский			Отапливаемый дезбарьер (Полносборное здание)	Стадия	Лист	Листов
Н.контр.	Юдин				Р	4	
Гл.спец.	Юдин						
Рук.гр.	Капнулина			Плита фундаментная Фм 1, армирование. Инженерные сооружения	ГИПРОНИСЕЛЬХОЗ		
Инж.	Щеголева						

Привязан

Инв. N

Инв. N подл. | Подпись и дата | Взам. инв. N | ОВ | ВК | Куликов | Сорокоутова

20482-01 8 Копировала Самоха

Формат А2

Альбом I

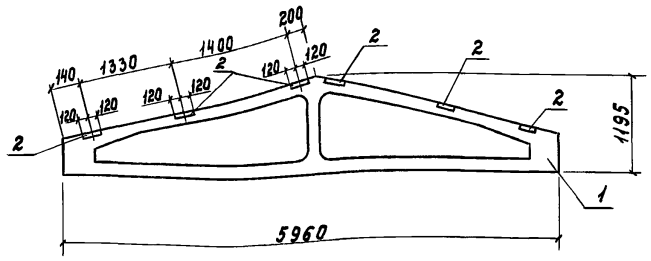

Формат	Зона	Поз.	Обозначение	Наименование	Кол.	Примечание
				Сборочные единицы		
А3		1	1.063.1-1 вып. 0÷2	Ферма 1ФТ6-3АIIIт	1	1000 кг
А4		2	1.400-6/76 вып. 1	Изделие закладное		
				МЧ-3-2	6	2,4 кг

Привязан

Инв. N

Взам. инв. N | Подпись и дата | Инв. N подл.

Нач. отд.	Гомзяков	
Гл. кон. отд.	Теляковский	
Н. контр.	Юдин	
Гл. спец.	Юдин	
Рук. гр.	Капнулина	
Инж.	Щеголева	
Провер.	Капнулина	

807-11-13.85 - КЖИ 1.0.0

Ферма 1ФТ6-3АIIIт-1
Расположение закладных изделий

Стадия	Масса	Масштаб
Р	1015	1:50
Лист	Листов 1	

ГИПРОНИСЕЛЬХОЗ

Формат А4

Альбом I

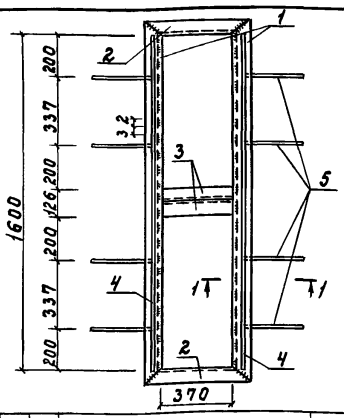

1-1

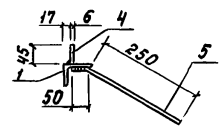

Сварку производить электродами типа Э-42 по ГОСТ 9467-75 в соответствии с ГОСТ 10922-75 и СН 393-78, $h_{шв.} = 6$ мм.

Формат	Зона	Поз.	Обозначение	Наименование	Кол.	Примечание
				Детали		
Б4		1	МИ 1.0.1	Уголок Б-75×75×8 ГОСТ 8509-72 / ст3кп2 ГОСТ 535-79 ℓ=1730	2	15,60 кг
Б4		2	-01	Уголок Б-75×75×8 ГОСТ 8509-72 / ст3кп2 ГОСТ 535-79 ℓ=500	2	4,52 кг
Б4		3	-02	Уголок Б-75×75×8 ГОСТ 8509-72 / ст3кп2 ГОСТ 535-79 ℓ=370	2	3,35 кг
Б4		4	МИ 1.0.2	Полоса Б-6×45 ГОСТ 103-76 / ст3кп2 ГОСТ 535-79 ℓ=1600	2	3,45 кг
Б4		5	МИ 1.0.3	ф8АIII ГОСТ 5781-82 ℓ=300	8	0,12 кг

Привязан

Инв. N

Взам. инв. N | Подпись и дата | Инв. N подл.

Нач. отд.	Гомзяков	
Гл. кон. отд.	Теляковский	
Н. контр.	Юдин	
Гл. спец.	Юдин	
Рук. гр.	Капнулина	
Инж.	Щеголева	
Провер.	Капнулина	

807-11-13.85 - МИ 1.0.0

Изделие закладное МИ1

Стадия	Масса	Масштаб
Р	54,68	1:20 / 1:10
Лист	Листов 1	

ГИПРОНИСЕЛЬХОЗ

Формат А4

Альбом I

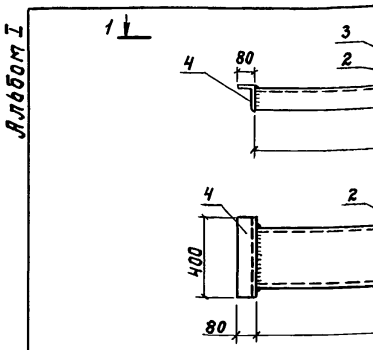

Сварку производить электродами типа Э-42 по ГОСТ 9467-75 в соответствии с ГОСТ 10922-75 и СН 393-78, $h_{шв.} = 6$ мм.

Формат	Зона	Поз.	Обозначение	Наименование	Кол.	Примечание
				Детали		
Б4		1	МИ 2.0.1	Швеллер 30 ГОСТ 8240-72 / ст3кп2 ГОСТ 535-79 ℓ=1450	1	47,70 кг
Б4		2	-01	Швеллер 30 ГОСТ 8240-72 / ст3кп2 ГОСТ 535-79 ℓ=300	1	9,54 кг
Б4		3	МИ 2.0.2	Полоса Б-10×200 ГОСТ 19903-74 / ст3кп2 ГОСТ 535-79 ℓ=400	1	0,01 кг
Б4		4	МИ 2.0.3	Уголок Б-125×80×8 ГОСТ 8510-72 / ст3кп2 ГОСТ 535-79 ℓ=400	2	5,00 кг

Привязан

Инв. N

Взам. инв. N | Подпись и дата | Инв. N подл.

Нач. отд.	Гомзяков	
Гл. кон. отд.	Теляковский	
Н. контр.	Юдин	
Гл. спец.	Юдин	
Рук. гр.	Капнулина	
Инж.	Щеголева	
Провер.	Капнулина	

807-11-13.85 - МИ 2.0.0

Изделие металлическое МИ2

Стадия	Масса	Масштаб
Р	67,25	1:20
Лист	Листов 1	

ГИПРОНИСЕЛЬХОЗ

Формат А4

Альбом I

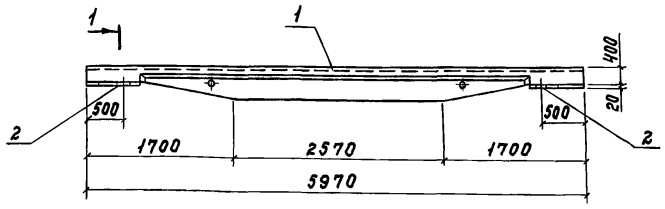

Формат	Зона	Поз.	Обозначение	Наименование	Кол.	Примечание
				Сборочные единицы		
А3		1	1.462-14 вып. 2	Прогон 4ПР-2-АIII-Н		400 кг
А3		2	1.462-14.2-050	Изделие закладное		
				М1	2	1,7 кг

Привязан

Инв. N

Взам. инв. N | Подпись и дата | Инв. N подл.

Нач. отд.	Гомзяков	
Гл. кон. отд.	Теляковский	
Н. контр.	Юдин	
Гл. спец.	Юдин	
Рук. гр.	Капнулина	
Инж.	Кашеру	

807-11-13.85 - КЖИ 2.0.0

Прогон 4ПР-2-АIII-Н.а
Расположение закладных деталей

Стадия	Масса	Масштаб
Р	40,4	1:50
Лист	Листов 1	

ГИПРОНИСЕЛЬХОЗ

Формат А4

Альбом I

Ведомость ссылочных и прилагаемых документов

Обозначение	Наименование	Примечание
	Ссылочные документы	
4.904-69	Детали крепления санитарно-технических приборов и трубопроводов	
т.п. 815-26	Жижесборник емкостью 25 м³	
	Прилагаемые документы	
ВК СО	Спецификация оборудования систем водопровода и канализации	
ВК ВМ	Ведомость материалов по рабочим чертежам основного комплекта марки ВК	

Общие данные

Дезраствор завозится на площадку автомашинами. Остатки дезраствора в количестве 6 м³ периодически выпускаются в жижесборник емкостью 25 м³ и вывозятся в места согласованные с санэпидстанцией.

Типовой проект разработан в соответствии с действующими нормами и правилами и предусматривает мероприятия, обеспечивающие взрывную, взрывопожарную и пожарную безопасность при эксплуатации здания.

Главный инженер проекта /А.А. Кузнецов/

План

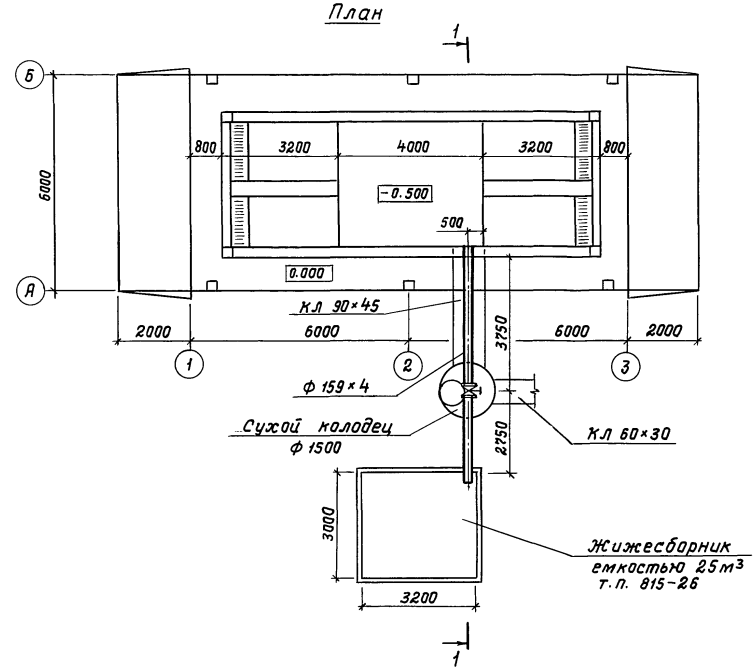

Разрез 1-1

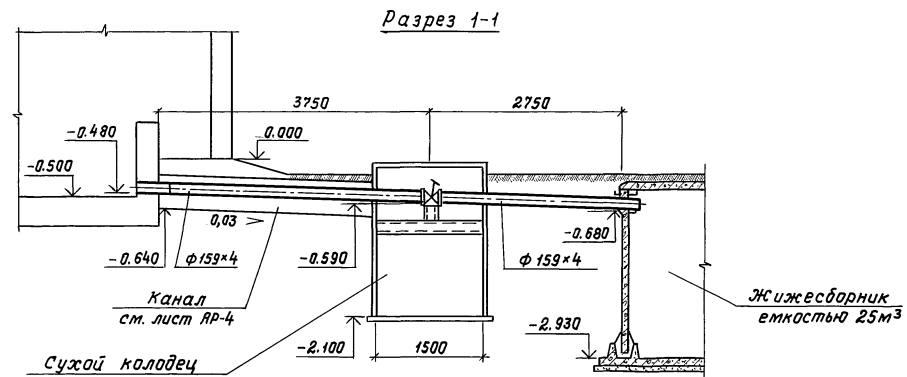

Инв.N				
Гип	Кузнецов			
Нач.отд.	Коростелев			
Н.контр.	Панисова			
Гл.спец.	Ковалышкин			
Гл.спец.	Тренин			
Рук.гр.	Сорокоумова			
Инж.	Ильяшевская			

Привязан

807-11-13.85-ВК

Отапливаемый дезбарьер (полносборное здание)	Стадия	Лист	Листов
	Р	1	1
Общие данные. План. Разрез 1-1	ГИПРОНИСЕЛЬХОЗ		

Инв.N подл.	Подпись и дата	Взам. инв.N
АР	Юдин	
ОВ	Шевкунов	
ТХ	Засыпкин	

20482-01 10 Копировала И.Козлова Формат А2

Ведомость ссылочных и прилагаемых документов

Обозначение	Наименование	Примечание
	Прилагаемые документы	
ОВСО	Спецификация оборудования	
	систем отопления и вентиляции	
ОВВМ	ВМ по рабочим чертежам основного комплекта марки ОВ	

Общие указания

1. Проект отапливаемого дезбарьера выполнен на основании технологического задания и разработан для климатических районов с расчетной температурой наружного воздуха -20 и -30°С.

2. Основные показатели по чертежам отопления и вентиляции.

Наименование здания (сооружения, помещения)	Объем м³	Периоды года при tн, °С	Расход тепла, Вт (ккал/ч): на отопление	на вентиляцию	на горячее водоснабжение	Общий	Расход холода Вт (ккал/ч)	Установленная мощность электродвигателей кВт
Отапливаемый дезбарьер		– 20	69600 (60000)			69600 (60000)		
		– 30	81200 (70000)			81200 (70000)		

3. Температура дезраствора в зимний и переходный период поддерживается в пределах 12-15°С за счет теплоносителя, подаваемого из тепловых сетей.

4. Теплоносителем служит вода с параметрами 95-70°С или 150-70°С, поступающая от котельной комплекса или фермы или от наружных тепловых сетей комплекса или фермы.

Типовой проект разработан в соответствии с действующими нормами и правилами и предусматривает мероприятия, обеспечивающие взрывную, взрывопожарную и пожарную безопасность при эксплуатации здания.

Главный инженер проекта (А.Я.Кузнецов)

Разрез 1-1

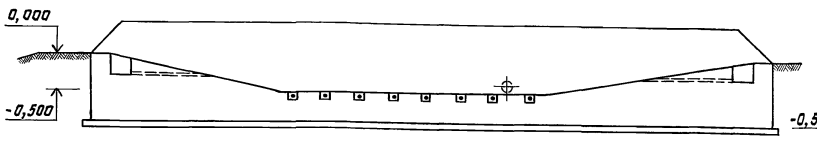

Разрез 2-2

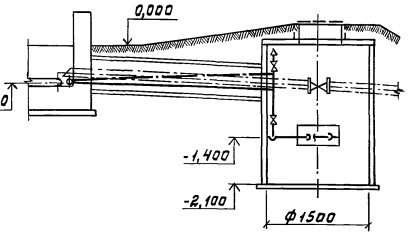

План

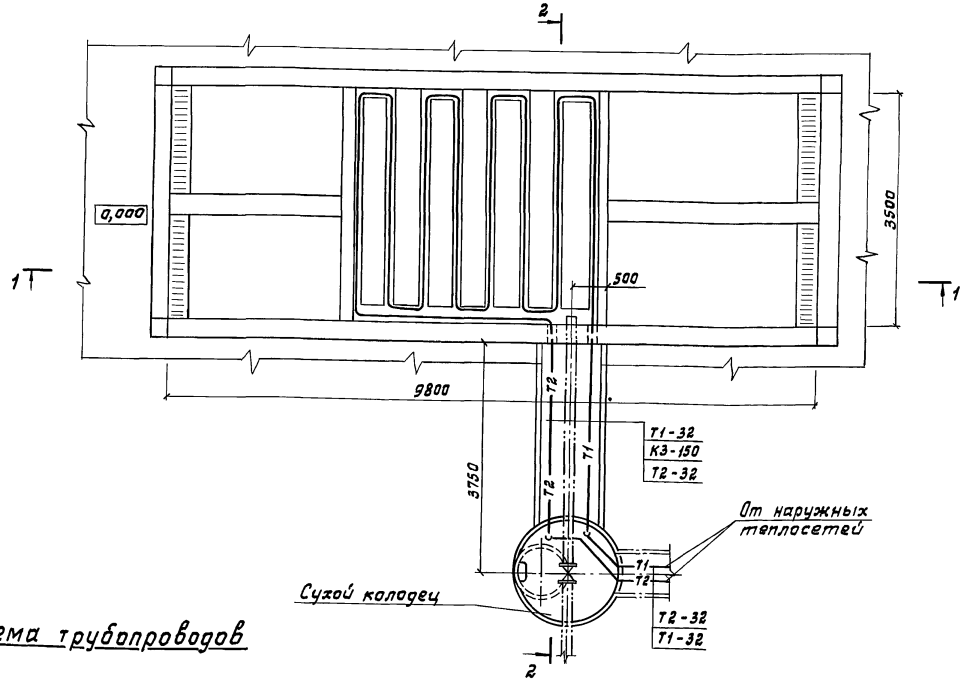

Схема трубопроводов

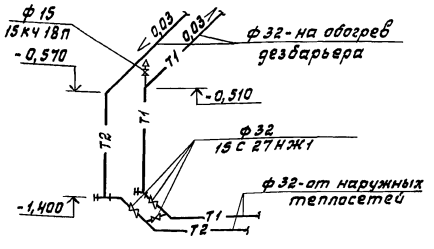

				Привязан
Инв.№				
				807-11-13.85-ОВ
ГИП	Кузнецов			
Нач.отд.	Корастелев			
Н.контр.	Панисова			Отапливаемый дезбарьер (Полносборное здание)
Гл.спец.	Лукашев			Стадия Р; Лист 1; Листов 1
Гл.спец.	Шевкунов			
Рук.гр.	Куликов			Общие данные. План, разрезы 1-1; 2-2. Схема трубопроводов
Ст.инж.	Калмыкова			ГИПРОНИСЕЛЬХОЗ

Инв.№ подл. | Подпись и дата | Взам.инв.№

АР Один Чертеж
ВК Однолинейная Схема

20489-01 11 копировала Лизунова Формат А2

Ведомость ссылочных и прилагаемых документов

Обозначение	Наименование	Примечание
	Ссылочные документы	
4.407-36/70	Детали и узлы внутренних силовых и осветительных электропроводок в сельскохозяйственных производственных помещениях	
3.407-82	Вводы линий электропередачи до 1 кВ в здания	
	Прилагаемые документы	
ЭСО	Спецификация электрооборудования	

План сети электроосвещения

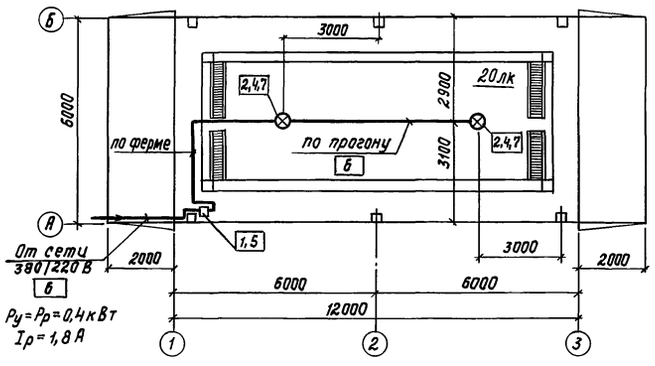

Спецификация

Марка, поз.	Обозначение	Наименование	Кол.	Масса ед., кг	Примечание
		Электрооборудование			
1		Ящик однолинейный			
		ЯВП2-15 с выключателем пакетным			
		ПВ2-25 и предохранителями ПР-2.			
		Ток плавких			
		вставок 6А – 2 шт.	1		
2		Светильник			
		НСП02×200/Р53-03			
		пылезащищенный			
		с лампой накаливания			
		ния до 200 Вт	2		
		Изделия по чертежам			
3	3.407-82	Устройство ввода			
	лист 14	в здание при			
		помощи кабеля			
		с пластмассовой			
		изоляцией	1		
4	4.407-36/70	Детали крепления			
	лист 15, 61	светильников	2		
5	4.407-36/70	Детали крепления			
	лист 24, 10	ящиков типа ЯРВ			
		/применительно/	1		
		Материалы			
6		Кабель АВРГ 2×2,5-660	20м		
7		Лампа накаливания			
		Г 220-230-200	2		

Ведомость объемов электромонтажных и строительных работ на электроосвещение

N п. п.	Наименование работ	Ед. изм.	Кол.	Примечание
	А. Электрооборудование			
	1. Аппараты напряжением до 1000 В			
1.1	Ящик однолинейный	шт.	1	
	2. Оборудование светотехническое			
2.1	Светильник для ламп накаливания	"	2	
	3. Кабели силовые			
3.1	Кабели, прокладываемые			
	по конструкциям до 16 кв. мм	км	0,02	

Общие указания

Электроприемники здания по степени надежности электроснабжения относятся к III категории по ПУЭ-76.
Электроснабжение здания предусматривается от внутриплощадочной сети 380/220 В. На вводе устанавливается однофидерный ящик типа ЯВП2-15.
Сеть электроосвещения выполняется кабелем марки АВРГ по колонне, по ферме, по прогону.
Для защиты обслуживающего персонала от поражения электрическим током корпуса светильников и распределительного ящика присоединяются к нулевому проводу сети.
Потеря напряжения в электросети составляет 0,1 %.
Годовой расход электроэнергии составляет 320 кВт. ч.

Условные обозначения

2,4,7	Номер оборудования по спецификации
Ру, Рр	Установленная, расчетная мощности (кВт)
Iр	Расчетный ток (А)

Типовой проект разработан в соответствии с действующими нормами и правилами и предусматривает мероприятия, обеспечивающие взрывную, взрывопожарную и пожарную безопасность при эксплуатации здания.

р проекта /А.А. Кузнецов/

Привязан

Инв. N

807-11-13.85-э

			Стадия	Лист	Листов
ГИП	Кузнецов				
Нач.отд.	Гужва				
Зам.нач.	Выборный		Р	1	1
Н.контр.	Ткачев				
Гл.спец.	Удалов				
Рук.гр.	Шарф				
Ст.инж.	Ярцева				

Отапливаемый дезбарьер (полносборное здание)

Электроосвещение

ГИПРОНИСЕЛЬХОЗ

Инв. N подл. | Подпись и дата | Взам. инв. N

gost.e-ecolog.ru