Срок действия продлен до 01.01.1989
Доп. к И.У. №2-1986 Кулиф 4.08.87

УДК 621.869.88-238:629.7 Группа Д15

ОТРАСЛЕВОЙ СТАНДАРТ

ОСТ 1 03968-80

ФИТИНГИ УГЛОВЫЕ АВИАЦИОННЫХ КОНТЕЙНЕРОВ

Размеры присоединительные

На 5 страницах

Введен впервые

ОКП 75 9560

Распоряжением Министерства от 12 августа 1980 г. № 087-16

срок действия установлен с 1 июля 1981 г.

Несоблюдение стандарта преследуется по закону

1. Настоящий стандарт распространяется на угловые фитинги авиационных контейнеров по ГОСТ 21900-76.

Стандарт устанавливает присоединительные размеры угловых фитингов к грузоподъемным и швартовочным средствам в зависимости от расположения фитингов на контейнерах.

2. Присоединительные размеры верхнего правого и верхнего левого угловых фитингов должны соответствовать указанным на черт. 1.

Издание официальное ГР 8176194 от 24.09.80

Перепечатка воспрещена

№ изм. 1
№ изв. 10205
4317
...в. № дубликата
...в. № подлинника
gost.e-ecolog.ru

Верхний правый фитинг – изображен.

Верхний левый фитинг – зеркальное отражение.

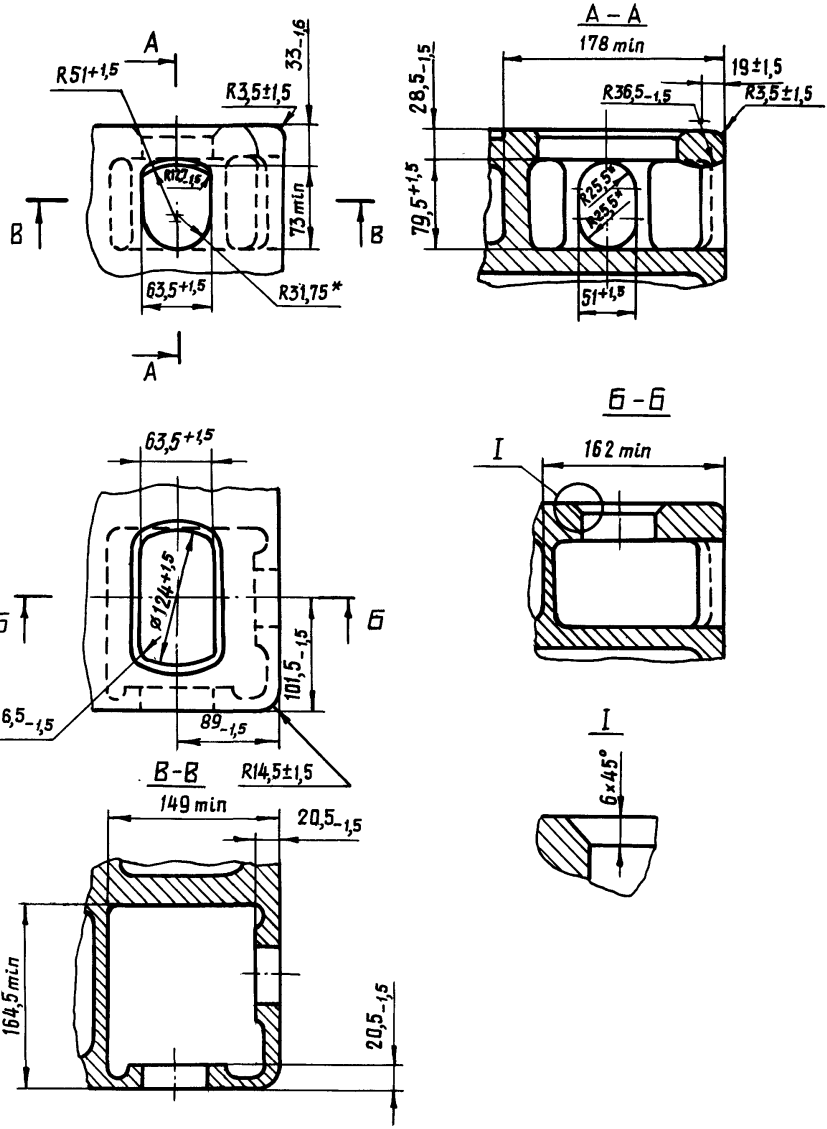

Черт. 1

*Размер для справок.

Инв. № дубликата
Инв. № подлинника
4317
№ изм.
№ изв.

3. Присоединительные размеры нижнего левого и нижнего правого угловых фитингов без подреза должны соответствовать указанным на черт. 2, с подрезом – на черт. 3.

Нижний левый фитинг – изображен.

Нижний правый фитинг – зеркальное отражение.

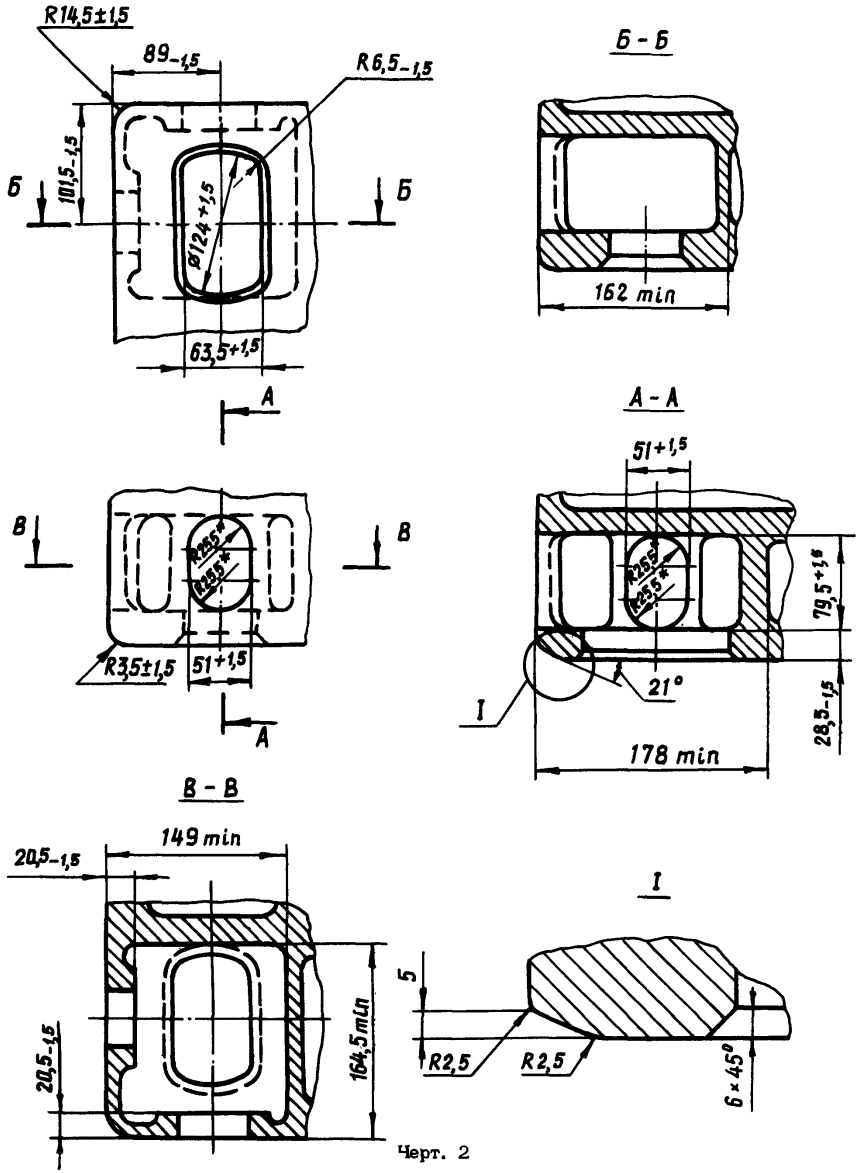

Черт. 2

* Размер для справок.

Инв. № дубликата
Инв. № подлинника
4317
№ изм.
№ изв.

Остальное - см. черт. 2

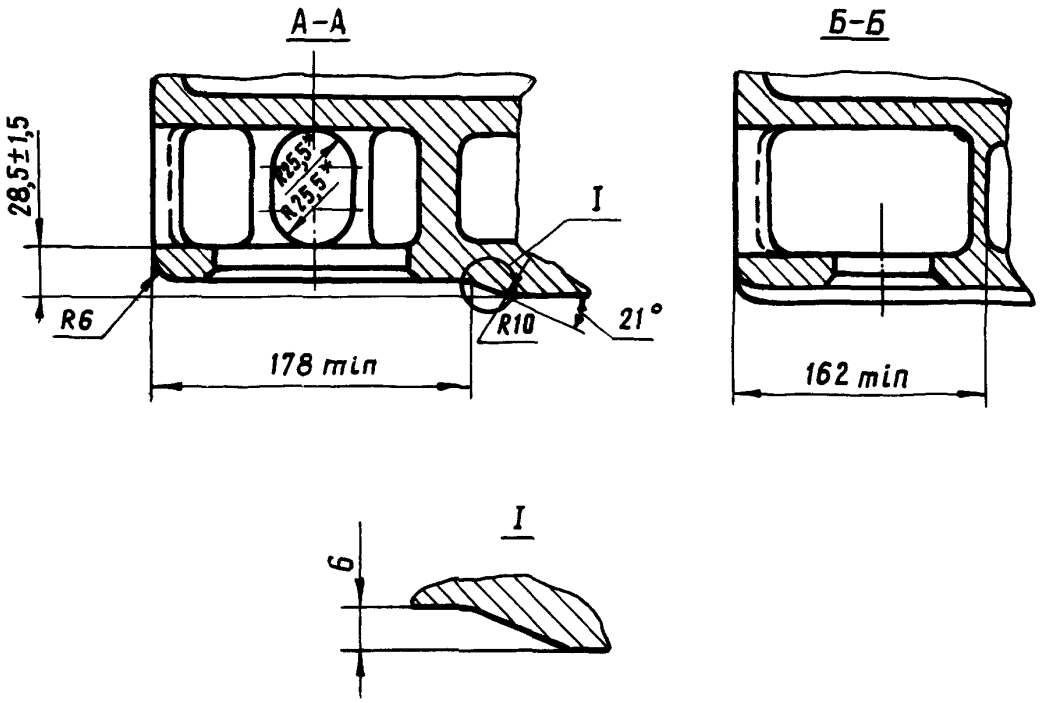

Черт. 3

4. Неуказанные предельные отклонения размеров, формы и расположения поверхностей - по ОСТ 1 00022-80.

№ изм. 1
№ изв. 10205
Инв. № дубликата
Инв. № подлинника 4317

ЛИСТ РЕГИСТРАЦИИ ИЗМЕНЕНИЙ

№ изм.	Номера страниц				Номер "Изв. об изм."	Подпись	Дата	Срок введения изменения
	измененных	замененных	новых	аннулированных				
1	1, 4	-	-	-	10205	Кузнец	28 12 86	с 01 01 87

4317
Инв. № дубл.
Инв. № подл.
gost.e-ecolog.ru