УДК 621.882.622.001.24 Группа Г31

ОТРАСЛЕВОЙ СТАНДАРТ

ОСТ 1 03917-78

БОЛТЫ РЕМОНТНЫЕ

Размеры диаметра гладкой части стержня и сбега резьбы

На 4 страницах

Введен впервые

Распоряжением Министерства от 16 июня 1978 г. № 087-16/2

срок введения установлен с 1 июля 1979 г.

Несоблюдение стандарта преследуется по закону

1. Номинальные размеры диаметра гладкой части стержня и сбега резьбы ремонтных болтов должны соответствовать:

- при накатывании – на черт. 1 и в таблице,
- при нарезании – на черт. 2 и в таблице.

№ изм. № изв. 3661 вв. № дубликата вв. № подлинника

Издание официальное Перепечатка воспрещена

gost.e-ecolog.ru

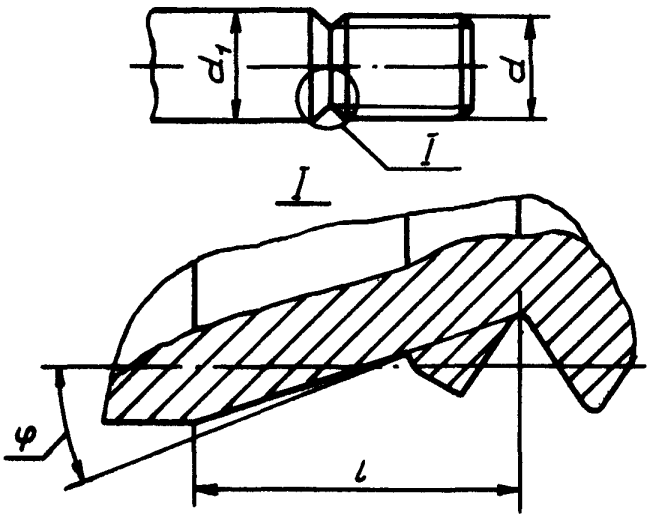

Черт. 1

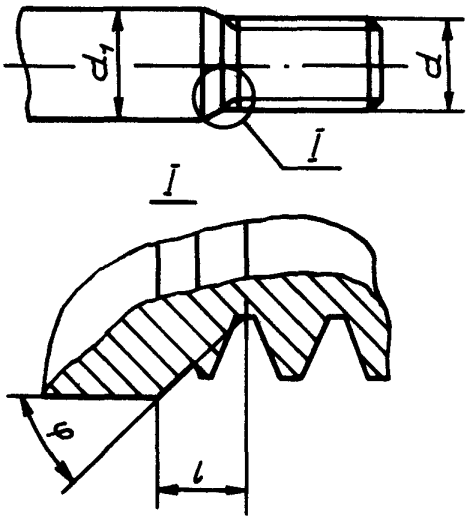

Черт. 2

Размеры в мм

d	d_1	Сбег, l, не более	
		при угле φ заборной части инструмента	
		30^0 при накатывании резьбы	45^0 при нарезании резьбы
М5	5,2	1,8	0,7
	5,5	2,3	0,8
М6	6,2	2,1	0,8
	6,5	2,6	0,9
	7,0	3,4	1,2
М8	8,2	2,6	1,0
	8,5	3,1	1,1
	9,0	3,9	1,4
М10	10,2	3,0	1,1
	10,5	3,5	1,2
	11,0	4,3	1,5
М12х1,5	12,2	3,0	1,1
	12,5	3,5	1,2
	13,0	4,3	1,5

№ изм. № изв.
Инв. № дубликата 3661
Инв. № подлинника

Продолжение

Размеры в мм

d	d_1	Сбег, l, не более	
		при угле φ заборной части инструмента	
		30° при накатывании резьбы	45° при нарезании резьбы
M14x1,5	14,2	3,0	1,1
	14,5	3,5	1,2
	15,0	4,3	1,5
M16x1,5	16,2	3,0	1,1
	16,5	3,5	1,2
	17,0	4,3	1,5
M18x1,5	18,2	3,0	1,1
	18,5	3,5	1,2
	19,0	4,3	1,5
M20x1,5	20,2	3,0	1,1
	20,5	3,5	1,2
	21,0	4,3	1,5
M22x1,5	22,2	3,0	1,1
	22,5	3,5	1,2
	23,0	4,3	1,5
M24x1,5	24,2	3,0	1,1
	24,5	3,5	1,2
	25,0	4,3	1,5

№ изм. № изв.
Инв. № дубликата Инв. № подлинника 3661

ЛИСТ РЕГИСТРАЦИИ ИЗМЕНЕНИЙ

№ изм.	Номера страниц				Номер "Изв. об изм."	Подпись	Дата	Срок введения изменения
	Измененных	Замененных	Новых	Аннулированных				

Инв. № подлинника 3661

gost.e-ecolog.ru