УДК 628.146:629.7 Группа Д15

ОТРАСЛЕВОЙ СТАНДАРТ

ОСТ 1 03898-78

КРАН ДЛЯ ПИТЬЕВОЙ ВОДЫ

Типы, основные параметры и технические требования

На 4 страницах

Введен впервые

Проверено в 1986 г.

Срок действия установлен до 01.01.92

Срок действия продлен до 01.01.2002 до 01.12.2007 (6)

Распоряжением Министерства от 29 марта 1978 г. № 087-16

срок введения установлен с 1 января 1979 г.

Несоблюдение стандарта преследуется по закону

Настоящий стандарт распространяется на кран питьевой воды, устанавливаемый в туалетах и салонах пассажирских самолетов и вертолетов (в дальнейшем изложении - кран).

Издание официальное Перепечатка воспрещена

№ изм. 1 6 в
№ изв. 10225 12721 13057
3609
№ дубликата
№ подлинника
gost.e-ecolog.ru

1. ТИПЫ И ОСНОВНЫЕ ПАРАМЕТРЫ

1.1. Стандарт устанавливает один тип крана.

1.2. Объемный расход воды из крана (40±10) $см^3/с$ в полностью открытом положении при давлении 180 кПа (1,8 $кгс/см^2$).

1.3. Габаритные и присоединительные размеры крана должны соответствовать указанным на чертеже.

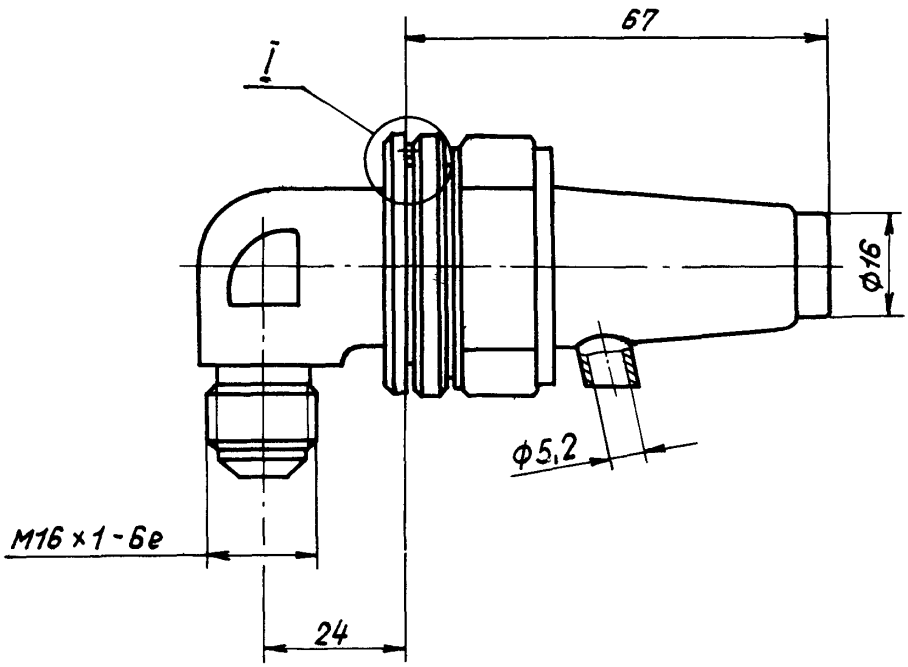

I

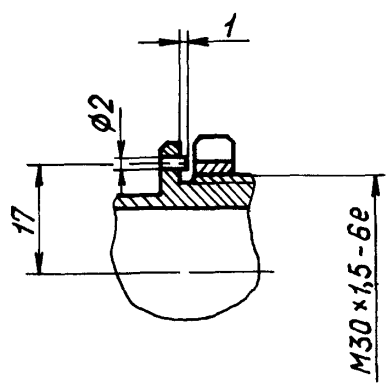

№ изм. 1
№ изв. 10225
3609
Инв. № дубликата
Инв. № подлинника

1.4. Размеры резьбовой части крана по ГОСТ 13955-74, исполнение 1.

1.5. Неуказанные предельные отклонения размеров - по ОСТ 1 00022-80.

1.6. Масса крана не более 0,150 кг.

2. ТЕХНИЧЕСКИЕ ТРЕБОВАНИЯ

2.1. Кран должен изготовляться в соответствии с требованиями настоящего стандарта по рабочим чертежам, утвержденным в установленном порядке.

2.2. Рабочая среда - питьевая вода по ГОСТ 2874-82.

2.3. Конструкция крана должна обеспечивать:

- открытие крана при нажатии на кнопку рукой с усилием не более 20 Н (2 кгс);
- закрытие крана после снятия усилия с кнопки и возвращение ее в исходное положение.

2.4. Кран должен быть прочным (стойким) и устойчивым к внешним воздействующим факторам, указанным в таблице.

Внешний воздействующий фактор и код	Характеристика внешнего воздействующего фактора		Максимальное значение внешнего воздействующего фактора, степень жесткости, предъявляемое требование
	Наименование и обозначение	Код	
Синусоидальная вибрация, 1110	Амплитуда ускорения, $м \cdot с^{-2}$ (g)	1111	9,8(1) - II, прочность
	Амплитуда перемещения, мм	1112	0,1
	Диапазон частот, Гц	1114	10 - 300
Механический удар (одиночного и многократного действия), 1210	Пиковое ударное ускорение, $м \cdot с^{-2}$ (g)	1211	39,2(4) - 1, прочность
	Длительность действия ударного ускорения, мс	1212	20 - 50
Повышенная температура среды, 2210	Рабочая, °С	2211	+60 - 1
	Предельная, °С	2213	+60
Пониженная температура среды, 2220	Рабочая, °С	2221	+3 - 1
	Предельная, °С	2223	-60
Повышенная влажность, 2310	Относительная влажность при температуре +35 °С, %	2311	100 - 1

2.5. Герметичность - группа 1-8 - ОСТ 1 00128-74.

Инв. № подлинника | 3609
Инв. № дубликата | 10225
№ изм. | 1

2.6. Кран должен быть изготовлен из материалов, разрешенных Министерством здравоохранения СССР для применения в контакте с питьевой водой.

2.7. Материалы и защитные покрытия деталей и узлов крана должны обеспечивать возможность эксплуатации его в различных климатических условиях по ГОСТ 15150-69 и защиту от коррозии под воздействием рабочей среды.

2.8. Кран должен сохранять работоспособность после транспортирования любым видом транспорта без ограничения скорости и расстояния.

2.9. Показатели надежности работы крана должны соответствовать показателям надежности основного изделия.

2.10. Форма и внешний вид крана должны отвечать современным требованиям технической эстетики.

№ изм. 1
№ изв. 10225
Инв. № дубликата
Инв. № подлинника 3609

ЛИСТ РЕГИСТРАЦИИ ИЗМЕНЕНИЙ

ОСТ 1 03898-78

КРАН ДЛЯ ПИТЬЕВОЙ ВОДЫ

Типы и основные параметры, технические требования

№ изм.	Номера страниц				Номер "Изв. об изм."	Подпись	Дата	Срок введения изменения
	Измененных	Замененных	Новых	Аннулированных				
1	1,2,3,4	—	—	—	10225		25.12.86	01.01.87
б	1	—	—	—	12721			3.11.2000
в	1	—	—	—	13057			27.12.2004

gost.e-ecolog.ru