ТИПОВОЙ ПРОЕКТ
902-1-142.83

КАНАЛИЗАЦИОННАЯ НАСОСНАЯ СТАНЦИЯ ПРОИЗВОДИТЕЛЬНОСТЬЮ 120-660 м³/ч, НАПОРОМ 6-51 ПРИ ГЛУБИНЕ ЗАЛОЖЕНИЯ ПОДВОДЯЩЕГО КОЛЛЕКТОРА 4,0 м (СБОРНО-МОНОЛИТНЫЙ ВАРИАНТ)

АЛЬБОМ 7

Н НЕСТАНДАРТИЗИРОВАННОЕ ОБОРУДОВАНИЕ СТР.3-29

Т-3019

gost.e-ecolog.ru

ТИПОВОЙ ПРОЕКТ
902-1-142.88

КАНАЛИЗАЦИОННАЯ НАСОСНАЯ СТАНЦИЯ ПРОИЗВОДИТЕЛЬНОСТЬЮ 120-660 м³/ч, НАПОРОМ 6-51 м ПРИ ГЛУБИНЕ ЗАЛОЖЕНИЯ ПОДВОДЯЩЕГО КОЛЛЕКТОРА 4,0 м (СБОРНО-МОНОЛИТНЫЙ ВАРИАНТ)

АЛЬБОМ 7
ПЕРЕЧЕНЬ АЛЬБОМОВ

Альбом 1	ПЗ	Пояснительная записка
Альбом 2	ТХ	Технология производства
	ВК	Внутренний водопровод и канализация
	ОВ	Отопление и вентиляция
Альбом 3		Общие чертежи
	АР	Архитектурные решения
	КЖ1	Конструкции железобетонные
	КМ1	Конструкции металлические
Альбом 4	КЖ1и	Изделия
	АРИ	Изделия
Альбом 5		Подземная часть
	КЖ2	Конструкции железобетонные
	КМ2	Конструкции металлические
	КЖ2и	Изделия
Альбом 6	ЭМ	Силовое электрооборудование
	АТХ	Технологический контроль
Альбом 7	Н	Нестандартизированное оборудование
Альбом 8	СО	Спецификации оборудования
Альбом 9	ВМ	Ведомости потребности в материалах
Альбом 10	С	Сметы. Общая часть
Альбом 11	С	Сметы. Подземная часть.

Примененные типовые материалы:
Серия 7.902-4 Бак разрыва струи вместимостью 180л

Разработан проектным институтом
"Харьковский Водоканалпроект"

Главный инженер института Г.А. Бондаренко
Главный инженер проекта В.С. Лялюк

Распространитель ЦИТП

Утвержден и введен в действие
Главным управлением проектирования Госстроя СССР
протокол от 9.08.88 № 53

Альбом 1

№№ листов	Обозначение документов	Наименование документов	Стр.
		Сопроводительная документация	4
1	Н1-04.200	Отвод	4
1	Н1-04.000	Устройство отборное напорное	4
1	Н1-03.000	Расширитель	4
1	Н1-04.100	Разделитель мембранный	3
1	Н1-03.000СБ	Расширитель. Сборочный чертеж	4
1	Н1-04.000СБ	Устройство отборное напорное. Сборочный чертеж	4
1	Н1-03.002	Днище	5
1	Н1-03.001	Корпус	5
1	Н1-04.001	Прокладка	5
1	Н1-04.200СБ	Отвод. Сборочный чертеж	5
1	Н1-04.100СБ	Разделитель мембранный Сборочный чертеж	6
1	Н1-04.101	Корпус	6
1	Н1-04.002	Прокладка	7
1	Н1-04.003	Прокладка	7
1	Н1-04.004	Пробка	7
1	Н1-04.102	Кольцо	7
1	Н1-04.103	Мембрана	8
1	Н1-04.201	Труба	8
1	Н1-06.000СБ	Установка патрубка Сборочный чертеж	8
1	Н1-06.100	Патрубок	9
1	Н1-06.000	Установка патрубка	9
1	Н1-06.110	Патрубок	9
1	Н1-06.002	Прокладка	9
1	Н1-06.111	Конус	10
1	Н1-06.001	Заглушка	10
1	Н1-06.100СБ	Патрубок. Сборочный чертеж	10
1	Н1-06.110СБ	Патрубок. Сборочный чертеж	10
1	Н1-08.000	Устройство отборное разрежения	11
1	Н1-04.202	Фланец	11
1	Н1-08.000СБ	Устройство отборное разрежения. Сборочный чертеже	11
1	Н1-08.100СБ	Патрубок. Сборочный чертеже	12
1	Н1-08.101	Фланец	12
1	Н1-08.102	Корпус	12
1	Н1-08.100	Патрубок	12
2	Н2-01.100	Корыто левое	13,14
1	Н2-01.000	Лоток загрузочный	13
2	Н2-01.200	Корыто правое	13
1	Н2-01.400	Склиз	14
1	Н2-01.300	Укрытие	14
1	Н2-01.303	Пластина	14
2	Н2-01.000СБ	Лоток загрузочный Сборочный чертеж	15,16
1	Н2-01.001	Ось	16
1	Н2-01.002	Прокладка	16
1	Н2-01.100СБ	Корыто левое Сборочный чертеж	17
1	Н2-01.101	Ребро	18
1	Н2-01.102	Пластина	18
1	Н2-01.103	Ребро	18
1	Н2-01.104	Обод	18
1	Н2-01.105	Ребро	19
1	Н2-01.106	Пластина	19
1	Н2-01.107	Ребро	19
1	Н2-01.108	Лоток	19
1	Н2-01.200СБ	Корыто правое Сборочный чертеж	20
1	Н2-01.103	Ребро	21
1	Н2-01.202	Ребро	21
1	Н2-01.201	Лоток	21

№№ листов	Обозначение документов	Наименование документов	Стр.
1	Н2-01.201	Кожух	21
1	Н2-01.302	Фланец	22
1	Н2-01.402	Ребро	22
1	Н2-01.400СБ	Склиз. Сборочный чертеж	22
1	Н2-01.401	Лоток	22
1	Н2-01.000СБ	Шандор. Сборочный чертеж.	23
1	Н2-01.300СБ	Укрытие. Сборочный чертеж.	23
1	Н2-01.304	Фланец	24
1	Н2-01.305	Труба	24
3	Н2-03.000	Патрубок монтажный	25
2	Н2-03.100	Патрубок	25,26
1	Н2-02.000	Шандор	26
2	Н2-03.200	Патрубок	26
1	Н2-02.001	Накладка	27
1	Н2-02.002	Кольцо	27
1	Н2-02.003	Скоба	27
1	Н2-02.004	Планка	27
1	Н2-03.000СБ	Патрубок монтажный Сборочный чертеж	28
1	Н2-03.002	Фланец	28
1	Н2-02.005	Планка	28
1	Н2-03.100СБ	Патрубок. Сборочный чертеже	29
1	Н2-03.001	Прокладка	29
1	Н2-03.200СБ	Патрубок. Сборочный чертеж	29
1	Н2-03.201	Труба	29

Типовой проект 902-1-142.88

Т-3049

Т-3049 (1)

Альбом 7

Типовой проект 902-1-142.88

Формат	Зона	Поз.	Обозначение	Наименование	Кол.	Примечание
				Документация		
А3			Н1-04.200 СБ	Сборочный чертеж		
				Детали		
А4		1	Н1-04.201	Труба	1	
А4		2	Н1-04.202	Фланец	1	

Н1-04.200

Отвод

Изм.	Лист	№ докум.	Подп.	Дата
Разраб.		Анопко		
Пров.		Брацлавский		
Рук. гр.		Брацлавский		
Н. контр.		Толчинский		
Утв.				

Лит. | Лист | Листов 1

Госстрой СССР Союзводоканалниипроект Харьковский Водоканалпроект

Формат А4

Формат	Зона	Поз.	Обозначение	Наименование	Кол.	Примечание
				Документация		
А3			Н1-04.000СБ	Сборочный чертеж		
				Сборочные единицы		
А4		1	Н1-04.100	Разделитель мембранный	1	
А4		2	Н1-04.200	Отвод	1	
				Детали		
А4		3	Н1-04.001	Прокладка	1	
А4		4	Н1-04.002	Прокладка	1	
А4		5	Н1-04.003	Прокладка	1	
А4		6	Н1-04.004	Пробка	1	
				Стандартные изделия		
		7		Болт М10х50.58 ГОСТ 7798-70	4	
		8		Гайка М10.5 ГОСТ 5915-70	4	
		9		Шайба 10 65Г ГОСТ 6402-70	4	

Н1-04.000

Устройство отборное напорное

Изм.	Лист	№ докум.	Подп.	Дата
Разраб.		Анопко		
Пров.		Брацлавский		
Рук. гр.		Брацлавский		
Н. контр.		Толчинский		
Утв.				

Лит. | Лист | Листов 1

Госстрой СССР Союзводоканалниипроект Харьковский Водоканалпроект

Формат А4

Формат	Зона	Поз.	Обозначение	Наименование	Кол.	Примечание
				Документация		
А3			Н1-03.000СБ	Сборочный чертеж		
				Детали		
А4		1	Н1-03.001	Корпус	1	
А4		2	Н1-03.002	Днище	1	
Б4		3	Н1-03.003	Патрубок Труба 15х2,5 ГОСТ 3262-75 L = 120 h 14	2	0,14кг
Б4		4	Н1-03.004	Днище Лист 4 ГОСТ 19903-74 Ст 3 ГОСТ 14637-79 Ø 100 h 14	1	0,25кг
				Прочие изделия		
		5		Бобышка БП-М27х1,5-55 ТУ36.1097-85	1	Ленинградский опытный завод

Н1-03.000

Расширитель

Изм.	Лист	№ докум.	Подп.	Дата
Разраб.		Анопко		
Пров.		Брацлавский		
Рук. гр.		Брацлавский		
Н. контр.		Толчинский		
Утв.				

Лит. | Лист | Листов 1

Госстрой СССР Союзводоканалниипроект Харьковский Водоканалпроект

Формат А4

Формат	Зона	Поз.	Обозначение	Наименование	Кол.	Примечание
				Документация		
А3			Н1-04.100 СБ	Сборочный чертеж		
				Детали		
А3		1	Н1-04.101	Корпус	1	
А4		2	Н1-04.102	Кольцо	1	
А4		3	Н1-04.103	Мембрана	1	
				Стандартные изделия		
		4		Винт М5х10.58 ГОСТ 17475-80	8	
		5		Винт М10х12.48 ГОСТ 1477-84	2	

Н1-04.100

Разделитель мембранный

Изм.	Лист	№ докум.	Подп.	Дата
Разраб.		Анопко		
Пров.		Брацлавский		
Рук. гр.		Брацлавский		
Н. контр.		Толчинский		
Утв.				

Лит. | Лист | Листов 1

Госстрой СССР Союзводоканалниипроект Харьковский Водоканалпроект

Копировал: Годовская

Формат А4

Т-3019

Т-3019 (7)

-3-

Альбом I

Типовой проект 902-1-142.88

Инв. № подл. | Подп. и дата | Взам. инв. № | Инв. № дубл. | Подп. и дата

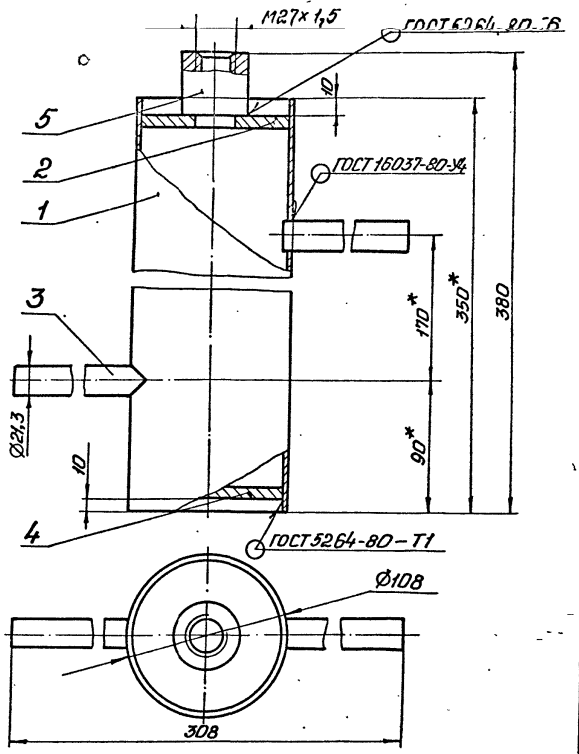

Техническая характеристика.

1. Назначение – установка прибора ГУДЭ.
2. Рабочее давление – МПа, 0,3.
3. Температура – °С, 70°.

Технические требования.

1. $\pm t_2/2$.
2. * Размеры для справок.

Изм.	Лист	№ докум.	Подп.	Дата	Н1-03.000СБ		
Разраб.		Брацлавский			Расширитель. Сборочный чертеж	Лит.	Масса	Масштаб
Пров.		Фоминов					3,5	1:2
Т. контр.		Брацлавский				Лист	Листов 1	
Н. контр.		Тарчинский				Госстрой СССР Союзводоканалниипроект Харьковский Водоканалпроект		
Утв.		Чмелев						

Формат А3

Н1-04.000СБ

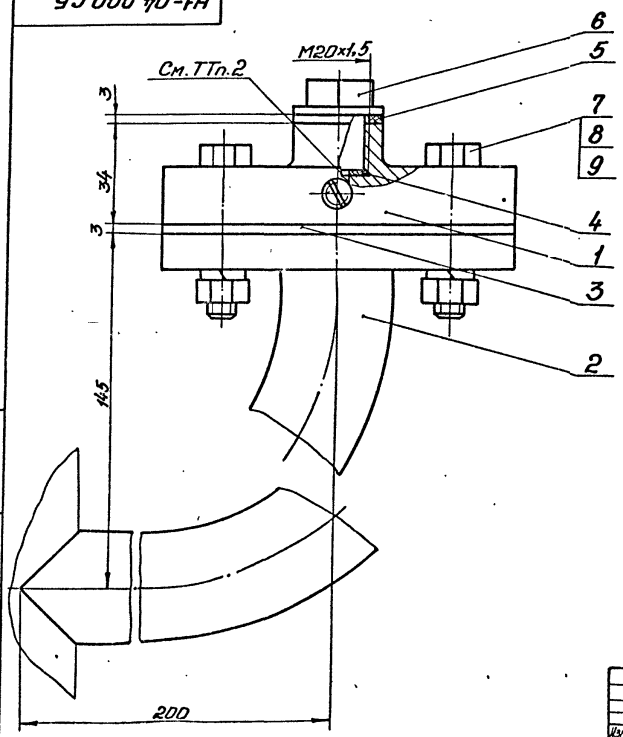

Техническая характеристика.

1. Назначение – установка манометра на напорном трубопроводе.
2. Среда – сточные воды.
3. Давление – МПа, 0.6.
4. Температура воды – °С, +10°...+30°
5. Рабочий агент – масло индустриальное, приборное МПВ, гидравлическое.

Технические требования.

1. Взамен пробки поз. 6 установить импульсную трубку (см. альбом 6).
2. Внутреннюю полость разделителя (поз.1), импульсную трубку и манометр (см. альбом 6, раздел АТХ) заполнить маслом. Наличие воздушных пузырьков не допускается.
3. Размеры для справок.

Изм.	Лист	№ докум.	Подп.	Дата	Н1-04.000СБ -4-		
Разраб.		Брацлавский			Устройство отборное напорное. Сборочный чертеж.	Лит.	Масса	Масштаб
Пров.		Фоминов					3,4	1:1
Т. контр.		Брацлавский				Лист	Листов 1	
Н. контр.		Тарчинский				Госстрой СССР Союзводоканалниипроект Харьковский Водоканалпроект		
Утв.		Чмелев						

Копировал: Гладышева

Формат А3

Инв. № подл. | Подп. и дата | Взам. инв. № | Инв. № дубл. | Подп. и дата

Т-3019

Т-3019 (3)

Альбом VII

Типовой проект 902-1-142.88

Инв. № подл. | Подп. и дата | Взам. инв. № | Инв. № дубл. | Подп. и дата

Н1-03.002

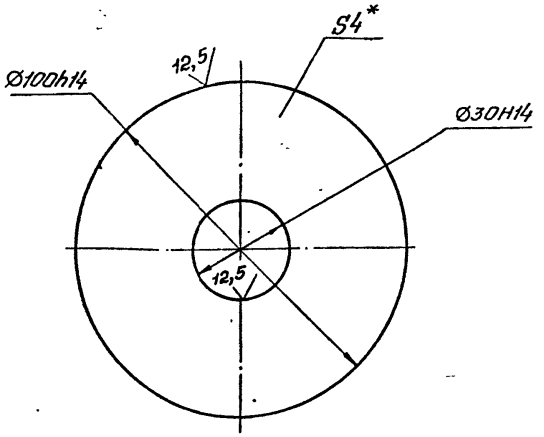

* Размер для справок.

Изм.	Лист	№ докум.	Подп.	Дата
Разраб.		Анопко		
Пров.		Брацихевич		
Т.контр.		Брацихевич		
Н.контр.		Толчинский		
Утв.				

Днище

Лит. | Масса 0,2 | Масштаб 1:1

Лист | Листов 1

Лист 4 ГОСТ 19903-74
Ст 3 ГОСТ 14637-79

Госстрой СССР Союзводоканалпроект Харьковский Водоканалпроект

Формат А4

Н1-03.001

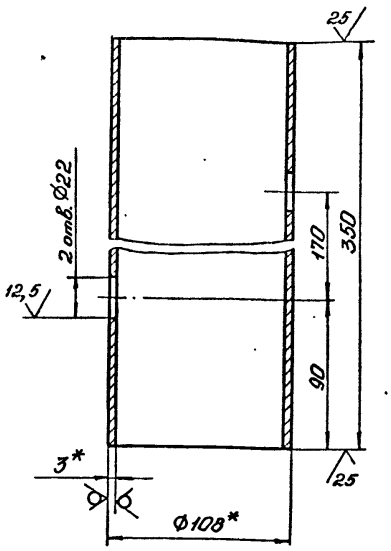

1. H14, h14, $\pm \frac{t_2}{2}$.
2. * Размеры для справок.

Изм.	Лист	№ докум.	Подп.	Дата
Разраб.		Анопко		
Пров.		Брацихевич		
Т.контр.		Брацихевич		
Н.контр.		Толчинский		
Утв.				

Корпус

Лит. | Масса 2,7 | Масштаб 1:2

Лист | Листов 1

Трубы 108×3 ГОСТ 10704-76
Ст 3 ГОСТ 10705-80

Госстрой СССР Союзводоканалпроект Харьковский Водоканалпроект

Формат А4

Н1-04.001

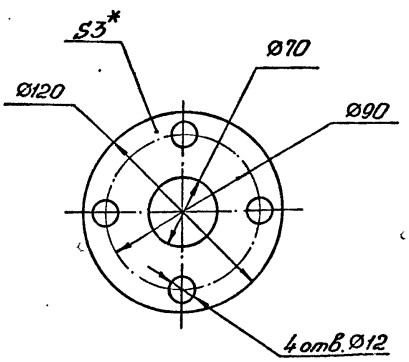

1. H14, h14, $\pm \frac{t_2}{2}$.
2. * Размер для справок.

Изм.	Лист	№ докум.	Подп.	Дата
Разраб.		Анопко		
Пров.		Брацихевич		
Т.контр.		Брацихевич		
Н.контр.		Толчинский		
Утв.				

Прокладка

Лит. | Масса 0,05 | Масштаб 1:2

Лист | Листов 1

Паронит ПОН 3 ГОСТ 481-80

Госстрой СССР Союзводоканалпроект Харьковский Водоканалпроект

Формат А4

Т-3019

Н1-04.200СБ

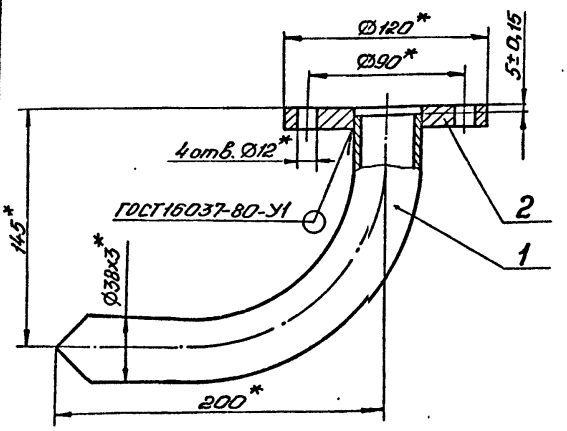

* Размеры для справок.

Изм.	Лист	№ докум.	Подп.	Дата
Разраб.		Анопко		
Пров.		Брацихевич		
Т.контр.		Брацихевич		
Н.контр.		Толчинский		
Утв.				

Отвод

Сборочный чертеж

Т-3019 (2)

Лит. | Масса 1,6 | Масштаб 1:2

Лист | Листов 1

Госстрой СССР Союзводоканалпроект Харьковский Водоканалпроект

Формат А4

Копировал:

Инв. № подл. | Подп. и дата | Взам. инв. № | Инв. № дубл. | Подп. и дата

Альбом 7

Типовой проект 902-1-1-142.88

Н1-04.100СБ

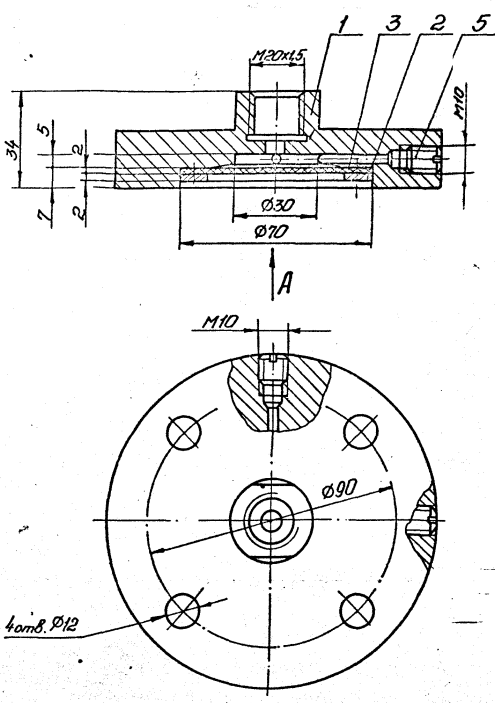

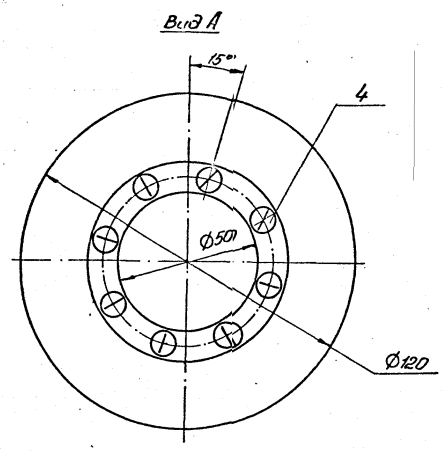

Размеры для справок.

Изм.	Лист	№ докум.	Подп.	Дата	Разделитель мембранный Сборочный чертеж	Лит.	Масса	Масштаб
Разраб.		Анопко					1,6	1:1
Пров.		Брацлавский				Лист	Листов 1	
Т.контр.		Брацлавский				Госстрой СССР Союзводоканалниипроект Харьковский Водоканалпроект		
Н.контр.		Толчинский						
Утв.								

Формат А3

Инв. № подл. | Подп. и дата | Взам. инв. № | Инв. № дубл. | Подп. и дата

Н1-04.101

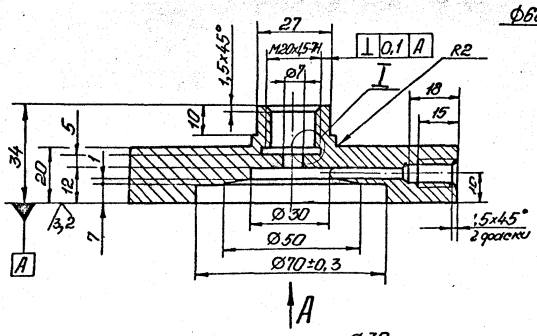

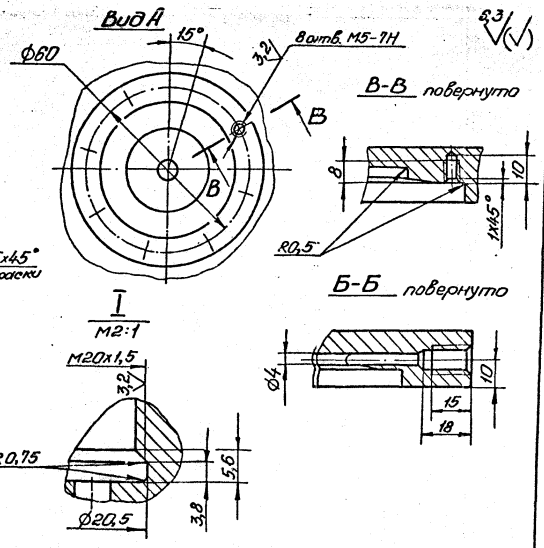

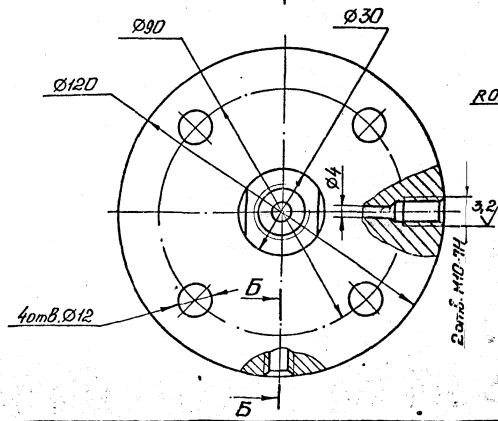

Неуказанные предельные отклонения размеров: $H14; h14; \pm\frac{t_2}{2}$.

Изм.	Лист	№ докум.	Подп.	Дата	Корпус	Лит.	Масса	Масштаб
Разраб.		Анопко					1,5	1:1
Пров.		Брацлавский				Лист	Листов 1	
Т.контр.		Брацлавский				Госстрой СССР Союзводоканалниипроект Харьковский Водоканалпроект		
Н.контр.		Толчинский			Ст 3 ГОСТ 3180-71			
Утв.								

Формат А3

Инв. № подл. | Подп. и дата | Взам. инв. № | Инв. № дубл. | Подп. и дата

Т-3019

Т-3019 (2)

Альбом 7

Типовой проект 902-1-142.88

Инв.№подл. | Подп. и дата | Взам.инв.№ | Инв.№дубл. | Подп. и дата

Н1-04.002

12,5

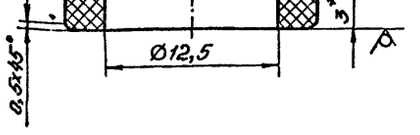

1. H14, h14, $\pm \frac{t_2}{2}$.
2. * Размер для справок.

Изм.	Лист	№ докум.	Подп.	Дата
Разраб.		Анопко		
Пров.		Брацлавский		
Т.контр.		Брацлавский		
Н.контр.		Толчинский		
Утв.				

Прокладка

Паронит ПОН-3 ГОСТ 481-80

Лит.	Масса	Масштаб
	0,001	4:1
Лист	Листов 1	

Госстрой СССР Союзводоканалниипроект Харьковский Водоканалпроект

Формат А4

Н1-04.003

12,5

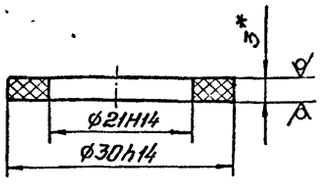

* Размер для справок.

Изм.	Лист	№ докум.	Подп.	Дата
Разраб.		Анопко		
Пров.		Брацлавский		
Т.контр.		Брацлавский		
Н.контр.		Толчинский		
Утв.				

Прокладка

Паронит ПОН-3 ГОСТ 481-80

Лит.	Масса	Масштаб
	0,001	2:1
Лист	Листов 1	

Госстрой СССР Союзводоканалниипроект Харьковский Водоканалпроект

Формат А4

Н1-04.004

6,3

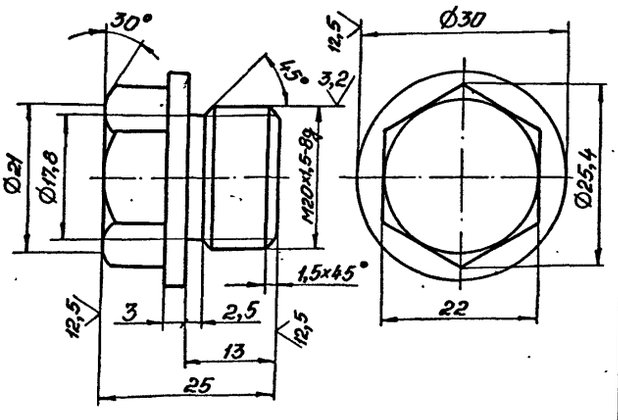

Неуказанные предельные отклонения размеров h14, $\pm \frac{t_2}{2}$.

Изм.	Лист	№ докум.	Подп.	Дата
Разраб.		Анопко		
Пров.		Брацлавский		
Т.контр.		Брацлавский		
Н.контр.		Толчинский		
Утв.				

Пробка

Ст 3 ГОСТ 380-71

Лит.	Масса	Масштаб
	0,07	2:1
Лист	Листов 1	

Госстрой СССР Союзводоканалниипроект Харьковский Водоканалпроект

Формат А4

Н1-04.102

12,5

А-А

М2:1

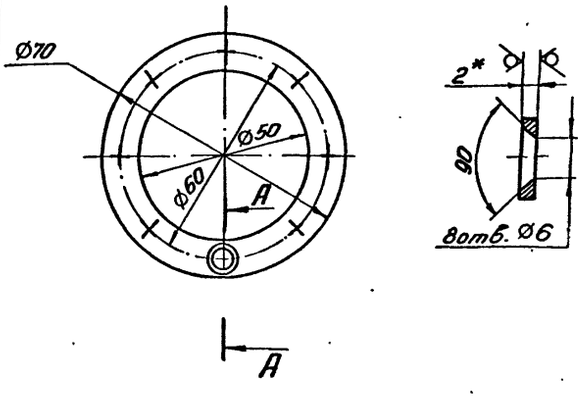

1. H14, h14, $\pm \frac{t_2}{2}$.
2. * Размер для справок.

Изм.	Лист	№ докум.	Подп.	Дата
Разраб.		Анопко		
Пров.		Брацлавский		
Т.контр.		Брацлавский		
Н.контр.		Толчинский		
Утв.				

Кольцо

Лист 2 ГОСТ 19903-74
Ст 3 ГОСТ 16523-70

Лит.	Масса	Масштаб
	0,03	1:1
Лист	Листов 1	

Госстрой СССР Союзводоканалниипроект Харьковский Водоканалпроект

Формат А4

Копировал: Газовская

-7-

Т-3019 (7)

Альбом 7

Типовой проект 902-1-142.86

Н1-04.103

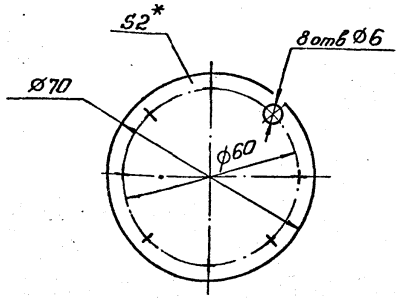

1. H14, h14, ± t2/2.
2. * Размер для справок.

Изм.	Лист	№ докум.	Подп.	Дата
Разраб.		Анопко		
Пров.		Брацлавский		
Т.контр.		Брацлавский		
Н.контр.		Толчинский		
Утв.				

Н1-04.103

Мембрана

Лит.	Масса	Масштаб
	0,01	1:1

Лист | Листов 1

Пластина I, лист, ПМБ-М-2-4.8 ГОСТ 7338-77

Госстрой СССР Союзводоканалпроект Харьковский Водоканалпроект

Формат А4

Н1-04.201

25 √(√)

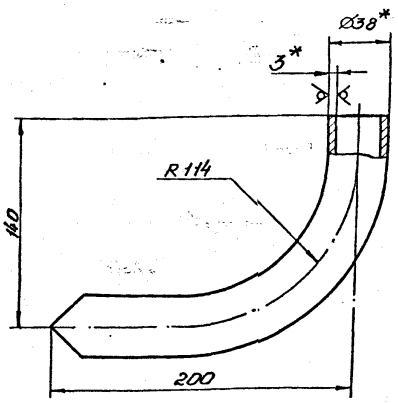

1. ± t2/2.
2. * Размеры для справок.
3. Развернутая длина 291 мм.

Изм.	Лист	№ докум.	Подп.	Дата
Разраб.		Анопко		
Пров.		Брацлавский		
Т.контр.		Брацлавский		
Н.контр.		Толчинский		
Утв.				

Н1-04.201

Труба

Лит.	Масса	Масштаб
	0,7	1:2

Лист | Листов 1

Труба 38×3 ГОСТ 10704-76 / Ст 3 ГОСТ 10705-80

Госстрой СССР Союзводоканалпроект Харьковский Водоканалпроект

Формат А4

Н1-06.000СБ

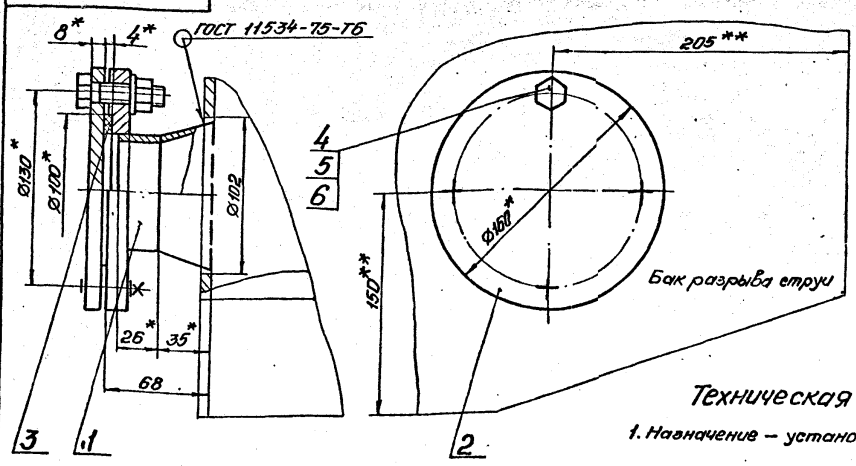

Техническая характеристика.

1. Назначение – установка датчика уровня ДПЭ.

Технические требования.

1. Бак разрыва струи см. серия 7.902-4.
2. ** Патрубок поз. 1 вварить взамен штуцера М27×1,5.
3. H14, ±t2/2.
4. * Размеры для справок.

Изм.	Лист	№ докум.	Подп.	Дата
Разраб.		Брацлавский		
Пров.		Ясинов		
Т.контр.		Брацлавский		
Н.контр.		Толчинский		
Утв.				

Н1-06.000СБ -8-

Установка патрубка
Сборочный чертеж

Лит.	Масса	Масштаб
	3,3	1:2

Лист | Листов 1

Госстрой СССР Союзводоканалпроект Харьковский Водоканалпроект

Формат А3

Инв. № подл. | Подп. и дата | Взам. инв. № | Инв. № дубл. | Подп. и дата

Т-3019

Копировал: Годовская

Т-3049 (7)

Альбом 7

Типовой проект 902-1-142.88

Формат	Зона	Поз.	Обозначение	Наименование	Кол.	Примечание
				Документация		
А4			Н1-06.100 СБ	Сборочный чертеж		
				Сборочные единицы		
А4		1	Н1-06.110	Патрубок	1	
				Стандартные изделия		
		2		Фланец 3-65-2,5-В Ст3сп2 ГОСТ 12820-80	1	

Инв.№ подл. | Подп. и дата | Взам.инв.№ | Инв.№ дубл. | Подп. и дата

Изм.	Лист	№ докум.	Подп.	Дата
Разраб.		Анопко		
Пров.		Брацлавский		
Рук. гр.		Брацлавский		
Н. контр.		Ткачинский		
Утв.				

Н1-06.100

Патрубок

Лит.	Лист	Листов
		1

Госстрой СССР Союзводоканалпроект Харьковский Водоканалпроект

Формат А4

Формат	Зона	Поз.	Обозначение	Наименование	Кол.	Примечание
				Документация		
А3			Н1-06.000 СБ	Сборочный чертеж		
				Сборочные единицы		
А4		1	Н1-06.100	Патрубок		
				Детали		
А4		2	Н1-06.001	Заглушка	1	
А4		3	Н1-06.002	Прокладка	1	
				Стандартные изделия		
		4		Болт М12х50.56 ГОСТ 7798-70	4	
		5		Гайка М12.5 ГОСТ 5915-70	4	
		6		Шайба 12 ГОСТ 11371-78	4	

Инв.№ подл. | Подп. и дата | Взам.инв.№ | Инв.№ дубл. | Подп. и дата

Изм.	Лист	№ докум.	Подп.	Дата
Разраб.		Анопко		
Пров.		Брацлавский		
Рук. гр.		Брацлавский		
Н. контр.		Ткачинский		
Утв.		Чмелев		

Н1-06.000

Установка патрубка

Лит.	Лист	Листов
		1

Госстрой СССР Союзводоканалпроект Харьковский Водоканалпроект

Формат А4

Формат	Зона	Поз.	Обозначение	Наименование	Кол.	Примечание
				Документация		
А4			Н1-06.110 СБ	Сборочный чертеж		
				Детали		
А4		1	Н1-06.111	Конус	1	
В1		2	Н1-06.112	Труба		
				Труба 76х3,5 ГОСТ 10704-76 Ст.3 ГОСТ 10705-80		
				L = 26 h14	1	0,16кг

Инв.№ подл. | Подп. и дата | Взам.инв.№ | Инв.№ дубл. | Подп. и дата

Изм.	Лист	№ докум.	Подп.	Дата
Разраб.		Анопко		
Пров.		Брацлавский		
Рук. гр.		Брацлавский		
Н. контр.		Ткачинский		
Утв.				

Н1-06.110

Патрубок

Лит.	Лист	Листов
		1

Госстрой СССР Союзводоканалпроект Харьковский Водоканалпроект

Формат А4

Т-3019

200.90-Н1

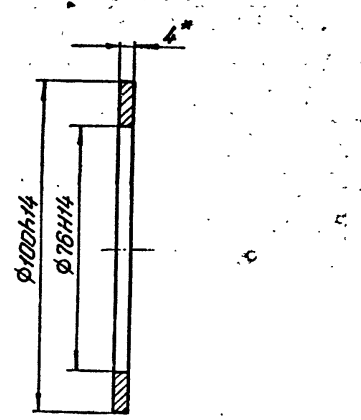

* Размер для справок.

Инв.№ подл. | Подп. и дата | Взам.инв.№ | Инв.№ дубл. | Подп. и дата

Изм.	Лист	№ докум.	Подп.	Дата
Разраб.		Анопко		
Пров.		Брацлавский		
Т. контр.		Брацлавский		
Н. контр.		Ткачинский		
Утв.				

Н1-06.002 -9-

Прокладка

Лит.	Масса	Масштаб
	0,02	1:1
Лист	Листов 1	

Пластина I, лист ТМКЩ-С-4 ГОСТ 7338-77

Госстрой СССР Союзводоканалпроект Харьковский Водоканалпроект

Копировал: Гайдамак

Формат А4

Т-3019 (2)

Альбом 7

Типовой проект 902-1-142.88

Н1-06.111

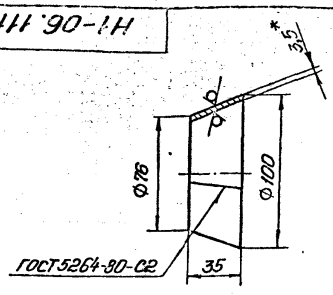

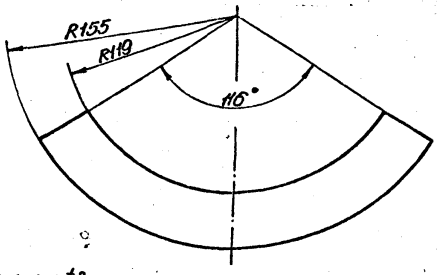

1. $h14, \pm\frac{t2}{2}$.
2. * Размер для справок.

Изм.	Лист	№ докум.	Подп.	Дата	
Разраб.		Аноліко			
Пров.		Бакшаєвич			
Т.контр.		Бакшаєвич			
Н.контр.		Танцинский			
Утв.					

Конус

Лит.	Масса	Масштаб
	0,28	1:2
Лист	Листов 1	

Госстрой СССР Союзводоканалпроект Харьковский Водоканалпроект

Лист 3,5 ГОСТ 19903-74
Ст 3 ГОСТ 16523-70

Формат А4

Н1-06.001

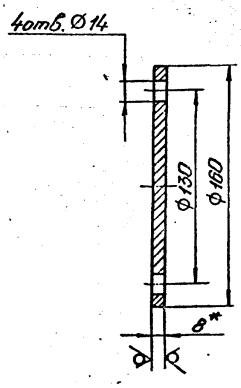

1. $H14, h14, \pm\frac{t2}{2}$.
2. * Размер для справок.

Изм.	Лист	№ докум.	Подп.	Дата	
Разраб.		Аноліко			
Пров.		Бакшаєвич			
Т.контр.		Бакшаєвич			
Н.контр.		Танцинский			
Утв.					

Заглушка

Лит.	Масса	Масштаб
	1,26	1:2
Лист	Листов 1	

Госстрой СССР Союзводоканалпроект Харьковский Водоканалпроект

Лист 8 ГОСТ 19903-74
Ст 3 ГОСТ 14637-79

Формат А4

Н1-06.100СБ

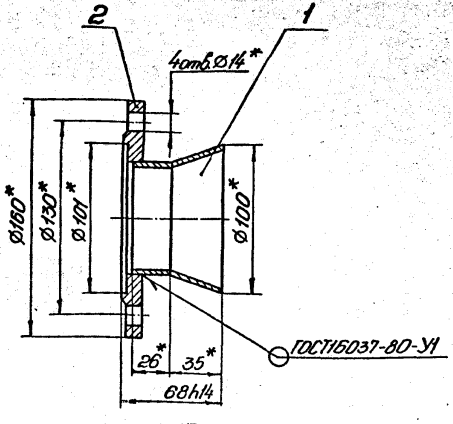

*. Размеры для справок.

Изм.	Лист	№ докум.	Подп.	Дата	
Разраб.		Аноліко			
Пров.		Бакшаєвич			
Т.контр.		Бакшаєвич			
Н.контр.		Танцинский			
Утв.					

Патрубок
Сборочный чертеж

Лит.	Масса	Масштаб
	1,86	1:2
Лист	Листов 1	

Госстрой СССР Союзводоканалпроект Харьковский Водоканалпроект

Формат А4

Н1-06.110СБ

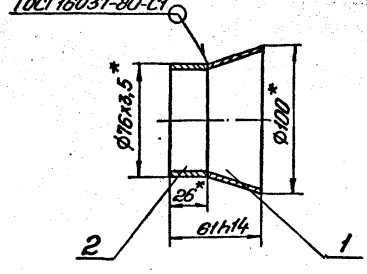

*. Размеры для справок.

Изм.	Лист	№ докум.	Подп.	Дата	
Разраб.		Аноліко			
Пров.		Бакшаєвич			
Т.контр.		Бакшаєвич			
Н.контр.		Танцинский			
Утв.					

Патрубок
Сборочный чертеж

Лит.	Масса	Масштаб
	0,45	1:2
Лист	Листов 1	

Госстрой СССР Союзводоканалпроект Харьковский Водоканалпроект

Формат А4

Т-3019 (4)

Альбом 7

Типовой проект 902-1-142.88

Формат	Зона	Поз.	Обозначение	Наименование	Кол.	Примечание
				Документация		
А3			Н1-08.000СБ	Сборочный чертеж		
				Сборочные единицы		
А4		1	Н1-04.100	Разделитель мембранный	1	
А4		2	Н1-08.100	Патрубок	1	
				Детали		
А4		3	Н1-04.001	Прокладка	1	
А4		4	Н1-04.002	Прокладка	1	
А4		5	Н1-04.003	Прокладка	1	
А4		6	Н1-04.004	Пробка	1	
				Стандартные изделия		
		7		Шпилька М10-6g×50.58 ГОСТ 22042-76	4	
		8		Гайка М10.5 ГОСТ 5915-70	4	
		9		Шайба 10.65Г ГОСТ 6402-70	4	

Н1-08.000

Устройство отборное разрежения

Изм.	Лист	№ докум.	Подп.	Дата
Разраб.		Анопко		
Пров.		Брацлавский		
Рук. гр.		Брацлавский		
Н. контр.		Толчинский		
Утв.		Чмелев		

Лит. | Лист | Листов 1

Гострой СССР Союзводоканалпроект Харьковский Водоканалпроект

Формат А4

Инв. № подл. | Подп. и дата | Взам. инв. № | Инв. № дубл. | Подп. и дата

Н1-04.202

12,5 (√)

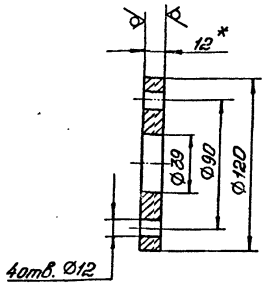

1. H14, h14, $\pm\frac{t_2}{2}$.
2. *Размер для справок.

Н1-04.202

Фланец

Изм.	Лист	№ докум.	Подп.	Дата
Разраб.		Анопко		
Пров.		Брацлавский		
Т. контр.		Брацлавский		
Н. контр.		Толчинский		
Утв.				

Лист 12 ГОСТ 19903-74 Ст.3 ГОСТ 14637-79

Лит. | Масса 0,8 | Масштаб 1:2

Лист | Листов 1

Гострой СССР Союзводоканалпроект Харьковский Водоканалпроект

Формат А4

Инв. № подл. | Подп. и дата | Взам. инв. № | Инв. № дубл. | Подп. и дата

Н1-08.000СБ

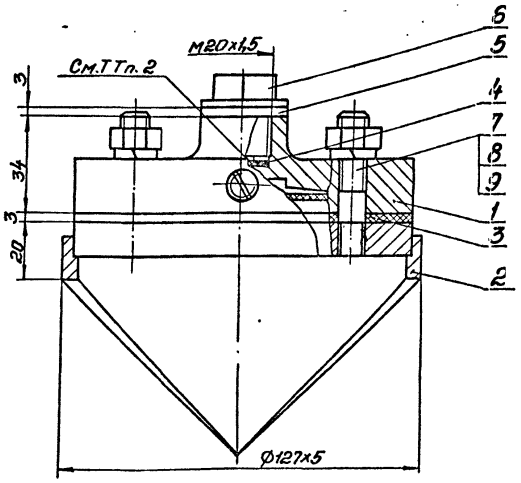

Техническая характеристика.

1. Назначение – установка манометра на всасывающем трубопроводе.
2. Среда – сточные воды
3. Давление – МПа, 0,6.
4. Температура воды – °С, +10...+30
5. Рабочий агент – масло: индустриальное приборное МПВ гидравлическое

Технические требования.

1. Взамен пробки поз.6 установить импульсную трубку (см. альбом 6).
2. Внутреннюю полость разделителя (поз.1), импульсную трубку и манометр (см. альбом 6) заполнить маслом. Наличие воздушных пузырьков не допускается.
3. Размеры для справок.

Н1-08.000 СБ -11-

Устройство отборное разрежения. Сборочный чертеж

Изм.	Лист	№ докум.	Подп.	Дата
Разраб.		Брацлавский		
Пров.		Яковлев		
Т. контр.		Брацлавский		
Н. контр.		Толчинский		
Утв.		Чмелев		

Лит. | Масса 3,3 | Масштаб 1:1

Лист | Листов 1

Гострой СССР Союзводоканалпроект Харьковский Водоканалпроект

Формат А3

Копировал: Головина

Инв. № подл. | Подп. и дата | Взам. инв. № | Инв. № дубл. | Подп. и дата

Т-3019

Т-3019 (4)

Альбом 7

Типовой проект 902-1-142.88

Н1-08.100СБ

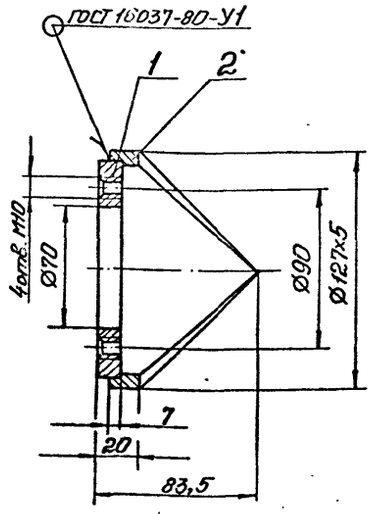

Размеры для справок.

Изм.	Лист	№ докум.	Подп.	Дата
Разраб.		Анопко		
Пров.		Браславский		
Т.контр.		Браславский		
Н.контр.		Толчинский		
Утв.				

Н1-08.100СБ

Патрубок

Сборочный чертеж

Лит.	Масса	Масштаб
	1,4	1:2

Лист | Листов 1

Госстрой СССР Союзводоканалниипроект Харьковский Водоканалпроект

Формат А4

Н1-08.101

12,5 (√)

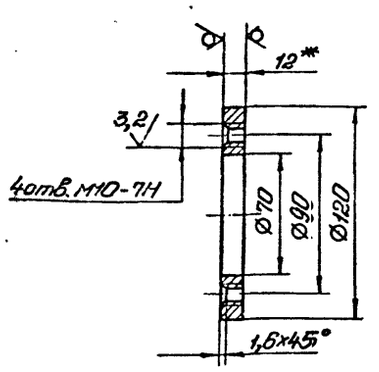

1. Неуказанные предельные отклонения размеров Н14, h14, $\pm\frac{t_2}{2}$.
2. * Размер для справок.

Изм.	Лист	№ докум.	Подп.	Дата
Разраб.		Анопко		
Пров.		Браславский		
Т.контр.		Браславский		
Н.контр.		Толчинский		
Утв.				

Н1-08.101

Фланец

Лит.	Масса	Масштаб
	0,7	1:2

Лист | Листов 1

Лист 12 ГОСТ 19903-74 / Ст3 ГОСТ 14637-79

Госстрой СССР Союзводоканалниипроект Харьковский Водоканалпроект

Формат А4

Н1-08.102

12,5 (√)

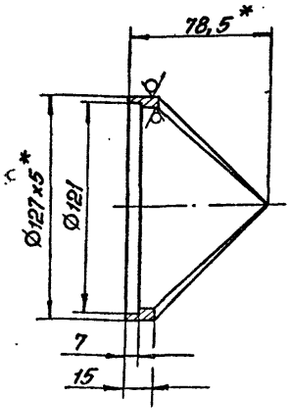

1. Н14, h14, $\pm\frac{t_2}{2}$.
2. * Размеры для справок.

Изм.	Лист	№ докум.	Подп.	Дата
Разраб.		Анопко		
Пров.		Браславский		
Т.контр.		Браславский		
Н.контр.		Толчинский		
Утв.				

Н1-08.102

Корпус

Лит.	Масса	Масштаб
	0,7	1:2

Лист | Листов 1

Труба 127×5 ГОСТ 8732-78 / В10 ГОСТ 8731-74

Госстрой СССР Союзводоканалниипроект Харьковский Водоканалпроект

Формат А4

Формат	Зона	Поз.	Обозначение	Наименование	Кол.	Примечание
				Документация		
А4			Н1-08.100СБ	Сборочный чертеж		
				Детали		
А4		1	Н1-08.101	Фланец	1	
А4		2	Н1-08.102	Корпус	1	

Изм.	Лист	№ докум.	Подп.	Дата
Разраб.		Анопко		
Пров.		Браславский		
Рук.гр.		Браславский		
Н.контр.		Толчинский		
Утв.				

Н1-08.100

Патрубок

Лит.	Лист	Листов
		1

Госстрой СССР Союзводоканалниипроект Харьковский Водоканалпроект

Формат А4

Т-3019

Т-3019 (7)

Альбом 7

Типовой проект 902-1-142.88

Формат	Зона	Поз.	Обозначение	Наименование	Кол.	Примечание
				Документация		
А2			Н2-01.100СБ	Сборочный чертеж		
				Детали		
А4		1	Н2-01.101	Ребро	2	
А4		2	Н2-01.102	Пластина	1	
А4		3	Н2-01.103	Ребро	2	
А4		4	Н2-01.104	Обод	1	
А4		5	Н2-01.105	Ребро	2	
А4		6	Н2-01.106	Пластина	1	
А4		7	Н2-01.107	Ребро	2	
А4		8	Н2-01.108	Лоток	1	
А4		9	Н2-01.109	Ребро	1	
Б4		10	Н2-01.111	Стойка		
				Швеллер 160×50×4 ГОСТ 8278-83 / Ст.3 ГОСТ 11474-76		
				L=890 h14	2	6,8 кг
Б4		11	Н2-01.112	Лист		
				Лист 6 ГОСТ 19903-74 / Ст.3 ГОСТ 14637-79		
				400 h14 × 400 h14	1	7,5 кг
Б4		12	Н2-01.113	Полоса		
				Лист 3 ГОСТ 19903-74 / Ст.3 ГОСТ 16523-70		
				266 h14 × 30 h14	1	0,2 кг

Н2-01.100

Корыто левое

Разраб. Анопко; Пров. Брацлавский; Рук. гр. Брацлавский; Н.контр. Толчинский; Утв.

Лит. | Лист 1 | Листов 2

Госстрой СССР Союзводоканалниипроект Харьковский водоканалпроект

Формат А4

Формат	Зона	Поз.	Обозначение	Наименование	Кол.	Примечание
				Документация		
*)			Н2-01.000СБ	Сборочный чертеж		*)А2А3
				Сборочные единицы		
А4		1	Н2-01.100	Корыто левое	1	
А4		2	Н2-01.200	Корыто правое	1	
А4		3	Н2-01.300	Укрытие	1	
А4		4	Н2-01.400	Склиз	2	
				Детали		
А4		6	Н2-01.001	Ось	2	
А4		7	Н2-01.002	Прокладка	1	
				Стандартные изделия		
		9		Болт М12×30.58.09 ГОСТ 7798-70	4	
		10		Гайка М12.5.09 ГОСТ 5915-70	4	
		11		Шайба 10.09 ГОСТ 11371-78	4	
		12		Шайба 12.09 ГОСТ 11371-78	4	
		13		Шплинт 2,5×14,09 ГОСТ 397-79	4	

Н2-01.000

Лоток загрузочный

Разраб. Брацлавский; Пров. Ясинов; Н.контр. Толчинский; Утв.

Лит. | Лист | Листов 1

Госстрой СССР Союзводоканалниипроект Харьковский водоканалпроект

Формат А4

Формат	Зона	Поз.	Обозначение	Наименование	Кол.	Примечание
				Документация		
А2			Н2-01.200СБ	Сборочный чертеж		
				Детали		
А4		1	Н2-01.101	Ребро	2	
А4		2	Н2-01.102	Пластина	1	
А4		3	Н2-01.103	Ребро	2	
А4		4	Н2-01.104	Обод	1	
А4		5	Н2-01.105	Ребро	2	
А4		6	Н2-01.106	Пластина	1	
А4		7	Н2-01.107	Ребро	2	
А4		8	Н2-01.201	Лоток	1	
А4		9	Н2-01.202	Ребро	1	
Б4		10	Н2-01.203	Стойка		
				Швеллер 160×50×4 ГОСТ 8278-83 / Ст.3 ГОСТ 11474-76		
				L=890 h14	2	6,8 кг
Б4		11	Н2-01.204	Лист		
				Лист 6 ГОСТ 19903-74 / Ст.3 ГОСТ 14637-79		
				400 h14 × 400 h14	1	7,5 кг
Б4		12	Н2-01.205	Полоса		
				Лист 3 ГОСТ 19903-74 / Ст.3 ГОСТ 16523-70		
				266 h14 × 30 h14	1	0,2 кг

Т-3019

Н2-01.200

Корыто правое

Разраб. Анопко; Пров. Брацлавский; Рук. гр. Брацлавский; Н.контр. Толчинский; Утв.

Лит. | Лист 1 | Листов 2

Госстрой СССР Союзводоканалниипроект Харьковский водоканалпроект

Формат А4

Формат	Зона	Поз.	Обозначение	Наименование	Кол.	Примечание
Б4		13	Н2-01.206	Полоса		
				Лист 3 ГОСТ 19903-74 / Ст3 ГОСТ 16523-70		
				745 h14 × 30 h14	1	0,5 кг
Б4		14	Н2-01.207	Упор		
				Труба 10×2 ГОСТ 3262-75		
				L=650 h14	1	0,5 кг

-13-

Н2-01.200

Лист 2

Копир. Годовская

Т-3019 (Т)

Формат А4

Альбом 7

Типовой проект 902-1-142.88

Формат	Зона	Поз.	Обозначение	Наименование	Кол.	Примечание
				Документация		
А4			Н2-01.400 СБ	Сборочный чертеж		
				Детали		
А4	1		Н2-01.401	Лоток	1	
А4	2		Н2-01.402	Ребро	2	

Инв. № подл. | Подп. и дата | Взам. инв. № | Инв. № дубл. | Подп. и дата

Изм.	Лист	№ докум.	Подп.	Дата
Разраб.		Анопко		
Пров.		Брацлавский		
Рук. гр.		Брацлавский		
Н. контр.		Толчинский		
Утв.				

Н2-01.400

Склиз

Лит.	Лист	Листов
		1

Госстрой СССР Союзводоканалниипроект Харьковский Водоканалпроект

Формат А4

Формат	Зона	Поз.	Обозначение	Наименование	Кол.	Примечание
13	Б4		Н2-01.114	Полоса		
				Лист 3 ГОСТ 19903-74		
				Стл. 3 ГОСТ 16523-70		
				7916 h14 х 30 h14	1	0,56 кг
14	Б4		Н2-01.115	Упор		
				Труба 110х2 ГОСТ 3262-75		
				L = 650 h14	1	0,5 кг

Инв. № подл. | Подп. и дата | Взам. инв. № | Инв. № дубл. | Подп. и дата

Изм.	Лист	№ докум.	Подп.	Дата

Н2-01.100

Лист 2

Формат А4

Формат	Зона	Поз.	Обозначение	Наименование	Кол.	Примечание
				Документация		
А3			Н2-01.300 СБ	Сборочный чертеж		
				Детали		
А4	1		Н2-01.301	Кожух	1	
А4	2		Н2-01.302	Фланец	1	
А4	3		Н2-01.303	Пластина	2	
А4	4		Н2-01.304	Фланец	1	
А4	5		Н1-01.305	Труба	1	
Б4	6		Н1-01.306	Труба		
				Труба 38×2 ГОСТ 10704-76 / Ст.3 ГОСТ 10705-80		
				L = 100 h14	1	0,2 кг

Инв. № подл. | Подп. и дата | Взам. инв. № | Инв. № дубл. | Подп. и дата

Изм.	Лист	№ докум.	Подп.	Дата
Разраб.		Анопко		
Пров.		Брацлавский		
Рук. гр.		Брацлавский		
Н. контр.		Толчинский		
Утв.				

Т-30/19

Н2-01.300

Укрытие

Лит.	Лист	Листов
		1

Госстрой СССР Союзводоканалниипроект Харьковский Водоканалпроект

Формат А4

Н2-01.303

√ (√)

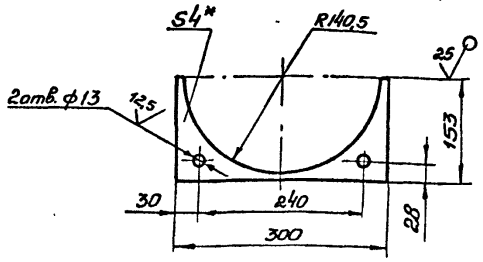

1. H14, h14, $\pm \frac{t_2}{2}$.
2*. Размер для справок.

Инв. № подл. | Подп. и дата | Взам. инв. № | Инв. № дубл. | Подп. и дата

Изм.	Лист	№ докум.	Подп.	Дата
Разраб.		Анопко		
Пров.		Брацлавский		
Т. контр.		Брацлавский		
Н. контр.		Толчинский		
Утв.				

Н2-01.303 -14-

Пластина

Лит.	Масса	Масштаб
	0,5	1:5

Лист	Листов 1

Лист 4 ГОСТ 19903-74 / Ст.3 ГОСТ 16523-70

Госстрой СССР Союзводоканалниипроект Харьковский Водоканалпроект

Калир. Годовская

Т-30/19 (4)

Формат А4

Н2-01.000СБ

Альбом 7

Типовой проект 902-1-142.88

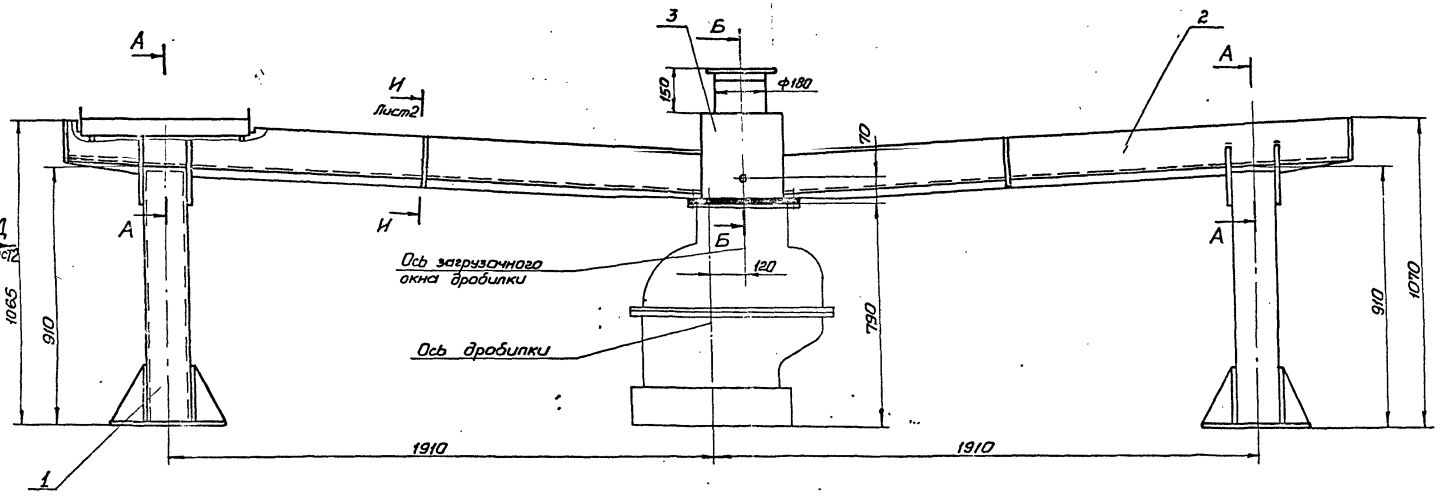

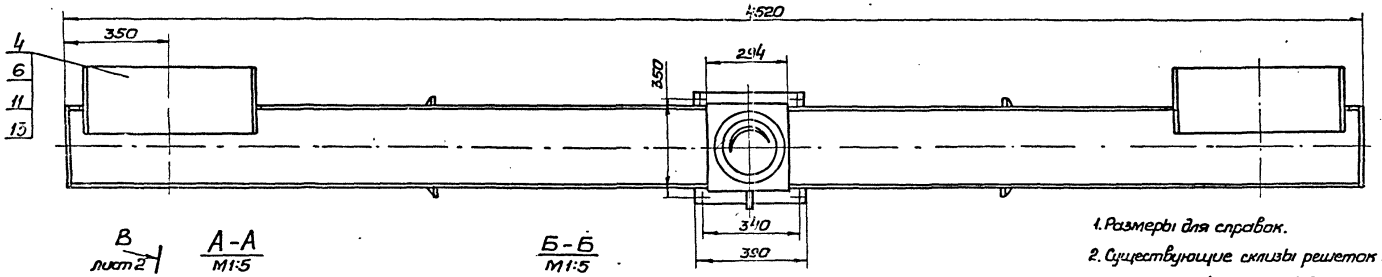

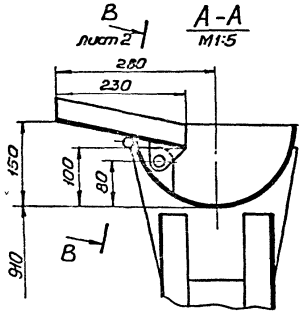

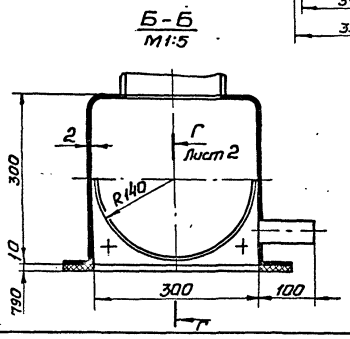

1. Размеры для справок.

2. Существующие склизы решеток РМУ-1Б (см. технологическую часть проекта) демонтировать.

3. Конструкцию очистить, обезжирить, опескоструить и покрыть эпоксидной шпатлевкой ЭП-0010 ГОСТ 10277-76 в 4 слоя.

					Н2-01.000СБ			-15-
Изм.	Лист	№ докум.	Подп.	Дата	Лоток загрузочный	Лит.	Масса	Масштаб
Разраб.		Браулавский			Сборочный чертеж		104	1:10
Пров.		Ясинов				Лист	Листов 2	
Т. контр.		Браулавский						
Н. контр.		Толчинский			Т-3019 (31)	Госстрой СССР Союзводоканалпроект Харьковский водоканалпроект		
Утв.								

Копир. Гадовская

Формат А2

Инв. № подл. Т-3019 | Подп. и дата | Взам. инв. № | Инв. № дубл. | Подп. и дата

Альбом 7

Типовой проект 902-1-142.88

Н2-01.001

6,3 √ (√)

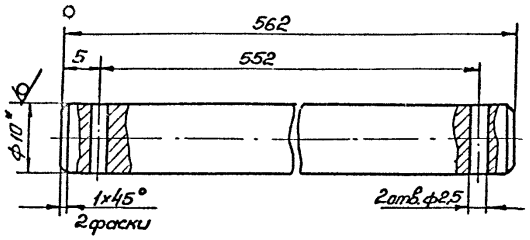

1. Н14, ± $\frac{t_2}{2}$.
2.* Размер для справок.

Изм.	Лист	№ докум.	Подп.	Дата	Н2-01.001	Лит.	Масса	Масштаб
Разраб.		Анопко			Ось		0,35	2:1
Провер.		Броцлавский				Лист	Листов 1	
Т. контр.		Броцлавский			Круг 10-В-ГОСТ 2590-71 / Ст. 3-II-ГОСТ 535-79	Госстрой СССР Союзводоканалниипроект Харьковский Водоканалпроект		
Н. контр.		Толчинский						
Утв.								

Формат А4

Н2-01.002

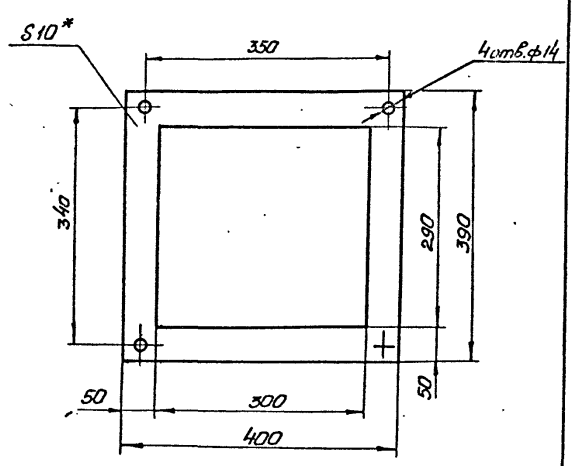

1. Н14, ± $\frac{t_2}{2}$.
2.* Размер для справок.

Изм.	Лист	№ докум.	Подп.	Дата	Н2-01.002	Лит	Масса	Масштаб
Разраб.		Анопко			Прокладка		0,77	1:5
Пров.		Броцлавский				Лист	Листов 1	
Т. контр.		Броцлавский			Пластина I, лист ТМ1КЩ-С-10 ГОСТ 7338-77	Госстрой СССР Союзводоканалниипроект Харьковский Водоканалпроект		
Н. контр.		Толчинский						
Утв.								

Формат А4

Н2-01.000СБ

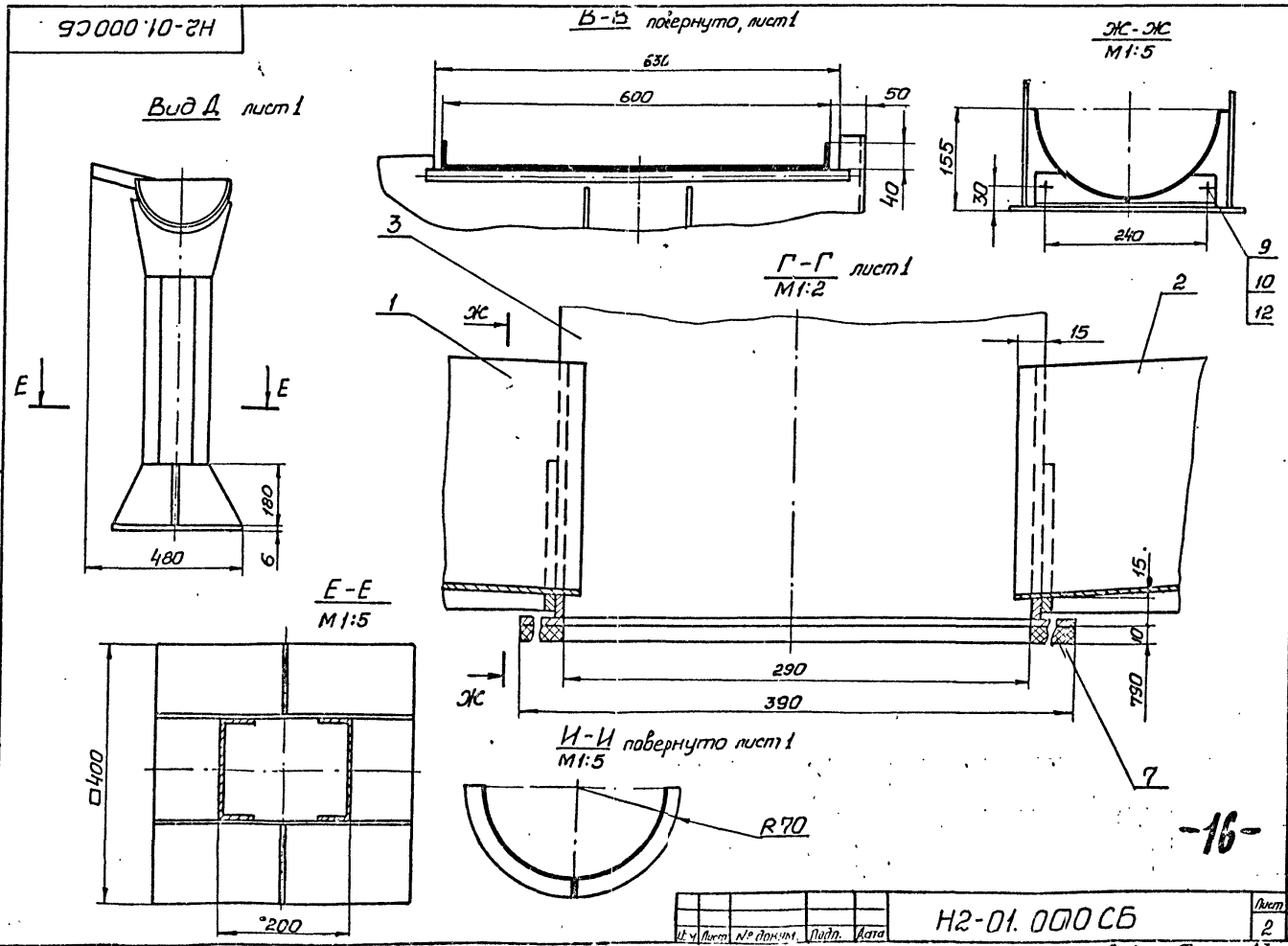

-16-

Изм.	Лист	№ докум.	Подп.	Дата	Н2-01.000СБ	Лист 2

Копир. Годовская

Формат А3

Т-3019

Инв. № подл. | Подп. и дата | Взам. инв. № | Инв. № дубл. | Подп. и дата

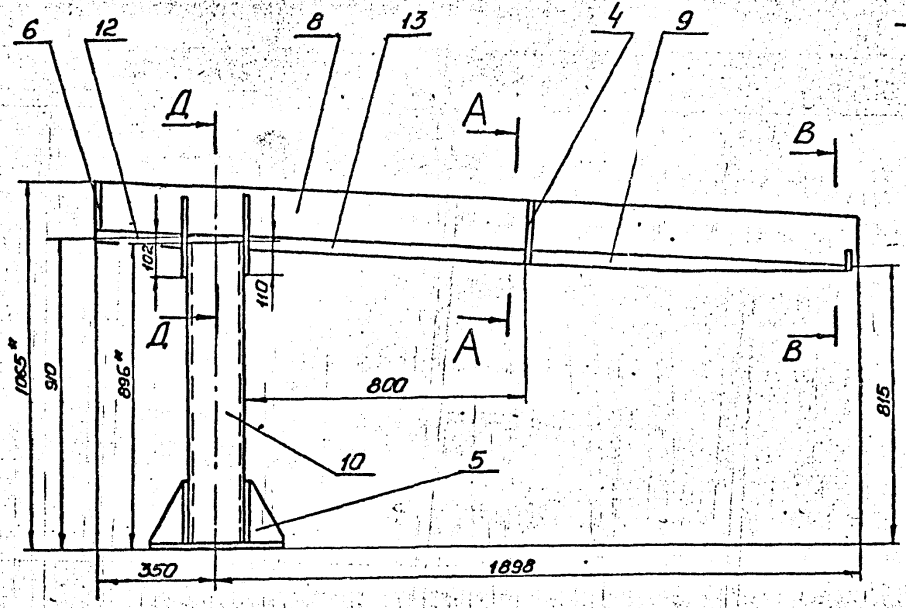

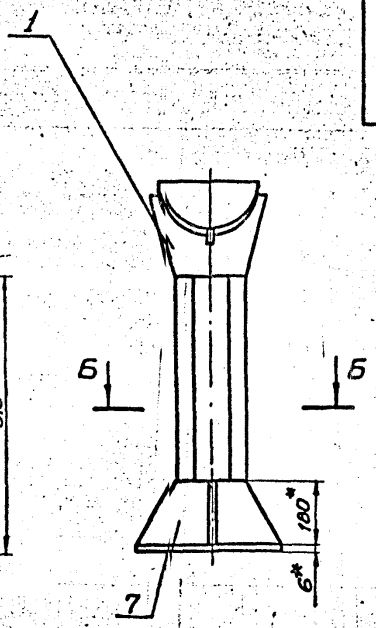

А–А повернуто
М1:5

Б-Б
М1:5

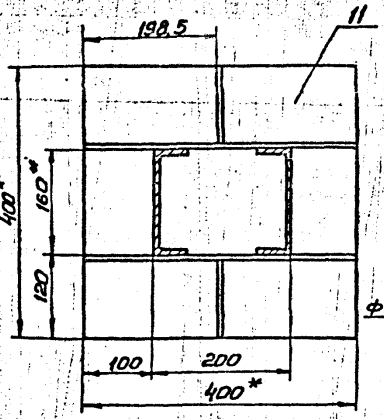

I
М1:1

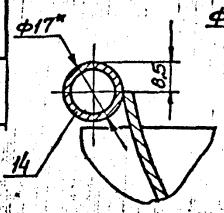

Д-Д
М1:5

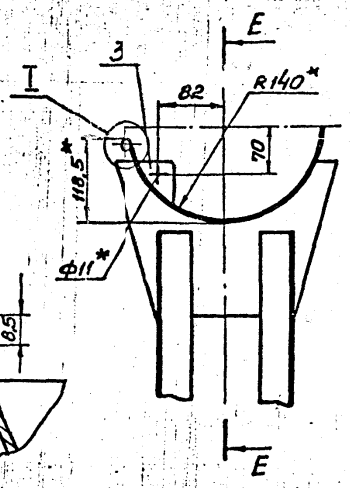

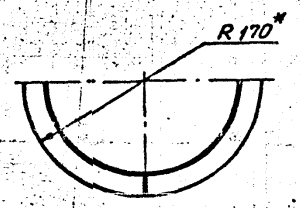

В–В повернуто
М1:5

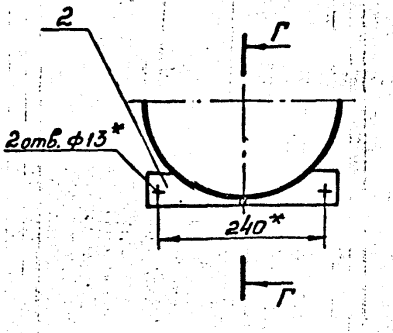

Е-Е

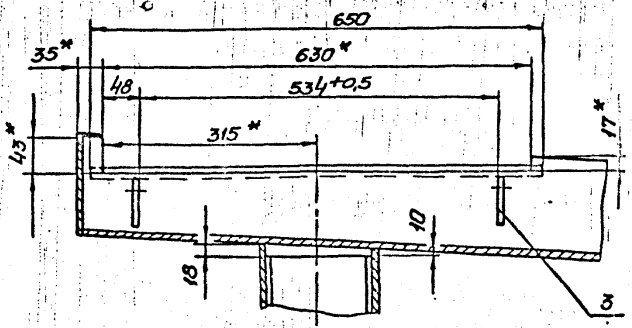

Г-Г
М1:2

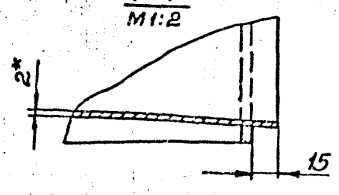

1. Конструкция сварная. Сварку производить по линии примыкания деталей, в соответствии со стандартом на сварку и технологией, применяемой заводом изготовителем.
2. $\pm\frac{t_2}{2}$.
3. * Размеры для справок.
4. Шероховатость обрабатываемых поверхностей деталей Б4 $\sqrt{25}$.

						Н2-01.100СБ	-17-
Изм.	Лист	№ докум.	Подп.	Дата			
Разраб.		Ананко			Корыто левое Сборочный чертеж	Лит.	Масса	Масштаб
Пров.		Брославский					460	1:10
Т.контр.		Брославский				Лист	Листов 1	
Н.контр.		Толчинский				Госстрой СССР Союзводоканалпроект Водоканалпроект		
Утв.								

Копир. Гадовская

Формат А3

Инв.№ подл. | Подп. и дата | Взам. инв.№ | Инв.№ дубл. | Подп. и дата

Типовой проект 902-1-142.88

Т-3019

Т-3019 (17)

Альбом 7

Типовой проект 902-1-142.88

Инв.№ подл. | Подп. и дата | Взам.инв.№ | Инв.№ дубл. | Подп. и дата

Н2-01.101

√ (√)

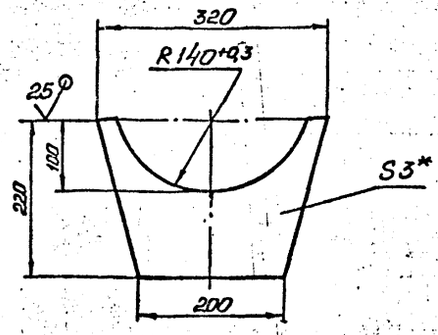

1. $\pm \frac{t_2}{2}$.
2* Размер для справок

Изм.	Лист	№ докум.	Подп.	Дата
Разраб.		Анопко		
Пров.		Брацлавский		
Т.контр.		Брацлавский		
Н.контр.		Толчинский		
Утв.				

Ребро

Лит.	Масса	Масштаб
	1,0	1:5

Лист | Листов 1

Госстрой СССР Союзводоканалпроект Харьковский Водоканалпроект

Лист 3 ГОСТ 19903-74
Ст. 3 ГОСТ 16523-70

Формат А4

Н2-01.102

√ (√)

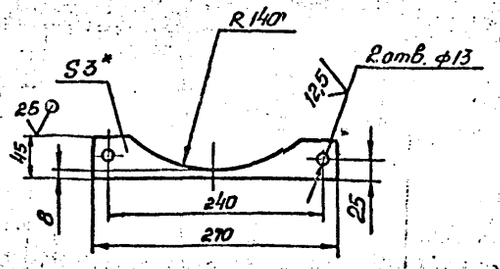

1. $H14, \pm \frac{t_2}{2}$.
2* Размер для справок.

Изм.	Лист	№ докум.	Подп.	Дата
Разраб.		Анопко		
Пров.		Брацлавский		
Т.контр.		Брацлавский		
Н.контр.		Толчинский		
Утв.				

Пластина

Лит.	Масса	Масштаб
	0,16	1:4

Лист | Листов 1

Госстрой СССР Союзводоканалпроект Харьковский Водоканалпроект

Лист 3 ГОСТ 19903-74
Ст. 3 ГОСТ 14637-79

Формат А4

Н2-01.103

√ (√)

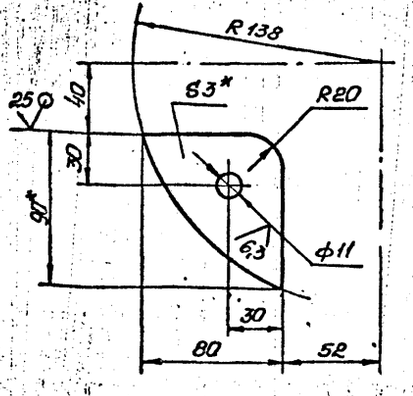

1. $H14, \pm \frac{t_2}{2}$.
2* Размеры для справок.

Изм.	Лист	№ докум.	Подп.	Дата
Разраб.		Анопко		
Провер.		Брацлавский		
Т.контр.		Брацлавский		
Н.контр.		Толчинский		
Утв.				

Ребро

Лит.	Масса	Масштаб
	0,11	1:2

Лист | Листов 1

Госстрой СССР Союзводоканалпроект Харьковский Водоканалпроект

Лист 3 ГОСТ 19903-74
Ст. 3 ГОСТ 16523-70

Формат А4

Т-3019

Н2-01.104

√ (√)

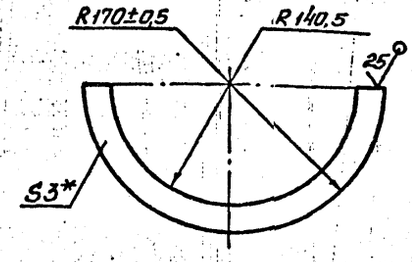

* Размер для справок.

Изм.	Лист	№ докум.	Подп.	Дата
Разраб.		Анопко		
Провер.		Брацлавский		
Т.контр.		Брацлавский		
Н.контр.		Толчинский		
Утв.				

Обод

Лит.	Масса	Масштаб
	0,34	1:4

Лист | Листов 1

Госстрой СССР Союзводоканалпроект Харьковский Водоканалпроект

Лист 3 ГОСТ 19903-74
Ст. 3 ГОСТ 16523-70

Копир. Годовская

Формат А4

-18-

Т-3019-1)

Н2-01.105

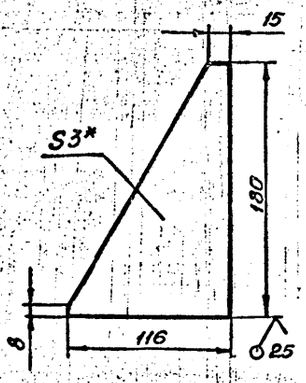

1. $\pm \frac{t_2}{2}$.
2.* Размер для справок

Изм.	Лист	№ докум.	Подп.	Дата
Разраб.		Анопко		
Провер.		Брацлавский		
Т.контр.		Брацлавский		
Н.контр.		Толчинский		
Утв.				

Ребро

Лит.	Масса	Масштаб
	0,28	1:2,5
Лист	Листов 1	

Госстрой СССР Союзводоканалпроект Харьковский Водоканалпроект

Лист 3 ГОСТ 19903-74
Ст.3 ГОСТ 16523-70

Формат А4

Н2-01.106

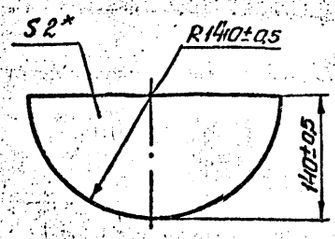

* Размер для справок

Изм.	Лист	№ докум.	Подп.	Дата
Разраб.		Анопко		
Пров.		Брацлавский		
Т.контр.		Брацлавский		
Н.контр.		Толчинский		
Утв.				

Пластина

Лит.	Масса	Масштаб
	0,47	1:4
Лист	Листов 1	

Госстрой СССР Союзводоканалпроект Харьковский Водоканалпроект

Лист 2 ГОСТ 19903-74
Ст.3 ГОСТ 16523-70

Формат А4

Н2-01.107

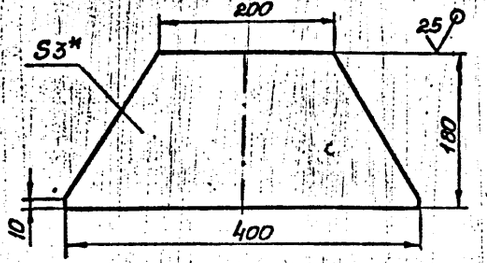

1. $\pm \frac{t_2}{2}$.
2.* Размер для справок.

Изм.	Лист	№ докум.	Подп.	Дата
Разраб.		Анопко		
Пров.		Брацлавский		
Т.контр.		Брацлавский		
Н.контр.		Толчинский		
Утв.				

Ребро

Лит.	Масса	Масштаб
	1,3	1:4
Лист	Листов 1	

Госстрой СССР Союзводоканалпроект Харьковский Водоканалпроект

Лист 3 ГОСТ 19903-74
Ст.3 ГОСТ 16523-70

Формат А4

Н2-01.108

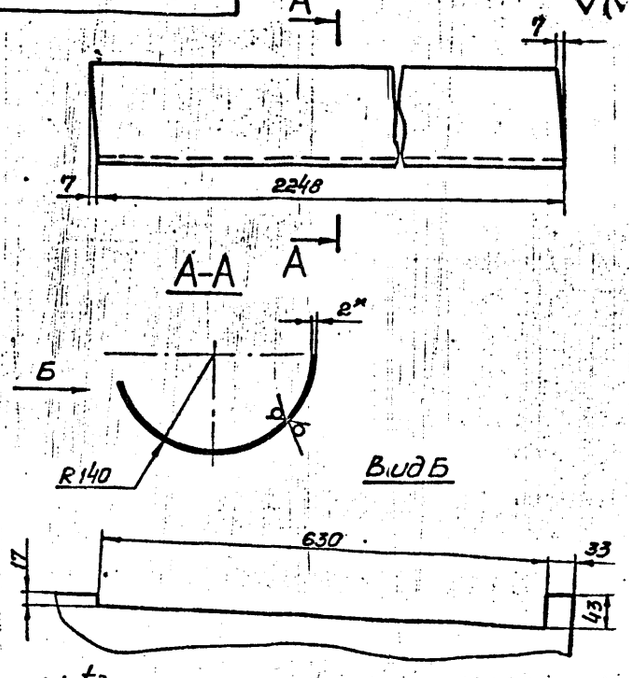

1. $\pm \frac{t_2}{2}$.
2.* Размер для справок.
3. Развернутая ширина 437 мм

Изм.	Лист	№ докум.	Подп.	Дата
Разраб.		Анопко		
Пров.		Брацлавский		
Т.контр.		Брацлавский		
Н.контр.		Толчинский		
Утв.				

Лоток

Лит.	Масса	Масштаб
	15,5	1:5
Лист	Листов 1	

Госстрой СССР Союзводоканалпроект Харьковский Водоканалпроект

Лист 2 ГОСТ 19903-74
Ст.3 ГОСТ 16523-70

Копир. Годзбская

Формат А4

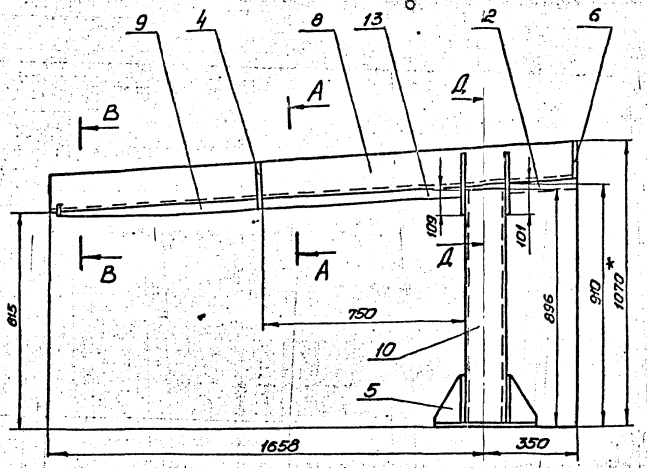

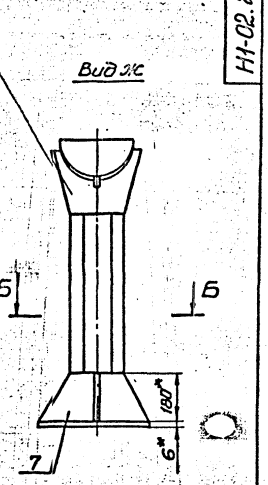

Б-Б
М1:5

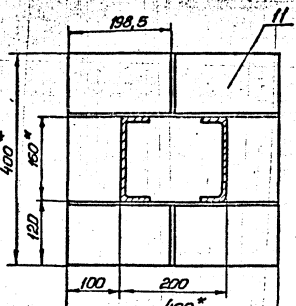

Д-Д
М1:5

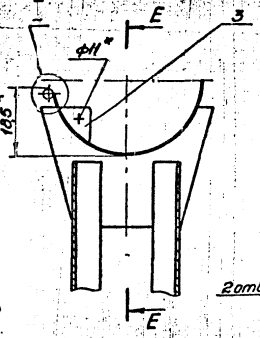

А-А повернуто
М1:5

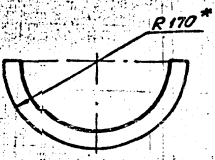

В-В повернуто
М1:5

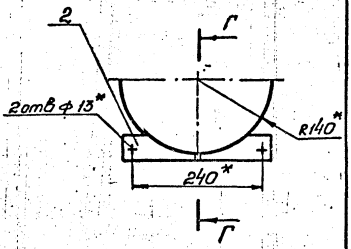

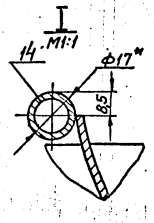

Е-Е
М1:5

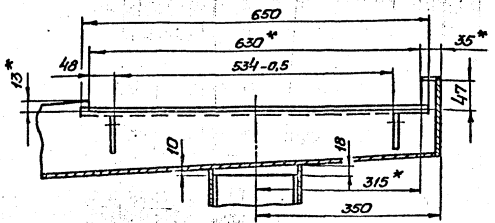

Г-Г
М1:2

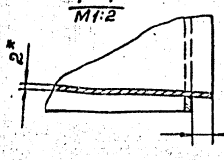

1. Конструкция сварная. Сварку производить по линии примыкания деталей, в соответствии со стандартом на сварку и технологией применяемой заводом-изготовителем.
2. $\frac{+t}{2}$.
3. * Размеры для справок.
4. Шероховатость обрабатываемых поверхностей деталей, Ra 25.

					Н2-01.200СБ		-80-
Изм.	Лист	№ докум.	Подп.	Дата			
Разраб.		Ананко			Корыто правое	Лит.	Масса	Масштаб
Пров.		Крупайский					44	1:10
Т.контр.		Крупайский			Сборочный чертеж	Лист	Листов 1
Н.контр.		Гончаренко				Госстрой СССР Союзгосцентрсельхозпроект Харьковский филиал Гипрокомсельпроект	
Утв.					Т-3019 (4)		

Инв. № подл. | Подп. и дата | Взам. инв. № | Инв. № дубл. | Подп. и дата
Т-3019

Копир. Гайдовская

Формат А2

Типовой проект 902-1-142.88 Альбом 7

Н2-01.109

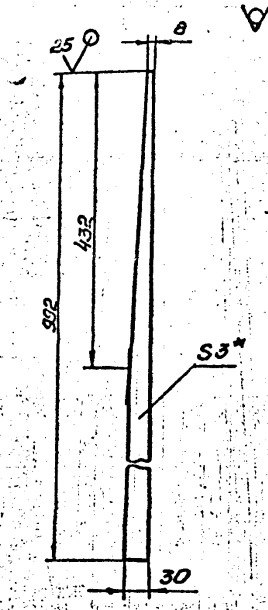

1. $h14 \pm \frac{t_2}{2}$
2.* Размер для справок

Изм.	Лист	№ докум.	Подп.	Дата
Разраб.		Анопко		
Пров.		Браулавский		
Т. контр.		Браулавский		
Н. контр.		Толчинский		
Утв.				

Н2-01.109

Ребро

Лит.	Масса	Масштаб
	0,56	1:5

Лист | Листов 1

Лист 3 ГОСТ 19903-74 / Ст.3 ГОСТ 16523-70

Госстрой СССР Союзводоканалниипроект Харьковский Водоканалпроект

Формат А4

Н2-01.202

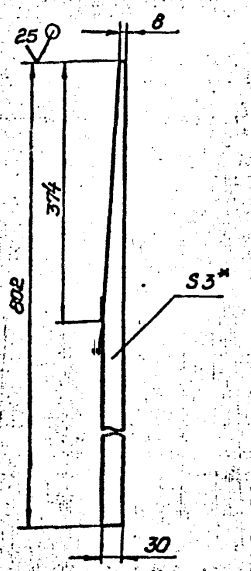

1. $h14, \pm \frac{t_2}{2}$
2.* Размер для справок

Изм.	Лист	№ докум.	Подп.	Дата
Разраб.		Анопко		
Провер.		Браулавский		
Т. контр.		Браулавский		
Н. контр.		Толчинский		
Утв.				

Н2-01.202

Ребро

Лит.	Масса	Масштаб
	0,4	1:5

Лист | Листов 1

Лист 3 ГОСТ 19903-74 / Ст.3 ГОСТ 16523-70

Госстрой СССР Союзводоканалниипроект Харьковский Водоканалпроект

Формат А4

Н2-01.201

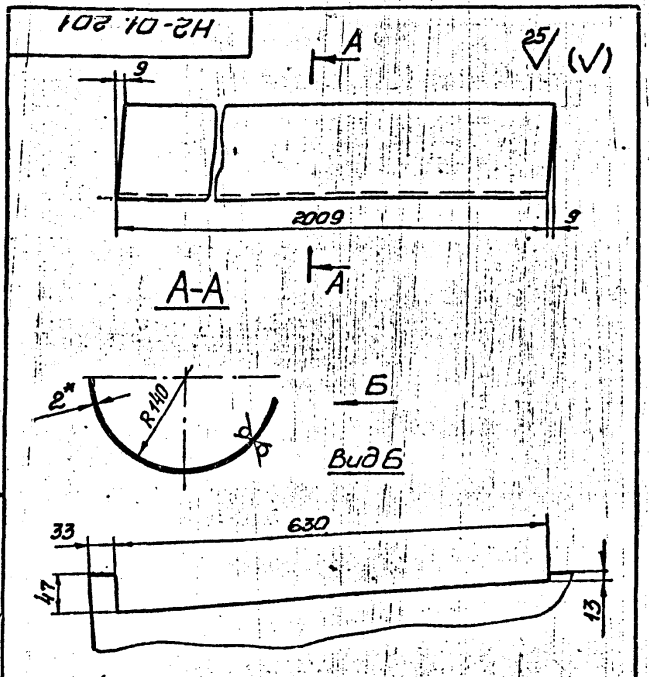

1. $\pm \frac{t_2}{2}$.
2.* Размер для справок.
3. Развернутая ширина 437мм.

Изм.	Лист	№ докум.	Подп.	Дата
Разраб.		Анопко		
Пров.		Браулавский		
Т. контр.		Браулавский		
Н. контр.		Толчинский		
Утв.				

Н2-01.201

Лоток

Лит.	Масса	Масштаб
	13,8	1:5

Лист | Листов 1

Лист 2 ГОСТ 19903-74 / Ст.3 ГОСТ 16523-70

Госстрой СССР Союзводоканалниипроект Харьковский Водоканалпроект

Формат А4

Н2-01.301

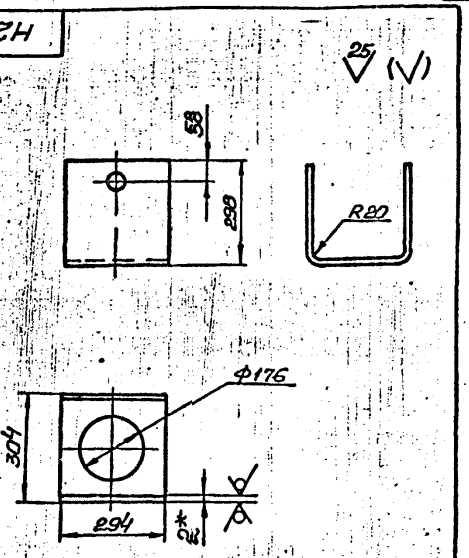

1. $H14, h14, \pm \frac{t_2}{2}$.
2.* Размер для справок
3. Развернутая длина 878

Изм.	Лист	№ докум.	Подп.	Дата
Разраб.		Анопко		
Провер.		Браулавский		
Т. контр.		Браулавский		
Н. контр.		Толчинский		
Утв.				

Н2-01.301

Кожух

Лит.	Масса	Масштаб
	3,7	1:10

Лист | Листов 7

Лист 2 ГОСТ 19903-74 / Ст.3 ГОСТ 16523-70

Госстрой СССР Союзводоканалниипроект Харьковский Водоканалпроект

Копир. Годовская

Формат А4

Т-3019 (7)

Альбом 7

Типовой проект 902-1-142.88

Н2-01.302

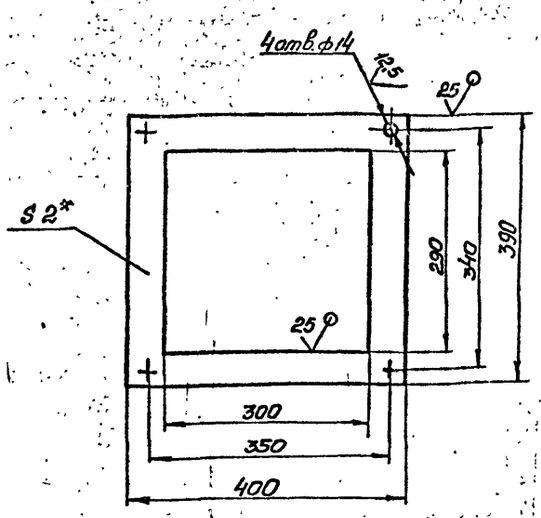

1. Н14, ± $\frac{t_2}{2}$.
2.* Размер для справок

Изм.	Лист	№ докум.	Подп.	Дата	Н2-01.302	Лит.	Масса	Масштаб
Разраб.		Анопко			Фланец		0,77	1:5
Пров.		Браславский				Лист	Листов 1	
Т. контр.		Браславский			Лист 2 ГОСТ 19903-74 / Ст 3. ГОСТ 16523-70	Госстрой СССР Союзводоканалниипроект Харьковский Водоканалпроект		
Н. контр.		Толчинский						
Утв.								

Формат А4

Н2-01.402

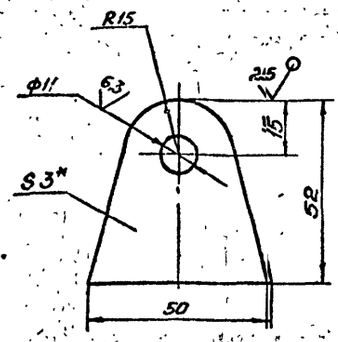

1. Н14, ± $\frac{t_2}{2}$.
2.* Размер для справок.

Изм.	Лист	№ докум.	Подп.	Дата	Н2-01.402	Лит.	Масса	Масштаб
Разраб.		Анопко			Ребро		0,05	1:1
Пров.		Браславский				Лист	Листов 1	
Т. контр.		Браславский			Лист 3 ГОСТ 19903-74 / Ст 3 ГОСТ 16523-70	Госстрой СССР Союзводоканалниипроект Харьковский Водоканалпроект		
Н. контр.		Толчинский						
Утв.								

Формат А4

Н2-01.400СБ

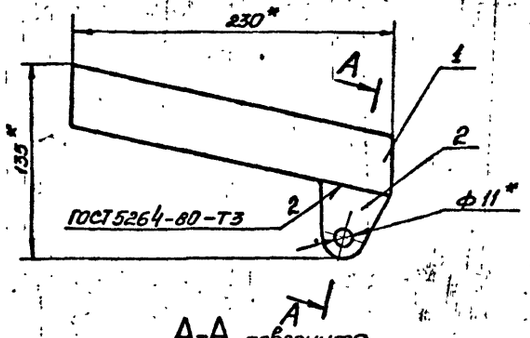

А-А повернуто
М1:5

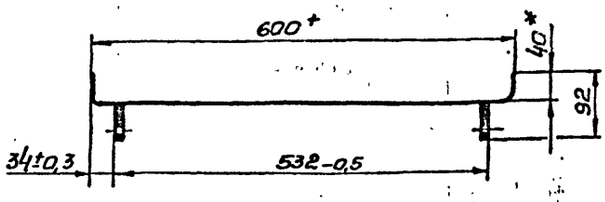

1.* Размеры для справок

Изм.	Лист	№ докум.	Подп.	Дата	Н2-01.400СБ	Лит.	Масса	Масштаб
Разраб.		Анопко			Склиз		2,51	1:2,5
Провер.		Браславский			Сборочный чертеж	Лист	Листов 1	
Т. контр.		Браславский				Госстрой СССР Союзводоканалниипроект Харьковский Водоканалпроект		
Н. контр.		Толчинский						
Утв.								

Формат А4

Н2-01.401

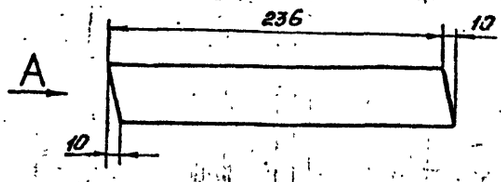

Вид А
М1:2

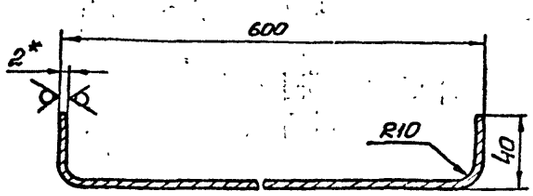

1. ± $\frac{t_2}{2}$.
2.* Размер для справок.
3. Развернутая длина 667 мм.

Изм.	Лист	№ докум.	Подп.	Дата	Н2-01.401	Лит.	Масса	Масштаб
Разраб.		Анопко			Лоток		2,5	1:2,5
Пров.		Браславский				Лист	Листов 1	
Т. контр.		Браславский			Лист 2 ГОСТ 19903-74 / Ст 3 ГОСТ 16523-70	Госстрой СССР Союзводоканалниипроект Харьковский Водоканалпроект		
Н. контр.		Толчинский						
Утв.								

Копир. Годовская

Формат А4

Т-3019 (5)

Т-3019

Н2-02.000СБ

Типовой проект 902-1-142.88 Альбом 7

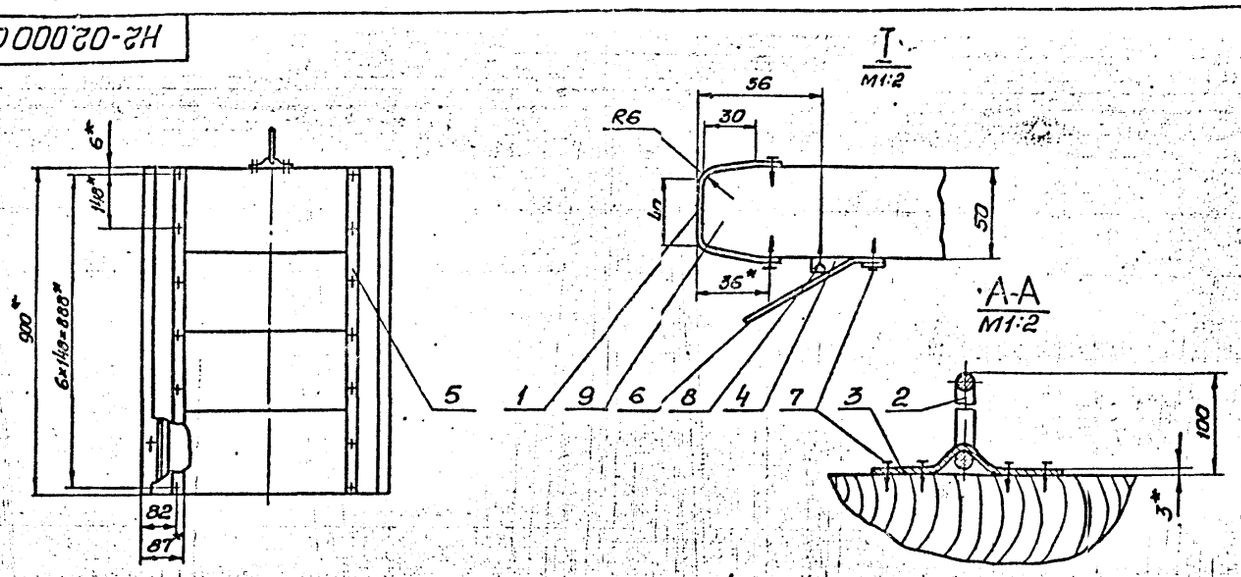

1. $\pm \frac{t_2}{2}$.
2. * Размеры для справок
3. Деревянные части конструкции крепить клеем „Марс" водостойкий, ТУ6-15-777-73.

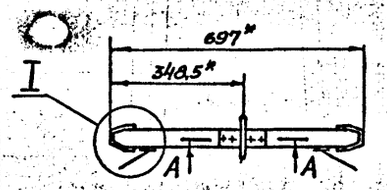

Изм.	Лист	№ докум.	Подп.	Дата	Н2-02.000СБ		
Разраб.		Яковко			Шандар	Лит.	Масса 22,0	Масштаб 1:10
Провер.		Броцлавский			Сборочный чертеж	Лист	Листов 1
Т.контр.		Броцлавский				Госстрой СССР Союзводоканалниипроект Харьковский Водоканалпроект	
Н.контр.		Толчинский					
Утв.							

Формат А3

Инв.№ подл. | Подп. и дата | Взам.инв.№ | Инв.№ дубл. | Подп. и дата

Н2-01.300СБ

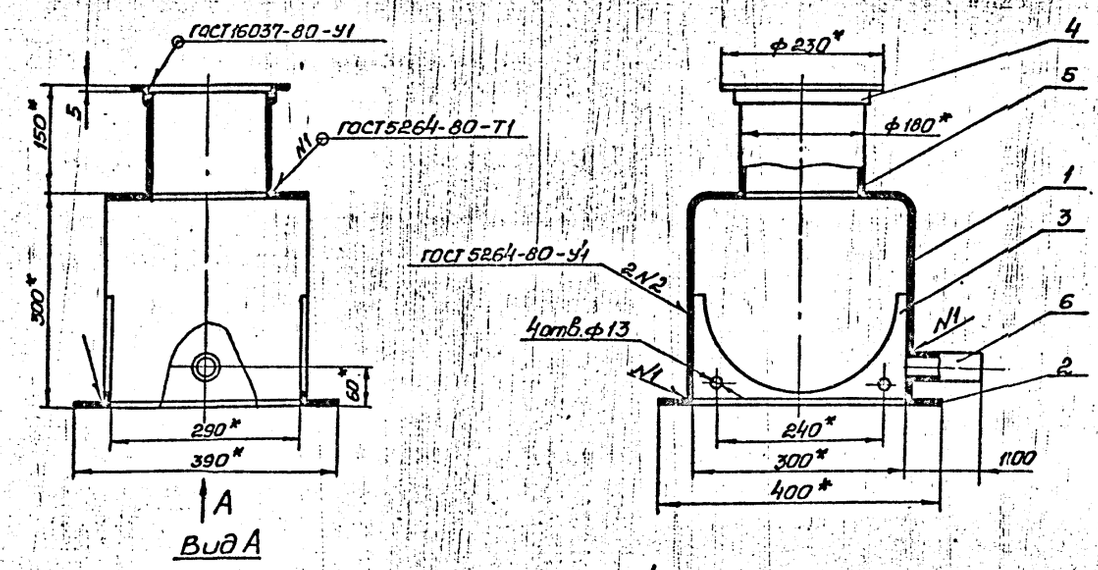

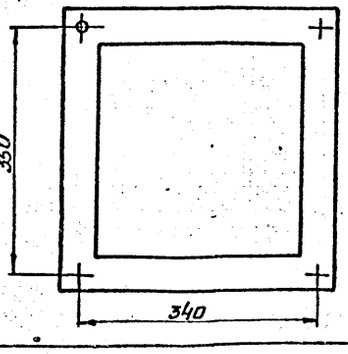

1. $\pm \frac{t_2}{2}$.
2. * Размеры для справок.
3. Отв. в фланце поз. 4 выполнять по месту при монтаже вентиляции.

Изм.	Лист	№ докум.	Подпись	Дата	Н2-01.300СБ		-23-
Разраб.		Яковко			Укрытие	Лит.	Масса 7,5	Масштаб 1:6
Пров.		Броцлавский			Сборочный чертеж	Лист	Листов 1
Т.контр.		Броцлавский				Госстрой СССР Союзводоканалниипроект Харьковский Водоканалпроект	
Н.контр.		Толчинский					
Утв.							

Инв.№ подл. | Подп. и дата | Взам.инв.№ | Инв.№ дубл. | Подп. и дата

Т-3019

Копир. Годовская

Т-3019 (4)

Формат А3

Типовой проект 902-1-142.88 Альбом 7

Инв.№ подл. | Подп. и дата | Взам. инв.№ | Инв.№ дубл. | Подп. и дата

Н2-01.304

(√) А

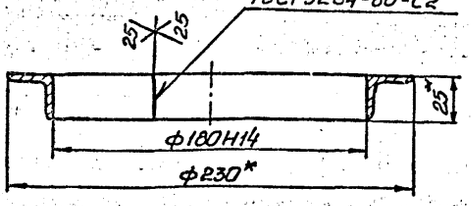

1.* Размеры для справок.
2. Развернутая длина 644мм.

Изм.	Лист	№ докум.	Подп.	Дата
Разраб.		Анопко		
Пров.		Брацлавский		
Т. контр.		Брацлавский		
Н. контр.		Толчинский		
Утв.				

Фланец

Лит	Масса	Масштаб
	0,72	1:2

Лист | Листов 1

Уголок 25×25×3-Б ГОСТ 8509-86 / Ст.3-II-ГОСТ 535-79

Госстрой СССР Союзводоканалпроект Харьковский Водоканалпроект

Формат А4

Н2-01.305

(√) 25

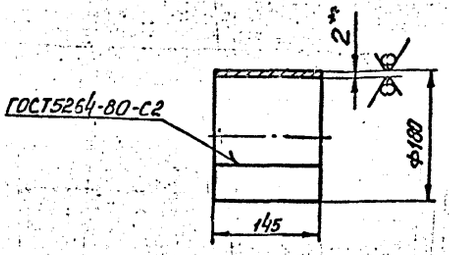

1. h14.
2.* Размер для справок.
3. Развернутая длина 560мм.

Изм.	Лист	№ докум.	Подп.	Дата
Разраб.		Анопко		
Пров.		Брацлавский		
Т. контр.		Брацлавский		
Н. контр.		Толчинский		
Утв.				

Труба

Лит	Масса	Масштаб
	1,3	1:5

Лист | Листов 1

Лист 2 ГОСТ 19903-74 / Ст.3 ГОСТ 16523-70

Госстрой СССР Союзводоканалпроект Харьковский Водоканалпроект

Формат А4

Инв.№ подл. | Подп. и дата | Взам. инв.№ | Инв.№ дубл. | Подп. и дата

Т-3019

Изм.	Лист	№ докум.	Подп.	Дата
Разраб.				
Провер.				
Т. контр.				
Н. контр.				
Утв.				

-24-

Лит.	Масса	Масштаб

Лист | Листов 1

Госстрой СССР Союзводоканалпроект Харьковский Водоканалпроект

Формат А4

Ковур. Гладовская

Т-3019 (7)

Альбом 7

Типовой проект 902-1-142.88

Формат	Зона	Поз.	Обозначение	Наименование	Кол.	Примечание
				Документация		
А3			Н2-03.000СБ	Сборочный чертеж		
			Переменные данные	для исполнений		
				Н2-03.000		
				Сборочные единицы		
А4		1	Н2-03.100	Патрубок	1	
А4		2	Н2-03.200	Патрубок	1	
				Детали		
А4		3	Н2-03.001	Прокладка	1	
А4		4	Н2-03.002	Фланец	1	
				Стандартные изделия		
		5		Фланец 1-80-2,5-ВСт3сп2 ГОСТ 12820-80	1	
		6		Болт М16х55.58 ГОСТ 7798-70	8	
		7		Гайка М16.5 ГОСТ 5915-70	8	
		8		Шайба 16 ГОСТ 11371-78	8	
		9		Кольцо 088-095-46-2-3 ГОСТ 9833-73	1	

Инв.№ подл. | Подп. и дата | Взам.инв.№ | Инв.№ дубл. | Подп. и дата

Изм.	Лист	№ докум.	Подп.	Дата
Разраб.		Анапко		
Пров.		Брацлавский		
Рук. гр.		Брацлавский		
Н.контр.		Толчинский		
Утв.		Чмелев		

Н2-03.000

Патрубок монтажный

Лит.	Лист	Листов
	1	3

Госстрой СССР Союзводоканалпроект Харьковский Водоканалпроект

Формат А4

Формат	Зона	Поз.	Обозначение	Наименование	Кол.	Примечание
				Н2-03.000-01		
				Сборочные единицы		
А4		1	Н2-03.100-01	Патрубок	1	
А4		2	Н2-03.200-01	Патрубок	1	
				Детали		
А4		3	Н2-03.001-01	Прокладка	1	
А4		4	Н2-03.002-01	Фланец	1	
				Стандартные изделия		
		5		Фланец 1-125-2,5-ВСт3сп2 ГОСТ 12820-80	1	
		6		Болт М16х55.58 ГОСТ 7798-70	16	
		7		Гайка М16.5 ГОСТ 5915-70	16	
		8		Шайба 16 ГОСТ 11371-78	16	
		9		Кольцо 130-140-46-2-3 ГОСТ 9833-73	1	
				Н2-03.000-02		
				Сборочные единицы		
А4		1	Н2-03.100-02	Патрубок	1	
А4		2	Н2-03.200-02	Патрубок	1	

Инв.№ подл. | Подп. и дата | Взам.инв.№ | Инв.№ дубл. | Подп. и дата

Изм.	Лист	№ докум.	Подп.	Дата

Н2-03.000

Лист 2

Формат А4

Формат	Зона	Поз.	Обозначение	Наименование	Кол.	Примечание
				Документация		
А4			Н2-03.100СБ	Сборочный чертеж		
			Переменные данные	для исполнений		
				Н2-03.100		
				Детали		
Б4		1	Н2-03.001	Труба Труба 89х4 ГОСТ 10704-76 / Ст.3 ГОСТ 10705-80 L=92 h14	1	0,84кг
				Стандартные изделия		
		2		Фланец 1-80-2,5-ВСт3сп2 ГОСТ 12820-80	2	
				Н2-03.100-01		
				Детали		
Б4		1	Н2-03.001-01	Труба Труба 133х4 ГОСТ 8732-78 В10 ГОСТ 8731-74 L=92 h14	1	1,17кг

Инв.№ подл. | Подп. и дата | Взам.инв.№ | Инв.№ дубл. | Подп. и дата

Изм.	Лист	№ докум.	Подп.	Дата
Разраб.		Анапко		
Провер.		Брацлавский		
Рук. гр.		Брацлавский		
Н.контр.		Толчинский		
Утв.				

Н2-03.100

Патрубок

Лит.	Лист	Листов
	1	2

Госстрой СССР Союзводоканалпроект Харьковский Водоканалпроект

Формат А4

Формат	Зона	Поз.	Обозначение	Наименование	Кол.	Примечание
				Детали		
А4		3	Н2-03.001-02	Прокладка	1	
А4		4	Н2-03.002-02	Фланец	1	
				Стандартные изделия		
		5		Фланец 1-150-2,5-ВСт3сп2 ГОСТ 12820-80	1	
		6		Болт М16х60.58 ГОСТ 7798-70	16	
		7		Гайка М16.5 ГОСТ 5915-70	16	
		8		Шайба 16 ГОСТ 11371-78	16	
		9		Кольцо 155-165-46-2-3 ГОСТ 9833-73	1	

Инв.№ подл. | Подп. и дата | Взам.инв.№ | Инв.№ дубл. | Подп. и дата

Изм.	Лист	№ докум.	Подп.	Дата

Н2-03.000

Лист 3

Копир. Годовская

Формат А4

Т-3019 (1)

Альбом 7

Типовой проект 902-1-142.88

Формат	Зона	Поз.	Обозначение	Наименование	Кол.	Примечание
				Документация		
А3			Н2-02.000СБ	Сборочный чертеж		
				Детали		
А4		1	Н2-02.001	Накладка	2	
А4		2	Н2-02.002	Кольцо	1	
А4		3	Н2-02.003	Скоба	1	
А4		4	Н2-02.004	Планка	2	
А4		5	Н2-02.005	Планка	2	
Б4		6	Н2-02.006	Полоса		
				Пластина I, лист		
				Тмкщ-С-3 ГОСТ 7338-77		
				900h14 x 90h14	2	0,38кг
				Стандартные изделия		
		7		Шуруп 4x22 ГОСТ 1144-80	46	
		8		Шуруп 4x30 ГОСТ 1145-80	14	
				Материалы		
		9		Пиломатериалы		
				ГОСТ 8486-86	м²	0,63

Подп. и дата | Инв. № дубл. | Взам. инв. № | Подп. и дата | Инв. № подл.

Изм.	Лист	№ докум.	Подп.	Дата
Разраб.		Анопко		
Пров.		Брацлавский		
Рук. гр.		Брацлавский		
Н. контр.		Толчинский		
Утв.		Чмелев		

Н2-02.000

Шандар

Лит.	Лист	Листов
		1

Госстрой СССР Союзводоканалниипроект Харьковский Водоканалпроект

Формат А4

Формат	Зона	Поз.	Обозначение	Наименование	Кол.	Примечание
				Стандартные изделия		
				Фланец 1-125-2,5-В Ст3сп2		
				ГОСТ 12820-80	2	
				Н2-03.100-02		
				Детали		
Б4		1	Н2-03.001-02	Труба		
				Труба 159x5 ГОСТ 10704-76 / Ст3 ГОСТ 10705-80		
				L=912h14	1	1,7кг
				Стандартные изделия		
		2		Фланец 1-150-2,5-В Ст3сп2		
				ГОСТ 12820-80	2	

Подп. и дата | Инв. № дубл. | Взам. инв. № | Подп. и дата | Инв. № подл.

Изм.	Лист	№ докум.	Подп.	Дата

Н2-03.100

Лист 2

Формат А4

Формат	Зона	Поз.	Обозначение	Наименование	Кол.	Примечание
				Документация		
А4			Н2-03.200СБ	Сборочный чертеж		
			Переменные данные	для исполнений		
				Н2-03.200		
				Детали		
А4		1	Н2-03.201	Труба		
				Стандартные изделия		
		2		Фланец 1-80-2,5-В Ст3сп2		
				ГОСТ 12820-80	1	
				Н2-03.200-01		
				Детали		
А4		1	Н2-03.201-01	Труба		
				Стандартные изделия		
		2		Фланец 1-125-2,5-В Ст3сп2		
				ГОСТ 12820-80	1	

Подп. и дата | Инв. № дубл. | Взам. инв. № | Подп. и дата | Инв. № подл.

Изм.	Лист	№ докум.	Подп.	Дата
Разраб.		Анопко		
Пров.		Брацлавский		
Рук. гр.		Брацлавский		
Н. контр.		Толчинский		
Утв.		Чмелев		

Н2-03.200

Патрубок

Лит.	Лист	Листов
	1	2

Госстрой СССР Союзводоканалниипроект Харьковский Водоканалпроект

Формат А4

Т-3019

Формат	Зона	Поз.	Обозначение	Наименование	Кол.	Примечание
				Н2-03.200-02		
				Детали		
А4		1	Н2-03.201-02	Труба		
				Стандартные изделия		
				Фланец 1-150-2,5-В Ст3сп2		
				ГОСТ 12820-80	1	

Подп. и дата | Инв. № дубл. | Взам. инв. № | Подп. и дата | Инв. № подл.

Изм.	Лист	№ докум.	Подп.	Дата

Н2-03.200

Лист 2

Копир. Гадовская

Формат А4

Т-3019 (7)

Типовой проект 902-1-142.88 Альбом 7

Н2-02.001

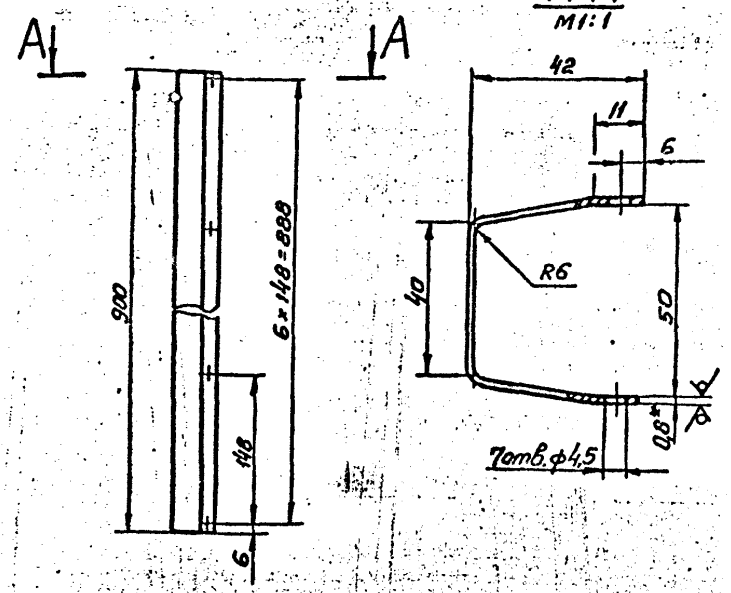

1. Н14, $\pm\frac{t_2}{2}$
2.* Размер для справок.
3. Развернутая ширина 125мм.

Изм.	Лист	№ докум.	Подп.	Дата	Н2-02.001	Лит.	Масса	Масштаб
Разраб.		Анопко			Накладка		0,71	1:4
Провер.		Броцлавский				Лист	Листов 1	
Т. контр.		Броцлавский			Лист 0.8 ГОСТ 19903-74 / Ст.3 ГОСТ 14918-80	Госстрой СССР Союзводоканалниипроект Харьковский Водоканалпроект		
Н. контр.		Толчинский						
Утв.								

Формат А4

Н2-02.002

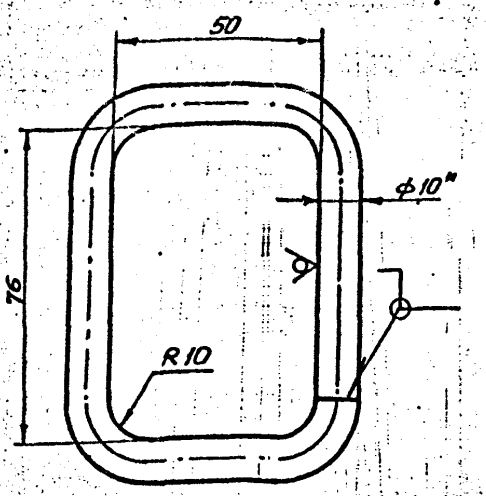

1. Н14.
2.* Размер для справок.
3. Развернутая длина 266мм.

Изм.	Лист	№ докум.	Подп.	Дата	Н2-02.002	Лит.	Масса	Масштаб
Разраб.		Анопко			Кольцо		0,2.	1:1
Пров.		Броцлавский				Лист	Листов 1	
Т. контр.		Броцлавский			Круг 10-В-ГОСТ 2590-71 / Ст.3-II-ГОСТ 5535-79	Госстрой СССР Союзводоканалниипроект Харьковский Водоканалпроект		
Н. контр.		Толчинский						
Утв.								

Формат А4

Н2-02.003

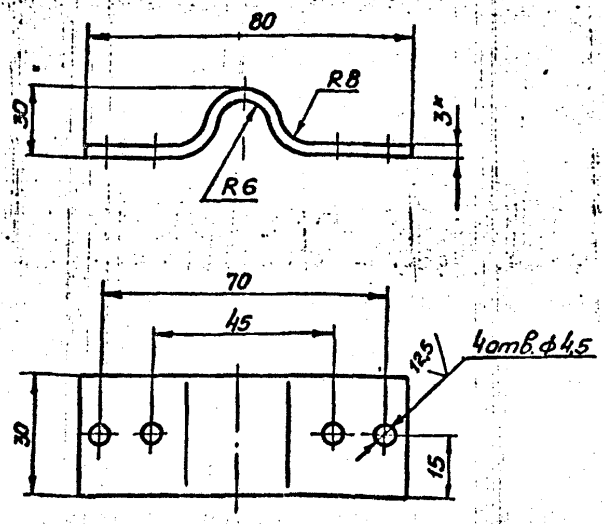

1. Н14, $\pm\frac{t_2}{2}$.
2.* Размер для справок.
3. Развернутая длина 94мм.

Изм.	Лист	№ докум.	Подп.	Дата	Н2-02.003	Лит.	Масса	Масштаб
Разраб.		Анопко			Скоба		0,07	1:1
Пров.		Броцлавский				Лист	Листов 1	
Т. контр.		Броцлавский			Лист 3 ГОСТ 19903-74 / Ст.3 ГОСТ 16623-70	Госстрой СССР Союзводоканалниипроект Харьковский Водоканалпроект		
Н. контр.		Толчинский						
Утв.								

Инв. № подл. Т-3019

Формат А4

Н2-02.004

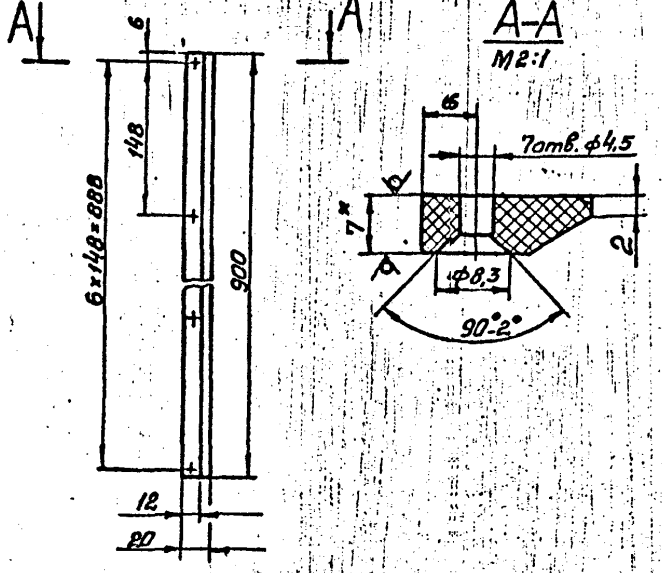

1. Н14, $\pm\frac{t_2}{2}$.
2.* Размер для справок.

Изм.	Лист	№ докум.	Подп.	Дата	Н2-02.004	Лит.	Масса	Масштаб
Разраб.		Анопко			Планка		0,16	1:4
Пров.		Броцлавский				Лист	Листов 1	
Т. контр.		Броцлавский			Лист Винипласта ВН7 ГОСТ 9639-71	Госстрой СССР Союзводоканалниипроект Харьковский Водоканалпроект		
Н. контр.		Толчинский						
Утв.								

Копир. Годовская

Формат А4

-27-

Т-3019 (7)

Типовой проект 902-1-142.88 Альбом 7

Н2-03.000СБ

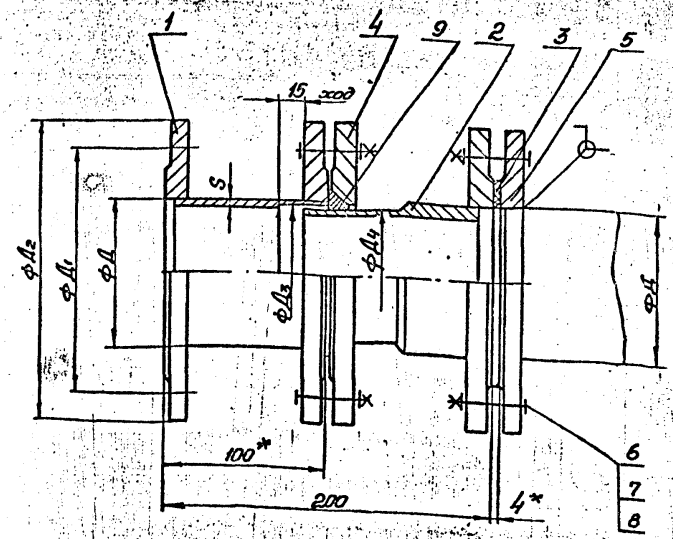

Техническая характеристика

1. Назначение - монтаж насосов и трубопроводов.
2. Рабочее давление - МПа, 0,1

Технические требования

1. $\pm t_2/2$.
2. Патрубок испытать под давлением 0,2 МПа в течении 3ч.
3.* Размеры для справок.

Обозначение	Д, мм	S, мм	Д1, мм	Д2, мм	Д3, мм	Д4, мм	Масса кг
Н2-03.000	89	4	150	185	85	83	12,0
-01	133	4	200	235	129	127	17,9
-02	159	5	225	260	155	153	23

Изм.	Лист	№ докум.	Подп.	Дата	Н2-03.000 СБ	Лит.	Масса	Масштаб
Разраб.		Анапко			Патрубок монтажный		см. табл.	—
Пров.		Брацлавский			Сборочный чертеж	Лист	Листов 1	
Т.контр.		Брацлавский				Госстрой СССР Союзводоканалпроект		
Н.контр.								
Утв.		Чмелев				Водоканалпроект		

Формат А3

Н2-03.002

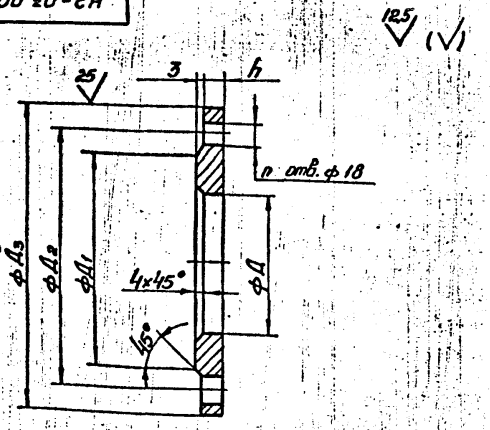

Обозначение	Д, мм	Д1, мм	Д2, мм	Д3, мм	h, мм	h	Масса кг
Н2-03.002	85	128	150	185	11	4	1,84
-01	129	178	200	235	11	8	2,6
-02	155	202	225	260	13	8	3,43

Предельные отклонения размеров: $H14, h14, \pm\frac{t_2}{2}$.

Изм.	Лист	№ докум.	Подп.	Дата	Н2-03.002	Лит.	Масса	Масштаб
Разраб.		Анапко			Фланец		см. табл.	—
Пров.		Брацлавский				Лист	Листов 1	
Т.контр.		Брацлавский			Ст.3 ГОСТ 380-71	Госстрой СССР Союзводоканалпроект Харьковский Водоканалпроект		
Н.контр.		Толчинский						
Утв.								

Формат А4

Н2-02.005

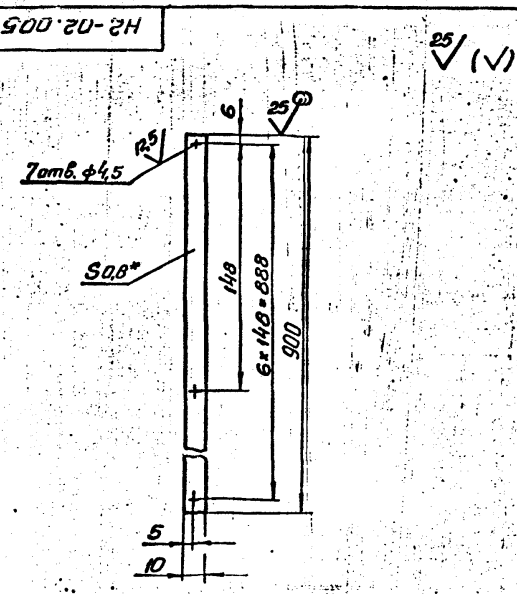

1. $H14, \pm\frac{t_2}{2}$.
2.* Размер для справок.

Изм.	Лист	№ докум.	Подп.	Дата	Н2-02.005	Лит.	Масса	Масштаб
Разраб.		Анапко			Планка		0,05	1:2
Пров.		Брацлавский				Лист	Листов 1	
Т.контр.		Брацлавский			Лист 0,8 ГОСТ 19903-74 / Ст.3 ГОСТ 14918-80	Госстрой СССР Союзводоканалпроект Харьковский Водоканалпроект		
Н.контр.		Толчинский						
Утв.								

Корир. Годовская

Формат А4

Т-3019 (7)

Инв. № подл. | Подп. и дата | Взам. инв. № | Инв. № дубл. | Подп. и дата

Т-3019

Типовой проект 902-1-142.88 Альбом 7

Н2-03.100СБ

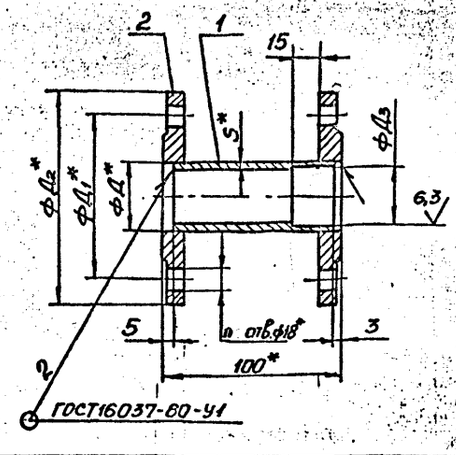

Обозначение	Д мм	Д1 мм	Д2 мм	Д3 мм	n	S мм	Масса кг
Н2-03.100	89	150	185	85	4	4	4,54
-01	133	200	235	129	8	4	6,4
-02	159	225	260	155	8	5	8,6

1. $H14, \pm \frac{t_2}{2}$.
2.* Размеры для справок

Н2-03.100СБ

Патрубок
Сборочный чертеж

Лит. | Масса | Масштаб
см. табл. | –
Лист | Листов 1

Госстрой СССР Союзводоканалниипроект Харьковский Водоканалпроект

Разраб. Яполко
Пров. Брацлавский
Т.контр. Брацлавский
Н.контр. Толчинский
Утв.

Формат А4

Н2-03.001

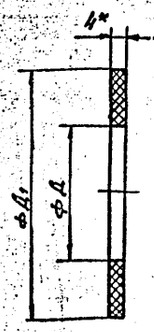

Обозначение	Д мм	Д1 мм	Масса кг
Н2-03.001	89	128	0,003
-01	133	178	0,003
-02	159	202	0,004

1. H14, h14.
2.* Размер для справок.

Н2-03.001

Прокладка

Пластина I, лист ТМКЦ-с-4 ГОСТ 7338-77

Лит. | Масса | Масштаб
см. табл. | –
Лист | Листов 1

Госстрой СССР Союзводоканалниипроект Харьковский Водоканалпроект

Разраб. Яполко
Пров. Брацлавский
Т.контр. Брацлавский
Н.контр. Толчинский
Утв.

Формат А4

Н2-03.200 СБ

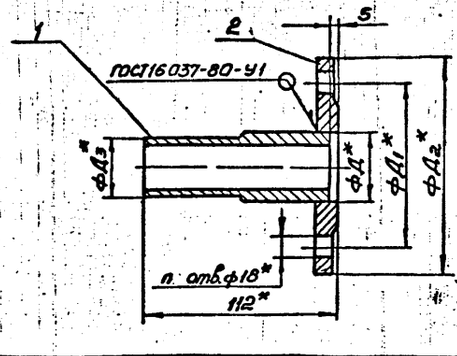

Обозначение	Д мм	Д1 мм	Д2 мм	Д3 мм	n	Масса кг
Н2-03.200	89	150	185	83	4	2,89
-01	133	200	235	127	8	4,1
-02	159	225	260	153	8	5,2

1. $\pm \frac{t_2}{2}$.
2.* Размеры для справок.

Н2-03.200СБ

Патрубок
Сборочный чертеж

Лит. | Масса | Масштаб
см. табл. | –
Лист | Листов 1

Госстрой СССР Союзводоканалниипроект Харьковский Водоканалпроект

Разраб. Яполко
Пров. Брацлавский
Т.контр. Брацлавский
Н.контр. Толчинский
Утв.

Формат А4

Н2-03.201

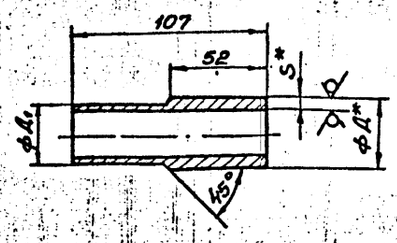

Обозначение	Д, мм	Д1, мм	S, мм	Масса кг
Н2-03.201	89	83	5	1,0
-01	133	127	6	1,5
-02	159	153	6	1,7

1. h 14, $\pm \frac{t_2}{2}$.
2.* Размеры для справок.

Н2-03.201

Труба

Трубы Д х S ГОСТ 8732-78 / В10 ГОСТ 8731-74

Лит. | Масса | Масштаб
см. табл. | –
Лист | Листов 1

Госстрой СССР Союзводоканалниипроект Харьковский Водоканалпроект

Разраб. Яполко
Провер. Брацлавский
Т.контр. Брацлавский
Н.контр. Толчинский
Утв.

Копир. Гававская

Формат А4

-29-

Т-3019 (1)

gost.e-ecolog.ru