ТИПОВОЙ ПРОЕКТ

902-1-142.88

# КАНАЛИЗАЦИОННАЯ НАСОСНАЯ СТАНЦИЯ ПРОИЗВОДИТЕЛЬНОСТЬЮ 120-660 м³/ч, НАПОРОМ 6-51 ПРИ ГЛУБИНЕ ЗАЛОЖЕНИЯ ПОДВОДЯЩЕГО КОЛЛЕКТОРА 4,0 м (СБОРНО-МОНОЛИТНЫЙ ВАРИАНТ)

## АЛЬБОМ 7

Н НЕСТАНДАРТИЗИРОВАННОЕ ОБОРУДОВАНИЕ СТР.3-29

Т-2019

gost.e-ecolog.ru

# ТИПОВОЙ ПРОЕКТ
# 902-1-142.88

# КАНАЛИЗАЦИОННАЯ НАСОСНАЯ СТАНЦИЯ ПРОИЗВОДИТЕЛЬНОСТЬЮ 120-660 м³/ч, НАПОРОМ 6-51 м ПРИ ГЛУБИНЕ ЗАЛОЖЕНИЯ ПОДВОДЯЩЕГО КОЛЛЕКТОРА 4,0 м (СБОРНО-МОНОЛИТНЫЙ ВАРИАНТ)

## АЛЬБОМ 7
## ПЕРЕЧЕНЬ АЛЬБОМОВ

| | | |
|---|---|---|
| Альбом 1 | ПЗ | Пояснительная записка |
| Альбом 2 | ТХ | Технология производства |
| | ВК | Внутренний водопровод и канализация |
| | ОВ | Отопление и вентиляция |
| Альбом 3 | | Общие чертежи |
| | АР | Архитектурные решения |
| | КЖ1 | Конструкции железобетонные |
| | КМ1 | Конструкции металлические |
| Альбом 4 | КЖ1и | Изделия |
| | АРИ | Изделия |
| Альбом 5 | | Подземная часть |
| | КЖ2 | Конструкции железобетонные |
| | КМ2 | Конструкции металлические |
| | КЖ2и | Изделия |
| Альбом 6 | ЭМ | Силовое электрооборудование |
| | АТХ | Технологический контроль |
| Альбом 7 | Н | Нестандартизированное оборудование |
| Альбом 8 | СО | Спецификации оборудования |
| Альбом 9 | ВМ | Ведомости потребности в материалах |
| Альбом 10 | С | Сметы. Общая часть |
| Альбом 11 | С | Сметы. Подземная часть. |

Примененные типовые материалы:
Серия 7.902-4 Бак разрыва струи вместимостью 180л


Разработан проектным институтом
„Харьковский Водоканалпроект"

Главный инженер института Г.А. Бондаренко
Главный инженер проекта В.С. Лялюк



Распространитель ЦИТП

Утвержден и введен в действие
Главным управлением проектирования Госстроя СССР
протокол от 9.08.88 № 53


Т-3019

Альбом 1

| №№ листов | Обозначение документов | Наименование документов | Стр. |
|---|---|---|---|
| | | [illegible] | 2 |
| 1 | Н1-04.200 | Отвод | 3 |
| 1 | Н1-04.000 | Устройство отборное напорное | 3 |
| 1 | Н1-03.000 | Расширитель | 3 |
| 1 | Н1-04.100 | Разделитель мембранный | 3 |
| 1 | Н1-03.000СБ | Расширитель. Сборочный чертеж | 4 |
| 1 | Н1-04.000СБ | Устройство отборное напорное. Сборочный чертеж | 4 |
| 1 | Н1-03.002 | Днище | 5 |
| 1 | Н1-03.001 | Корпус | 5 |
| 1 | Н1-04.001 | Прокладка | 5 |
| 1 | Н1-04.200СБ | Отвод. Сборочный чертеж | 5 |
| 1 | Н1-04.100СБ | Разделитель мембранный Сборочный чертеж | 6 |
| 1 | Н1-04.101 | Корпус | 6 |
| 1 | Н1-04.002 | Прокладка | 7 |
| 1 | Н1-04.003 | Прокладка | 7 |
| 1 | Н1-04.004 | Пробка | 7 |
| 1 | Н1-04.102 | Кольцо | 7 |
| 1 | Н1-04.103 | Мембрана | 8 |
| 1 | Н1-04.201 | Труба | 8 |
| 1 | Н1-06.000СБ | Установка патрубка Сборочный чертеж | 8 |
| 1 | Н1-06.100 | Патрубок | 9 |
| 1 | Н1-06.000 | Установка патрубка | 9 |
| 1 | Н1-06.110 | Патрубок | 9 |
| 1 | Н1-06.002 | Прокладка | 9 |
| 1 | Н1-06.111 | Конус | 10 |
| 1 | Н1-06.001 | Заглушка | 10 |
| 1 | Н1-06.100СБ | Патрубок. Сборочный чертеж | 10 |
| 1 | Н1-06.110СБ | Патрубок. Сборочный чертеж | 10 |
| 1 | Н1-08.000 | Устройство отборное разрежения | 11 |
| 1 | Н1-04.202 | Фланец | 11 |
| 1 | Н1-08.000СБ | Устройство отборное разрежения. Сборочный чертеж | 11 |
| 1 | Н1-08.100СБ | Патрубок. Сборочный чертеж | 12 |
| 1 | Н1-08.101 | Фланец | 12 |
| 1 | Н1-08.102 | Корпус | 12 |
| 1 | Н1-08.100 | Патрубок | 12 |
| 2 | Н2-01.100 | Корыто левое | 13,14 |
| 1 | Н2-01.000 | Лоток загрузочный | 13 |
| 2 | Н2-01.200 | Корыто правое | 13 |
| 1 | Н2-01.400 | Склиз | 14 |
| 1 | Н2-01.300 | Укрытие | 14 |
| 1 | Н2-01.303 | Пластина | 14 |
| 2 | Н2-01.000СБ | Лоток загрузочный Сборочный чертеж | 15,16 |
| 1 | Н2-01.001 | Ось | 16 |
| 1 | Н2-01.002 | Прокладка | 16 |
| 1 | Н2-01.100СБ | Корыто левое Сборочный чертеж | 17 |
| 1 | Н2-01.101 | Ребро | 18 |
| 1 | Н2-01.102 | Пластина | 18 |
| 1 | Н2-01.103 | Ребро | 18 |
| 1 | Н2-01.104 | Обод | 18 |
| 1 | Н2-01.105 | Ребро | 19 |
| 1 | Н2-01.106 | Пластина | 19 |
| 1 | Н2-01.107 | Ребро | 19 |
| 1 | Н2-01.108 | Лоток | 19 |
| 1 | Н2-01.200СБ | Корыто правое Сборочный чертеж | 20 |
| 1 | Н2-01.103 | Ребро | 21 |
| 1 | Н2-01.202 | Ребро | 21 |
| 1 | Н2-01.201 | Лоток | 21 |

| №№ листов | Обозначение документов | Наименование документов | Стр. |
|---|---|---|---|
| 1 | Н2-01.301 | Кожух | 21 |
| 1 | Н2-01.302 | Фланец | 22 |
| 1 | Н2-01.402 | Ребро | 22 |
| 1 | Н2-01.400СБ | Склиз. Сборочный чертеж | 22 |
| 1 | Н2-01.401 | Лоток | 22 |
| 1 | Н2-01.000СБ | Шандор. Сборочный чертеж. | 23 |
| 1 | Н2-01.300СБ | Укрытие. Сборочный чертеж. | 23 |
| 1 | Н2-01.304 | Фланец | 24 |
| 1 | Н2-01.305 | Труба | 24 |
| 3 | Н2-03.000 | Патрубок монтажный | 25 |
| 2 | Н2-03.100 | Патрубок | 25,26 |
| 1 | Н2-02.000 | Шандор | 26 |
| 2 | Н2-03.200 | Патрубок | 26 |
| 1 | Н2-02.001 | Накладка | 27 |
| 1 | Н2-02.002 | Кольцо | 27 |
| 1 | Н2-02.003 | Скоба | 27 |
| 1 | Н2-02.004 | Планка | 27 |
| 1 | Н2-03.000СБ | Патрубок монтажный Сборочный чертеж | 28 |
| 1 | Н2-03.002 | Фланец | 28 |
| 1 | Н2-02.005 | Планка | 28 |
| 1 | Н2-03.100СБ | Патрубок. Сборочный чертеж | 29 |
| 1 | Н2-03.001 | Прокладка | 29 |
| 1 | Н2-03.200СБ | Патрубок. Сборочный чертеж | 29 |
| 1 | Н2-03.201 | Труба | 29 |

Типовой проект 902-1-142.88

1-3019



Т-3019 (2)

Альбом 7

Типовой проект 902-1-142.88

| Формат | Зона | Поз. | Обозначение | Наименование | Кол. | Примечание |
|---|---|---|---|---|---|---|
| | | | | Документация | | |
| А3 | | | Н1-04.200 СБ | Сборочный чертеж | | |
| | | | | Детали | | |
| А4 | | 1 | Н1-04.201 | Труба | 1 | |
| А4 | | 2 | Н1-04.202 | Фланец | 1 | |

Н1-04.200

Отвод

| Изм. | Лист | № докум. | Подп. | Дата |
|---|---|---|---|---|
| Разраб. | | Анопко | | |
| Пров. | | Брацлавский | | |
| Рук. гр. | | Брацлавский | | |
| Н. контр. | | Толчинский | | |
| Утв. | | | | |

Лит. | Лист | Листов 1

Госстрой СССР Союзводоканалпроект Харьковский Водоканалпроект

Формат А4

| Формат | Зона | Поз. | Обозначение | Наименование | Кол. | Примечание |
|---|---|---|---|---|---|---|
| | | | | Документация | | |
| А3 | | | Н1-04.000 СБ | Сборочный чертеж | | |
| | | | | Сборочные единицы | | |
| А4 | | 1 | Н1-04.100 | Разделитель мембранный | 1 | |
| А4 | | 2 | Н1-04.200 | Отвод | 1 | |
| | | | | Детали | | |
| А4 | | 3 | Н1-04.001 | Прокладка | 1 | |
| А4 | | 4 | Н1-04.002 | Прокладка | 1 | |
| А4 | | 5 | Н1-04.003 | Прокладка | 1 | |
| А4 | | 6 | Н1-04.004 | Пробка | 1 | |
| | | | | Стандартные изделия | | |
| | | 7 | | Болт М10х50.58 ГОСТ 7798-70 | 4 | |
| | | 8 | | Гайка М10.5 ГОСТ 5915-70 | 4 | |
| | | 9 | | Шайба 10 65Г ГОСТ 6402-70 | 4 | |

Н1-04.000

Устройство отборное напорное

| Изм. | Лист | № докум. | Подп. | Дата |
|---|---|---|---|---|
| Разраб. | | Анопко | | |
| Пров. | | Брацлавский | | |
| Рук. гр. | | Брацлавский | | |
| Н. контр. | | Толчинский | | |
| Утв. | | | | |

Лит. | Лист | Листов 1

Госстрой СССР Союзводоканалпроект Харьковский Водоканалпроект

Формат А4

| Формат | Зона | Поз. | Обозначение | Наименование | Кол. | Примечание |
|---|---|---|---|---|---|---|
| | | | | Документация | | |
| А3 | | | Н1-03.000 СБ | Сборочный чертеж | | |
| | | | | Детали | | |
| А4 | | 1 | Н1-03.001 | Корпус | 1 | |
| А4 | | 2 | Н1-03.002 | Днище | 1 | |
| Б4 | | 3 | Н1-03.003 | Патрубок Труба 15х2,5 ГОСТ 3262-75 L = 120 h 14 | 2 | 0,14кг |
| Б4 | | 4 | Н1-03.004 | Днище Лист 4 ГОСТ 19903-74 Ст 3 ГОСТ 14637-79 Ø 100 h 14 | 1 | 0,25кг |
| | | | | Прочие изделия | | |
| | | 5 | | Бобышка БП-М27х1,5-55 ТУ36.1097-85 | 1 | Ленинградский опытный завод |

Н1-03.000

Расширитель

| Изм. | Лист | № докум. | Подп. | Дата |
|---|---|---|---|---|
| Разраб. | | Анопко | | |
| Пров. | | Брацлавский | | |
| Рук. гр. | | Брацлавский | | |
| Н. контр. | | Толчинский | | |
| Утв. | | | | |

Лит. | Лист | Листов 1

Госстрой СССР Союзводоканалпроект Харьковский Водоканалпроект

Формат А4

| Формат | Зона | Поз. | Обозначение | Наименование | Кол. | Примечание |
|---|---|---|---|---|---|---|
| | | | | Документация | | |
| А3 | | | Н1-04.100 СБ | Сборочный чертеж | | |
| | | | | Детали | | |
| А3 | | 1 | Н1-04.101 | Корпус | 1 | |
| А4 | | 2 | Н1-04.102 | Кольцо | 1 | |
| А4 | | 3 | Н1-04.103 | Мембрана | 1 | |
| | | | | Стандартные изделия | | |
| | | 4 | | Винт М5х10.58 ГОСТ 17475-80 | 8 | |
| | | 5 | | Винт М10х12.48 ГОСТ 1477-84 | 2 | |

Н1-04.100

Разделитель мембранный

| Изм. | Лист | № докум. | Подп. | Дата |
|---|---|---|---|---|
| Разраб. | | Анопко | | |
| Пров. | | Брацлавский | | |
| Рук. гр. | | Брацлавский | | |
| Н. контр. | | Толчинский | | |
| Утв. | | | | |

Лит. | Лист | Листов 1

Госстрой СССР Союзводоканалпроект Харьковский Водоканалпроект

Формат А4

Копировал: Годовская

Т-3019

Альбом I

Типовой проект 902-1-142.88

Инв. № подл. | Подп. и дата | Взам. инв. № | Инв. № дубл. | Подп. и дата

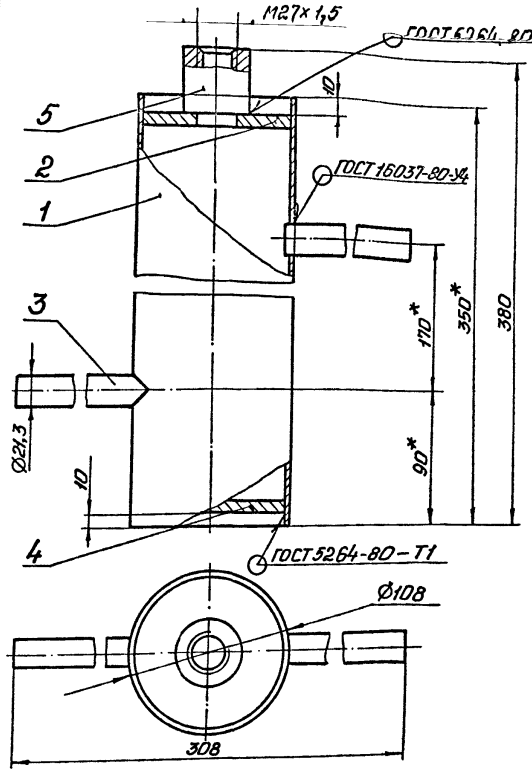


## Техническая характеристика.

1. Назначение – установка прибора ТУДЭ.
2. Рабочее давление – МПа, 0,3.
3. Температура – °С, 70°.

## Технические требования.

1. $\pm t_2/2$.
2. * Размеры для справок.

| | | | | | | | |
|---|---|---|---|---|---|---|---|
| Изм. | Лист | № докум. | Подп. | Дата | Н1-03.000СБ | | |
| Разраб. | | Брацлавский | | | Расширитель | Лит. | Масса | Масштаб |
| Пров. | | Ясинов | | | | | 3,5 | 1:2 |
| Т. контр. | | Брацлавский | | | Сборочный чертеж | Лист | Листов 1 | |
| Н. контр. | | Тарнинский | | | | Госстрой СССР Союзводоканалпроект Харьковский Водоканалпроект | | |
| Утв. | | Чмелев | | | | | | |

Формат А3

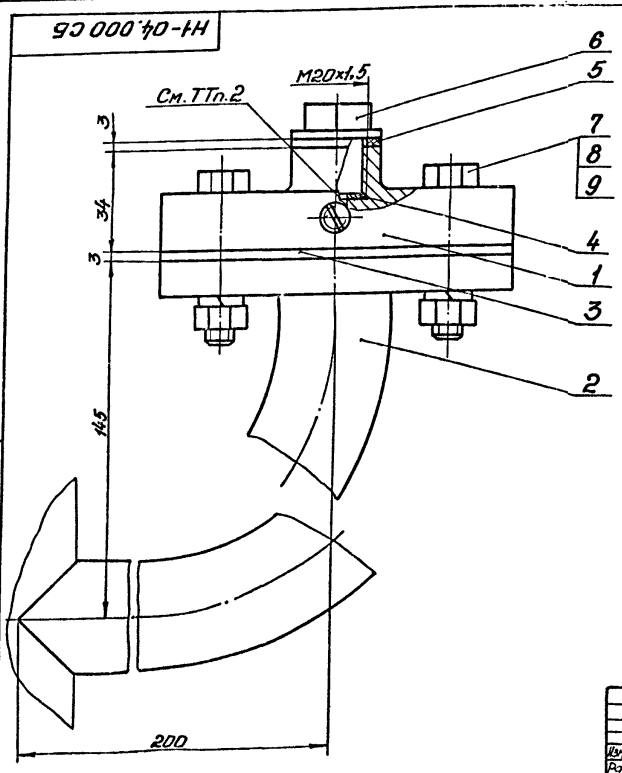


## Техническая характеристика.

1. Назначение – установка манометра на напорном трубопроводе.
2. Среда – сточные воды.
3. Давление – МПа, 0.6.
4. Температура воды – °С, +10°...+30°
5. Рабочий агент – масло индустриальное, приборное МПВ, гидравлическое.

## Технические требования.

1. Взамен пробки пов. 6 установить импульсную трубку (см. альбом 6).
2. Внутреннюю полость разделителя (поз.1), импульсную трубку и манометр (см. альбом 6, раздел АТХ) заполнить маслом. Наличие воздушных пузырьков не допускается.
3. Размеры для справок.

| | | | | | | | |
|---|---|---|---|---|---|---|---|
| Изм. | Лист | № докум. | Подп. | Дата | Н1-04.000СБ -4- | | |
| Разраб. | | Брацлавский | | | Устройство отборное напорное. Сборочный чертеж. | Лит. | Масса | Масштаб |
| Пров. | | Ясинов | | | | | 3,4 | 1:1 |
| Т. контр. | | Брацлавский | | | | Лист | Листов 1 | |
| Н. контр. | | Тарнинский | | | | Госстрой СССР Союзводоканалпроект Харьковский Водоканалпроект | | |
| Утв. | | Чмелев | | | | | | |

Копировал: Подобедов

Формат А3

Инв. № подл. | Подп. и дата | Взам. инв. № | Инв. № дубл. | Подп. и дата

Т-3019

Альбом 7

Типовой проект 902-1-142.88

## Н1-03.002

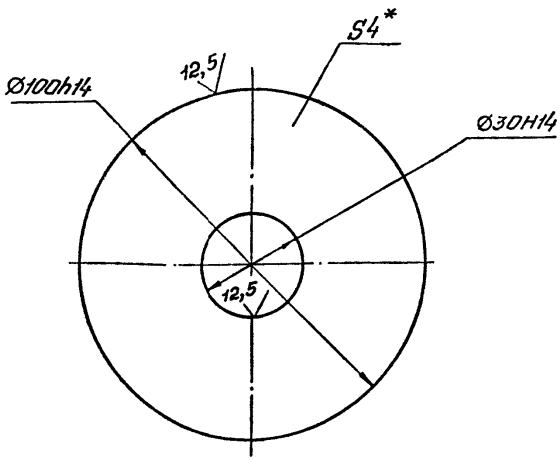


*. Размер для справок.

| Изм. | Лист | № докум. | Подп. | Дата |
|---|---|---|---|---|
| Разраб. | Анопко | | | |
| Пров. | Брацлавский | | | |
| Т.контр. | Брацлавский | | | |
| Н.контр. | Толчинский | | | |
| Утв. | | | | |

Н1-03.002

Днище

| Лит. | Масса | Масштаб |
|---|---|---|
| | 0,2 | 1:1 |

Лист | Листов 1

Лист 4 ГОСТ 19903-74
Ст 3 ГОСТ 14637-79

Госстрой СССР
Союзводоканалниипроект
Харьковский
Водоканалпроект

Формат А4

Инв. № подл. | Подп. и дата | Взам. инв. № | Инв. № дубл. | Подп. и дата

## Н1-03.001

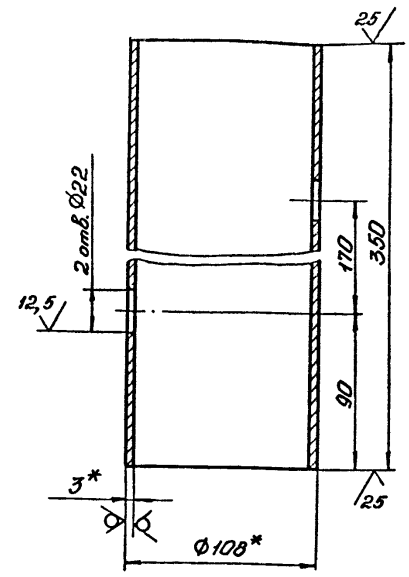


1. H14, h14, $\pm \frac{t_2}{2}$.
2. * Размеры для справок.

| Изм. | Лист | № докум. | Подп. | Дата |
|---|---|---|---|---|
| Разраб. | Анопко | | | |
| Пров. | Брацлавский | | | |
| Т.контр. | Брацлавский | | | |
| Н.контр. | Толчинский | | | |
| Утв. | | | | |

Н1-03.001

Корпус

| Лит. | Масса | Масштаб |
|---|---|---|
| | 2,7 | 1:2 |

Лист | Листов 1

Труба 108х3 ГОСТ 10704-76
Ст 3 ГОСТ 10705-80

Госстрой СССР
Союзводоканалниипроект
Харьковский
Водоканалпроект

Формат А4

Инв. № подл. | Подп. и дата | Взам. инв. № | Инв. № дубл. | Подп. и дата

## Н1-04.001

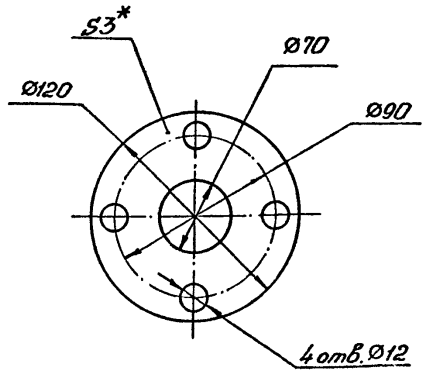


1. H14, h14, $\pm \frac{t_2}{2}$.
2. * Размер для справок.

| Изм. | Лист | № докум. | Подп. | Дата |
|---|---|---|---|---|
| Разраб. | Анопко | | | |
| Пров. | Брацлавский | | | |
| Т.контр. | Брацлавский | | | |
| Н.контр. | Толчинский | | | |
| Утв. | | | | |

Н1-04.001

Прокладка

| Лит. | Масса | Масштаб |
|---|---|---|
| | 0,05 | 1:2 |

Лист | Листов 1

Паронит ПОН 3 ГОСТ 481-80

Госстрой СССР
Союзводоканалниипроект
Харьковский
Водоканалпроект

Формат А4

Инв. № подл. | Подп. и дата | Взам. инв. № | Инв. № дубл. | Подп. и дата

## Н1-04.200СБ

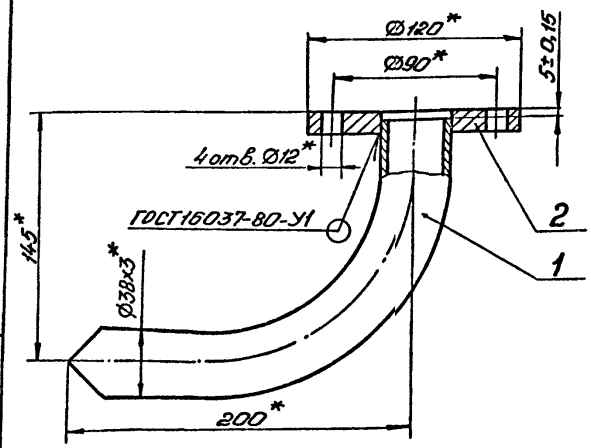


*. Размеры для справок.

| Изм. | Лист | № докум. | Подп. | Дата |
|---|---|---|---|---|
| Разраб. | Анопко | | | |
| Пров. | Брацлавский | | | |
| Т.контр. | Брацлавский | | | |
| Н.контр. | Толчинский | | | |
| Утв. | | | | |

Н1-04.200СБ

Отвод
Сборочный чертеж

| Лит. | Масса | Масштаб |
|---|---|---|
| | 1,6 | 1:2 |

Лист | Листов 1

Т-3019 (7)

Госстрой СССР
Союзводоканалниипроект
Харьковский
Водоканалпроект

Формат А4

Копировал: Годовская

Инв. № подл. | Подп. и дата | Взам. инв. № | Инв. № дубл. | Подп. и дата

Альбом 7

Типовой проект 902-1-1-142.88

Н1-04.100СБ

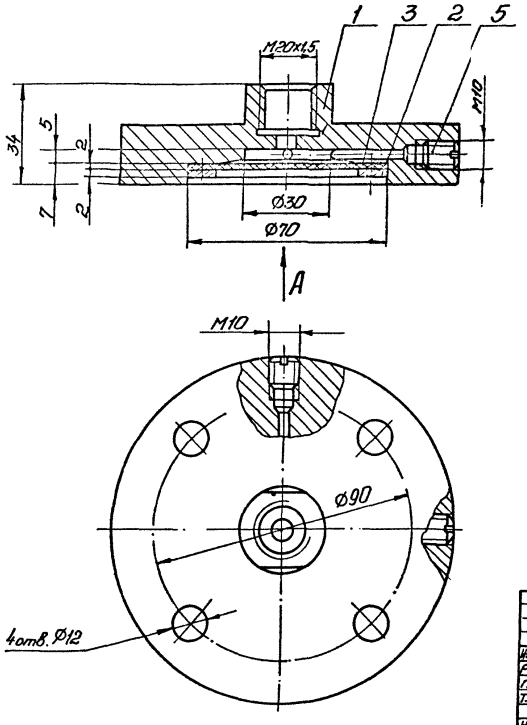


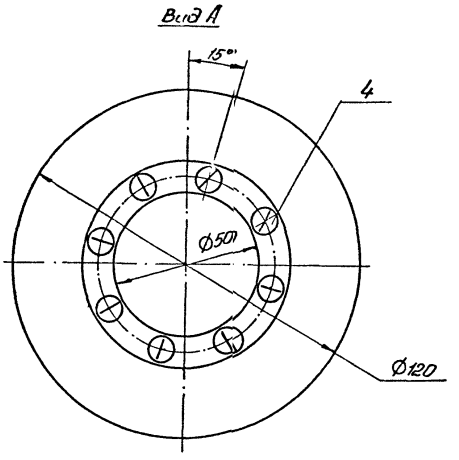


Размеры для справок.

| | | | | | | | | |
|---|---|---|---|---|---|---|---|---|
| | | | | | Н1-04.100 СБ | | | |
| Изм. | Лист | № докум. | Подп. | Дата | Разделитель мембранный | Лит. | Масса | Масштаб |
| Разраб. | | Анопко | | | Сборочный чертеж | | 1,6 | 1:1 |
| Пров. | | Брацлавский | | | | Лист | Листов 1 | |
| Т.контр. | | Брацлавский | | | | Госстрой СССР Союзводоканалниипроект Харьковский Водоканалпроект | | |
| Н.контр. | | Тимчинский | | | | | | |
| Утв. | | | | | | | | |

Формат А3

Инв.№ подл. | Подп. и дата | Взам. инв.№ | Инв.№ дубл. | Подп. и дата

Н1-04.101

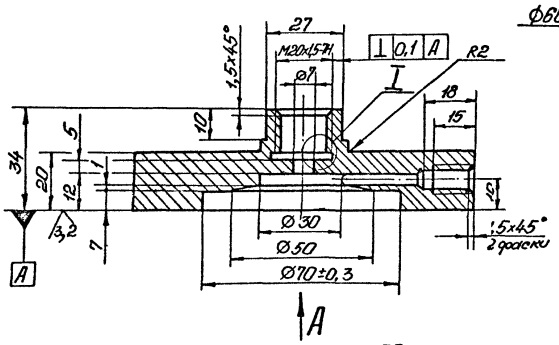


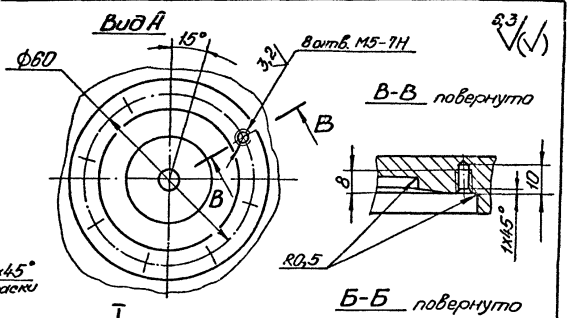


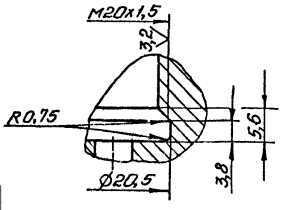


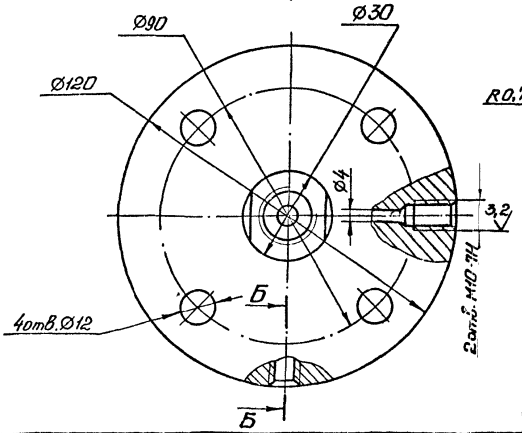


Неуказанные предельные отклонения размеров: H14; h14; $\pm\frac{t_2}{2}$.

| | | | | | | | | |
|---|---|---|---|---|---|---|---|---|
| | | | | | Н1-04.101 | | | -6.- |
| Изм. | Лист | № докум. | Подп. | Дата | Корпус | Лит. | Масса | Масштаб |
| Разраб. | | Анопко | | | | | 1,5 | 1:1 |
| Пров. | | Брацлавский | | | | Лист | Листов 1 | |
| Т.контр. | | Брацлавский | | | | Госстрой СССР Союзводоканалниипроект Харьковский Водоканалпроект | | |
| Н.контр. | | Тимчинский | | | Ст 3 ГОСТ 380-71 | | | |
| Утв. | | | | | | | | |

Инв.№ подл. | Подп. и дата | Взам. инв.№ | Инв.№ дубл. | Подп. и дата

Т-3019

Формат А3

Альбом 7

Типовой проект 902-1-142.88

Н1-04.002

12,5

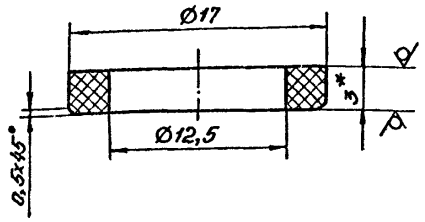


1. H14, h14, $\pm \frac{t_2}{2}$.
2. * Размер для справок.

| Изм. | Лист | № докум. | Подп. | Дата |
|---|---|---|---|---|
| Разраб. | | Анопко | | |
| Пров. | | Брацлавский | | |
| Т.контр. | | Брацлавский | | |
| Н.контр. | | Толчинский | | |
| Утв. | | | | |

Н1-04.002

Прокладка

Паронит ПОН-3 ГОСТ 481-80

| Лит. | Масса | Масштаб |
|---|---|---|
| | 0,001 | 4:1 |
| Лист | Листов 1 | |

Госстрой СССР Союзводоканалпроект Харьковский Водоканалпроект

Формат А4

Инв. № подл. | Подп. и дата | Взам. инв. № | Инв. № дубл. | Подп. и дата

Н1-04.003

12,5

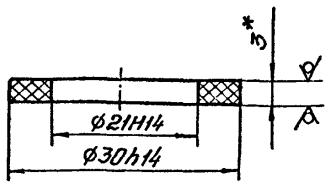


* Размер для справок.

| Изм. | Лист | № докум. | Подп. | Дата |
|---|---|---|---|---|
| Разраб. | | Анопко | | |
| Пров. | | Брацлавский | | |
| Т.контр. | | Брацлавский | | |
| Н.контр. | | Толчинский | | |
| Утв. | | | | |

Н1-04.003

Прокладка

Паронит ПОН-3 ГОСТ 481-80

| Лит. | Масса | Масштаб |
|---|---|---|
| | 0,001 | 2:1 |
| Лист | Листов 1 | |

Госстрой СССР Союзводоканалпроект Харьковский Водоканалпроект

Формат А4

Инв. № подл. | Подп. и дата | Взам. инв. № | Инв. № дубл. | Подп. и дата

Н1-04.004

6,3

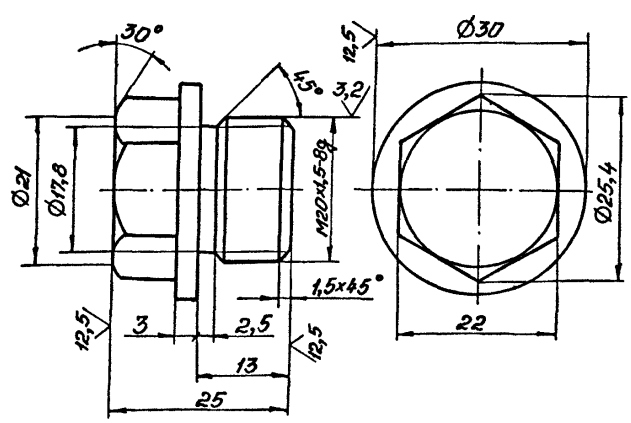


Неуказанные предельные отклонения размеров h14, $\pm \frac{t_2}{2}$.

| Изм. | Лист | № докум. | Подп. | Дата |
|---|---|---|---|---|
| Разраб. | | Анопко | | |
| Пров. | | Брацлавский | | |
| Т.контр. | | Брацлавский | | |
| Н.контр. | | Толчинский | | |
| Утв. | | | | |

Н1-04.004

Пробка

Ст 3 ГОСТ 380-71

| Лит. | Масса | Масштаб |
|---|---|---|
| | 0,07 | 2:1 |
| Лист | Листов 1 | |

Госстрой СССР Союзводоканалпроект Харьковский Водоканалпроект

Формат А4

Инв. № подл. | Подп. и дата | Взам. инв. № | Инв. № дубл. | Подп. и дата

Т-3019

Н1-04.102

12,5

А-А
М2:1

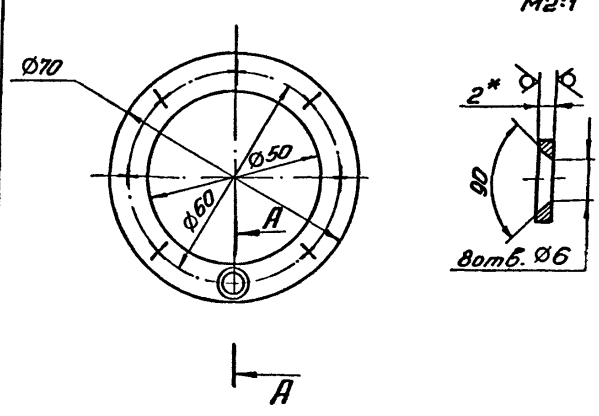


1. H14, h14, $\pm \frac{t_2}{2}$.
2. * Размер для справок.

| Изм. | Лист | № докум. | Подп. | Дата |
|---|---|---|---|---|
| Разраб. | | Анопко | | |
| Пров. | | Брацлавский | | |
| Т.контр. | | Брацлавский | | |
| Н.контр. | | Толчинский | | |
| Утв. | | | | |

Н1-04.102

Кольцо

Лист 2 ГОСТ 19903-74 Ст 3 ГОСТ 1655-23-70

| Лит. | Масса | Масштаб |
|---|---|---|
| | 0,03 | 1:1 |
| Лист | Листов 1 | |

Госстрой СССР Союзводоканалпроект Харьковский Водоканалпроект

Формат А4

Копировал: Головко

Инв. № подл. | Подп. и дата | Взам. инв. № | Инв. № дубл. | Подп. и дата

Альбом 7

Типовой проект 902-1-142.83

Инв.№ подл. | Подп. и дата | Взам.инв.№ | Инв.№ дубл. | Подп. и дата

## Н1-04.103

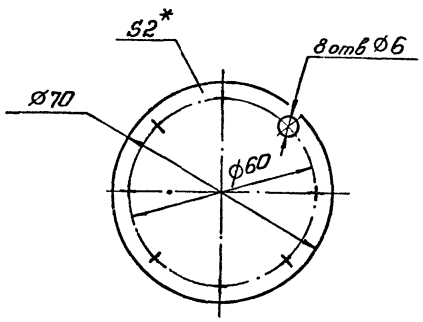


1. H14, h14, ± $\frac{t_2}{2}$.
2. * Размер для справок.

| Изм. | Лист | № докум. | Подп. | Дата |
|---|---|---|---|---|
| Разраб. | | Янолко | | |
| Пров. | | Брацловский | | |
| Т.контр. | | Брацловский | | |
| Н.контр. | | Тапчинский | | |
| Утв. | | | | |

**Мембрана**

| Лит. | Масса | Масштаб |
|---|---|---|
| | 0,01 | 1:1 |
| Лист | Листов 1 | |

Пластина I, лист, ПМБ-Н-2-4.8 ГОСТ 7338-77

Госстрой СССР Союзводоканалмонтажпроект Харьковский Водоканалпроект

Формат А4

## Н1-04.201

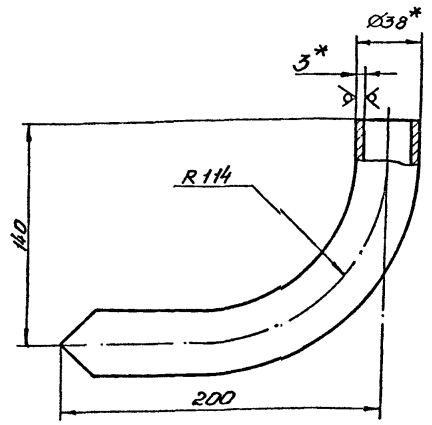


1. ± $\frac{t_2}{2}$.
2. * Размеры для справок.
3. Развернутая длина 291 мм.

| Изм. | Лист | № докум. | Подп. | Дата |
|---|---|---|---|---|
| Разраб. | | Янолко | | |
| Пров. | | Брацловский | | |
| Т.контр. | | Брацловский | | |
| Н.контр. | | Тапчинский | | |
| Утв. | | | | |

**Труба**

| Лит. | Масса | Масштаб |
|---|---|---|
| | 0,7 | 1:2 |
| Лист | Листов 1 | |

Труба 38×3 ГОСТ 10704-76 / Ст 3 ГОСТ 10705-80

Госстрой СССР Союзводоканалмонтажпроект Харьковский Водоканалпроект

Формат А4

## Н1-06.000СБ

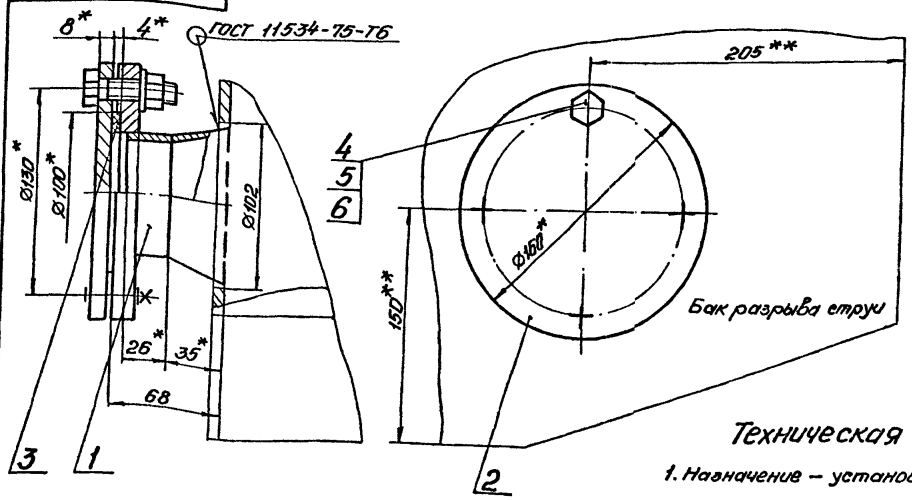


### Техническая характеристика.

1. Назначение – установка датчика уровня ДПЭ.

### Технические требования.

1. Бак разрыва струи см. серия 7.902-4.
2. ** Патрубок поз. 1 вварить взамен штуцера М27×1,5.
3. H14, ±t₂/2.
4. * Размеры для справок.

| Изм. | Лист | № докум. | Подп. | Дата |
|---|---|---|---|---|
| Разраб. | | Кошубовский | | |
| Пров. | | Ясинов | | |
| Т.контр. | | Брацловский | | |
| Н.контр. | | Тапчинский | | |
| Утв. | | | | |

**Установка патрубка Сборочный чертеж**

| Лит. | Масса | Масштаб |
|---|---|---|
| | 3,3 | 1:2 |
| Лист | Листов 1 | |

Госстрой СССР Союзводоканалмонтажпроект Харьковский Водоканалпроект

Формат А3

Инв.№ подл. | Подп. и дата | Взам.инв.№ | Инв.№ дубл. | Подп. и дата

Т-3019

Копировал: Кобовская

Альбом 7

Типовой проект 902-1-142.88

| Формат | Зона | Поз. | Обозначение | Наименование | Кол. | Примечание |
|---|---|---|---|---|---|---|
| | | | | Документация | | |
| А4 | | | Н1-06.100 СБ | Сборочный чертеж | | |
| | | | | Сборочные единицы | | |
| А4 | | 1 | Н1-06.110 | Патрубок | 1 | |
| | | | | Стандартные изделия | | |
| | | 2 | | Фланец 3-65-2,5-В Ст3сп2 ГОСТ 12820-80 | 1 | |

Н1-06.100

Патрубок

Госстрой СССР Союзводоканалпроект Харьковский Водоканалпроект

Формат А4

| Формат | Зона | Поз. | Обозначение | Наименование | Кол. | Примечание |
|---|---|---|---|---|---|---|
| | | | | Документация | | |
| А3 | | | Н1-06.000 СБ | Сборочный чертеж | | |
| | | | | Сборочные единицы | | |
| А4 | | 1 | Н1-06.100 | Патрубок | | |
| | | | | Детали | | |
| А4 | | 2 | Н1-06.001 | Заглушка | 1 | |
| А4 | | 3 | Н1-06.002 | Прокладка | 1 | |
| | | | | Стандартные изделия | | |
| | | 4 | | Болт М12х50.56 ГОСТ 7798-70 | 4 | |
| | | 5 | | Гайка М12.5 ГОСТ 5915-70 | 4 | |
| | | 6 | | Шайба 12 ГОСТ 11371-78 | 4 | |

Н1-06.000

Установка патрубка

Госстрой СССР Союзводоканалпроект Харьковский Водоканалпроект

Формат А4

| Формат | Зона | Поз. | Обозначение | Наименование | Кол. | Примечание |
|---|---|---|---|---|---|---|
| | | | | Документация | | |
| А4 | | | Н1-06.110 СБ | Сборочный чертеж | | |
| | | | | Детали | | |
| А4 | | 1 | Н1-06.111 | Конус | 1 | |
| Б4 | | 2 | Н1-06.112 | Труба Труба 76х3,5 ГОСТ 10704-76 Ст.3 ГОСТ 10705-80 | | |
| | | | | L = 26 h14 | 1 | 0,16кг |

Н1-06.110

Патрубок

Госстрой СССР Союзводоканалпроект Харьковский Водоканалпроект

Формат А4

Г00'90-Н1

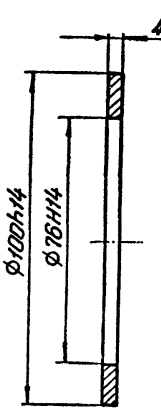


* Размер для справок.

Н1-06.002 -9-

Прокладка

| Материал | Масса | Масштаб |
|---|---|---|
| | 0,02 | 1:1 |

Лист | Листов 1

Пластина I, лист ТМКЦ-С4 ГОСТ 7338-77

Госстрой СССР Союзводоканалпроект Харьковский Водоканалпроект

Копировал

Формат А4

Альбом 7

Типовой проект 902-1-142.88

## Н1-06.111

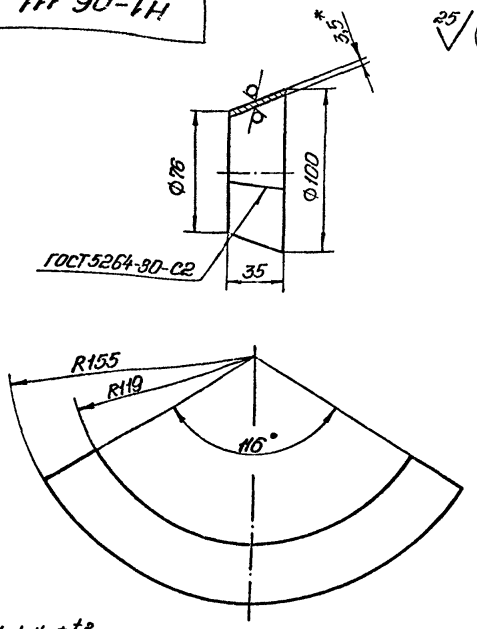


1. $h14, \pm\frac{t2}{2}$.
2. *Размер для справок.

| Изм. | Лист | № докум. | Подп. | Дата | Н1-06.111 | Лит. | Масса | Масштаб |
|---|---|---|---|---|---|---|---|---|
| Разраб. | | Анопко | | | Конус | | 0,28 | 1:2 |
| Пров. | | Брацлавский | | | | Лист | Листов 1 | |
| Т.контр. | | Брацлавский | | | | | | |
| Н.контр. | | Толчинский | | | Лист 3,5 ГОСТ 19903-74 Ст 3 ГОСТ 16523-70 | Госстрой СССР Союзводоканалпроект Харьковский Водоканалпроект | | |
| Утв. | | | | | | | | |

Формат А4

## Н1-06.001

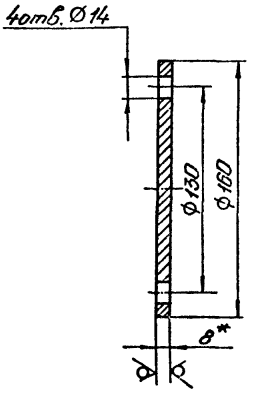


1. $H14, h14, \pm\frac{t2}{2}$.
2. *Размер для справок.

| Изм. | Лист | № докум. | Подп. | Дата | Н1-06.001 | Лит. | Масса | Масштаб |
|---|---|---|---|---|---|---|---|---|
| Разраб. | | Анопко | | | Заглушка | | 1,26 | 1:2 |
| Пров. | | Брацлавский | | | | Лист | Листов 1 | |
| Т.контр. | | Брацлавский | | | | | | |
| Н.контр. | | Толчинский | | | Лист 8 ГОСТ 19903-74 Ст 3 ГОСТ 14637-79 | Госстрой СССР Союзводоканалпроект Харьковский Водоканалпроект | | |
| Утв. | | | | | | | | |

Формат А4

## Н1-06.100 СБ

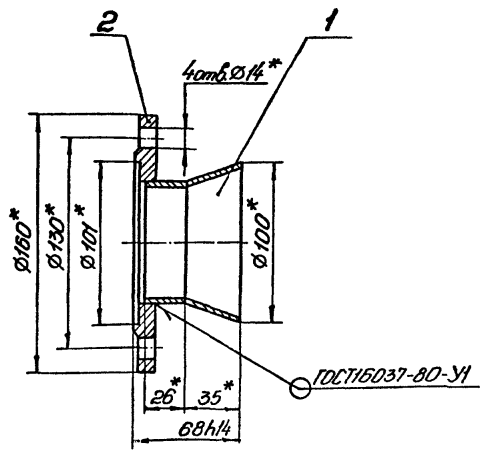


*. Размеры для справок.

| Изм. | Лист | № докум. | Подп. | Дата | Н1-06.100 СБ | Лит. | Масса | Масштаб |
|---|---|---|---|---|---|---|---|---|
| Разраб. | | Анопко | | | Патрубок Сборочный чертеж | | 1,86 | 1:2 |
| Пров. | | Брацлавский | | | | Лист | Листов 1 | |
| Т.контр. | | Брацлавский | | | | | | |
| Н.контр. | | Толчинский | | | | Госстрой СССР Союзводоканалпроект Харьковский Водоканалпроект | | |
| Утв. | | | | | | | | |

Формат А4

## Н1-06.110 СБ

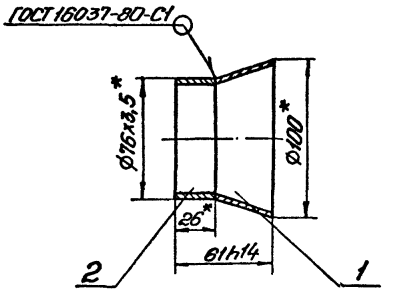


*. Размеры для справок.

| Изм. | Лист | № докум. | Подп. | Дата | Н1-06.110 СБ | Лит. | Масса | Масштаб |
|---|---|---|---|---|---|---|---|---|
| Разраб. | | Анопко | | | Патрубок Сборочный чертеж | | 0,45 | 1:2 |
| Пров. | | Брацлавский | | | | Лист | Листов 1 | |
| Т.контр. | | Брацлавский | | | | | | |
| Н.контр. | | Толчинский | | | | Госстрой СССР Союзводоканалпроект Харьковский Водоканалпроект | | |
| Утв. | | | | | | | | |

Формат А4

Т-3019

Копировал: Годовкина

Т-3019 (7)

Альбом 7

Типовой проект 902-1-142.88

| Формат | Зона | Поз. | Обозначение | Наименование | Кол. | Примечание |
|---|---|---|---|---|---|---|
| | | | | Документация | | |
| А3 | | | Н1-08.000СБ | Сборочный чертеж | | |
| | | | | Сборочные единицы | | |
| А4 | | 1 | Н1-04.100 | Разделитель мембранный | 1 | |
| А4 | | 2 | Н1-08.100 | Патрубок | 1 | |
| | | | | Детали | | |
| А4 | | 3 | Н1-04.001 | Прокладка | 1 | |
| А4 | | 4 | Н1-04.002 | Прокладка | 1 | |
| А4 | | 5 | Н1-04.003 | Прокладка | 1 | |
| А4 | | 6 | Н1-04.004 | Пробка | 1 | |
| | | | | Стандартные изделия | | |
| | | 7 | | Шпилька М10-6gх50.58 ГОСТ 22042-76 | 4 | |
| | | 8 | | Гайка М10.5 ГОСТ 5915-70 | 4 | |
| | | 9 | | Шайба 10.65Г ГОСТ 6402-70 | 4 | |

Инв.№ подл. | Подп. и дата | Взам. инв.№ | Инв.№ дубл. | Подп. и дата

| Изм. | Лист | № докум. | Подп. | Дата |
|---|---|---|---|---|
| Разраб. | | Ананко | | |
| Пров. | | Бондаренко | | |
| Рук. гр. | | Бондаренко | | |
| Н.контр. | | Гапчинский | | |
| Утв. | | Чмелев | | |

Н1-08.000

Устройство отборное разрежения

| Лит. | Лист | Листов |
|---|---|---|
| | | 1 |

Госстрой СССР Союзводоканалпроект Ленинградское Водоканалпроект

Формат А4

Н1-04.202

12,5 (V)

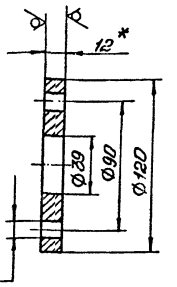


1. H14, h14, $\pm \frac{t_2}{2}$.
2. *Размер для справок.

Инв.№ подл. | Подп. и дата | Взам. инв.№ | Инв.№ дубл. | Подп. и дата

| Изм. | Лист | № докум. | Подп. | Дата |
|---|---|---|---|---|
| Разраб. | | Ананко | | |
| Пров. | | Бондаренко | | |
| Т.контр. | | Бондаренко | | |
| Н.контр. | | Гапчинский | | |
| Утв. | | | | |

Н1-04.202

Фланец

| Лит. | Масса | Масштаб |
|---|---|---|
| | 0,8 | 1:2 |
| Лист | Листов 1 | |

Госстрой СССР Союзводоканалпроект Ленинградское Водоканалпроект

Лист 12 ГОСТ 1.9903-74 Ст.3 ГОСТ 14637-79

Формат А4

Н1-09.000СБ

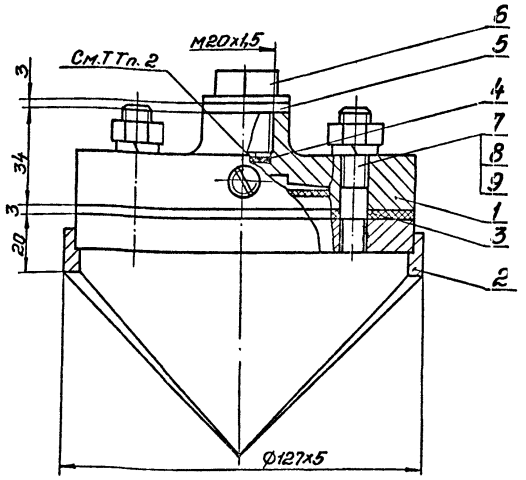


## Техническая характеристика.

1. Назначение – установка манометра на всасывающем трубопроводе.
2. Среда – сточные воды
3. Давление – МПа, 0,6.
4. Температура воды – °С, +10... +30
5. Рабочий агент – масло: индустриальное приборное МПВ гидравлическое

## Технические требования.

1. Взамен пробки поз.6 установить импульсную трубку (см. альбом 6).
2. Внутреннюю полость разделителя (поз.1), импульсную трубку и манометр (см.альбом 6) заполнить маслом. Наличие воздушных пузырьков не допускается.
3. Размеры для справок.

Инв.№ подл. | Подп. и дата | Взам. инв.№ | Инв.№ дубл. | Подп. и дата | Т-30/19

| Изм. | Лист | № докум. | Подп. | Дата |
|---|---|---|---|---|
| Разраб. | | Гапчинский | | |
| Пров. | | Ананко | | |
| Т.контр. | | Бондаренко | | |
| Н.контр. | | Гапчинский | | |
| Утв. | | Чмелев | | |

Н1-08.000СБ -11-

Устройство отборное разрежения. Сборочный чертеж

| Лит. | Масса | Масштаб |
|---|---|---|
| | 3,3 | 1:1 |
| Лист | Листов 1 | |

Госстрой СССР Союзводоканалпроект Харьковское Водоканалпроект

Формат А3

Копировал: Гайдаш

Н1-2.10.7-11

Альбом 7

Типовой проект 902-1-142.88

Н1-08.100СБ

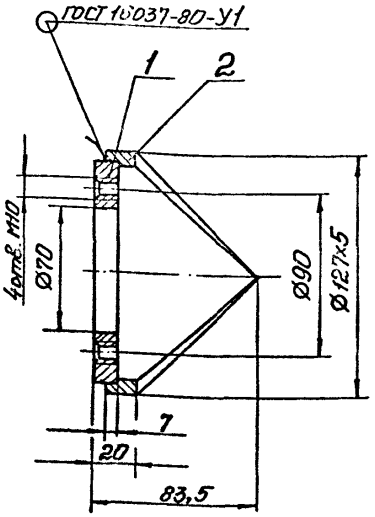


Размеры для справок.

| Изм. | Лист | № докум. | Подп. | Дата |
|---|---|---|---|---|
| Разраб. | | Янопко | | |
| Пров. | | Брацловский | | |
| Т.контр. | | Брацловский | | |
| Н.контр. | | Талчинский | | |
| Утв. | | | | |

Н1-08.100СБ

Патрубок

Сборочный чертеж

| Лит. | Масса | Масштаб |
|---|---|---|
| | 1,4 | 1:2 |
| Лист | Листов 1 | |

Госстрой СССР Союзводоканалмонтажпроект Харьковский Водоканалпроект

Формат А4

Н1-08.101

12,5 (√)

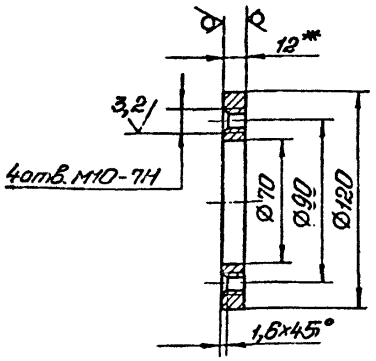


1. Неуказанные предельные отклонения размеров H14, h14, $\pm\frac{t_2}{2}$.
2. * Размер для справок.

| Изм. | Лист | № докум. | Подп. | Дата |
|---|---|---|---|---|
| Разраб. | | Янопко | | |
| Пров. | | Брацловский | | |
| Т.контр. | | Брацловский | | |
| Н.контр. | | Талчинский | | |
| Утв. | | | | |

Н1-08.101

Фланец

| Лит. | Масса | Масштаб |
|---|---|---|
| | 0,7 | 1:2 |
| Лист | Листов 1 | |

Лист 12 ГОСТ 19903-74 Ст 3 ГОСТ 14637-79

Госстрой СССР Союзводоканалмонтажпроект Харьковский Водоканалпроект

Формат А4

Н1-08.102

12,5 (√)

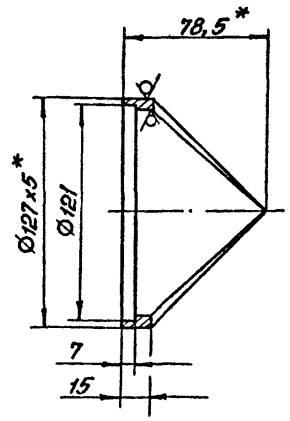


1. H14, h14, $\pm\frac{t_2}{2}$.
2. * Размеры для справок.

| Изм. | Лист | № докум. | Подп. | Дата |
|---|---|---|---|---|
| Разраб. | | Янопко | | |
| Пров. | | Брацловский | | |
| Т.контр. | | Брацловский | | |
| Н.контр. | | Талчинский | | |
| Утв. | | | | |

Н1-08.102

Корпус

| Лит. | Масса | Масштаб |
|---|---|---|
| | 0,7 | 1:2 |
| Лист | Листов 1 | |

Труба 127х5 ГОСТ 8732-78 В10 ГОСТ 8731-74

Госстрой СССР Союзводоканалмонтажпроект Харьковский Водоканалпроект

Формат А4

| Формат | Зона | Поз. | Обозначение | Наименование | Кол. | Примечание |
|---|---|---|---|---|---|---|
| | | | | Документация | | |
| А4 | | | Н1-08.100СБ | Сборочный чертеж | | |
| | | | | Детали | | |
| А4 | | 1 | Н1-08.101 | Фланец | 1 | |
| А4 | | 2 | Н1-08.102 | Корпус | 1 | |

| Изм. | Лист | № докум. | Подп. | Дата |
|---|---|---|---|---|
| Разраб. | | Янопко | | |
| Пров. | | Брацловский | | |
| Рук.гр. | | Брацловский | | |
| Н.контр. | | Талчинский | | |
| Утв. | | | | |

Н1-08.100

Патрубок

-12-

| Лит. | Лист | Листов |
|---|---|---|
| | | 1 |

Госстрой СССР Союзводоканалмонтажпроект Харьковский Водоканалпроект

Формат А4

Копировал

Инв. № подл. | Подп. и дата | Взам. инв. № | Инв. № дубл. | Подп. и дата

Т-3019

Альбом 7

Типовой проект 902-1-142.88

| Формат | Зона | Поз. | Обозначение | Наименование | Кол. | Примечание |
|---|---|---|---|---|---|---|
| | | | | Документация | | |
| А2 | | | Н2-01.100 СБ | Сборочный чертеж | | |
| | | | | Детали | | |
| А4 | | 1 | Н2-01.101 | Ребро | 2 | |
| А4 | | 2 | Н2-01.102 | Пластина | 1 | |
| А4 | | 3 | Н2-01.103 | Ребро | 2 | |
| А4 | | 4 | Н2-01.104 | Обод | 1 | |
| А4 | | 5 | Н2-01.105 | Ребро | 2 | |
| А4 | | 6 | Н2-01.106 | Пластина | 1 | |
| А4 | | 7 | Н2-01.107 | Ребро | 2 | |
| А4 | | 8 | Н2-01.108 | Лоток | 1 | |
| А4 | | 9 | Н2-01.109 | Ребро | 1 | |
| Б4 | | 10 | Н2-01.111 | Стойка | | |
| | | | | Швеллер 160х50х4 ГОСТ 8278-83 / Ст.3 ГОСТ 11474-76 | | |
| | | | | L=890 h14 | 2 | 6,8 кг |
| Б4 | | 11 | Н2-01.112 | Лист | | |
| | | | | Лист 6 ГОСТ 19903-74 / Ст 3 ГОСТ 14637-79 | | |
| | | | | 400 h14 х 400 h14 | 1 | 7,5 кг |
| Б4 | | 12 | Н2-01.113 | Полоса | | |
| | | | | Лист 3 ГОСТ 19903-74 / Ст.3 ГОСТ 16523-70 | | |
| | | | | 266 h14 х 30 h14 | 1 | 0,2 кг |

Подп. и дата | Инв. № дубл. | Взам. инв. № | Подп. и дата | Инв. № подл.

| Изм. | Лист | № докум. | Подп. | Дата |
|---|---|---|---|---|
| Разраб. | | Анопко | | |
| Пров. | | Брацлавский | | |
| Рук. гр. | | Брацлавский | | |
| Н.контр. | | Толчинский | | |
| Утв. | | | | |

Н2-01.100

Корыто левое

| Лит. | Лист | Листов |
|---|---|---|
| | 1 | 2 |

Госстрой СССР Союзводоканалниипроект Харьковский Водоканалпроект

Формат А4

| Формат | Зона | Поз. | Обозначение | Наименование | Кол. | Примечание |
|---|---|---|---|---|---|---|
| | | | | Документация | | |
| *) | | | Н2-01.000 СБ | Сборочный чертеж | | *) А2, А3 |
| | | | | Сборочные единицы | | |
| А4 | | 1 | Н2-01.100 | Корыто левое | 1 | |
| А4 | | 2 | Н2-01.200 | Корыто правое | 1 | |
| А4 | | 3 | Н2-01.300 | Укрытие | 1 | |
| А4 | | 4 | Н2-01.400 | Склиз | 2 | |
| | | | | Детали | | |
| А4 | | 6 | Н2-01.001 | Ось | 2 | |
| А4 | | 7 | Н2-01.002 | Прокладка | 1 | |
| | | | | Стандартные изделия | | |
| | | 9 | | Болт М12х30.58.09 | | |
| | | | | ГОСТ 7798-70 | 4 | |
| | | 10 | | Гайка М12.5.09 | | |
| | | | | ГОСТ 5915-70 | 4 | |
| | | 11 | | Шайба 10.09 | | |
| | | | | ГОСТ 11371-78 | 4 | |
| | | 12 | | Шайба 12.09 | | |
| | | | | ГОСТ 11371-78 | 4 | |
| | | 13 | | Шплинт 2,5х14,09 | | |
| | | | | ГОСТ 397-79 | 4 | |

Подп. и дата | Инв. № дубл. | Взам. инв. № | Подп. и дата | Инв. № подл.

| Изм. | Лист | № докум. | Подп. | Дата |
|---|---|---|---|---|
| Разраб. | | Брацлавский | | |
| Пров. | | Ясинов | | |
| Н.контр. | | Толчинский | | |
| Утв. | | | | |

Н2-01.000

Лоток загрузочный

| Лит. | Лист | Листов |
|---|---|---|
| | | 1 |

Госстрой СССР Союзводоканалниипроект Харьковский Водоканалпроект

Формат А4

| Формат | Зона | Поз. | Обозначение | Наименование | Кол. | Примечание |
|---|---|---|---|---|---|---|
| | | | | Документация | | |
| А2 | | | Н2-01.200 СБ | Сборочный чертеж | | |
| | | | | Детали | | |
| А4 | | 1 | Н2-01.101 | Ребро | 2 | |
| А4 | | 2 | Н2-01.102 | Пластина | 1 | |
| А4 | | 3 | Н2-01.103 | Ребро | 2 | |
| А4 | | 4 | Н2-01.104 | Обод | 1 | |
| А4 | | 5 | Н2-01.105 | Ребро | 2 | |
| А4 | | 6 | Н2-01.106 | Пластина | 1 | |
| А4 | | 7 | Н2-01.107 | Ребро | 2 | |
| А4 | | 8 | Н2-01.201 | Лоток | 1 | |
| А4 | | 9 | Н2-01.202 | Ребро | 1 | |
| Б4 | | 10 | Н2-01.203 | Стойка | | |
| | | | | Швеллер 160х50х4 ГОСТ 8278-83 / Ст.3 ГОСТ 11474-76 | | |
| | | | | L=890 h14 | 2 | 6,8 кг |
| Б4 | | 11 | Н2-01.204 | Лист | | |
| | | | | Лист 6 ГОСТ 19903-74 / Ст.3 ГОСТ 14637-79 | | |
| | | | | 400 h14 х 400 h14 | 1 | 7,5 кг |
| Б4 | | 12 | Н2-01.205 | Полоса | | |
| | | | | Лист 3 ГОСТ 19903-74 / Ст 3 ГОСТ 16523-70 | | |
| | | | | 266 h14 х 30 h14 | 1 | 0,2 кг |

Подп. и дата | Инв. № подл. | Взам. инв. № | Подп. и дата | Инв. № подл.

| Изм. | Лист | № докум. | Подп. | Дата |
|---|---|---|---|---|
| Разраб. | | Анопко | | |
| Пров. | | Брацлавский | | |
| Рук. гр. | | Брацлавский | | |
| Н контр. | | Толчинский | | |
| Утв. | | | | |

Н2-01.200

Корыто правое

| Лит. | Лист | Листов |
|---|---|---|
| | 1 | 2 |

Госстрой СССР Союзводоканалниипроект Харьковский Водоканалпроект

Формат А4

| Формат | Зона | Поз. | Обозначение | Наименование | Кол. | Примечание |
|---|---|---|---|---|---|---|
| Б4 | | 13 | Н2-01.206 | Полоса | | |
| | | | | Лист 3 ГОСТ 19903-74 / Ст 3 ГОСТ 16523-70 | | |
| | | | | 745 h14 х 30 h14 | 1 | 0,5 кг |
| Б4 | | 14 | Н2-01.207 | Упор | | |
| | | | | Труба 10х2 ГОСТ 3262-75 | | |
| | | | | L=650 h14 | 1 | 0,5 кг |

Подп. и дата | Инв. № дубл. | Взам. инв. № | Подп. и дата | Инв. № подл.

| Изм. | Лист | № докум. | Подп. | Дата |
|---|---|---|---|---|
| Разраб. | | Анопко | | |
| Пров. | | Брацлавский | | |
| Рук. гр. | | Брацлавский | | |
| Н контр. | | Толчинский | | |
| Утв. | | | | |

Н2-01.200

Лист 2

Копир. Годовская

Формат А4

Т-3019

Альбом 7

Типовой проект 902-1-142.80

| Формат | Зона | Поз. | Обозначение | Наименование | Кол. | Примечание |
|---|---|---|---|---|---|---|
| | | | | Документация | | |
| А4 | | | Н2-01.400СБ | Сборочный чертеж | | |
| | | | | Детали | | |
| А4 | | 1 | Н2-01.401 | Лоток | 1 | |
| А4 | | 2 | Н2-01.402 | Ребро | 2 | |

Инв.№ подл. | Подп. и дата | Взам. инв.№ | Инв.№ дубл. | Подп. и дата

Н2-01.400

Изм. Лист №докум. Подп. Дата

Разраб. Анопко

Пров. Брацлавский

Рук. гр. Брацлавский

Н. контр. Гарчинский

Утв.

Склиз

Лит. | Лист | Листов: 1

Госстрой СССР Союзводоканалниипроект Харьковский Водоканалпроект

Формат А4

| Формат | Зона | Поз. | Обозначение | Наименование | Кол. | Примечание |
|---|---|---|---|---|---|---|
| 13 | | 64 | Н2-01.114 | Полоса | | |
| | | | | Лист 3 ГОСТ 19903-74 / Ст.3 ГОСТ 16523-70 | | |
| | | | | 7916h14 х 30h14 | 1 | 0,56 кг |
| 14 | | 64 | Н2-01.115 | Упор | | |
| | | | | Труба 110х2 ГОСТ 3262-75 | | |
| | | | | L = 650 h14 | 1 | 0,5 кг |

Инв.№ подл. | Подп. и дата | Взам. инв.№ | Инв.№ дубл. | Подп. и дата

Изм. Лист №докум. Подп. Дата

Н2-01.100

Лист 2

Формат А4

| Формат | Зона | Поз. | Обозначение | Наименование | Кол. | Примечание |
|---|---|---|---|---|---|---|
| | | | | Документация | | |
| А3 | | | Н2-01.300СБ | Сборочный чертеж | | |
| | | | | Детали | | |
| А4 | | 1 | Н2-01.301 | Кожух | 1 | |
| А4 | | 2 | Н2-01.302 | Фланец | 1 | |
| А4 | | 3 | Н2-01.303 | Пластина | 2 | |
| А4 | | 4 | Н2-01.304 | Фланец | 1 | |
| А4 | | 5 | Н1-01.305 | Труба | 1 | |
| Б4 | | 6 | Н1-01.306 | Труба | | |
| | | | | Труба 38х2 ГОСТ 10704-76 / Ст.3 ГОСТ 10705-80 | | |
| | | | | L = 100 h14 | 1 | 0,2 кг |

Инв.№ подл. | Подп. и дата | Взам. инв.№ | Инв.№ дубл. | Подп. и дата

Т-3019

Изм. Лист №докум. Подп. Дата

Разраб. Анопко

Пров. Брацлавский

Рук. гр. Брацлавский

Н. контр. Гарчинский

Утв.

Н2-01.300

Укрытие

Лит. | Лист | Листов: 1

Госстрой СССР Союзводоканалниипроект Харьковский Водоканалпроект

Формат А4

Н2-01.303

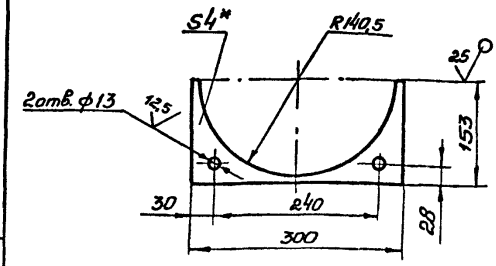


1. H14, h14, $\pm \frac{t_2}{2}$.

2*. Размер для справок.

Инв.№ подл. | Подп. и дата | Взам. инв.№ | Инв.№ дубл. | Подп. и дата

Изм. Лист №докум. Подп. Дата

Разраб. Анопко

Пров. Брацлавский

Т. контр. Брацлавский

Н. контр. Гарчинский

Утв.

Пластина

Лит | Масса | Масштаб: 0,5 | 1:5

Лист | Листов 1

Лист 4 ГОСТ 19903-74 / Ст.3 ГОСТ 16523-70

Госстрой СССР Союзводоканалниипроект Харьковский Водоканалпроект

Копир. Годовікова

Формат А4

-14-

Т-3019 (4)

Н2-01.000СБ

Альбом 7

Типовой проект 902-1-142.88

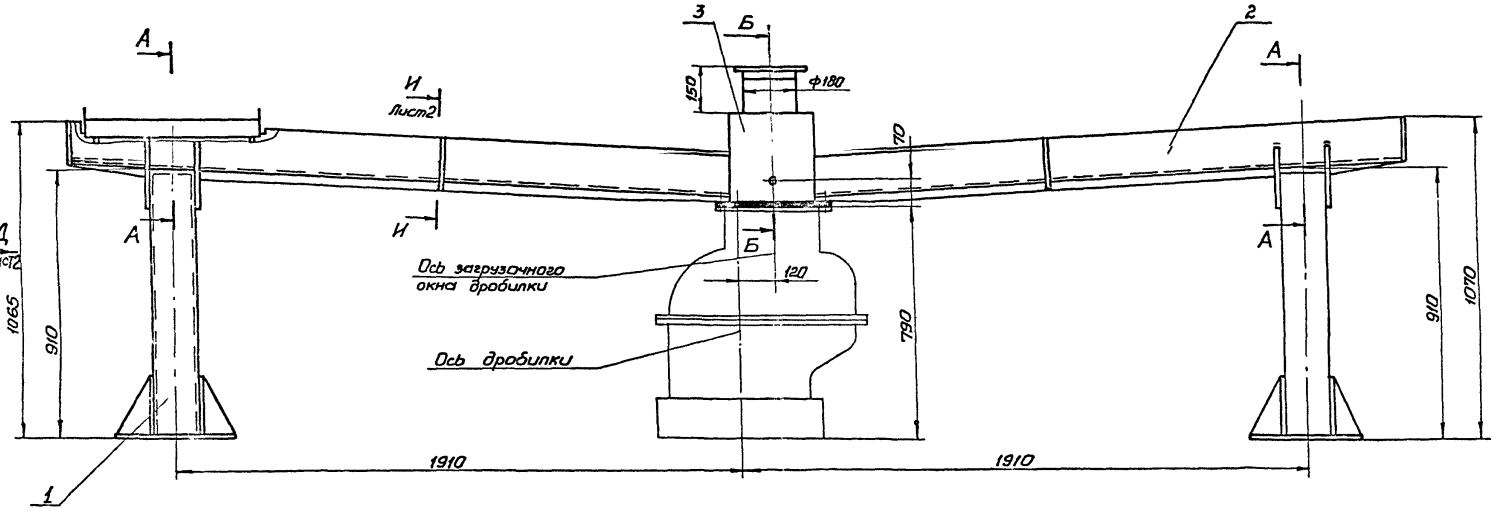


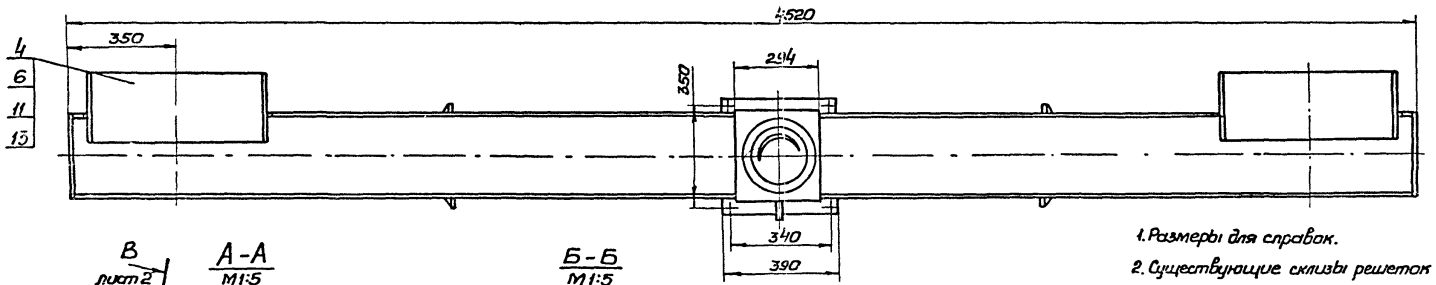


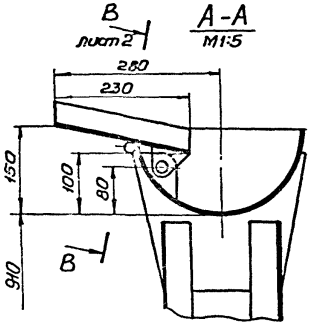


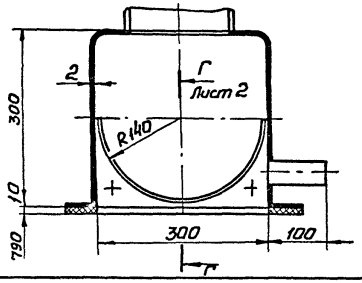


1. Размеры для справок.

2. Существующие склизы решеток РМУ-1Б (см. технологическую часть проекта) демонтировать.

3. Конструкцию очистить, обезжирить, опескоструить и покрыть эпоксидной шпатлевкой ЭП-0010 ГОСТ 10277-76 в 4 слоя.

| | | | | | | | | |
|---|---|---|---|---|---|---|---|---|
| | | | | | Н2-01.000СБ | | | -15- |
| Изм | Лист | № докум | Подп. | Дата | Лоток загрузочный | Лит. | Масса | Масштаб |
| Разраб. | | Браулавский | | | Сборочный чертеж | | 104 | 1:10 |
| Пров. | | Ясинов | | | | Лист | Листов 2 | |
| Т. контр. | | Браулавский | | | | Госстрой СССР Союзводоканалпроект Харьковский Водоканалпроект | | |
| Н. контр. | | Толчинский | | | Т-3019 (3) | | | |
| Утв. | | | | | | | | |

Копир. Годовская

Формат А2

Инв. № подл. Т-3019 | Подп. и дата | Взам. инв. № | Инв. № дубл. | Подп. и дата

Альбом 7

Типовой проект 902-1-142.88

Инв. № подл. | Подп. и дата | Взам. инв. № | Инв. № дубл. | Подп. и дата

## Н2-01.001

6,3 (√)

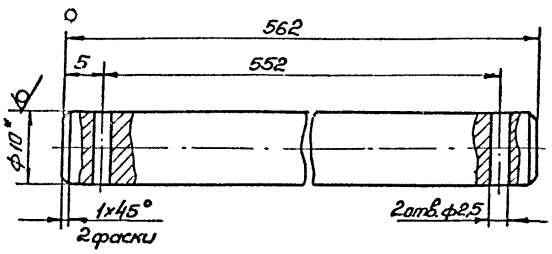


1. $H14, \pm \frac{t_2}{2}$.
2.* Размер для справок.

| Изм. | Лист | № докум. | Подп. | Дата | Н2-01.001 | | | |
|---|---|---|---|---|---|---|---|---|
| Разраб. | | Анопко | | | Ось | Лит. | Масса | Масштаб |
| Провер. | | Брацлавский | | | | | 0,35 | 2:1 |
| Т. контр. | | Брацлавский | | | | Лист | Листов 1 | |
| Н. контр. | | Толчинский | | | Круг 10-В-ГОСТ 2590-71 / Ст. 3-Т-ГОСТ 535-79 | Госстрой СССР Союзводоканалпроект Харьковский Водоканалпроект | | |
| Утв. | | | | | | | | |

Формат А4

## Н2-01.002

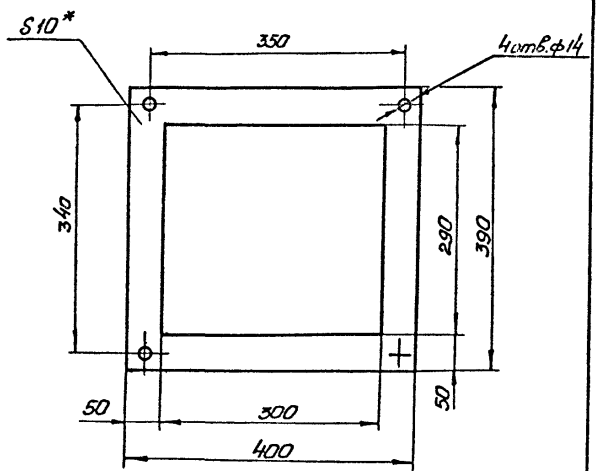


1. $H14, \pm \frac{t_2}{2}$.
2.* Размер для справок.

| Изм. | Лист | № докум. | Подп. | Дата | Н2-01.002 | | | |
|---|---|---|---|---|---|---|---|---|
| Разраб. | | Анопко | | | Прокладка | Лит. | Масса | Масштаб |
| Пров. | | Брацлавский | | | | | 0,77 | 1:5 |
| Т. контр. | | Брацлавский | | | | Лист | Листов 1 | |
| Н. контр. | | Толчинский | | | Пластина I, лист ТМ1КЦ-С-10 ГОСТ 7338-77 | Госстрой СССР Союзводоканалпроект Харьковский Водоканалпроект | | |
| Утв. | | | | | | | | |

Формат А4

## Н2-01.000СБ

Вид Д лист 1

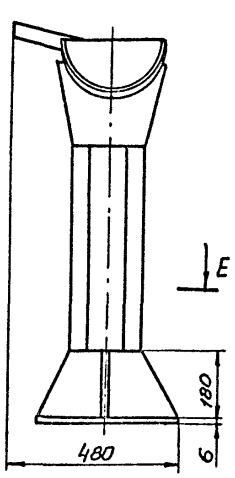


В-5 повернуто, лист 1

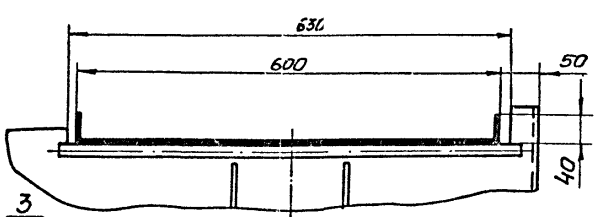


Ж-Ж
М1:5

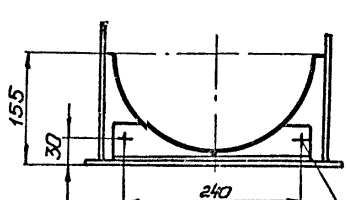


Г-Г лист 1
М1:2

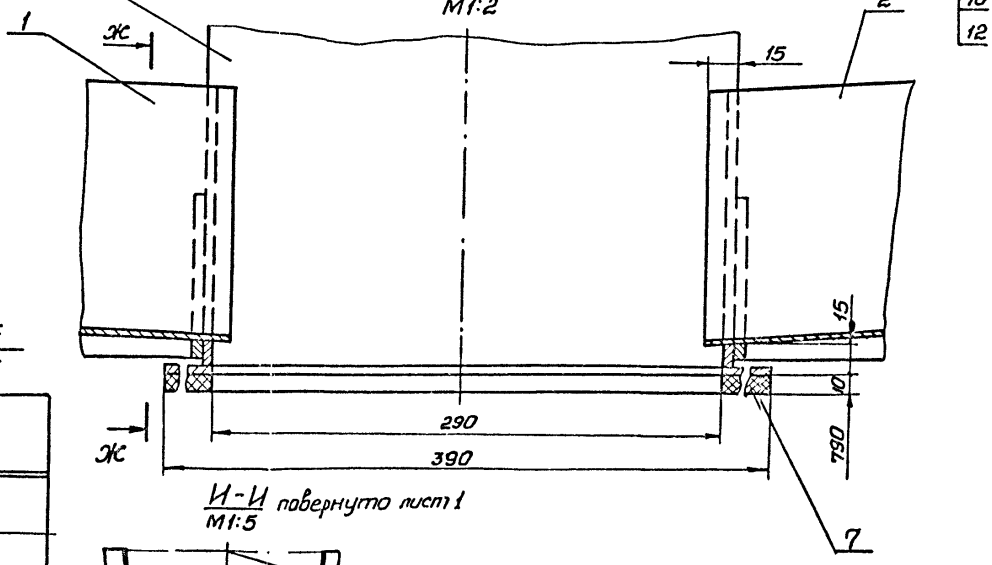


Е-Е
М1:5

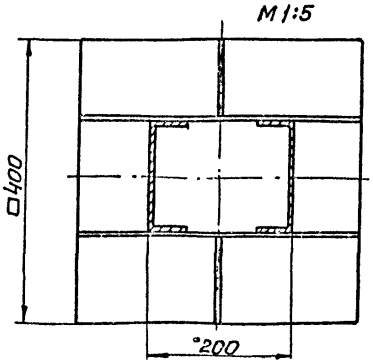


И-И повернуто лист 1
М1:5

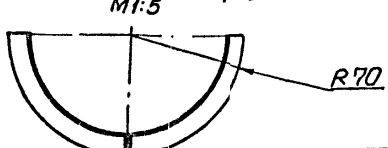


-16-

| Изм. | Лист | № докум. | Подп. | Дата | Н2-01.000СБ | Лист 2 |
|---|---|---|---|---|---|---|
| Копир. Гавриловская | | | | | | Формат А3 |

Т-3019

Альбом 7

Н2-01.100СБ

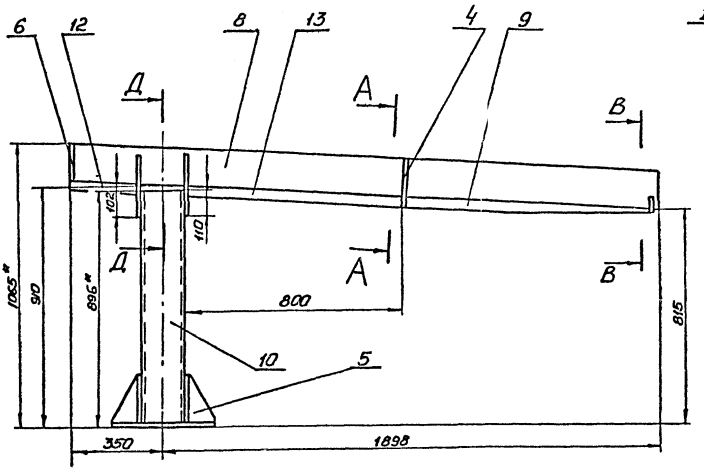


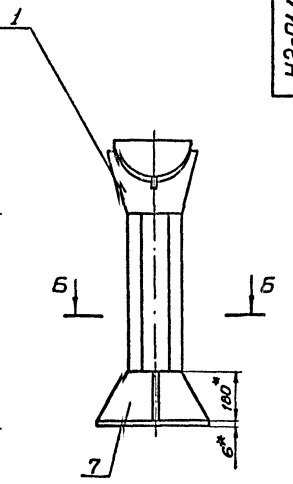


А–А повернуто
М1:5

Б-Б
М1:5

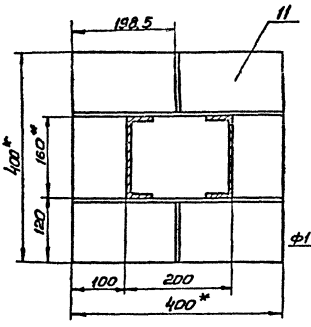


Д-Д
М1:5

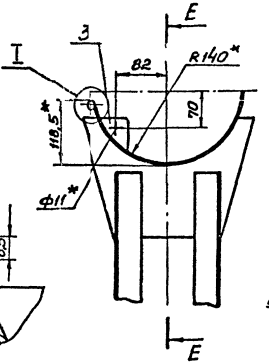


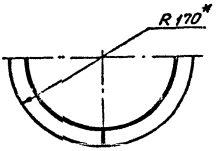


В-В повернуто
М1:5

I
М1:1

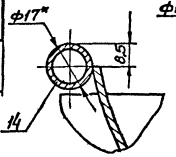


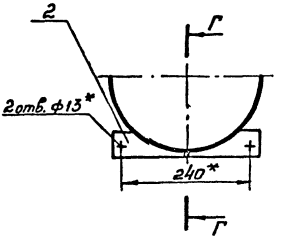


Е-Е

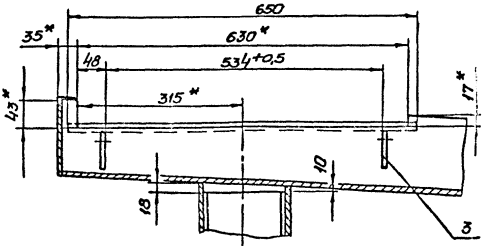


Г-Г
М1:2

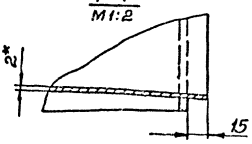


1. Конструкция сварная. Сварку производить по линии примыкания деталей, в соответствии со стандартом на сварку и технологией, применяемой заводом изготовителем.
2. $\pm\frac{t_2}{2}$.
3.* Размеры для справок.
4. Шероховатость обрабатываемых поверхностей деталей БЧ $^{25}/$.

Типовой проект 902-1-142.88

| Инв. № подл. | Подп. и дата | Взам. инв. № | Инв. № дубл. | Подп. и дата |
|---|---|---|---|---|
| Т-3019 | | | | |

| | | | | | | | |
|---|---|---|---|---|---|---|---|
| Изм. | Лист | № докум. | Подп. | Дата | Н2-01.100СБ | | -17- |
| Разраб. | | Яковко | | | Корыто левое (Сборочный чертеж) | Лит. | Масса 46,0 | Масштаб 1:10 |
| Пров. | | Броцлавский | | | | Лист | Листов 1 |
| Т. контр. | | Броцлавский | | | | Гострой СССР Союзводоканалпроект харьковский водоканалпроект | |
| Н. контр. | | Толчинский | | | | | |
| Утв. | | | | | | | |

Копир. Годовская

Т-3019 (4)

Формат А3

Альбом 7

Типовой проект 902-1-142.88

## Н2-01.101

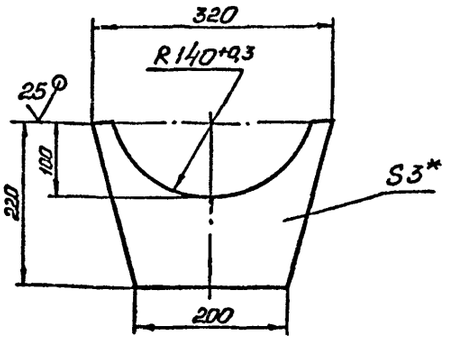


1. $\pm \frac{t_2}{2}$.
2.* Размер для справок

| Изм. | Лист | № докум. | Подп. | Дата | Н2-01.101 | Лит. | Масса | Масштаб |
|---|---|---|---|---|---|---|---|---|
| Разраб. | | Анопко | | | Ребро | | 1,0 | 1:5 |
| Пров. | | Брацлавский | | | | Лист | Листов 1 | |
| Т. контр. | | Брацлавский | | | | Госстрой СССР Союзводоканалмиипроект Харьковский Водоканалпроект | | |
| Н. контр. | | Толчинский | | | Лист 3ГОСТ 19903-74 Ст.3ГОСТ 16523-70 | | | |
| Утв. | | | | | | | | |

Формат А4

## Н2-01.102

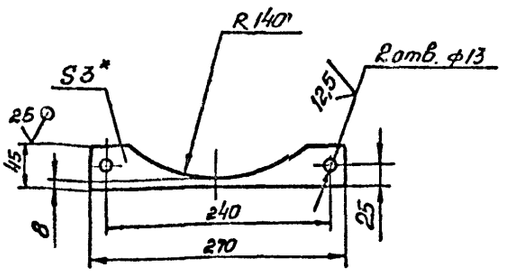


1. Н14, $\pm \frac{t_2}{2}$.
2.* Размер для справок.

| Изм. | Лист | № докум. | Подп. | Дата | Н2-01.102 | Лит. | Масса | Масштаб |
|---|---|---|---|---|---|---|---|---|
| Разраб. | | Анопко | | | Пластина | | 0,16 | 1:4 |
| Пров. | | Брацлавский | | | | Лист | Листов 1 | |
| Т. контр. | | Брацлавский | | | | Госстрой СССР Союзводоканалмиипроект Харьковский Водоканалпроект | | |
| Н. контр. | | Толчинский | | | Лист 3ГОСТ 19903-74 Ст.3ГОСТ 14637-79 | | | |
| Утв. | | | | | | | | |

Формат А4

## Н2-01.103

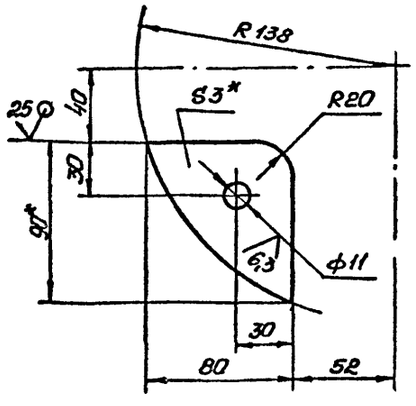


1. Н14, $\pm \frac{t_2}{2}$.
2.* Размеры для справок.

| Изм. | Лист | № докум. | Подп. | Дата | Н2-01.103 | Лит. | Масса | Масштаб |
|---|---|---|---|---|---|---|---|---|
| Разраб. | | Анопко | | | Ребро | | 0,11 | 1:2 |
| Провер. | | Брацлавский | | | | Лист | Листов 1 | |
| Т. контр. | | Брацлавский | | | | Госстрой СССР Союзводоканалмиипроект Харьковский Водоканалпроект | | |
| Н. контр. | | Толчинский | | | Лист 3ГОСТ 19903-74 Ст.3ГОСТ 16523-70 | | | |
| Утв. | | | | | | | | |

Т-3019

Формат А4

## Н2-01.104

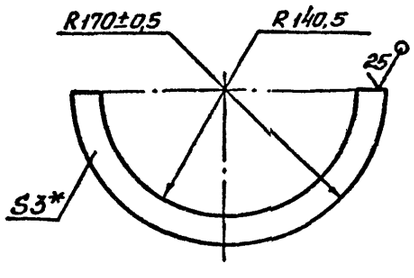


* Размер для справок.

| Изм. | Лист | № докум. | Подп. | Дата | Н2-01.104 | Лит. | Масса | Масштаб |
|---|---|---|---|---|---|---|---|---|
| Разраб. | | Анопко | | | Обод | | 0,34 | 1:4 |
| Провер. | | Брацлавский | | | | Лист | Листов 1 | |
| Т. контр. | | Брацлавский | | | | Госстрой СССР Союзводоканалмиипроект Харьковский Водоканалпроект | | |
| Н. контр. | | Толчинский | | | Лист 3ГОСТ 19903-74 Ст.3ГОСТ 16523-70 | | | |
| Утв. | | | | | | | | |

Копир. Годовская

Формат А4

-18-

Типовой проект 902-1-142.88 Альбом 7

Инв.№ подл. | Подп. и дата | Взам.инв.№ | Инв.№ дубл. | Подп. и дата

## Н2-01.105

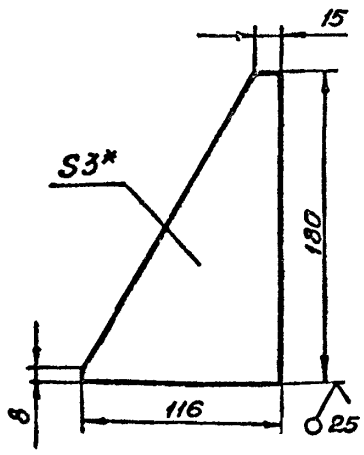


1. $\pm \frac{t_2}{2}$.
2.* Размер для справок

| Изм. | Лист | № докум. | Подп. | Дата |
|---|---|---|---|---|
| Разраб. | | Анопко | | |
| Провер. | | Брацлавский | | |
| Т.контр. | | Брацлавский | | |
| Н.контр. | | Толчинский | | |
| Утв. | | | | |

**Н2-01.105**

Ребра

| Лит. | Масса | Масштаб |
|---|---|---|
| | 0,28 | 1:2,5 |

Лист | Листов 1

Лист 3 ГОСТ 19903-74
Ст.3 ГОСТ 16523-70

Госстрой СССР Союзводоканалниипроект Харьковский Водоканалпроект

Формат А4

## Н2-01.106

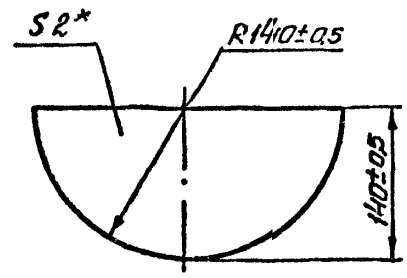


*. Размер для справок

| Изм. | Лист | № докум. | Подп. | Дата |
|---|---|---|---|---|
| Разраб. | | Анопко | | |
| Пров. | | Брацлавский | | |
| Т.контр. | | Брацлавский | | |
| Н.контр. | | Толчинский | | |
| Утв. | | | | |

**Н2-01.106**

Пластина

| Лит. | Масса | Масштаб |
|---|---|---|
| | 0,47 | 1:4 |

Лист | Листов 1

Лист 2 ГОСТ 19903-74
Ст.3 ГОСТ 16523-70

Госстрой СССР Союзводоканалниипроект Харьковский Водоканалпроект

Формат А4

## Н2-01.107

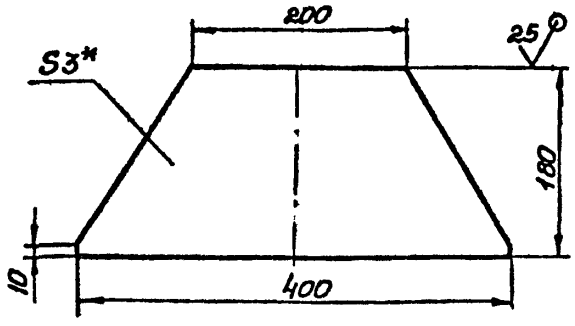


1. $\pm \frac{t_2}{2}$.
2.* Размер для справок.

| Изм. | Лист | № докум. | Подп. | Дата |
|---|---|---|---|---|
| Разраб. | | Анопко | | |
| Пров. | | Брацлавский | | |
| Т.контр. | | Брацлавский | | |
| Н.контр. | | Толчинский | | |
| Утв. | | | | |

**Н2-01.107**

Ребро

| Лит. | Масса | Масштаб |
|---|---|---|
| | 1,3 | 1:4 |

Лист | Листов 1

Лист 3 ГОСТ 19903-74
Ст.3 ГОСТ 16523-70

Госстрой СССР Союзводоканалниипроект Харьковский Водоканалпроект

Формат А4

Инв.№ подл. Т-3019

## Н2-01.108

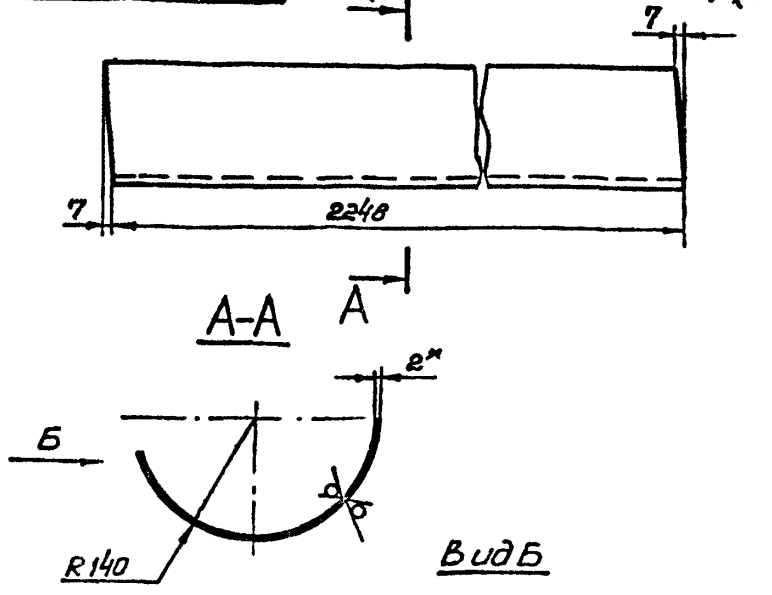


1. $\pm \frac{t_2}{2}$.
2.* Размер для справок.
3. Развернутая ширина 437мм

| Изм. | Лист | № докум. | Подп. | Дата |
|---|---|---|---|---|
| Разраб. | | Анопко | | |
| Пров. | | Брацлавский | | |
| Т.контр. | | Брацлавский | | |
| Н.контр. | | Толчинский | | |
| Утв. | | | | |

**Н2-01.108**

Лоток

| Лит. | Масса | Масштаб |
|---|---|---|
| | 15,5 | 1:5 |

Лист | Листов 1

Лист 2 ГОСТ 19903-74
Ст.3 ГОСТ 16523-70

Госстрой СССР Союзводоканалниипроект Харьковский Водоканалпроект

Копир. Годлевская

Формат А4

Альбом 7

Н1-02.200СБ

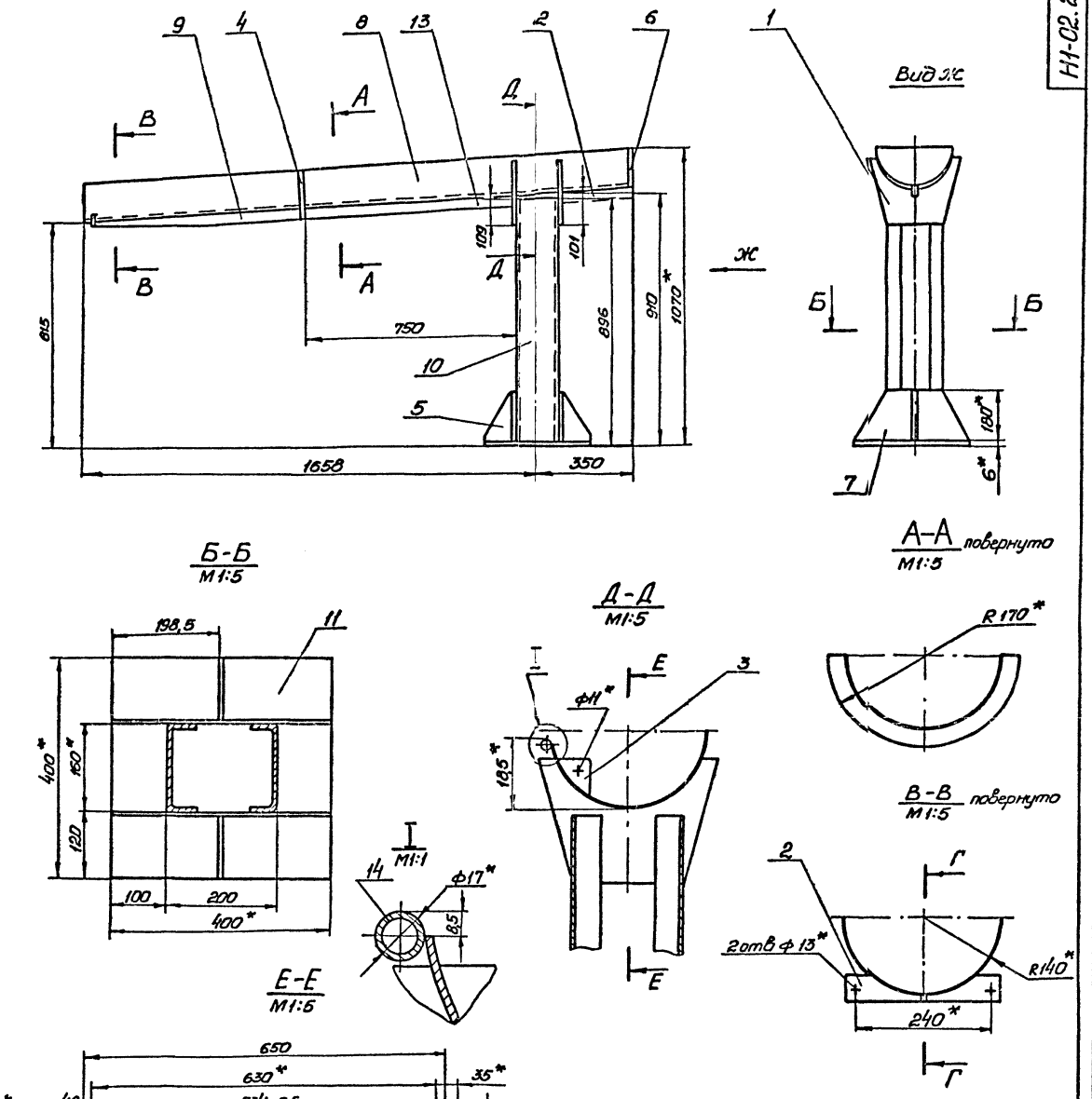


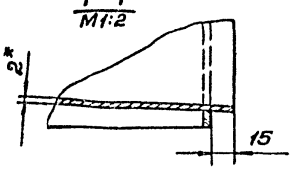


1. Конструкция сварная. Сварку производить по линии примыкания деталей, в соответствии со стандартом на сварку и технологией применяемой заводом-изготовителем.

2. $\pm\frac{t_2}{2}$.

3.* Размеры для справок.

4. Шероховатость обрабатываемых поверхностей деталей. БЧ $\sqrt[25]{}$.

Типовой проект 902-1-142.88

| | | | | | | | |
|---|---|---|---|---|---|---|---|
| Изм. | Лист | № докум. | Подп. | Дата | Н2-01.200СБ | | -20- |
| Разраб. | | Анопко | | | Корыто правое | Лит. | Масса 44 | Масштаб 1:10 |
| Пров. | | Бруцлавский | | | Сборочный чертеж | Лист | Листов 1 |
| Т.контр. | | Бруцлавский | | | | Госстрой СССР Союзводоканалпроект Харьковский Водоканалпроект | |
| Н.контр. | | Точинский | | | Т-3049 (4) | | |
| Утв. | | | | | | | |

Инв. № подл. | Подп. и дата | Взам. инв. № | Инв. № дубл. | Подп. и дата

Т-3019

Копир. Годовская

Формат А2

Альбом 7

Типовой проект 902-4-142.88

## Н2-01.109

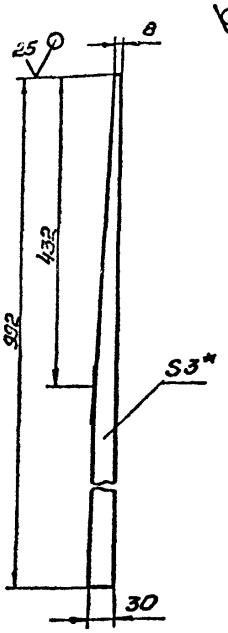


1. $h14 \pm \frac{t_2}{2}$
2. * Размер для справок

| Изм. | Лист | № докум. | Подп. | Дата |
|---|---|---|---|---|
| Разраб. | | Янопко | | |
| Пров. | | Брацлавский | | |
| Т. контр. | | Брацлавский | | |
| Н. контр. | | Голуницкий | | |
| Утв. | | | | |

Н2-01.109

Ребро

| Лит. | Масса | Масштаб |
|---|---|---|
| | 0,56 | 1:5 |
| Лист | Листов 1 | |

Госстрой СССР Союзводоканалпроект Харьковский Водоканалпроект

Лист 3 ГОСТ 19903-74
Ст.3 ГОСТ 16523-70

Формат А4

Инв. № подл. | Подп. и дата | Взам. инв. № | Инв. № дубл. | Подп. и дата

## Н2-01.202

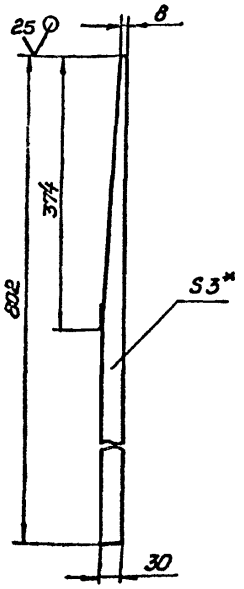


1. $h14 \pm \frac{t_2}{2}$
2. * Размер для справок

| Изм. | Лист | № докум. | Подп. | Дата |
|---|---|---|---|---|
| Разраб. | | Янопко | | |
| Провер. | | Брацлавский | | |
| Т. контр. | | Брацлавский | | |
| Н. контр. | | Голуницкий | | |
| Утв. | | | | |

Н2-01.202

Ребро

| Лит. | Масса | Масштаб |
|---|---|---|
| | 0,4 | 1:5 |
| Лист | Листов 1 | |

Госстрой СССР Союзводоканалпроект Харьковский Водоканалпроект

Лист 3 ГОСТ 19903-74
Ст.3 ГОСТ 16523-70

Формат А4

Инв. № подл. | Подп. и дата | Взам. инв. № | Инв. № дубл. | Подп. и дата

## Н2-01.201

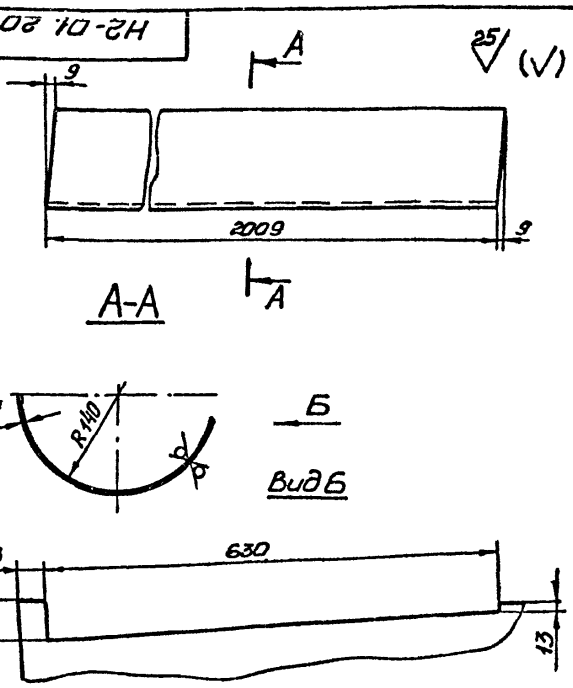


1. $\pm \frac{t_2}{2}$.
2. * Размер для справок.
3. Развернутая ширина 437мм.

| Изм. | Лист | № докум. | Подп. | Дата |
|---|---|---|---|---|
| Разраб. | | Янопко | | |
| Пров. | | Брацлавский | | |
| Т. контр. | | Брацлавский | | |
| Н. контр. | | Голуницкий | | |
| Утв. | | | | |

Н2-01.201

Лоток

| Лит. | Масса | Масштаб |
|---|---|---|
| | 13,8 | 1:5 |
| Лист | Листов 1 | |

Госстрой СССР Союзводоканалпроект Харьковский Водоканалпроект

Лист 2 ГОСТ 19903-74
Ст.3 ГОСТ 16523-70

Формат А4

Инв. № подл. | Подп. и дата | Взам. инв. № | Инв. № дубл. | Подп. и дата

Т-3019

## Н2-01.301

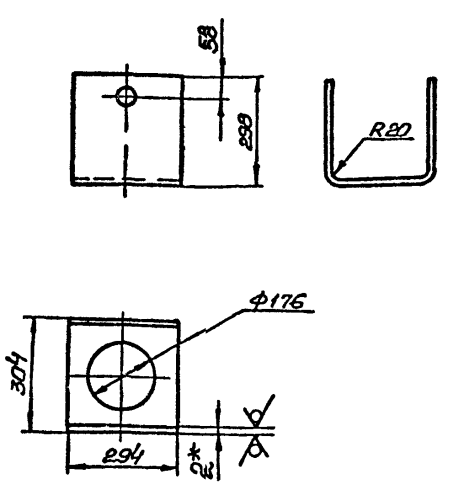


1. $h14, h14_1 \pm \frac{t_2}{2}$.
2. * Размер для справок
3. Развернутая длина 878.

| Изм. | Лист | № докум. | Подп. | Дата |
|---|---|---|---|---|
| Разраб. | | Янопко | | |
| Провер. | | Брацлавский | | |
| Т. контр. | | Брацлавский | | |
| Н. контр. | | Голуницкий | | |
| Утв. | | | | |

Н2-01.301

Кожух

| Лит. | Масса | Масштаб |
|---|---|---|
| | 3,7 | 1:10 |
| Лист | Листов 1 | |

Госстрой СССР Союзводоканалпроект Харьковский Водоканалпроект

Лист 2 ГОСТ 19903-74
Ст.3 ГОСТ 16523-70

Копир. Гайдовская

Формат А4

Альбом 7

Типовой проект 902-1-142.88

## Н2-01.302

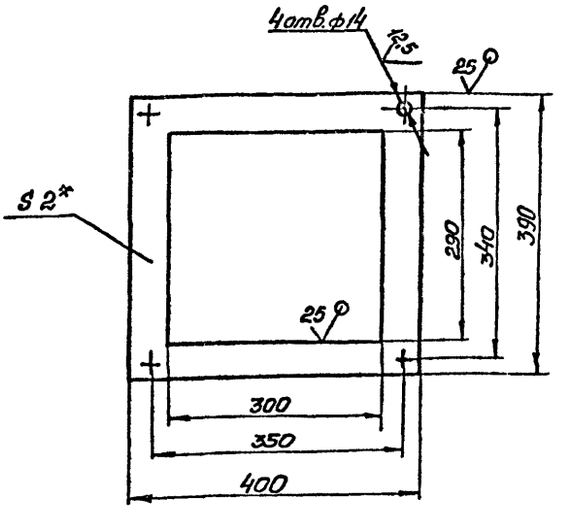


1. $H14, \pm \frac{t_2}{2}$.
2.* Размер для справок

| Изм. | Лист | № докум. | Подп. | Дата |
|---|---|---|---|---|
| Разраб. | | Анопко | | |
| Пров. | | Брацлавский | | |
| Т. контр. | | Брацлавский | | |
| Н. контр. | | Толчинский | | |
| Утв. | | | | |

**Н2-01.302**

**Фланец**

| Лит. | Масса | Масштаб |
|---|---|---|
| | 0,77 | 1:5 |

Лист | Листов 1

Госстрой СССР Союзводоканалпроект Харьковский Водоканалпроект

Лист 2 ГОСТ 19903-74
Ст 3 ГОСТ 16523-70

Формат А4

## Н2-01.402

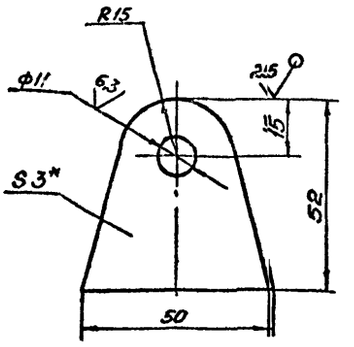


1. $H14, \pm \frac{t_2}{2}$.
2.* Размер для справок.

| Изм. | Лист | № докум. | Подп. | Дата |
|---|---|---|---|---|
| Разраб. | | Анопко | | |
| Пров. | | Брацлавский | | |
| Т. контр. | | Брацлавский | | |
| Н. контр. | | Толчинский | | |
| Утв. | | | | |

**Н2-01.402**

**Ребро**

| Лит. | Масса | Масштаб |
|---|---|---|
| | 0,05 | 1:1 |

Лист | Листов 1

Госстрой СССР Союзводоканалпроект Харьковский Водоканалпроект

Лист 3 ГОСТ 19903-74
Ст 3 ГОСТ 1552.3-70

Формат А4

## Н2-01.400СБ

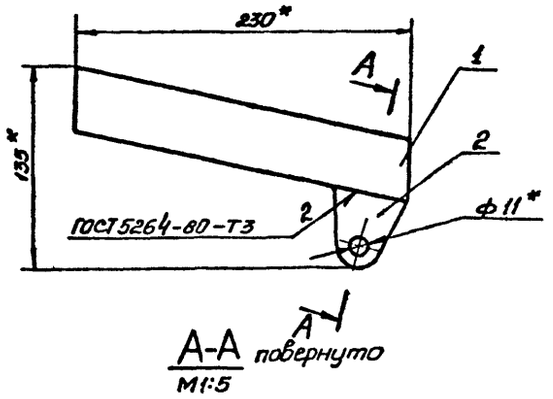


А-А повернуто
М1:5

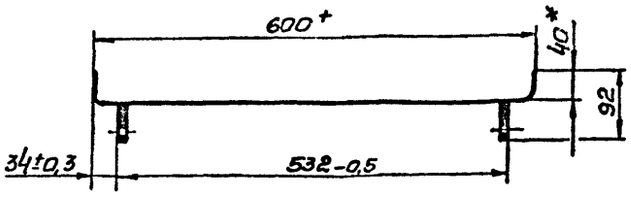


1.* Размеры для справок

| Изм. | Лист | № докум. | Подп. | Дата |
|---|---|---|---|---|
| Разраб. | | Анопко | | |
| Пров. | | Брацлавский | | |
| Т. контр. | | Брацлавский | | |
| Н. контр. | | Толчинский | | |
| Утв. | | | | |

**Н2-01.400СБ**

**Склиз**
Сборочный чертеж

| Лит. | Масса | Масштаб |
|---|---|---|
| | 2,51 | 1:25 |

Лист | Листов 1

Госстрой СССР Союзводоканалпроект Харьковский Водоканалпроект

Формат А4

Инв. № подл. | Подп. и дата | Взам. инв. № | Инв. № дубл. | Подп. и дата

Т-3019

## Н2-01.401

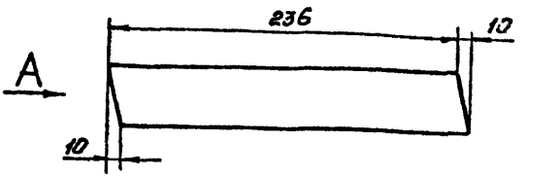


Вид А
М1:2

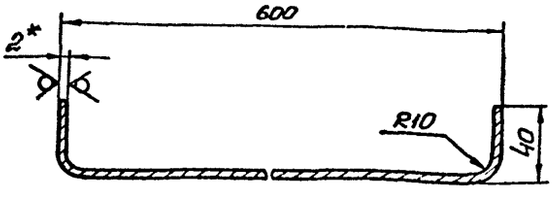


1. $\pm \frac{t_2}{2}$.
2.* Размер для справок.
3. Развернутая длина 667мм.

| Изм. | Лист | № докум. | Подп. | Дата |
|---|---|---|---|---|
| Разраб. | | Анопко | | |
| Пров. | | Брацлавский | | |
| Т. контр. | | Брацлавский | | |
| Н. контр. | | Толчинский | | |
| Утв. | | | | |

**Н2-01.401** -38-

**Лоток**

| Лит. | Масса | Масштаб |
|---|---|---|
| | 2,5 | 1:2,5 |

Лист | Листов 1

Госстрой СССР Союзводоканалпроект Харьковский Водоканалпроект

Лист 2 ГОСТ 19903-74
Ст 3 ГОСТ 1552.3-70

Копир. Годовская

Т-3019 (5)

Формат А4

Н2-02.000СБ

Типовой проект 902-1-142.88 Альбом 7

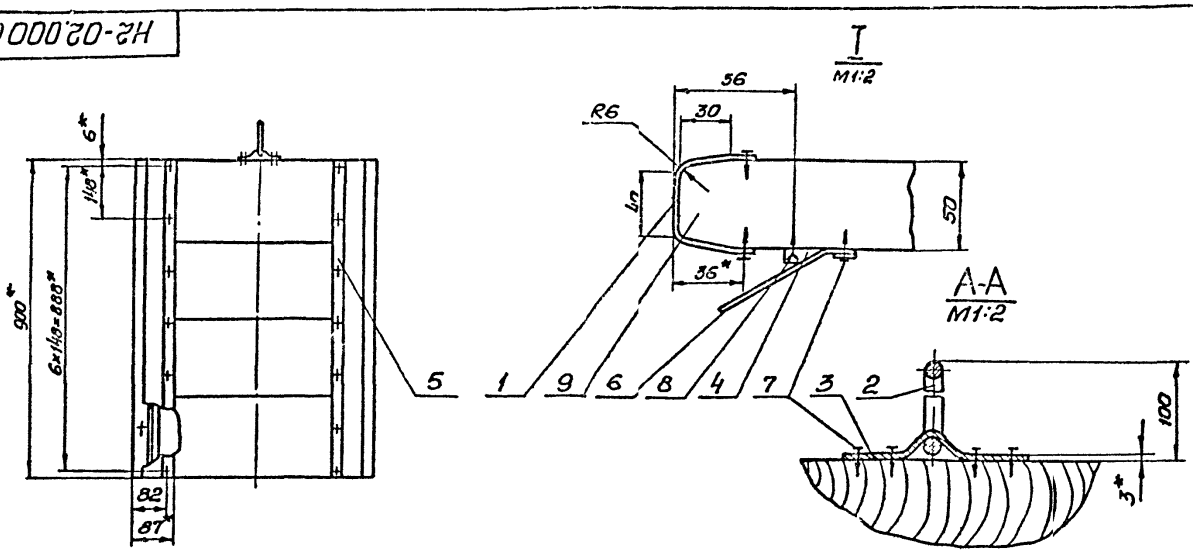


1. $\pm\frac{t_2}{2}$.
2. * Размеры для справок
3. Деревянные части конструкции крепить клеем „Марс" водостойкий, ТУ6-15-777-73.

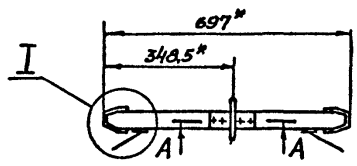


| | | | | | | | | |
|---|---|---|---|---|---|---|---|---|
| | | | | | Н2-02.000СБ | | | |
| Изм. | Лист | № докум. | Подп. | Дата | Шандар | Лит. | Масса | Масштаб |
| Разраб. | | Яналко | | | | | 22,0 | 1:10 |
| Провер. | | Броцлавский | | | Сборочный чертеж | Лист | Листов 1 | |
| Т.контр. | | Броцлавский | | | | Госстрой СССР Союзводоканалниипроект Харьковский Водоканалпроект | | |
| Н.контр. | | Толчинский | | | | | | |
| Утв. | | | | | | | | |

Формат А3

Инв. № подл. | Подп. и дата | Взам. инв. № | Инв. № дубл. | Подп. и дата

Н2-01.300СБ

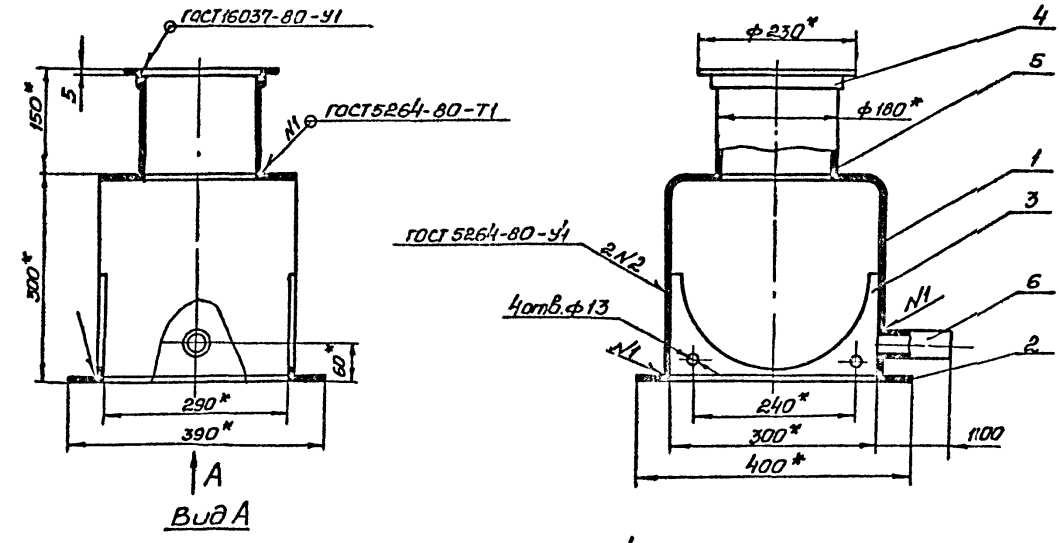


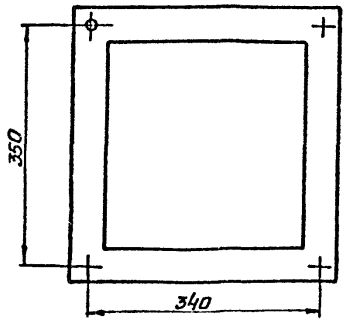


1. $\pm\frac{t_2}{2}$.
2. * Размеры для справок.
3. Отв. в фланце поз. 4 выполнять по месту при монтаже вентиляции.

| | | | | | | | | |
|---|---|---|---|---|---|---|---|---|
| | | | | | Н2-01.300СБ | | | |
| Изм. | Лист | № докум. | Подпись | Дата | Укрытие | Лит. | Масса | Масштаб |
| Разраб. | | Яналко | | | | | 7,5 | 1:6 |
| Пров. | | Броцлавский | | | Сборочный чертеж | Лист | Листов 1 | |
| Т.контр. | | Броцлавский | | | | Госстрой СССР Союзводоканалниипроект Харьковский Водоканалпроект | | |
| Н.контр. | | Толчинский | | | | | | |
| Утв. | | | | | | | | |

Т-3019

Инв. № подл. | Подп. и дата | Взам. инв. № | Инв. № дубл. | Подп. и дата

Копир. Годовская

Формат А3

Альбом 7

Типовой проект 902-1-142.88

## Н2-01.304

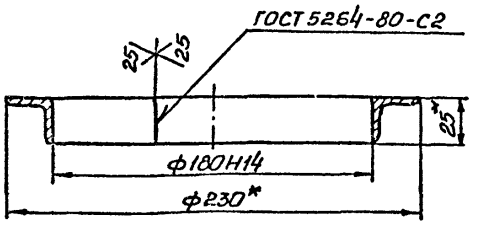


1.* Размеры для справок
2. Развернутая длина 644мм.

| Изм. | Лист | № докум. | Подп. | Дата |
|---|---|---|---|---|
| Разраб. | | Анопко | | |
| Пров. | | Браславский | | |
| Т. контр. | | Браславский | | |
| Н. контр. | | Толчинский | | |
| Утв. | | | | |

Н2-01.304

Фланец

Лит | Масса 0,72 | Масштаб 1:2

Лист | Листов 1

Уголок 25×25×3-Б ГОСТ 8509-86 / Ст.3-II-ГОСТ 535-79

Госстрой СССР Союзводоканалниипроект Харьковский Водоканалпроект

Формат А4

## Н2-01.305

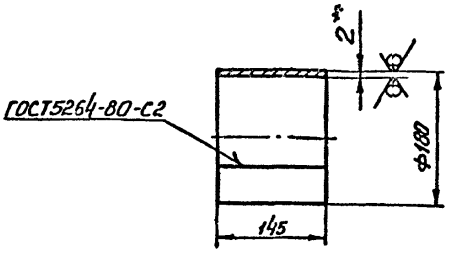


1. h14.
2*. Размер для справок.
3. Развернутая длина 560мм.

| Изм. | Лист | № докум. | Подп. | Дата |
|---|---|---|---|---|
| Разраб. | | Анопко | | |
| Пров. | | Браславский | | |
| Т. контр. | | Браславский | | |
| Н. контр. | | Толчинский | | |
| Утв. | | | | |

Н2-01.305

Труба

Лит | Масса 1,3 | Масштаб 1:5

Лист | Листов 1

Лист 2 ГОСТ 19903-74 / Ст.3 ГОСТ 16523-70

Госстрой СССР Союзводоканалниипроект Харьковский Водоканалпроект

Формат А4

Инв. № подл. | Подп. и дата | Взам. инв. № | Инв. № дубл. | Подп. и дата

Т-3019

| Изм. | Лист | № докум. | Подп. | Дата |
|---|---|---|---|---|
| Разраб. | | | | |
| Провер. | | | | |
| Т. контр. | | | | |
| Н. контр. | | | | |
| Утв. | | | | |

-24-

Лит. | Масса | Масштаб

Лист | Листов 1

Госстрой СССР Союзводоканалниипроект Харьковский Водоканалпроект

Копир. Гадовская

Формат А4

Альбом 7

Типовой проект 902-1-142.88

| Формат | Зона | Поз. | Обозначение | Наименование | Кол. | Примечание |
|---|---|---|---|---|---|---|
| | | | | Документация | | |
| А3 | | | Н2-03.000СБ | Сборочный чертеж | | |
| | | | Переменные данные | для исполнений | | |
| | | | | Н2-03.000 | | |
| | | | | Сборочные единицы | | |
| А4 | | 1 | Н2-03.100 | Патрубок | 1 | |
| А4 | | 2 | Н2-03.200 | Патрубок | 1 | |
| | | | | Детали | | |
| А4 | | 3 | Н2-03.001 | Прокладка | 1 | |
| А4 | | 4 | Н2-03.002 | Фланец | 1 | |
| | | | | Стандартные изделия | | |
| | | 5 | | Фланец 1-80-2,5-8Ст3сп2 | | |
| | | | | ГОСТ 12820-80 | 1 | |
| | | 6 | | Болт М16х55.58 | | |
| | | | | ГОСТ 7798-70 | 8 | |
| | | 7 | | Гайка М16.5 ГОСТ 5915-70 | 8 | |
| | | 8 | | Шайба 16 ГОСТ 11371-78 | 8 | |
| | | 9 | | Кольцо 088-095-46-2-3 | | |
| | | | | ГОСТ 9833-73 | 1 | |

Подп. и дата | Инв. № дубл. | Взам. инв. № | Подп. и дата | Инв. № подл.

| Изм. | Лист | № докум. | Подп. | Дата |
|---|---|---|---|---|
| Разраб. | Анопко | | | |
| Пров. | Бруцлавский | | | |
| Рук. гр. | Бруцлавский | | | |
| Н. контр. | Толчинский | | | |
| Утв. | Умелев | | | |

Н2-03.000

Патрубок монтажный

| Лит. | Лист | Листов |
|---|---|---|
| | 1 | 3 |

Госстрой СССР Союзводоканалпроект Харьковский Водоканалпроект

Формат А4

| Формат | Зона | Поз. | Обозначение | Наименование | Кол. | Примечание |
|---|---|---|---|---|---|---|
| | | | | Н2-03.000-01 | | |
| | | | | Сборочные единицы | | |
| А4 | | 1 | Н2-03.100-01 | Патрубок | 1 | |
| А4 | | 2 | Н2-03.200-01 | Патрубок | 1 | |
| | | | | Детали | | |
| А4 | | 3 | Н2-03.001-01 | Прокладка | 1 | |
| А4 | | 4 | Н2-03.002-01 | Фланец | 1 | |
| | | | | Стандартные изделия | | |
| | | 5 | | Фланец 1-125-2,5-8Ст3сп2 | | |
| | | | | ГОСТ 12820-80 | 1 | |
| | | 6 | | Болт М16х55.58 | | |
| | | | | ГОСТ 7798-70 | 16 | |
| | | 7 | | Гайка М16.5 | | |
| | | | | ГОСТ 5915-70 | 16 | |
| | | 8 | | Шайба 16 ГОСТ 11371-78 | 16 | |
| | | 9 | | Кольцо 130-140-46-2-3 | | |
| | | | | ГОСТ 9833-73 | 1 | |
| | | | | Н2-03.000-02 | | |
| | | | | Сборочные единицы | | |
| А4 | | 1 | Н2-03.100-02 | Патрубок | 1 | |
| А4 | | 2 | Н2-03.200-02 | Патрубок | 1 | |

Подп. и дата | Инв. № дубл. | Взам. инв. № | Подп. и дата | Инв. № подл.

| Изм. | Лист | № докум. | Подп. | Дата |
|---|---|---|---|---|

Н2-03.000

Лист 2

Формат А4

| Формат | Зона | Поз. | Обозначение | Наименование | Кол. | Примечание |
|---|---|---|---|---|---|---|
| | | | | Документация | | |
| А4 | | | Н2-03.100СБ | Сборочный чертеж | | |
| | | | Переменные данные | для исполнений | | |
| | | | | Н2-03.100 | | |
| | | | | Детали | | |
| Б4 | | 1 | Н2-03.001 | Труба | | |
| | | | | Труба 89х4 ГОСТ 10704-76 / Ст.3 ГОСТ 10705-80 | | |
| | | | | L=92h14 | 1 | 0,84кг |
| | | | | Стандартные изделия | | |
| | | 2 | | Фланец 1-80-25-8Ст3сп2 | | |
| | | | | ГОСТ 12820-80 | 2 | |
| | | | | Н2-03.100-01 | | |
| | | | | Детали | | |
| Б4 | | 1 | Н2-03.001-01 | Труба | | |
| | | | | Труба 133х4 ГОСТ 8732-78 / В10 ГОСТ 8731-74 | | |
| | | | | L=92h14 | 1 | 1,17кг |

Подп. и дата | Инв. № дубл. | Взам. инв. № | Подп. и дата | Инв. № подл.

| Изм. | Лист | № докум. | Подп. | Дата |
|---|---|---|---|---|
| Разраб. | Анопко | | | |
| Провер. | Бруцлавский | | | |
| Рук. гр. | Бруцлавский | | | |
| Н. контр. | Толчинский | | | |
| Утв. | | | | |

Н2-03.100

Патрубок

| Лит. | Лист | Листов |
|---|---|---|
| | 1 | 2 |

Госстрой СССР Союзводоканалпроект Харьковский Водоканалпроект

Т-3019

Формат А4

| Формат | Зона | Поз. | Обозначение | Наименование | Кол. | Примечание |
|---|---|---|---|---|---|---|
| | | | | Детали | | |
| А4 | | 3 | Н2-03.001-02 | Прокладка | 1 | |
| А4 | | 4 | Н2-03.002-02 | Фланец | 1 | |
| | | | | Стандартные изделия | | |
| | | 5 | | Фланец 1-150-2,5-8Ст3сп2 | | |
| | | | | ГОСТ 12820-80 | 1 | |
| | | 6 | | Болт М16х60.58 | | |
| | | | | ГОСТ 7798-70 | 16 | |
| | | 7 | | Гайка М16.5 | | |
| | | | | ГОСТ 5915-70 | 16 | |
| | | 8 | | Шайба 16 | | |
| | | | | ГОСТ 11371-78 | 16 | |
| | | 9 | | Кольцо 155-165-46-2-3 | | |
| | | | | ГОСТ 9833-73 | 1 | |

Подп. и дата | Инв. № дубл. | Взам. инв. № | Подп. и дата | Инв. № подл.

| Изм. | Лист | № докум. | Подп. | Дата |
|---|---|---|---|---|

Н2-03.000

Лист 3

Копир. Годовская

Формат А4

Т-3019 (4)

-25-

Альбом 7

Типовой проект 902-1-142.88

| Формат | Зона | Поз. | Обозначение | Наименование | Кол. | Примечание |
|---|---|---|---|---|---|---|
| | | | | Документация | | |
| А3 | | | Н2-02.000СБ | Сборочный чертеж | | |
| | | | | Детали | | |
| А4 | | 1 | Н2-02.001 | Накладка | 2 | |
| А4 | | 2 | Н2-02.002 | Кольца | 1 | |
| А4 | | 3 | Н2-02.003 | Скоба | 1 | |
| А4 | | 4 | Н2-02.004 | Планка | 2 | |
| А4 | | 5 | Н2-02.005 | Планка | 2 | |
| Б4 | | 6 | Н2-02.006 | Полоса | | |
| | | | | Пластина I, лист Тмкщ-С-3 ГОСТ 7338-77 | | |
| | | | | 900h14 х 90h14 | 2 | 0,38кг |
| | | | | Стандартные изделия | | |
| | | 7 | | Шуруп 4х22 ГОСТ 1144-80 | 46 | |
| | | 8 | | Шуруп 4х30 ГОСТ 1145-80 | 14 | |
| | | | | Материалы | | |
| | | 9 | | Пиломатериалы ГОСТ 8486-86 | $м^3$ | 0,63 |

Инв.№ подл. | Подп. и дата | Взам. инв.№ | Инв.№ дубл. | Подп. и дата

| Изм. | Лист | № докум. | Подп. | Дата |
|---|---|---|---|---|
| Разраб. | | Анопко | | |
| Пров. | | Брацлавский | | |
| Рук. гр. | | Брацлавский | | |
| Н. контр. | | Толчинский | | |
| Утв. | | Чмелев | | |

Н2-02.000

Шандар

| Лит. | Лист | Листов |
|---|---|---|
| | | 1 |

Госстрой СССР Союзводоканалстройпроект Харьковский Водоканалпроект

Формат А4

| Формат | Зона | Поз. | Обозначение | Наименование | Кол. | Примечание |
|---|---|---|---|---|---|---|
| | | | | Стандартные изделия | | |
| | | | | Фланец 1-125-2,5-В Ст3сп2 ГОСТ 12820-80 | 2 | |
| | | | | Н2-03.100-02 | | |
| | | | | Детали | | |
| Б4 | | 1 | Н2-03.001-02 | Труба | | |
| | | | | Труба 159х5 ГОСТ 10704-76 / Ст3 ГОСТ 10705-80 | | |
| | | | | L = 912h14 | 1 | 1,7кг |
| | | | | Стандартные изделия | | |
| | | 2 | | Фланец 1-150-2,5-В Ст3сп2 ГОСТ 12820-80 | 2 | |

Инв.№ подл. | Подп. и дата | Взам. инв.№ | Инв.№ дубл. | Подп. и дата

| Изм. | Лист | № докум. | Подп. | Дата |
|---|---|---|---|---|

Н2-03.100

| Лит. | Лист | Листов |
|---|---|---|
| | 2 | |

Формат А4

| Формат | Зона | Поз. | Обозначение | Наименование | Кол. | Примечание |
|---|---|---|---|---|---|---|
| | | | | Документация | | |
| А4 | | | Н2-03.200СБ | Сборочный чертеж | | |
| | | | Переменные данные для исполнений | | | |
| | | | | Н2-03.200 | | |
| | | | | Детали | | |
| А4 | | 1 | Н2-03.201 | Труба | | |
| | | | | Стандартные изделия | | |
| | | 2 | | Фланец 1-80-2,5-В Ст3сп2 ГОСТ 12820-80 | 1 | |
| | | | | Н2-03.200-01 | | |
| | | | | Детали | | |
| А4 | | 1 | Н2-03.201-01 | Труба | | |
| | | | | Стандартные изделия | | |
| | | 2 | | Фланец 1-125-2,5-В Ст3сп2 ГОСТ 12820-80 | 1 | |

Инв.№ подл. | Подп. и дата | Взам. инв.№ | Инв.№ дубл. | Подп. и дата

| Изм. | Лист | № докум. | Подп. | Дата |
|---|---|---|---|---|
| Разраб. | | Анопко | | |
| Пров. | | Брацлавский | | |
| Рук. гр. | | Брацлавский | | |
| Н. контр. | | Толчинский | | |
| Утв. | | Чмелев | | |

Т-5019

Н2-03.200

Патрубок

| Лит. | Лист | Листов |
|---|---|---|
| | 1 | 2 |

Госстрой СССР Союзводоканалстройпроект Харьковский Водоканалпроект

Формат А4

| Формат | Зона | Поз. | Обозначение | Наименование | Кол. | Примечание |
|---|---|---|---|---|---|---|
| | | | | Н2-03.200-02 | | |
| | | | | Детали | | |
| А4 | | 1 | Н2-03.201-02 | Труба | | |
| | | | | Стандартные изделия | | |
| | | | | Фланец 1-150-2,5-В Ст3сп2 ГОСТ 12820-80 | 1 | |

Инв.№ подл. | Подп. и дата | Взам. инв.№ | Инв.№ дубл. | Подп. и дата

| Изм. | Лист | № докум. | Подп. | Дата |
|---|---|---|---|---|

Н2-03.200

| Лит. | Лист | Листов |
|---|---|---|
| | 2 | |

Копир. Гадовская

Формат А4

Типовые проекты 902-1-142.88 Альбом 7

## Н2-02.001

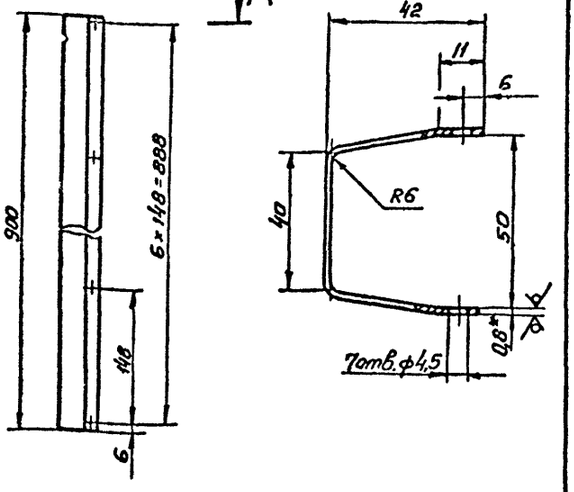


1. $H14_1 \pm \frac{t_2}{2}$
2. * Размер для справок.
3. Развернутая ширина 125мм.

| | | | | | | | |
|---|---|---|---|---|---|---|---|
| Изм. | Лист | № докум. | Подп. | Дата | Н2-02.001 | | |
| Разраб | | Анопко | | | Накладка | Лит. | Масса 0,71 | Масштаб 1:4 |
| Провер | | Брацлавский | | | | Лист | Листов 1 |
| Т.контр | | Брацлавский | | | | | |
| Н.контр | | Толчинский | | | Лист 0.8 ГОСТ 19903-74 / Ст.3 ГОСТ 14918-80 | Госстрой СССР Союзводоканалниипроект Харьковский Водоканалпроект | |
| Утв. | | | | | | | |

Формат А4

## Н2-02.002

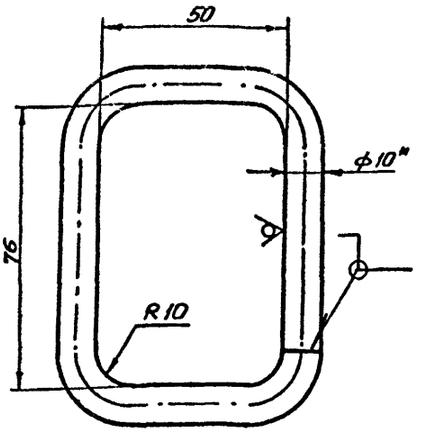


1. $H14_1$
2. * Размер для справок.
3. Развернутая длина 266мм.

| | | | | | | | |
|---|---|---|---|---|---|---|---|
| Изм. | Лист | № докум. | Подп. | Дата | Н2-02.002 | | |
| Разраб | | Анопко | | | Кольцо | Лит. | Масса 0,2. | Масштаб 1:1 |
| Пров. | | Брацлавский | | | | Лист | Листов 1 |
| Т.контр. | | Брацлавский | | | | | |
| Н.контр | | Толчинский | | | Круг 10-В-ГОСТ 2590-71 / Ст.3-II-ГОСТ 5635-79 | Госстрой СССР Союзводоканалниипроект Харьковский Водоканалпроект | |
| Утв. | | | | | | | |

Формат А4

## Н2-02.003

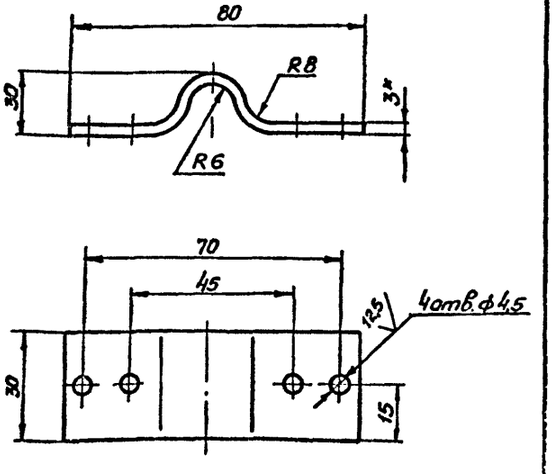


1. $H14_1 \pm \frac{t_2}{2}$.
2. * Размер для справок.
3. Развернутая длина 94мм.

| | | | | | | | |
|---|---|---|---|---|---|---|---|
| Изм. | Лист | № докум. | Подп. | Дата | Н2-02.003 | | |
| Разраб | | Анопко | | | Скоба | Лит. | Масса 0,07 | Масштаб 1:1 |
| Прав. | | Брацлавский | | | | Лист | Листов 1 |
| Т.контр | | Брацлавский | | | | | |
| Н.контр | | Толчинский | | | Лист 3 ГОСТ 19903-74 / Ст.3 ГОСТ 16523-70 | Госстрой СССР Союзводоканалниипроект Харьковский Водоканалпроект | |
| Утв. | | | | | | | |

Т-3019

Формат А4

## Н2-02.004

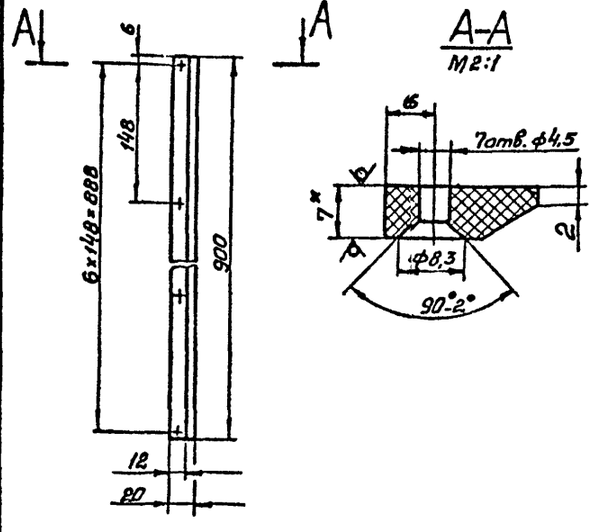


1. $H14_1 \pm \frac{t_2}{2}$.
2. * Размер для справок.

| | | | | | | | |
|---|---|---|---|---|---|---|---|
| Изм. | Лист | № докум. | Подп. | Дата | Н2-02.004 | | |
| Разраб | | Анопко | | | Планка | Лит. | Масса 0,16 | Масштаб 1:4 |
| Прав. | | Брацлавский | | | | Лист | Листов 1 |
| Т.контр | | Брацлавский | | | | | |
| Н.контр | | Толчинский | | | Лист Линпласта ВН7 ГОСТ 9639-71 | Госстрой СССР Союзводоканалниипроект Харьковский Водоканалпроект | |
| Утв. | | | | | | | |

Колир. Годовецкая

Формат А4

-27-

Н2-03.000СБ

Типовой проект 902-1-142.88

Альбом 7

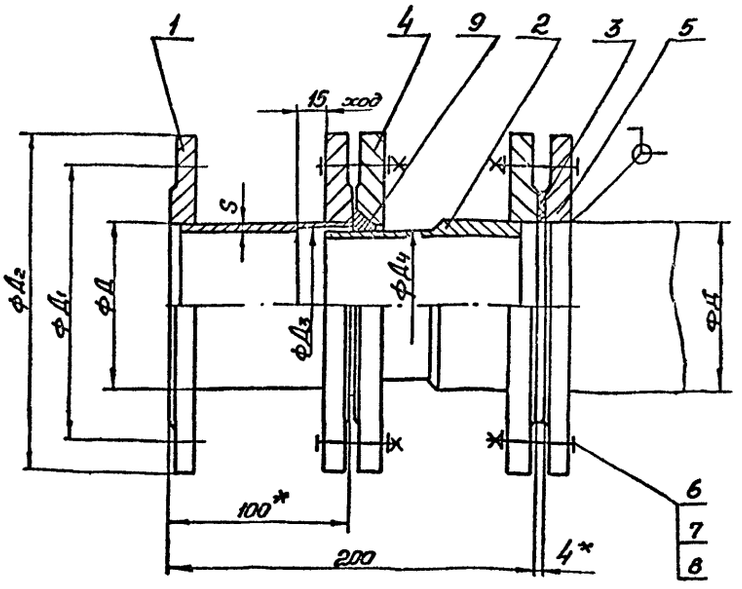


Техническая характеристика

1. Назначение - монтаж насосов и трубопроводов.
2. Рабочее давление - МПа, 0,1

Технические требования

1. $\pm t_2/2$.
2. Патрубок испытать под давлением 0,2 МПа в течении 3ч.
3.* Размеры для справок.

| Обозначение | Д, мм | S, мм | Д1, мм | Д2, мм | Д3, мм | Д4, мм | Масса кг |
|---|---|---|---|---|---|---|---|
| Н2-03.000 | 89 | 4 | 150 | 185 | 85 | 83 | 12,0 |
| -01 | 133 | 4 | 200 | 235 | 129 | 127 | 17,9 |
| -02 | 159 | 5 | 225 | 260 | 155 | 153 | 23 |

| Изм. | Лист | № докум. | Подп. | Дата | Н2-03.000 СБ | Лит. | Масса | Масштаб |
|---|---|---|---|---|---|---|---|---|
| Разраб. | | Анапко | | | Патрубок монтажный | | см. табл. | — |
| Пров. | | Брацлавский | | | Сборочный чертеж | Лист | Листов 1 | |
| Т. контр. | | Брацлавский | | | | Госстрой СССР Союзводоканалпроект Харьковский Водоканалпроект | | |
| Н. контр. | | Толчинский | | | | | | |
| Утв. | | Чмелев | | | | | | |

Формат А3

Н2-03.002

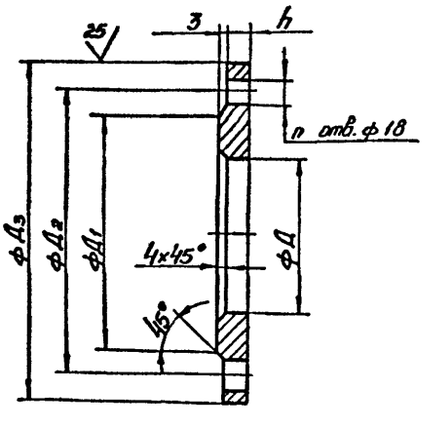


| Обозначение | Д, мм | Д1, мм | Д2, мм | Д3, мм | h, мм | h | Масса кг |
|---|---|---|---|---|---|---|---|
| Н2-03.002 | 85 | 128 | 150 | 185 | 11 | 4 | 1,84 |
| -01 | 129 | 178 | 200 | 235 | 11 | 8 | 2,6 |
| -02 | 155 | 202 | 225 | 260 | 13 | 8 | 3,43 |

Предельные отклонения размеров: $H14, h14, \pm\frac{t_2}{2}$.

| Изм. | Лист | № докум. | Подп. | Дата | Н2-03.002 | Лит. | Масса | Масштаб |
|---|---|---|---|---|---|---|---|---|
| Разраб. | | Анапко | | | Фланец | | см. табл. | — |
| Пров. | | Брацлавский | | | | Лист | Листов 1 | |
| Т. контр. | | Брацлавский | | | Ст.3 ГОСТ 380-71 | Госстрой СССР Союзводоканалпроект Харьковский Водоканалпроект | | |
| Н. контр. | | Толчинский | | | | | | |
| Утв. | | | | | | | | |

Т-3019

Формат А4

Н2-02.005

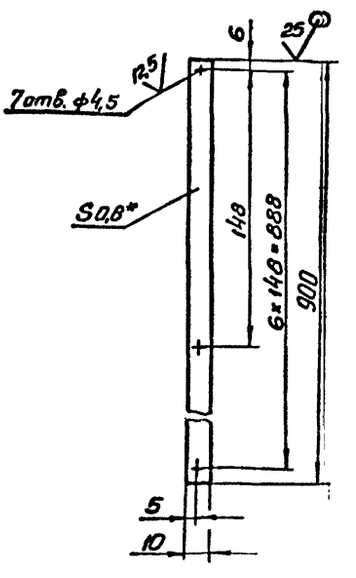


1. $H14, \pm\frac{t_2}{2}$.
2.* Размер для справок.

| Изм. | Лист | № докум. | Подп. | Дата | Н2-02.005 | Лит. | Масса | Масштаб |
|---|---|---|---|---|---|---|---|---|
| Разраб. | | Анапко | | | Планка | | 0,05 | 1:2 |
| Пров. | | Брацлавский | | | | Лист | Листов 1 | |
| Т. контр. | | Брацлавский | | | Лист 0,8 ГОСТ 19903-74 / Ст.3 ГОСТ 14918-80 | Госстрой СССР Союзводоканалпроект Харьковский Водоканалпроект | | |
| Н. контр. | | Толчинский | | | | | | |
| Утв. | | | | | | | | |

Копир. Годовская

Формат А4

-28-

Типовой проект 902-1-142.88 Альбом 7

## Н2-03.100СБ

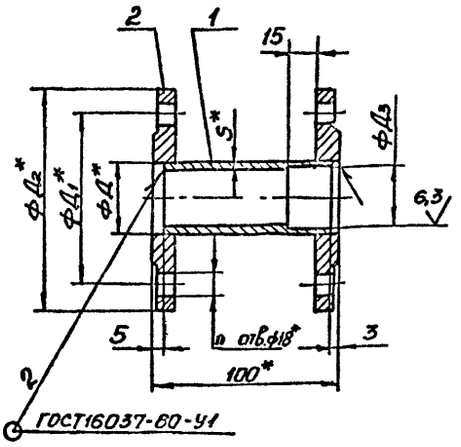


| Обозначение | Д мм | Д1 мм | Д2 мм | Д3 мм | n | S мм | Масса кг |
|---|---|---|---|---|---|---|---|
| Н2-03.100 | 89 | 150 | 185 | 85 | 4 | 4 | 4,54 |
| -01 | 133 | 200 | 235 | 129 | 8 | 4 | 6,4 |
| -02 | 159 | 225 | 260 | 155 | 8 | 5 | 8,6 |

1. $H14, \pm \frac{t_2}{2}$.
2.* Размеры для справок

| Изм. | Лист | № докум. | Подп. | Дата |
|---|---|---|---|---|
| Разраб. | | Анопко | | |
| Пров. | | Брацлавский | | |
| Т.контр. | | Брацлавский | | |
| Н.контр. | | Толчинский | | |
| Утв. | | | | |

Н2-03.100СБ

Патрубок
Сборочный чертеж

| Лит. | Масса | Масштаб |
|---|---|---|
| | см. табл. | – |

Лист | Листов 1

Госстрой СССР
Союзводоканалниипроект
Харьковский
Водоканалпроект

Формат А4

## Н2-03.001

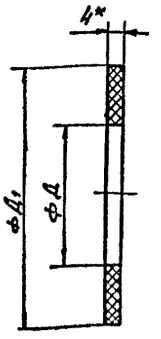


| Обозначение | Д мм | Д1 мм | Масса кг |
|---|---|---|---|
| Н2-03.001 | 89 | 128 | 0,003 |
| -01 | 133 | 178 | 0,003 |
| -02 | 159 | 202 | 0,004 |

1. H14, h14.
2.* Размер для справок.

| Изм. | Лист | № докум. | Подп. | Дата |
|---|---|---|---|---|
| Разраб. | | Анопко | | |
| Пров. | | Брацлавский | | |
| Т.контр. | | Брацлавский | | |
| Н.контр. | | Толчинский | | |
| Утв. | | | | |

Н2-03.001

Прокладка

Пластина I, лист ТМКЩ-С-4 ГОСТ 7338-77

| Лит. | Масса | Масштаб |
|---|---|---|
| | см. табл. | – |

Лист | Листов 1

Госстрой СССР
Союзводоканалниипроект
Харьковский
Водоканалпроект

Формат А4

## Н2-03.200СБ

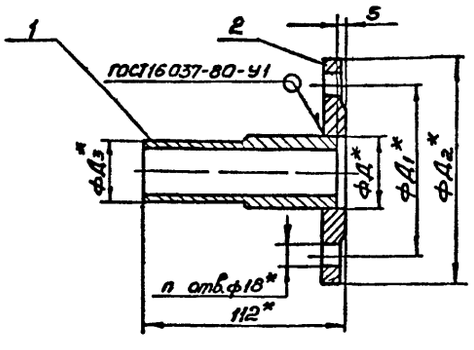


| Обозначение | Д мм | Д1 мм | Д2 мм | Д3 мм | n | Масса кг |
|---|---|---|---|---|---|---|
| Н2-03.200 | 89 | 150 | 185 | 83 | 4 | 2,89 |
| -01 | 133 | 200 | 235 | 127 | 8 | 4,1 |
| -02 | 159 | 225 | 260 | 153 | 8 | 5,2 |

1. $\pm \frac{t_2}{2}$.
2.* Размеры для справок.

| Изм. | Лист | № докум. | Подп. | Дата |
|---|---|---|---|---|
| Пров. | | Брацлавский | | |
| Т.контр. | | Брацлавский | | |
| Н.контр. | | Толчинский | | |
| Утв. | | | | |

Н2-03.200СБ

Патрубок
Сборочный чертеж

| Лит. | Масса | Масштаб |
|---|---|---|
| | см. таб. | – |

Лист | Листов 1

Госстрой СССР
Союзводоканалниипроект
Харьковский
Водоканалпроект

Формат А4

## Н2-03.201

12,5 (√)

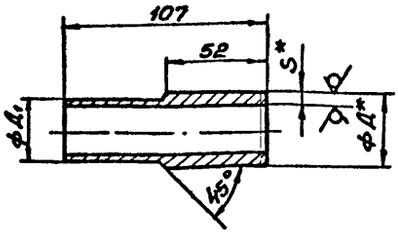


| Обозначение | Д, мм | Д1, мм | S, мм | Масса кг |
|---|---|---|---|---|
| Н2-03.201 | 89 | 83 | 5 | 1,0 |
| -01 | 133 | 127 | 6 | 1,5 |
| -02 | 159 | 153 | 6 | 1,7 |

1. $h14, \pm \frac{t_2}{2}$.
2.* Размеры для справок.

| Изм. | Лист | № докум. | Подп. | Дата |
|---|---|---|---|---|
| Разраб. | | Анопко | | |
| Пров. | | Брацлавский | | |
| Т.контр. | | Брацлавский | | |
| Н.контр. | | Толчинский | | |
| Утв. | | | | |

Н2-03.201

Труба

Труба Д×S ГОСТ 8732×78 / В10 ГОСТ 8731-74

| Лит. | Масса | Масштаб |
|---|---|---|
| | см. табл. | – |

Лист | Листов 1

Госстрой СССР
Союзводоканалниипроект
Харьковский
Водоканалпроект

Копир. Годовская

Формат А4



Инв. № подл. Т-3019 | Подп. и дата | Взам. инв. № | Инв. № дубл. | Подп. и дата

gost.e-ecolog.ru