ТИПОВОЙ ПРОЕКТ
902-1-12.88

КАНАЛИЗАЦИОННАЯ НАСОСНАЯ СТАНЦИЯ ПРОИЗВОДИТЕЛЬНОСТЬЮ 120-660 $м^3/ч$. НАПОРОМ 6-51 М ПРИ ГЛУБИНЕ ЗАЛОЖЕНИЯ ПОДВОДЯЩЕГО КОЛЛЕКТОРА 4,0 м

(СБОРНО-МОНОЛИТНЫЙ ВАРИАНТ)

АЛЬБОМ 4

КЖ 1.И. ИЗДЕЛИЯ СТР. 2... 20
АР.И. ИЗДЕЛИЯ СТР. 21... 24

Привязан

Инв. №

gost.e-ecolog.ru

Формат А3

ТИПОВОЙ ПРОЕКТ
902-1-142.88

КАНАЛИЗАЦИОННАЯ НАСОСНАЯ СТАНЦИЯ ПРОИЗВОДИТЕЛЬНОСТЬЮ 120-660 $м^3$/Ч. НАПОРОМ 6-51 М ПРИ ГЛУБИНЕ ЗАЛОЖЕНИЯ ПОДВОДЯЩЕГО КОЛЛЕКТОРА 4,0 м

(СБОРНО-МОНОЛИТНЫЙ ВАРИАНТ)

АЛЬБОМ 4

Применённые типовые материалы:
СЕРИЯ 7.902-4 Бак разрыва струи вместимостью 180 $м^3$

РАЗРАБОТАН ПРОЕКТНЫМ ИНСТИТУТОМ
„ХАРЬКОВСКИЙ ВОДОКАНАЛПРОЕКТ"

ГЛАВНЫЙ ИНЖЕНЕР ИНСТИТУТА Г.А. БОНДАРЕНКО
ГЛАВНЫЙ ИНЖЕНЕР ПРОЕКТА В.С. ЛЯЛЮК

Распространитель ЦИТП (Тбилисский филиал)

УТВЕРЖДЕН И ВВЕДЕН В ДЕЙСТВИЕ
ГЛАВНЫМ УПРАВЛЕНИЕМ ПРОЕКТИРОВАНИЯ ГОССТРОЯ СССР
ПРОТОКОЛ ОТ 09.08.88г. N 53

Обозначение документа	Наименование	Стр.
902-1-142.88-КЖ1.И.ДО	Содержание выпуска	2
-КЖ1.И.ТТ	Технические требования	3
-КЖ1.И.ПП2	Плита покрытия ПП2	4
-КЖ1.И.ПП4	Плита покрытия ПП4	5
-КЖ1.И.К 1	Короб К1	6
-КЖ1.И. ОП1	Опорная подушка ОП1	6
-КЖ1.И. П1	Плиты перекрытия П1, П3, П5... П9	7-8
-КЖ1.И. П2	Плита П2, П4, П10, П12, П13, П14	9
-КЖ1.И. Б1	Балка Б1, Б2	10
-КЖ1.И. Б3	Балка Б3, Б4	11
-КЖ1.И.ПБ2	Перемычка ПБ2	12
-КЖ1.И.МН5	Изделие закладное МН5	12
-КЖ1.И. Мс1	Изделие соединительное Мс1, Мс2	13
-КЖ1.И. Мн2	Изделие закладное МН2	13
-КЖ1.И. Мн4	Изделие закладное МН4	14
-КЖ1.И. Мн3	Изделие закладное Мн3	14
-КЖ1.И. Мн1	Изделие закладное МН1	15
-КЖ1.И. С1	Сетка С1	15
-КЖ1.И. Кр6	Каркас Кр6, Кр7	16
-КЖ1.И. С2	Сетка С2, С3	16
-КЖ1.И. Кр8	Каркас Кр8... Кр10	17
-КЖ1.И. Кр1	Каркас Кр1... Кр4	17
-КЖ1.И. Кр5	Каркас Кр5, Кр 11	18
-КЖ1.И, РС2	Ведомость расхода стали Б1... Б4	18
-КЖ1.И, РС1	Ведомость дополнительного расхода стали	19

Обозначение документа	Наименование	Стр.
902-1-142.88-АР.И.ДО	Содержание выпуска	20
-АР.И.ТТ	Технические требования	20
-АР.И.ИД1	Дверной блок ИД1	21-22
-АР.И. П1	Дверные полотна П1... П4	23
-АР.И. К1	Коробка К1	24
-АР.И. НС1	Накладка НС1	24

Альбом 4

ТП 902-1-142.88

Инв. № подл. | Подпись и дата | Взам. инв. №

Т-3019

Привязан

Инв. №

Разраб.	Хомовская		88 г.
Рассчит.	Сафронник		"
Пров.	Сафронник		"
Вед. инж.	Сафронник		"
Рук. гр.	Абрамова		"
Гл. спец.	Власенко		"
Нач. отд.	Шейко		"
Н. контр.	Сокольская		"

ТП 902-1-142.88 -КЖ1.И. ДО

Содержание выпуска

Стадия	Лист	Листов
Р		1

Госстрой СССР
Союзсоюзоканалинпроект
Харьковский
Водоканалпроект

Копировал Шевцова

Т-3019 1.1 формат А3

Альбом 4

Технические требования к изготовлению арматурных и закладных изделий

1. Плоские арматурные изделия следует изготовлять при помощи контактной точечной сварки по ГОСТ 14098-85.
2. Сварку каркасов производить во всех точках пересечения стержней.
3. Размеры каркасов даны по осям и торцам стержней.
4. Сварку закладных изделий производить в соответствии с ГОСТ 14098-85 „Соединения сварные арматуры и закладных изделий железобетонных конструкций" и ГОСТ 5264-80.
5. Качество арматурных и закладных изделий должно удовлетворять требованиям ГОСТ 10922-75 и ГОСТ 23858-79.
6. Катет сварных швов принять по наименьшей толщине свариваемых элементов.
7. Материал прокатной стали закладных изделий принять марки Вст 3 пс 6-1 для сварных конструкций по ТУ 14-1-3023-80 и Вст 3 кп 2 по ГОСТ 535-79*.

Разраб.	Низковолос	[illegible]	6.88
Рассчит.	Сафрончик	[illegible]	"
Пров.	Сафрончик	[illegible]	"
Вед.шок	Сафрончик	[illegible]	"
Рук.гр.	Абрамова	[illegible]	"
Гл.спец	Власенко	[illegible]	"
Нач.отд.	Шейко	[illegible]	"
Н.контр.	Сокольская	[illegible]	"

ТП 902-1-142.88-КЖ1.И.ТТ

Технические требования.

Стадия	Лист	Листов
Р		1

Госстрой СССР Союзводоканалпроект Харьковский Водоканалпроект

Привязан

Инв. №

Инв. № подл.	Подпись и дата	Взам. инв. №
7-3019		

Копировал Шевцова

Формат А3

Альбом 4

1-1

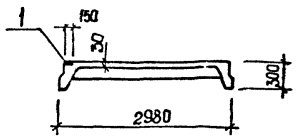

Поз.	Наименование	Кол.	Обозначение документа
1	Изделие закладное		
	МН 106-3	2	1.400-15 В1. 120-08
2	Плита ПВ7-3А III. В.-Т	1	ГОСТ 22701.2-77*

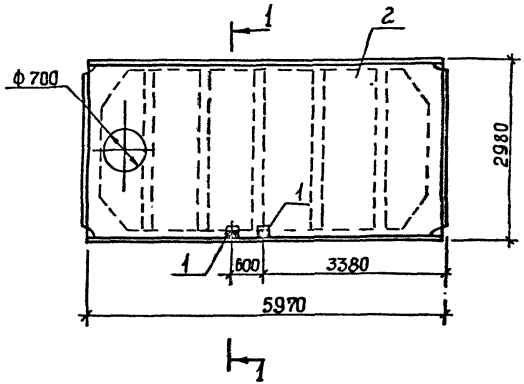

Технические требования см. ТП 902-1-142.88 КЖ1.ИП
Остальное см. плиту ПВ7-3А III В-Т по ГОСТ 22701. 2-77*
Масса плиты 3,2 т.

Разраб.	Хомовская		8.88г.
Расчиш.	Софрончик		"
Пров.	Софрончик		"
Вед.инж.	Софрончик		"
Рук.гр.	А.Брамова		"
Гл.спец.	Власенко		"
Нач.отд.	Шедко		"
Н.контр.	Сокольская		"

ТП 902-1-142.88-КЖ1.И.ПП2

Плита покрытия ПП2

Стадия	Лист	Листов
Р		1

ГОССТРОЙ СССР
Союзводоканалпроект
Харьковский
Водоканалпроект

Привязан

Инв. №

Инв. № подл. | Подпись и дата | Взам. инв. №

Т-3019

Копировал Шевцова

Т-3019 (4)

Формат А3

Альбом 4

1-1

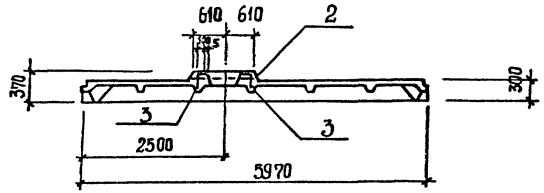

Поз.	Наименование	Кол.	Обозначение документа
1	Изделие закладное		ГОСТ 22701.5-77*
	М6	4	
2	Каркас КП2	1	
3	КР8	2	
4	Бетон класса В25, м³	0,2	

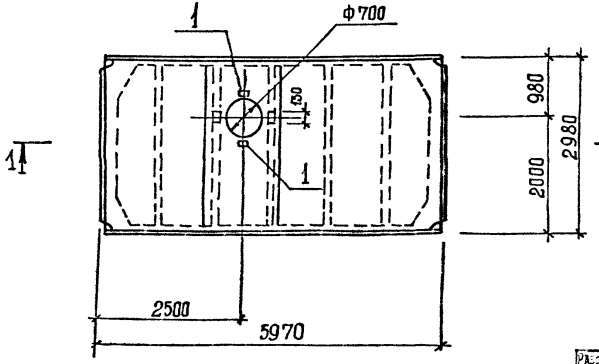

Остальное см. плиту ПГ 3А III В-Т по ГОСТ 22701.5-77.*

В плите ПП 4 каркас КР3 заменить каркасом КР8 в указанных местах.

Арматуру сеток в месте расположения отверстия вырезать по месту.

Разраб.	Рукас		8 88
Рассчитал	Сафончик		"
Пров.	Сафончик		"
Вед.инж.	Сафончик		"
Рук.гр.	Абрамович		"
Гл.спец.	Власенко		"
Ком.отд.	Шейко		"
Н.контр.	Сокольская		"

ТП 902 1-142.88-КЖ1.И. ПП4

Плита покрытия ПП4

Стадия	Лист	Листов
Р		1

Госстрой СССР
Союзводоканалпроект Харьковский
Водоканалпроект

Привязан

Инв. №

Инв. № подл. Т-3019 | Подп. и дата | Взам. инв. №

Копировал Шевцова

Т-3019 (и)

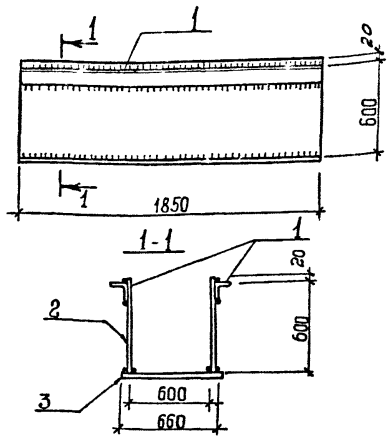

Марка	Поз.	Наименование	Кол.	Масса ед., кг	Масса короба, кг
К1	1	∠ 75×6, ℓ = 1850	2	10,73	186,96
	2	− 6×620, ℓ = 1850	2	54,0	
	3	− 6×660, ℓ = 1850	1	57,5	

Технические требования См. ТП902-1-142.88-КЖ1.ТТ
Полоса по ГОСТ 82-70*
Уголок по ГОСТ 8509-72*

Привязан

Инв. №

Разраб.	Комовская		
Рассчит.	Сафончик		
Пров.	Сафончик		
Вед.инж.	Сафончик		
Рук.гр.	Абрамова		
Гл.спец.	Власенко		
Нач.отд.	Шейко		
Н.контр.	Самальская		

ТП 902-1-142.88 -КЖ1.И. К1

Короб К1

Стадия	Лист	Листов
Р	1	

Госстрой СССР Союзводоканалпроект Харьковский Водоканалпроект

Формат А4

Инв. № подл. | Подпись и дата | Взам. инв. № | Т-3019

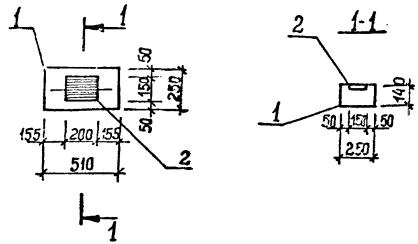

Поз.	Наименование	Кол.	Обозначение документа
1	Опорная подушка		
	ОП 5.2-Т	1	1.2252.И.4.000-01
2	Изделие закладное		
	МН 114-6	1	1.400.15.120-59

Технические требования См. ТП 902-1-142.88-КЖ1.И.ТТ
Масса опорной подушки 0,05т.

Привязан

Инв. №

Разраб.	Комовская		
Рассчит.	Сафончик		
Пров.	Сафончик		
Вед.инж.	Сафончик		
Рук.гр.	Абрамова		
Гл.спец.	Власенко		
Нач.отд.	Шейко		
Н.контр.	Самальская		

ТП 902-1-142.88 -КЖ1.И. ОП1

Опорная подушка ОП1

Стадия	Лист	Листов
Р	1	

Госстрой СССР Союзводоканалпроект Харьковский Водоканалпроект

Формат А4

Инв. № подл. | Подпись и дата | Взам. инв. № | Т-3019

Копировал: Шевцова

Т-3019 (4)

Альбом 4

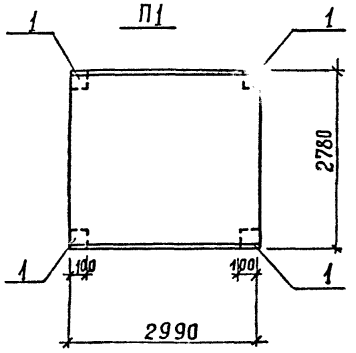

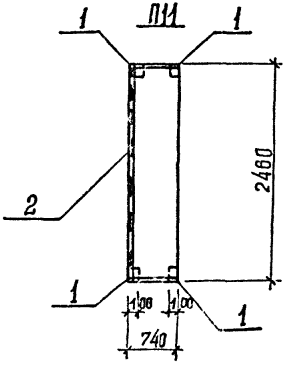

Поз.	Наименование	Кол. на плиту								Обозначение документа
		П1	П1'	П3	П5	П6	П7	П8	П9	
1	Изделие закладное МН541	4	4	4	4	4	4	4	4	1.400-15 Вып. 1
2	МН 552, м		3,4	0,7			3,01		0,7	1.400-15 Вып.1
3	ф 12 А-III, ℓ=720; 0,63кг					8		4		Без черт.
4	ф 12 А-III, ℓ=1000; 0,89кг					4		4		Без черт.
5	ф 12 А-III, ℓ=1800; 1,59 кг					2				Без черт.
6	ф 18 А-III, ℓ=120; 1,44 кг				8					Без черт.
7	ф 18 А-III, ℓ=1100; 2,20кг				2					Без черт.
8	ф 18 А-III, ℓ=1600; 3,20кг				2					Без черт.
9	ф 18 А-III, ℓ 2740; 5,45кг				2					Без черт.
10	П24-5б	1								3.006.1-2/82
11	П9д-15б			1						3.006.1-2/82
12	П24д-5б				1				1	3.006.1-2/82
13	П16д-15					1		1		3.006.1-2/82
14	П16-15						1			3.006.1-2/82
15	П21д-5б		1							3.006.1-2/82

Технические требования см. ТП 902-1-142.88-КЖИ.ТТ
Арматура класса А-III по ГОСТ 5781-82*

Инв. № подл. | Подпись и дата | Взам. инв. №

Привязан

Инв. №

Разраб.	Рукас		8.88
Рассчит.	Сафронник		"
Пров.	Сафронник		"
Гл. инж.	Сафронник		"
Рук. гр.	Абрамова		"
Гл. спец.	Власенко		"
Нач. отд.	Шейко		"
Н. контр.	Пономарева		"

Копировал Шевцова

ТП 902-1-142.88-КЖИ.И. П1

Плиты перекрытия П1, П2, П5...П9

Стадия	Лист	Листов
Р	1	2

Государственный Комитет СССР по делам строительства Союзгосстройпроект Дрезденский Филиал

Т-30.9

Т-30.9 (4) Формат А3

Альбом 4

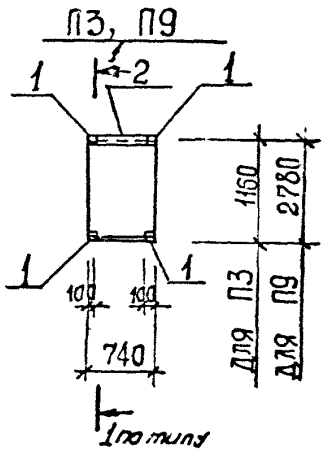

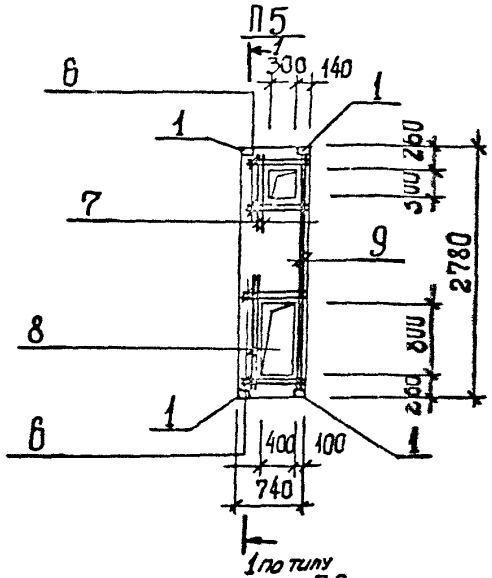

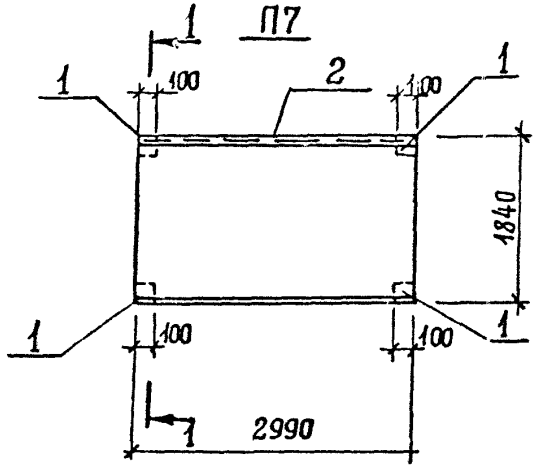

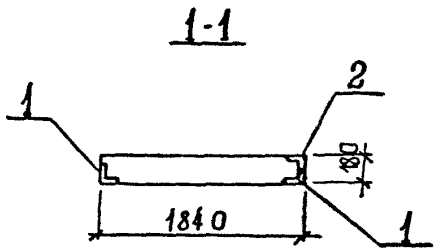

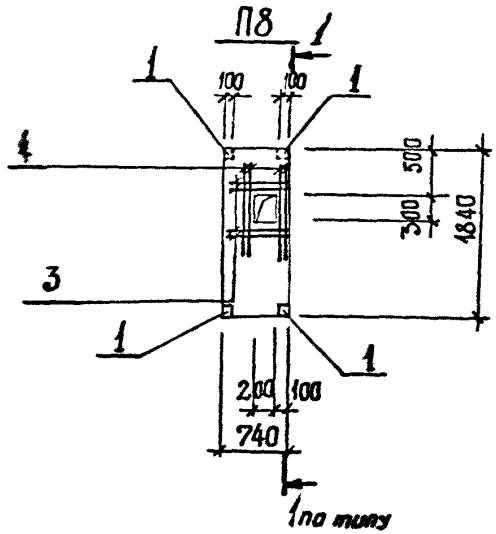

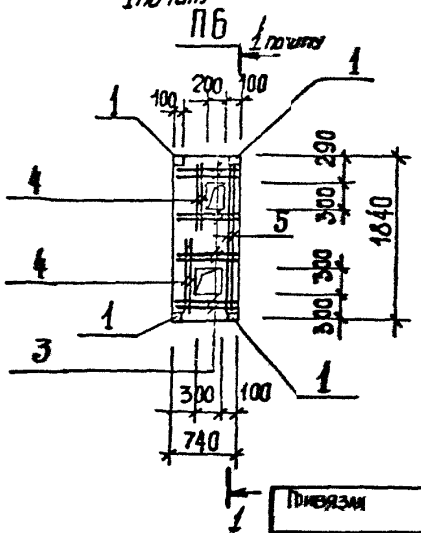

Инв. № подл. | Подпись и дата | Взам. инв. №

Привязан

Инв. №

ТП 902-1-142.88. - КЖ1.И. П1

Лист 2

Копировал Шевцова. Формат А3

Т-3019 (4)

П2, П4, П10, П12, П13, П14

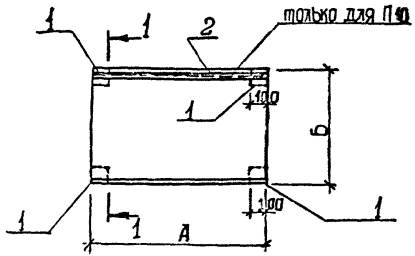

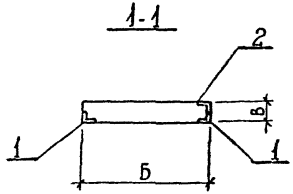

Поз.	Наименование	Мол. на плиту П						Обозначение документа
		2	4	10	12	13	14	
1	Изделие закладное							
	МН 541	4	4	4	4	4	4	1.400-15.81.540-09
2	МН 556,м	–	–	2,16	–	–	–	1.400-15.81.550-07
	П21g-5б	1						3.006.1-2/82
	П24g-5б		1					3.006.1-2/82
	П18g-8б			1		1		3.006.1-2/82
	П9g-15				1			3.006.1-2/82
	П16-15						1	3.006.1-2/82

Наименование	Размеры, мм			Примечание
	А	Б	В	
П2	2460	740	160	
П4	2780	740	180	
П10	2160	740	150	
П12	1160	740	120	
П13	2160	740	150	
П14	1840	2590	180	

Технические требования см. ТП 902-1-142.88.КЖ1.И.ТТ

Привязан

Инв. №

Разраб.	Хомовская		8.88
Рассмот.	Сафрончик		"
Гооб.	Сафрончик		"
Вед.инж.	Сафрончик		"
Нач.гр.	Абрамова		"
Гл.спец.	Вдовенко		"
Нач.отд.	Шейко		"
Н.контр.	Сокольская		"

ТП 902-1-142.88-КЖ1.И.П2

Плита П2, П4, П10, П12, П13, П14.

Стадия	Лист	Листов
Р	1	

Госстрой СССР Союзгипростроммаш Харьковский Ваздухкондпроект

Копировал Шевцова

Т-2019 (9) формат А3

Альбом 4

Б1

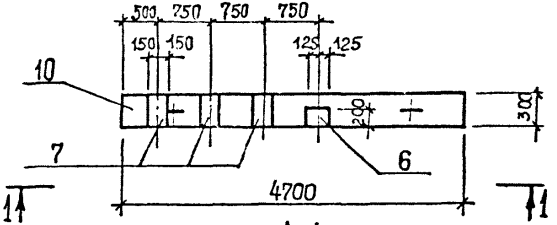

1-1

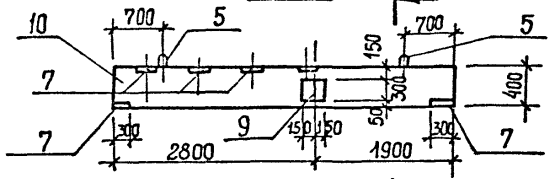

2-2

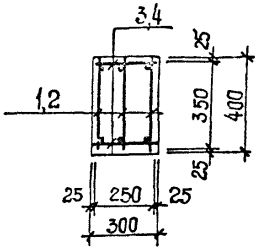

Б2

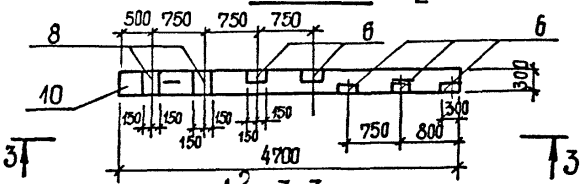

3-3

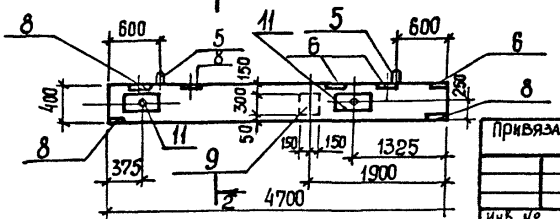

Поз	Наименование	кол. на балку Б1	кол. на балку Б2	Обозначение документа
1	Каркас Кр 9	3		902-1-142.88-КЖ1.И.Кр8
2	Каркас Кр 8		3	902-1-142.88 КЖ1.И.Кр8
3	Ф8АI ℓ=250; 0,1 кг	48		без черт.
4	Ф8АI ℓ=250; 0,1 кг		48	без черт.
5	Изделие закладное УП1-3	2	2	1.400-9
6	МН 121-3	1	5	1.400-15
7	МН 144-3	5		1.400-15
8	МН 126-3		4	1.400-15
9	МН 124-5	1	1	1.400-15
11	МН 5		2	902-1-142.88-КЖ1.И.МН5
10	Бетон класса В15 м³	0,57	0,57	

Технические требования см. тп 902-1-288-КЖ1.И.ТТ

Масса балки Б1, Б2 – 2,4 т

Арматура А-I по ГОСТ 5781-82*

Инв. № подл. | Подпись и дата | Взам. инв. №

Привязан

Инв. №

Разраб.	Прядкина		
Рассчит	Сафончик		
Пров.	Сафончик		
Вед. инж.	Сафончик		
Рук. гр.	Абрамова		
Гл. спец.	Власенко		
Нач. отд.	Шебко		
Н. контр.	Соколкина		

Копировал: Шевцова

ТП 902-1-142.88 - КЖ1.И. Б1

Балка Б1, Б2

Стадия	Лист	Листов
Р	1	

Госстрой СССР Союзводоканалниипроект Харьковский Водоканалпроект

Формат А3

Т-3019 (4)

Альбом 4

Б3

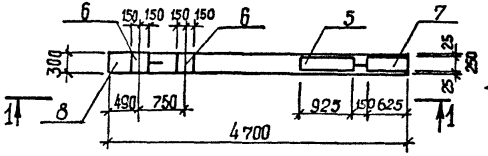

2-2

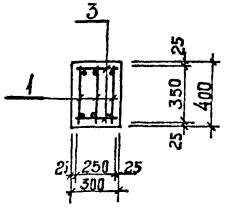

1-1

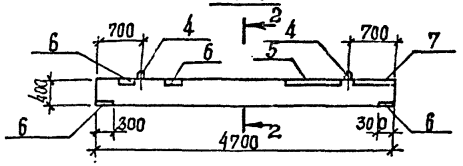

4-4

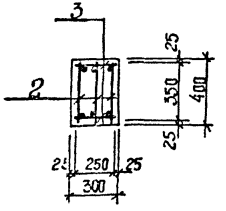

Б4

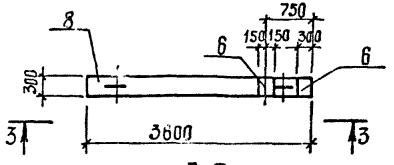

3-3

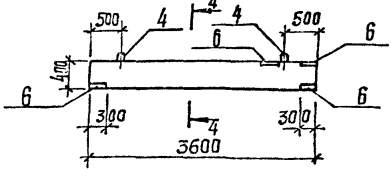

Поз.	Наименование	Кол. на балку Б3	Кол. на балку Б4	Обозначение документа
1	Каркас Кр 8	3		ТП 902-14288 КЖИ.КЖ
2	Каркас Кр 10		3	ТП 902-14288 КЖИ Кр8
3	ф8 А-I, ℓ=250; 10,1кг	48	36	Без чертежа
4	УП1-3	2	2	1.400-9
5	Мн 131-5, ℓ=92 5	1	-	1.400-15
6	Мн 126-3	4	4	1.400-15
7	Мн 131-5, ℓ=6 25	1	-	1.400-15
8	Бетон класса В15, м³	0,57	0,43	

Технические требования см. 902-1-14288 КЖИ.ТТ
Масса балки Б3 - 1,8т ; Б4 - 1,1т
Арматура А-I по ГОСТ 5781-82*

Разраб.	Прудинка		8.88г.
Рассчит.	Сафончик		"
Пров.	Сафончик		"
Нач.отд.	Сафончик		"
Рук.гр.	Абрамова		"
Гл.спец.	Рассенко		"
Нач.отд.	Цейко		"
Н.контр.	Оськальская		"

Привязан

Инв. № подл.

Подп. и дата

Взам. инв. №

Инв. № подл. 7-3019

Копировал Шевцова

ТП 902-1-142.88-КЖИ.Б3

Балка Б3, Б4

Стадия	Лист	Листов
Р	1	

Госстрой СССР Союзгипроканалтехэнергомонтаж Ленинград

Формат А3

Альбом 4

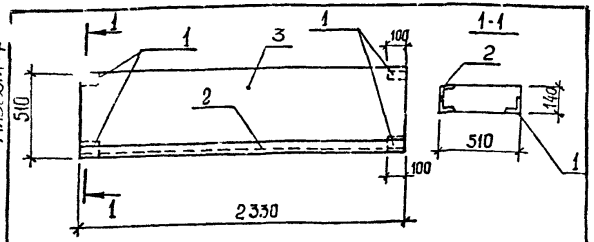

Поз.	Наименование	Кол.	Обозначение документа
1	Изделие закладное		
	Мн 541	4	1.400-15.В1 540-02
2	МН 548, ℓ=2330	1	1.400-15.В1 540-09
3	2ПП 25-8	1	1.038.1-1.2

Технические требования см. ТП 902-1-142.88-КЖ1.И.ТТ
Опалубочный чертеж см. 1.038.1-1.2
Масса перемычки 0,416 т

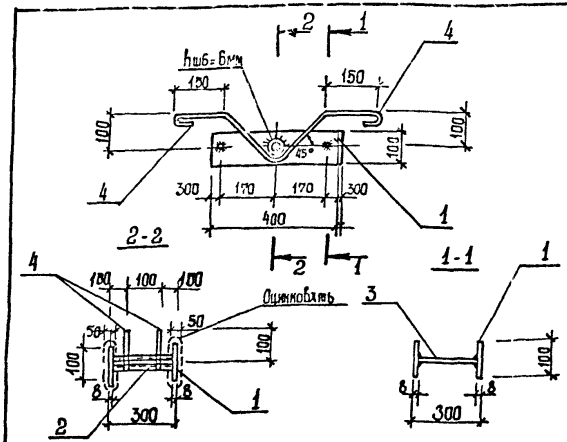

Поз.	Наименование	Кол.	Масса ед, кг.	Масса изделия, кг
1	-100×8, ℓ=400	2	2,51	7,77
2	Тр Ду 32×3, ℓ=285	1	0,61	
3	ф 10 А-I, ℓ=285	2	0,19	
4	ф 12 АI, ℓ=998	2	0,88	

Технические требования см. ТП 902-1-142.88 КЖ1.И.ТТ
Полоса по ГОСТ 103-76*
Арматура класса А-I по ГОСТ 5781-82*
Труба по ГОСТ 8732-78*

Инв. № подл. 7-3019 | Подпись и дата | Взам. инв. №

Привязан

Инв. №		
Разраб.	Хомовская	
Рассчит.	Сафрончик	
Пров.	Сафрончик	
Вед. инж.	Сафрончик	
Рук. гр.	Абрамова	
Гл. спец.	Власенко	
Нач. отд.	Шейко	
Н. контр.	Сокольская	

ТП 902-1-142.88 -КЖ1.И. ПБ2

Перемычка ПБ2

Стадия	Лист	Листов
Р		1

Госстрой СССР
Союзводоканалинпроект
Харьковский
Водоканалпроект

Формат А4

Инв. № подл. 7-3019 | Подпись и дата | Взам. инв. №

Разраб.	Хомовская	
Рассчит.	Сафрончик	
Пров.	Сафрончик	
Вед. инж.	Сафрончик	
Рук. гр.	Абрамова	
Гл. спец.	Власенко	
Нач. отд.	Шейко	
Н. контр.	Сокольская	

ТП902-1-142.88 -КЖ1.И. МН5

Изделие закладное МН5

Стадия	Лист	Листов
Р		1

Госстрой СССР
Союзводоканалинпроект
Харьковский
Водоканалпроект

Копировал: Шевцова

Формат А4

Т-3019 (4)

Альбом 4

МС2

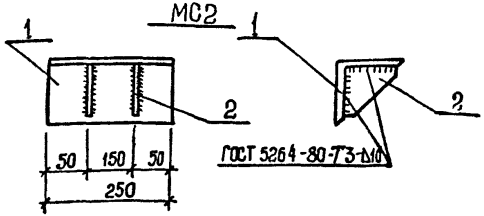

МС1

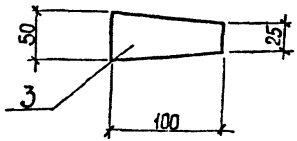

Марка	Поз.	Наименование	Кол.	Масса ед., кг	Масса изделия, кг
МС 1	3	Полоса 8 х 100, ℓ=50	1	0,31	0,31
МС2	1	Уголок 200х12, ℓ=250	1	14,8	18,3
	2	Полоса 10х150, ℓ=150	2	1,77	

Полоса по ГОСТ 103-76*
Уголок по ГОСТ 8509-72*

Разраб.	Шепелева		
Рассчит.	Сафрончик		
Пров.	Сафрончик		
Вед.инж.	Сафрончик		
Рук.гр.	Абрамова		
Гл.спец.	Власенко		
Нач.отд.	Шейко		
Н.контр.	Сокольская		

Инв. № подл. 7-3019 | Подпись и дата | Взам. инв. №

ТП 902-1-142.88-КЖ1.И. МС1

Изделие соединительное МС 1, МС 2

Стадия	Лист	Листов
Р		1

Госстрой СССР
Союзводоканалниипроект
Харьковский
Водоканалпроект

Формат А4

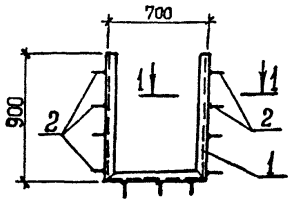

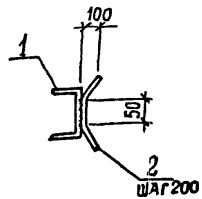

Поз.	Наименование	Кол.	Масса ед., кг	Масса изделия, кг
1	ГНС 80х50х4,, ℓ=2,5м	1	12,96	15,3
2	Ф 8А-III, ℓ=450	13	0,18	

Технические требования см. ТП 902-1-142.88.КЖ1.И.ТТ
Арматура класса А-III по ГОСТ 5781-82*
швеллеры по ГОСТ 8278-83.

Разраб.	Шепелева		
Рассчит.	Сафрончик		
Пров.	Сафрончик		
Вед.инж.	Сафрончик		
Рук.гр.	Абрамова		
Гл.спец.	Власенко		
Нач.отд.	Шейко		
Н.контр.	Сокольская		

Инв. № подл. 7-3019 | Подпись и дата | Взам. инв. №

ТП 902-1-142.88-КЖ1.И. МН2

Изделие закладное МН 2

Стадия	Лист	Листов
Р		1

Госстрой СССР
Союзводоканалниипроект
Харьковский
Водоканалпроект

Копировал: Шевцова

Т-3019 (4)

Формат А4

Альбом 4

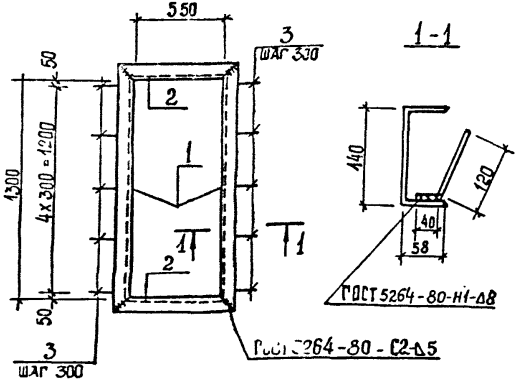

Поз.	Наименование	Кол.	Масса ед., кг	Масса изделия, кг.
1	[14, ℓ = 1438	2	17,7	53,4
2	ℓ = 660	2	8,2	
3	ф 10А-III, ℓ=160	10	0,16	

Технические требования см. ТП 902-1-142.88 КЖ1.И.-ТТ
Швеллер ГОСТ 8240-72*
Арматура: Класса А-III ГОСТ 5781-82*

Инв. № подл. Т-3019 | Подпись и дата | Взам. инв. №

Привязан

Инв. №			
Разраб.	Хомовская		
Рассчит.	Сафрончик		
Провер.	Сафрончик		
Вед. инж.	Сафрончик		
Рук. гр.	Абрамова		
Гл. спец.	Власенко		
Нач. отд.	Шейко		
Н. контр.	Сокольская		

ТП 902-1-142.88-КЖ1.И. МН4

Изделие закладное МН4

Стадия	Лист	Листов
Р		1

Госстрой СССР
Союзводоканалниипроект
Харьковский
Водоканалпроект

Формат А4

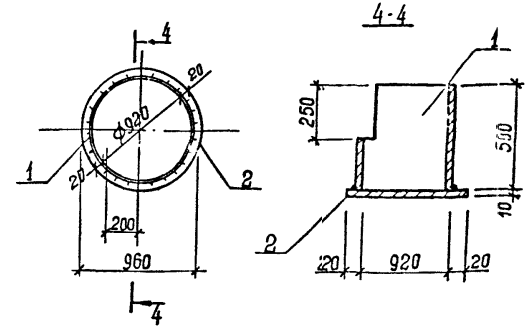

Поз.	Наименование	Кол.	Масса ед., кг.	Масса изделия, кг.
1	Труба dy=920x10, ℓ=500	1	112,2	184,5
2	Полоса 960x10, ℓ=960	1	72,3	

Технические требования см. ТП 902-1-142.88 КЖ1.И.-ТТ
Труба по ГОСТ 10704-76*
Полоса по ГОСТ 82-70*

Инв. № подл. Т-3019 | Подпись и дата | Взам. инв. №

Привязан

Инв. №			
Разраб.	Хомовская		
Рассчит.	Сафрончик		
Пров.	Сафрончик		
Вед. инж.	Сафрончик		
Рук. гр.	Абрамова		
Гл. спец.	Власенко		
Нач. отд.	Шейко		
Н. контр.	Сокольская		

ТП 902-1-142.88-КЖ1.И. МН3

Изделие закладное МН3

Стадия	Лист	Листов
Р		1

Госстрой СССР
Союзводоканалниипроект
Харьковский
Водоканалпроект

Копировал: Шевцова

Формат А4

Т-3019 (4)

Альбом 4

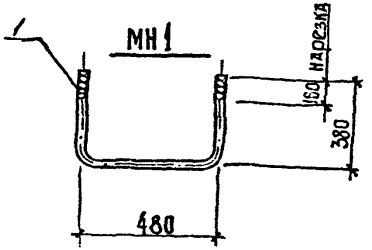

Поз.	Наименование	Кол.	Масса ед, кг	Масса изделия, кг
1	ф20 А-I, ℓ = 1240	1	3,06	3,06

Технические требования см. 902-1-142.88-КЖ1.И. ТТ
Арматура: А-I по ГОСТ 5781-82*

Разраб.	Шепелева		ТП 902-1-142.88-КЖ1.И. МН1
Рассчит.	Сафрончик		
Пров.	Сафрончик		
Вед.инж.	Сафрончик		Изделие закладное МН1
Рук.гр.	Абрамова		
Гл.спец.	Власенко		
Нач.отд.	Шейко		
Н. контр.	Сокольская		

Стадия	Лист	Листов
Р		1

Госстрой СССР Союзводоканалпроект Харьковский Водоканалпроект

Инв. № подл. | Подпись и дата | Взам. инв. №

Т-2019

Формат А4

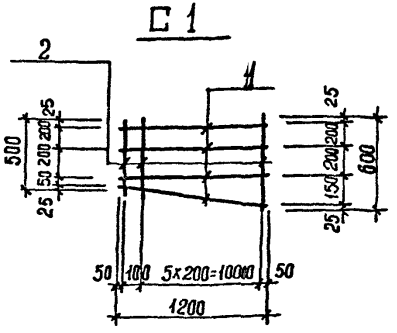

Поз.	Наименование	Кол.	Масса ед, кг	Марка изделия, кг
1	ф8 А-I, ℓ = 1200	4	0,48	3,36
2	ф8 А-I, ℓср = 550	7	0,22	

Арматура: класса А-I по ГОСТ 5781-82*

Разраб.	Никифорова		ТП 902-1-142.88-КЖ1.И. С1
Рассчит.	Сафрончик		
Пров.	Сафрончик		Сетка С1
Вед.инж.	Сафрончик		
Рук.гр.	Абрамова		
Гл.спец.	Власенко		
Нач.отд.	Шейко		
Н. контр.	Сокольская		

Стадия	Лист	Листов
Р		1

Госстрой СССР Союзводоканалпроект Харьковский Водоканалпроект

Инв. № подл. | Подпись и дата | Взам. инв. №

Т-2019

Копировал: Шевцова

Т-2019 (4)

Формат А4

КР6, КР7

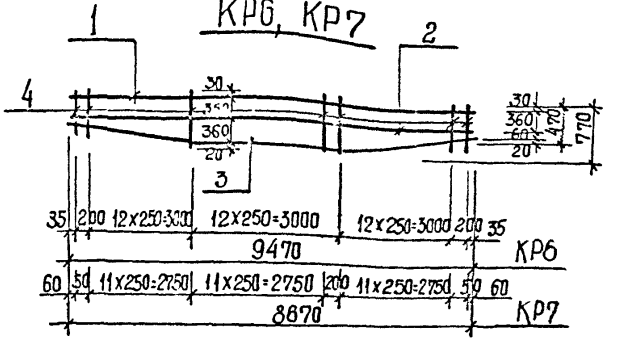

Марка каркаса	Поз.	Наименование	Кол.	Масса ед., кг	Марка каркаса кг
КР6	1	ф 18 А-III, ℓ=9470	1	18,94	45,8
	2	12А-III, ℓ=9470	1	8,42	
	3	12А-III, ℓ=9490	1	8,45	
	4	8А-I, ℓср=620	40	0,25	
КР7	1	ф 18А-III, ℓ=8670	1	17,34	42,0
	2	12А-III, ℓ=8670	1	7,72	
	3	12А-III, ℓ=8690	1	7,73	
	4	8А-I, ℓср=620	37	0,25	

Арматура: класса А-I, А-III по ГОСТ 5781-82*

Разраб.	Пивоварова		ТП 902-1-142.88 - КЖ1.И.КР6
Рассчит.	Сафончик		
Пров.	Сафончик		Каркас КР6... КР7
Гл.инж.	Сафончик		Стадия: Р; Лист: ; Листов: 1
Рук.гр.	Абрамова		Госстрой СССР Союзводоканалпроект Харьковский Водоканалпроект
Гл.спец.	Власенко		
Нач.отд.	Шейко		
Н.контр.	Сокольская		

Инв.№ подл. | Подпись и дата | Взам.инв.№ | Т-3019

Формат А4

С2

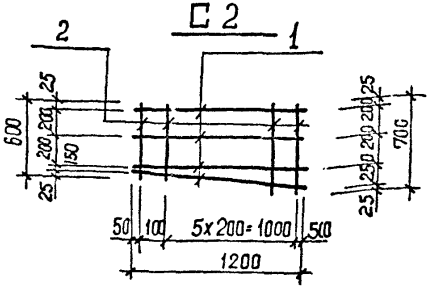

С3

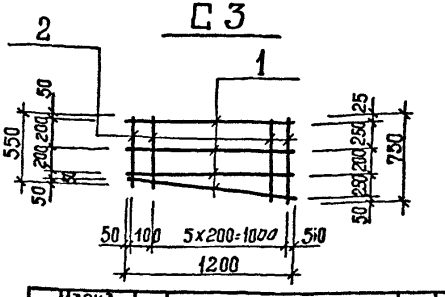

Марка сетки	Поз.	Наименование	Кол.	Масса ед., кг	Марка сетки, кг
С2	1	ф8А-I, ℓ= 1200	4	0,48	3,7
	2	8А-I, ℓср= 650	7	0,26	
С3	1	ф8А-I, ℓ= 1200	4	0,48	3,7
	2	8А-I, ℓср= 650	7	0,26	

Арматура: класса А-I по ГОСТ 5781-82*

Разраб.	Пивоварова		ТП 902-1-142.88 - КЖ1.И.С2
Рассчит.	Сафончик		
Пров.	Сафончик		Сетка С2, С3
Гл.инж.	Сафончик		Стадия: Р; Лист: ; Листов: 1
Рук.гр.	Абрамова		Госстрой СССР Союзводоканалпроект Харьковский Водоканалпроект
Гл.спец.	Власенко		
Нач.отд.	Шейко		
Н.контр.	Сокольская		

Инв.№ подл. | Подпись и дата | Взам.инв.№ | Т-3019

Копировал: Шевцова

Формат А4

Т-3019 (4)

Кр8, Кр9

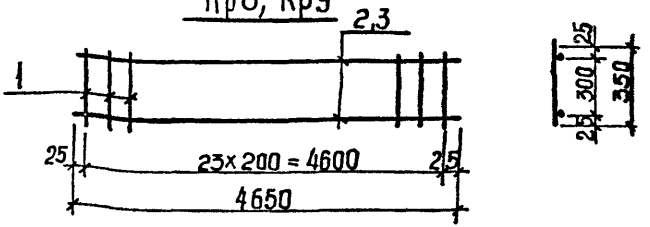

Кр10

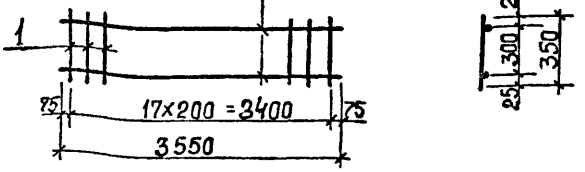

Марка каркаса	Поз.	Наименование	Кол.	Масса ед., кг	Масса каркаса, кг
Кр8	1	ф8 А-I, ℓ=350	24	0,13	26,12
	2	ф20 А-III, ℓ=4650	2	11,5	
Кр9	1	ф8 А-I, ℓ=350	24	0,13	31,16
	3	ф22 А-III, ℓ=4650	2	14,02	
Кр10	1	ф8 А-I, ℓ=350	18	0,14	16,70
	2	ф18 А-III, ℓ=3550	2	7,10	

Арматура: А-I, А-III по ГОСТ 5781-82*

Разраб.	Лозовская		ТП 902-1-142.88.КЖ1.И. Кр8
Рассчит.	Сафронник		
Пров.	Сафронник		Каркас Кр8...Кр10
Гл. инж.	Сафронник		Стадия: Р; Лист: 1; Листов: 1
Рук. гр.	Абрамова		Госстрой СССР Союзводоканалпроект Харьковский Водоканалпроект
Гл. спец.	Власенко		
Нач. отд.	Шейко		
Н. контр.	Сокольская		

Инв. № подл. | Подпись и дата | Взам. инв. №
Т-3019

Формат А4

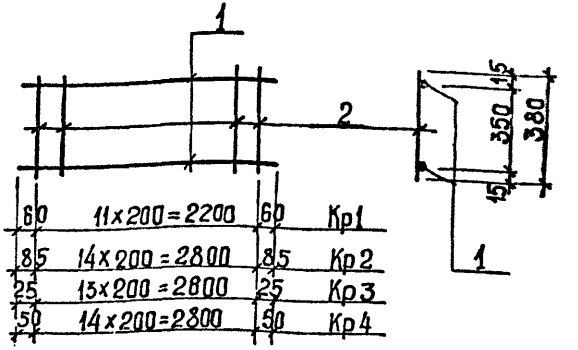

Марка каркаса	Поз.	Наименование	Кол.	Масса ед., кг	Масса каркаса, кг
Кр1	1	ф12 А-III, ℓ=2320	2	2,06	5,08
	2	ф6 А-I, ℓ=380	12	0,08	
Кр2	1	ф20 А-III, ℓ=2970	2	7,34	15,88
	2	ф6 А-I, ℓ=380	15	0,08	
Кр3	1	ф12 А-III, ℓ=2650	2	2,35	5,82
	2	ф6 А-I, ℓ=380	14	0,06	
Кр4	1	ф12 А-III, ℓ=2900	2	2,58	6,43
	2	ф6 А-I, ℓ=380	15	0,08	

Арматура: класса А-I, А-III по ГОСТ 5781-82*

Разраб.	Шепелева		ТП 902-1-142.88.КЖ1.И. Кр1
Рассчит.	Сафронник		
Пров.	Сафронник		Каркас Кр1... Кр4
Вед. инж.	Сафронник		Стадия: Р; Лист: 1; Листов: 1
Рук. гр.	Абрамова		Госстрой СССР Союзводоканалпроект Харьковский Водоканалпроект
Гл. спец.	Власенко		
Нач. отд.	Шейко		
Н. контр.	Сокольская		

Копировал: Шевцова

Инв. № подл. | Подпись и дата | Взам. инв. №
Т-3019

Формат А4

Т-3019 (4)

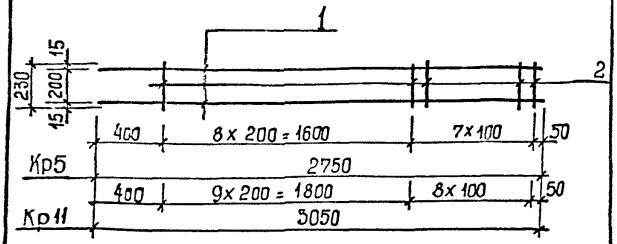

Марка каркаса	Поз.	Наименование	Кол.	Масса ед., кг	Масса каркаса, кг
Кр 5	1	Ф 20 А-III, ℓ = 2750	2	6,78	15,1
	2	Ф 8 А-I, ℓ = 230	16	0,1	
Кр 11	1	Ф 20 А-III, ℓ = 3050	2	7,52	16,8
	2	Ф 8 А-I, ℓ = 230	18	0,1	

Технические требования см. ТП 902-1-142.88-КЖ1.И.ТТ
Арматура класса А-I, А-III по ГОСТ 5781-82*

Привязан

Инв. №

Разраб.	Хомовская		
Расчет	Сафончик		
Пров.	Сафончик		
Гл. инж.	Сафончик		
Рук. гр.	Абрамова		
Гл. спец.	Ясенко		
Нач. отд.	Шевко		
Н. контр.	Соколовская		

ТП 902-1-142.88 -КЖ1.И. Кр5

Каркас Кр5, Кр11

Стадия	Лист	Листов
Р		1

Госстрой СССР Союзводоканалпроект Харьковский Водоканалпроект

формат А4

Инв. № подл. | Подпись и дата | Взам. инв. № | Т-3019

Ведомость расхода стали на элемент, кг

Марка элемента	Изделия арматурные						Изделия закладные				Общий расход
	Арматура класса				Всего		Прокат марки			Всего	
	А-I		А-III				ВСт3 кп2				
	ГОСТ 5781-82*						ГОСТ 82-70*				
	Ф8	Итого	Ф18	Ф22	Итого		Ф8	Ф10	Ф12	Итого	
Б1	14,2	14,2	56,3	84,1	140,4	154,6	0,6	0,7	7,0	8,3	46,4	46,4	54,7	209,3
Б2	14,2	14,2	56,3		56,3	70,5	3,0	0,7	4,0	7,7	46,9	46,9	54,6	125,1
Б3	14,2	14,2	56,3		56,3	70,5	1,8		4,0	5,8	18,3	24,3	42,6	48,4	118,9
Б4	10,7	10,7	42,5		42,5	53,2			4,0	4,0		22,8	22,8	26,8	80,0

Привязан

Инв. №

Разраб.	Хомовская		
Расчет	Сафончик		
Пров.	Сафончик		
Гл. инж.	Сафончик		
Рук. гр.	Абрамова		
Гл. спец.	Ясенко		
Нач. отд.	Шевко		
Н. контр.	Соколовская		

ТП 902-1-142.88 -КЖ1.И. Р.С2

Ведомость расхода стали Б1...Б4

Стадия	Лист	Листов
Р		1

Госстрой СССР Союзводоканалпроект Харьковский Водоканалпроект

Копировал Шевцова

формат А4

Инв. № подл. | Подпись и дата | Взам. инв. № | Т-3019

Ведомость дополнительного расхода стали на элемент, кг

Марка элемента	Изделия арматурные							Изделия закладные															Общий расход
	Арматура класса						Всего	Арматура класса						Прокат марки								Всего	
	A-III				B-I			A-I			A-III			ВСт.3кп2, ВСт.3пс6-1									
	ГОСТ 5781-82*				ГОСТ 6727-80*			ГОСТ 5781-82*						ГОСТ 82-70*					ГОСТ 8509-72*				
	ф12	ф14	ф18	Итого	ф5	Итого		ф6	Итого	ф6	ф8	ф10	Итого	-б-6	-б-8	-б-10	Итого	-65х5	-50х5	Итого			
П1											0,4		0,4	4,4	1,6		6,0					6,4	6,4
П2											0,4		0,4	4,4	1,6		6,0					6,4	6,4
П3											0,8		0,8	4,4	1,6		6,0		2,7	2,7		9,5	9,5
П4											0,4		0,4	4,4	1,6		6,0					6,4	6,4
П5			33,3	33,3			33,3				0,4		0,4	4,4	1,6		6,0					6,4	39,7
П6	11,9			11,9			11,9				0,4		0,4	4,4	1,6		6,0					6,4	18,3
П7											2,2		2,2	4,4	1,6		6,0		11,4	11,4		19,6	19,6
П8	6,2			6,2			6,2				0,4		0,4	4,4	1,6		6,0					6,4	12,6
П9											0,8		0,8	4,4	1,6		6,0		2,7	2,7		9,5	9,5
П10								0,4	0,4		9,0		9,0	4,4	1,6		6,0	10,4		10,4		25,8	25,8
П11											2,4		2,4	4,4	1,6		6,0		12,9	12,9		21,3	21,3
П12											0,4		0,4	4,4	1,6		6,0					6,4	6,4
П13											0,4		0,4	4,4	1,6		6,0					6,4	6,4
П14											0,4		0,4	4,4	1,6		6,0					6,4	6,4
ПБ2											0,8		0,8	2,2	0,8		3,0					3,8	3,8
ПВ7-3АIIIВ-Т											0,6		0,6	1,4			1,4					2,0	2,0
ПГ-3АIIIВТ-А	25,6	14,0		39,6	2,0		2,0	41,6				1,6	1,6	3,6			3,6					5,2	46,8
ОП1	0,6			0,6				0,6							1,9	0,8	2,7					2,7	3,3

Разраб.	Мат-Болос		ТП 902-1-142.88 -КЖ1.И. РС1
Рассчит.	Разоренин		Ведомость дополнительного расхода стали.
Пров.	Сафронич		Стадия: Р; Лист: 1; Листов: 1
Вед.инж.	Стороник		Госстрой СССР Союзвод. ОКЗН. Южукрпроект Харьковский Водоканалпроект
Нач.отд.	Шевко		
Гл.спец.	Власенко		
Н.контр.	Бокольев		

Копировал: Шедова

Инв.№ подл. | Подпись и дата | Взам.инв.№

17-3019

Альбом 4

Обозначение документа	Наименование	Стр.
902-1-142.88-АР.И.Дс	Содержание выпуска	20
-АР.И.ТТ	Технические требования	20
-АР.И.ИД1	Дверной блок ИД1	21-22
-АР.И.П1	Дверные полотна П1... П4	23
-АР.И.К1	Коробка К1	24
-АР.И.НС1	Накладка НС1	24

Взам. инв. № | Подпись и дата | Инв. № подл. | 7-3019

Привязан

Инв. №

Разраб.	Цилюрик	
Рассчит.		
Пров.	Хесина	
Рук. гр	Хесина	
Гл. спец	Власенко	
Нач. отд	Шейко	
Н. контр.	Сокальская	

902-1-142.88 - АР.И. ДО

Содержание выпуска

Стадия	Лист	Листов
Р	1	

Госстрой СССР Союзводоканалниипроект Харьковский Водоканалпроект

Формат А4

1. Дверные блоки изготовлять в соответствии с ГОСТ 475-78.

2. Блоки должны поставляться комплектно со всеми установленными приборами. Расположение приборов см. ГОСТ 24698-81.

3. Дверной блок до установки в проем оклеить толем. Зазоры между кладкой и дверным блоком тщательно проконопатить войлоком или паклей, смоченными в алебастровом молоке.

Взам. инв. № | Подпись и дата | Инв. № подл. | 7-3019

Привязан

Инв. №

Разраб.	Цилюрик	
Рассчит.		
Пров.	Хесина	
Рук. гр	Хесина	
Гл. спец	Власенко	
Нач. отд	Шейко	
Н. контр.	Сокальская	

ТП 902-1-142.88 -АР.И.ТТ

Технические требования

Стадия	Лист	Листов
Р	1	

Госстрой СССР Союзводоканалниипроект Харьковский Водоканалпроект

Формат А4

Т-3019 (4)

Альбом 4

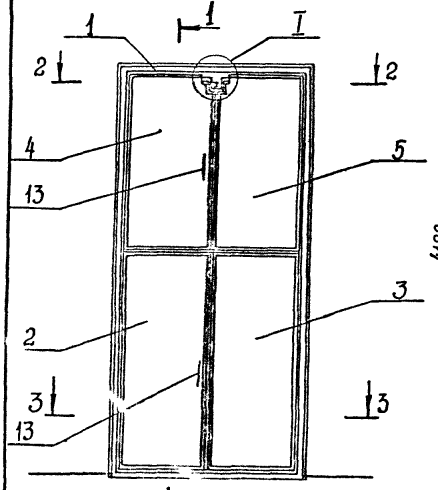

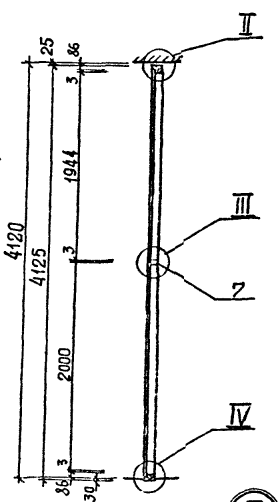

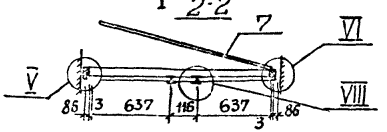

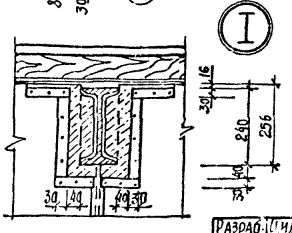

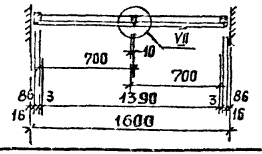

Поз.	Наименование	Кол.	Обозначение документа
1	Коробка К1	1	ТП 902-1-142.88 АР.И.К1
2	Полотно П1	1	- АР.И.П1
3	Полотно П2	1	- АР.И.П1
4	Полотно П3	1	- АР.И.П1
5	Полотно П4	1	- АР.И.П1
6	Накладка НС1	4	- АР.И.С1
7	Импост 40х80, м³	0,009	без. черт.
8	Рама 16х50, м³	0,062	без черт.
9	Нащельник 13х40, м³	0,005	без черт.
10	Задвижка натяжная 3т	2	ГОСТ 5090-86
11	Петля накидная ПН3-130	8	ГОСТ 5088-78*
12	Петля накидная ПН3-70	1	ГОСТ 5088-78*
13	Ручка дверная РС-140	4	ГОСТ 5067-80
14	Мягкая ДВП м-16, б-15мм	5,54	ГОСТ 4598-86
15	Резина листовая б=5мм	0,15	ГОСТ 7338-77*
16	Пенополиуретановая прокладка, кг	17,4	ГОСТ 10174-72
17	Сталь тонколистовая оцинкованная б=0,5мм	14,6	ГОСТ 14918-80*

Инв.№ подл. | Подп. и дата | Взам. инв.№

Т-3019

Привязан

Разраб.	Гилярин	
Рассчит.		
Просер.	Хесина	
Рук. гр	Хесина	
Гл. спец.	Власенко	
Нач. отд.	Шейко	
Н. контр.	Сикорский	

ТП 902-1-142.88-АР.И.ИД1

Дверной блок ИД1

Стадия	Лист	Листов
Р	1	2

Госстрой СССР Союзгеодезкартпроект Харьковский отдел инженерных проектов

Формат А3

Т-3019 (4)

Альбом 4

II

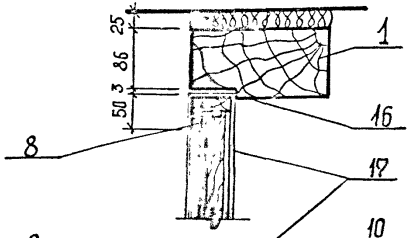

III

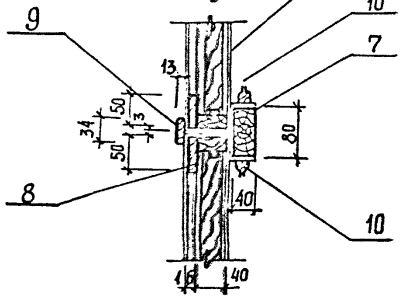

IV

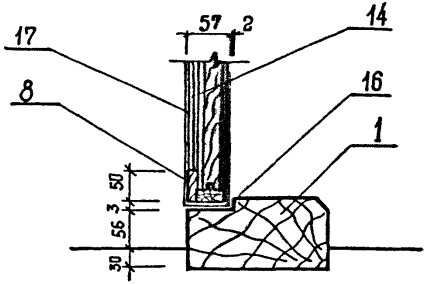

V

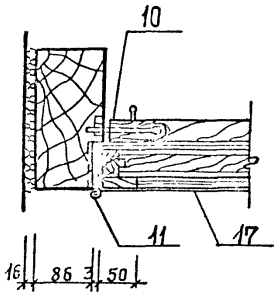

VI

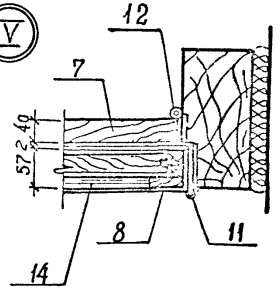

VII

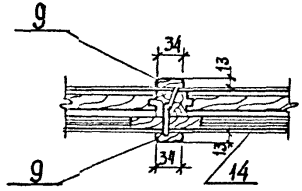

VIII

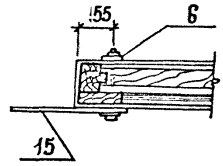

Инв. № подл. | Подпись и дата | Взам. инв. №

Т-3019

Привязан

Инв. №

ТП 902-1-142.88-АР.И. ИД1

Лист 2

Т-3019 (4) Формат А3

Альбом 4

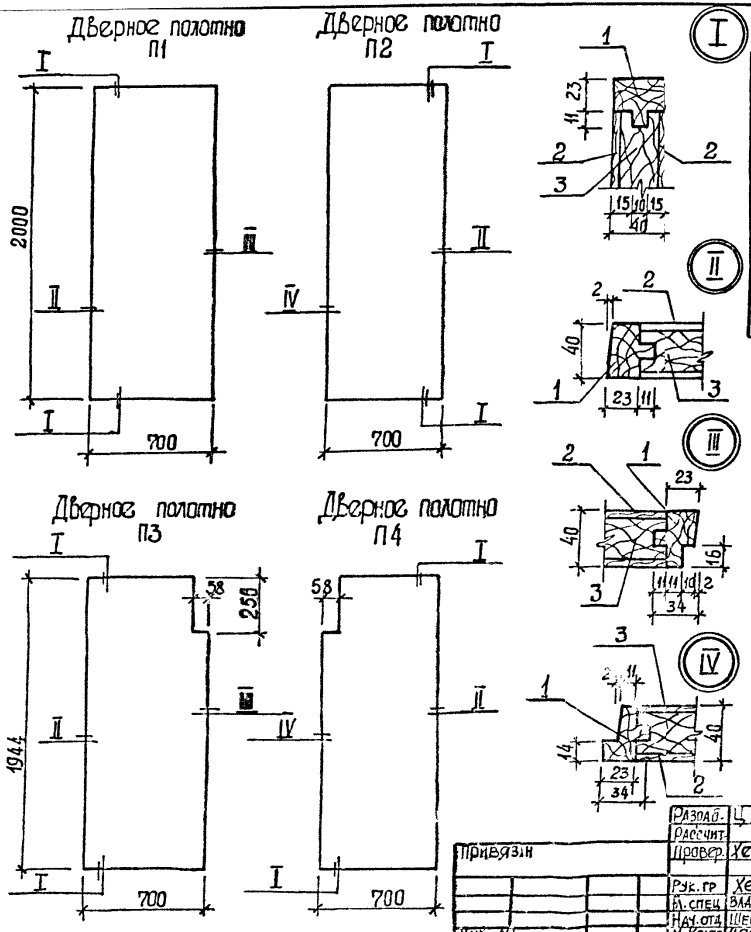

Поз.	Наименование	Количество на П 1	2	3	4	Обозначение
1	Обкладка дубовая 40×40, м³	0,009	0,009	0,009	0,009	ГОСТ 2695-78
2	Облицовка ДВП, Т-400 δ=4мм, м²	2,8	2,8	2,4	2,4	ГОСТ 4598-86
3	Заполнение - отходы древесины низших сортов, м³	0,045	0,045	0,044	0,044	без черт.

Разраб.	Цилюрик		
Рассчит.			
Провер.	Хесина		
Рук. гр.	Хесина		
Гл. спец.	Власенко		
Нач. отд.	Шейко		
Н. контр.	Сокольская		

Привязан

Инв. №

ТП 902-1-1412.88 - АР.И. П1

Дверные полотна П1... П4

Стадия	Лист	Листов
Р		1

Ростроисоюз Союзсоюзстроиднаблюдпроект Харьковский Водоканалпроект

Формат А3

Т-3019 (4)

Инв. № подл. | Подпись и дата | Взам. инв. №

Т-3019

Альбом 4

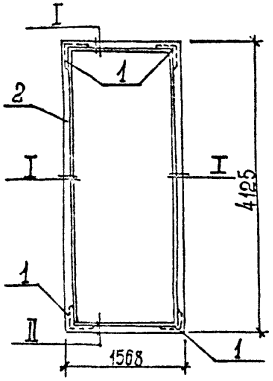

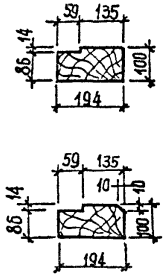

Поз.	Наименование	Кол.	Обозначение документа
1	Угольник УП 125	4	ГОСТ 5091-78*
2	Дубовый брус		
	100 x 200, м³	0,23	ГОСТ 2695-83*

Привязан

Инв. №

Разраб.	Цирюлик	
Рук. гр.	Хесина	
Гл. спец.	Власенко	
Нач. отд.	Шейко	
Н. контр.	Сокольская	

ТП 902-1-142.88 -АР.И. К1

Коробка К1

Стадия	Лист	Листов
Р		1

Госстрой СССР
Союзводоканалниипроект
Харьковский
Водоканалпроект

Инв. № подл. Т-3019

Подпись и дата

Взам. инв. №

Формат А4

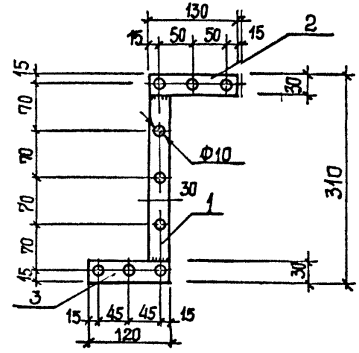

Поз.	Наименование	Кол.	Обозначение документа
1	-4x30, ℓ = 250; 0,23 кг	1	БЕЗ ЧЕРТ
2	ℓ = 130; 0,12 кг	1	БЕЗ ЧЕРТ
3	ℓ = 120; 0,11 кг	1	БЕЗ ЧЕРТ

Полоса: сталь Вст 3 Кп 2 по ГОСТ 103-76*
Вес накладки 0,46 кг

Привязан

Инв. №

Разраб.	Цилюрик	
Рассчит.		
Провер.	Хесина	
Рук. гр.	Хесина	
Гл. спец.	Власенко	
Нач. отд.	Шейко	
Н. контр.	Сокольская	

ТП 902-1-142.88 -АР.И. НС1

Накладка НС1

Стадия	Лист	Листов
Р		1

Госстрой СССР
Союзводоканалниипроект
Харьковский
Водоканалпроект

Инв. № подл. Т-3019

Подпись и дата

Взам. инв. №

Формат А4

gost.e-ecolog.ru