ТИПОВОЙ ПРОЕКТ
902-1-142.88

КАНАЛИЗАЦИОННАЯ НАСОСНАЯ СТАНЦИЯ ПРОИЗВОДИТЕЛЬНОСТЬЮ 120-660 м³/ч, НАПОРОМ 6-51 м ПРИ ГЛУБИНЕ ЗАЛОЖЕНИЯ ПОДВОДЯЩЕГО КОЛЛЕКТОРА 4.0 м (СБОРНО-МОНОЛИТНЫЙ ВАРИАНТ)

АЛЬБОМ 3

ОБЩИЕ ЧЕРТЕЖИ

АР	АРХИТЕКТУРНЫЕ РЕШЕНИЯ СТР.	2-5
КЖ 1	КОНСТРУКЦИИ ЖЕЛЕЗОБЕТОННЫЕ СТР.	10-35
КМ 1	КОНСТРУКЦИИ МЕТАЛЛИЧЕСКИЕ СТР.	36-43

gost.e-ecolog.ru

ТИПОВОЙ ПРОЕКТ
902-1-142.88

КАНАЛИЗАЦИОННАЯ НАСОСНАЯ СТАНЦИЯ ПРОИЗВОДИТЕЛЬНОСТЬЮ 120÷660 м³/ч, НАПОРОМ 6-51 м ПРИ ГЛУБИНЕ ЗАЛОЖЕНИЯ ПОДВОДЯЩЕГО КОЛЛЕКТОРА 4,0 м (СБОРНО-МОНОЛИТНЫЙ ВАРИАНТ)

АЛЬБОМ 3
ПЕРЕЧЕНЬ АЛЬБОМОВ

Альбом 1	ПЗ	Пояснительная записка
Альбом 2	ТХ	Технология производства
	ВК	Внутренний водопровод и канализация
	ОВ	Отопление и вентиляция
Альбом 3		Общие чертежи
	АР	Архитектурные решения
	КЖ1	Конструкции железобетонные
	КМ1	Конструкции металлические
Альбом 4	КЖИ	Изделия
	АРИ	Изделия
Альбом 5		Подземная часть
	КЖ2	Конструкции железобетонные
	КМ2	Конструкции металлические
	КЖ2.И	Изделия
Альбом 6	ЭМ	Силовое электрооборудование
	АТХ	Технологический контроль
Альбом 7	Н	Нестандартизированное оборудование
Альбом 8	СО	Спецификации оборудования
Альбом 9	ВМ	Ведомости потребности в материалах
Альбом 10	С	Сметы. Общая часть
Альбом 11	С	Сметы. Подземная часть.

Примененные типовые материалы:
Серия 7.902-4 БАЖ разрыва струи вместимостью 150 л

Разработан проектным институтом
„Харьковский Водоканалпроект"

Главный инженер института Г.А. Бондаренко
Главный инженер проекта В.С. Ялик

Распространитель ЦИТП (Тбилисский филиал)

Утвержден и введен в действие
Главным управлением проектирования Госстроя СССР
протокол от 09.08.88г. №53

Содержание альбома

№№ листов	Наименование и обозначение документов. Наименование листа	стр.
	Содержание альбома	2
	Основной комплект чертежей марки АР	
1.	Общие данные	3
2	План на отм. 0,000	4
3	Разрезы 1-1, 2-2	5
4	Фасады. Схемы расположения элементов заполнения оконных проемов	6
5.	План кровли. Планы полов. Экспликация полов	7
6	План отверстий и закладных элементов. Фрагмент 1. Сечения. Узлы	8
7.	Детали I-XIII	9
	Основной комплект чертежей марки КЖ1	
1.	Общие данные	10
2.	Схема расположения плит покрытия на отм. 4,600 (начало)	11
3.	Схема расположения плит покрытия на отм. 4,800 (окончание)	12
4	Схема расположения перекрытия РКм1 на отм. -0,030 (начало)	13
5.	Схема расположения перекрытия РКм1 на отм. -0,030 (продолжение)	14
6.	Схема расположения перекрытия РКм1 на отм. -0,030 (Окончание)	15
7.	Балки обвязочные монолитные БОм1-БОм3 Общий вид и схема армирования (начало)	16
8.	Балки обвязочные монолитные БОм1-БОм3. Общий вид и схема армирования (Продолжение)	17
9	Балки обвязочные монолитные БОм1-БОм3. Общий вид и схема армирования (Окончание)	18
10	РКм2. Перекрытие на отм. -3,200; -4,700; -6,200	19
11	РКм2. Перекрытие на отм. -3,200; -4700; -6,200; ПМ1. Схема армирования балки БМ1-БМ3	20
12	РКм2. Перекрытие на отм. -3200; -4700; -6,200; Балки БМ4, БМ5. Колонна Км1	21
13	РКм2. Перекрытие на отм. -3,200; -4700; -6,200. ЛТм1. Схема армирования	22
14	РКм2. Перекрытие на отм. -3,200; -4700; -6,200. Спецификация (начало)	23
15.	РКм2. Перекрытие на отм. -3200; -4700; -6,200. Спецификация (окончание)	24
16	Кольцо обвязочное монолитное Окм1 Общий вид и схема армирования (начало)	25
17	Кольцо обвязочное монолитное Окм1 Общий вид и схема армирования (Окончание)	26
18	Схема расположения фундаментов под оборудование (начало) Насосы марки См	27
19	Схема расположения фундаментов под оборудование (Продолжение) Насосы марки См	28
20	Схема расположения фундаментов под оборудование (Окончание). Насосы марки См	29
21	Схема расположения фундаментов под оборудование (начало) Насосы марки СД	30
22	Схема расположения фундаментов под оборудование (Продолжение) Насосы марки СД	31
23	Схема расположения фундаментов под оборудование (Окончание) Насосы марки СД	32
24	Схема расположения фундаментов под лестницы	33
25	Детали гидроизоляции Установка дренажного приямка	34
26	Схемы расположения элементов заземления	35
	Основной комплект чертежей марки Км1	
1.	Общие данные (начало)	36
2.	Общие данные (Продолжение)	37
3	Общие данные (Продолжение)	38
4	Общие данные (Окончание)	39
5	Схема расположения путей подвесного транспорта на отм. -1,050	40
6	Схема расположения путей подвесного транспорта на отм. 3,750	41
7	Схема расположения наружной лестницы и ограждения кровли (начало)	42
8	Схема расположения наружной лестницы и ограждения кровли (Окончание)	43

ТПР 902-1-112.88 Альбом 3

-9-

Привязан

Инв. №

Т-3049 (3) Формат А2

Ведомость рабочих чертежей основного комплекта марки АР

Лист	Наименование	Примечание
1	Общие данные	
2	План на отм. 0,000	
3	Разрезы 1-1, 2-2	
4	Фасады. Схемы расположения элементов заполнения оконных проемов.	
5	План кровли. Планы полов. Экспликация полов	
6	План отверстий и закладных элементов. Фрагмент 1. Сечения. Узлы	
7	Детали I-XIII	

Ведомость спецификаций

Лист	Наименование	Примечание
1	Спецификация стекол	
2	Спецификация элементов заполнения проемов	
4	Спецификация элементов заполнения оконных проемов	
6	Спецификация к схеме расположения закладных элементов	

Основные строительные показатели

Наименование	Ед. изм.	Количество						
		Монолитный			Сборный			
		-4,0	-5,5	-7,0	-4,0	-5,5 открыт.	-5,5 опускн.	-7,0
Площадь застройки	м²	90,3	90,3	90,3	90,3	90,3	90,3	90,3
Общая площадь	м²	165,6	165,6	165,6	165,6	165,6	165,6	165,6
В том числе:								
Подземной части	м²	89,2	89,2	89,2	89,2	89,2	89,2	89,2
На расчетную единицу	м²	0,30	0,30	0,30	0,30	0,30	0,30	0,30
Строительный объем	м³	885,4	993,9	1102,4	867,5	922,3	1015,6	1102,4
В том числе:								
Подземной части	м³	434,1	542,6	651,1	416,2	542,6	564,3	651,1
На расчетную единицу	м³	1,45	1,81	2,17	1,39	1,81	1,88	2,17

Типовой проект разработан в соответствии с действующими нормами и правилами

Гл. инж. проекта -/. Лялюк /.

Ведомость ссылочных и прилагаемых документов

Обозначение	Наименование	Примечание
	Ссылочные документы	
ГОСТ 12506-81	Окна деревянные для производственных зданий	
ГОСТ 6629-74*	Двери деревянные внутренние для жилых и общественных зданий	
ГОСТ 8484-82	Плиты подоконные железобетонные для производственных зданий	
1.038.1-1	Перемычки железобетонные для зданий с кирпичными стенами	
1.400-15 вып. 1	Унифицированные закладные изделия железобетонных конструкций для крепления технологических коммуникаций и устройств	
1.431-6	Кирпичные перегородки для одноэтажных и многоэтажных производственных зданий	
2.236-2 вып. 1	Детали примыкания оконных и дверных блоков к стенам и перегородкам каркасно-панельных и кирпичных зданий	
2.460-14 вып. 0	Типовые узлы покрытий промышленных зданий в местах установки вентиляционных шахт	
2.460-15 вып. 1	Типовые узлы покрытий промышленных зданий в местах установки крышных вентиляторов	
5.904-4	Двери и люки для вентиляционных камер	

Обозначение	Наименование	Примечание
	Прилагаемые документы	
902-1-142.88-АР.И	Изделия	Альбом 4
-АР.ВМ	Вм по рабочим чертежам основного комплекта марки АР	Альбом 9

Спецификация стекол

Наименование и марка остекленного изделия	Гост и вид стекла	Толщина стекла, мм	Размеры, мм: Длина	Размеры, мм: Ширина	Кол. шт.
Оконный блок ПВД 18-18.1	Гост 111-78	4	1580	1025	6
		4		450	6

Общие указания

1. За условную отметку 0,000 принят уровень чистого пола монтажной площадки машинного отделения, что соответствует абсолютной отметке ▭

2. Условная отметка уровня земли принята - 0,150

3. Над проемами уложены сборные железобетонные перемычки. Усиленные перемычки уложены со стороны помещений

Над проемами по ширине 700 и менее выкладываются рядовые перемычки из отборного целого кирпича на растворе марки 25 и заделываются в простенки на расстояние не менее 250мм от откосов проемов. Под нижний ряд кирпича в слой раствора укладывается арматура ф6АI из расчета по два стержня на каждые 1/2 кирпича толщины стены. Расход арматуры 22кг

Инв. №			Привязан	
Нач. отд.	Шейко		ТП 902-1-142.88-АР	-3-
Н. контр.	Скорольская			
Гл. спец.	Власенко			
Рук. гр.	Хесина			
Ст. арх.	Цимюрник			
Инж.	Шевляков			

Канализационная насосная станция производительностью 120-660 м³/ч, напором 6-51м	Стадия	Лист	Листов
	Р	1	7
Общие данные	Госстрой СССР Союзводоканалниипроект Харьковский Водоканалпроект		

Копир. Барман

Т-3019 (3)

Формат А2.

Альбом 3

План на отм. 0,000

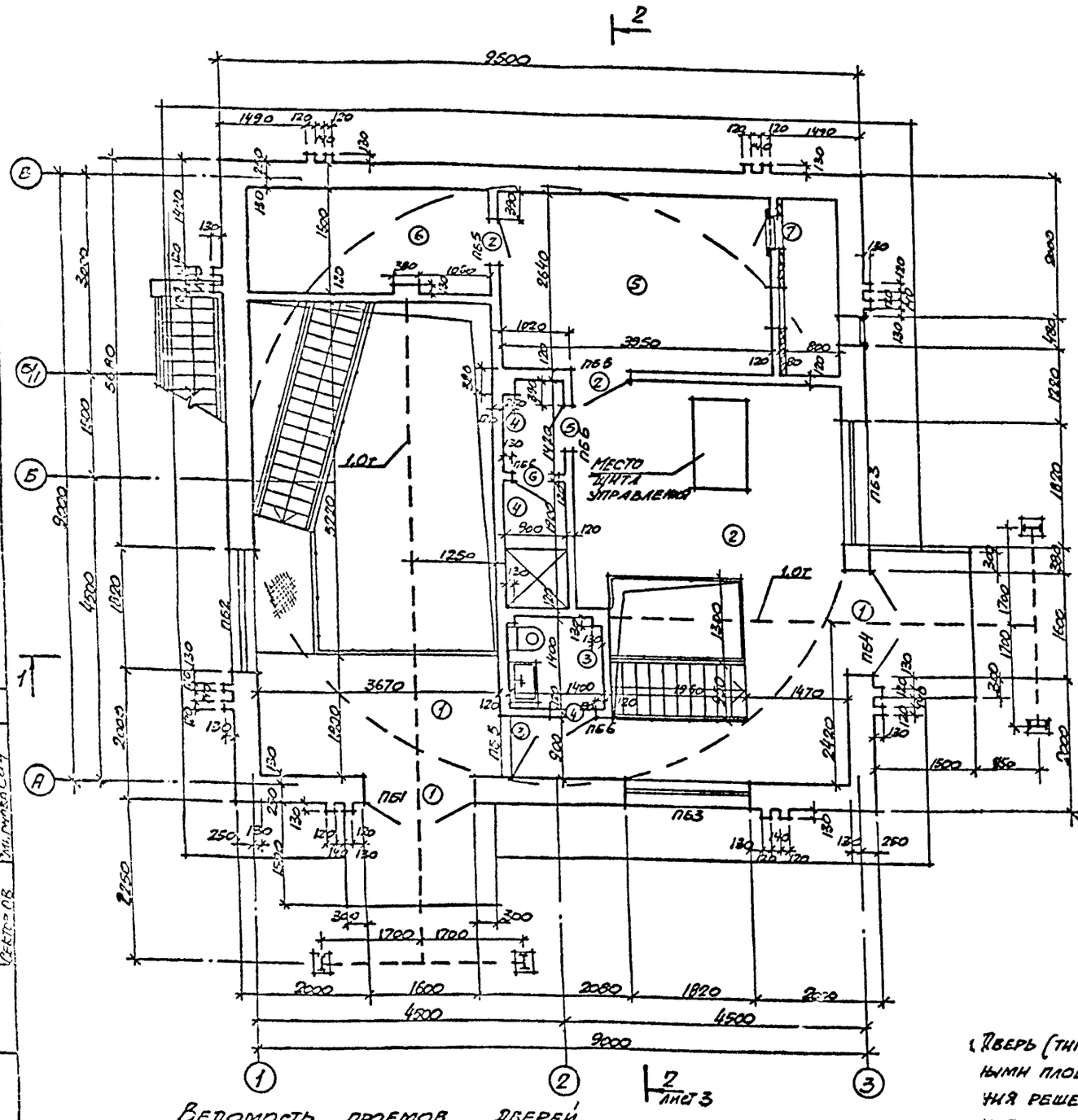

Экспликация помещений

Номер по плану	Наименование	Площадь м²	Категория производства по взрывной, взрывопожарной и пожарной опасности
1	Монтажная площадка		
	помещение решеток	6,6	Д
2	Монтажная площадка		
	машзала	19,2	Д
3	Санузел	2,0	
4	Душевая с тамбуром	3,0	
5	Венткамера	13,1	Д
6	Узел ввода	5,9	Д
	Подземная часть		
7	Помещение решеток	25,5	Д
8	Машзал	36,3	Д
9	Приемный резервуар	25,5	Д

Ведомость перемычек

Марка поз.	Схема сечения
ПБ1	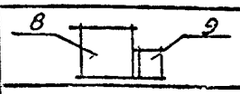
ПБ2	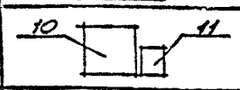
ПБ3	
ПБ4	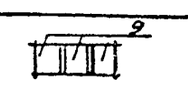
ПБ5	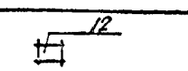
ПБ6	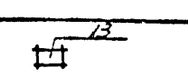

Спецификация элементов заполнения проемов и перемычек

Марка, поз.	Обозначение	Наименование	Кол.	Масса ед. кг	
1	9Ø2-1-142.88-АР.И.4.7	Дверной блок ИД1	2		
2	ГОСТ 6629-74*	Дверной блок ДГ21-9	2		
3	ГОСТ 6629-74*	Дверной блок ДГ21-9А	1		
4	ГОСТ 6629-74*	Дверной блок ДСГ21-7СП	1		
5	ГОСТ 6629-74*	Дверной блок ДС21-7СП	1		
6	ГОСТ 6629-74*	Дверной блок ДГ21-7СВЛП	1		
7	5Т.904-4	Дверь герметическая утепленная ДУс 0,5х1,25	1	36,0	
8	11.038.1-1	5ПБ21-27(п)	1	285	
9	11.038.1-1	2ПБ19-3(п)	4	81	
10	11.038.1-1	5ПБ25-37(п)	1	338	
11	1.038.1-1	2ПБ22-3(п	7	92	
12	1.038.1-1	1ПБ13-1	3	25	
13	1.038.1-1	1ПБ10-1	3	20	

Ведомость проемов дверей

Марка, поз.	Размер проема, мм
1	1500 × 4120
2,3	910 × 2070

Марка, поз.	Размер проема, мм
4,5,6,	710 × 2070
7	550 × 1300

1. Дверь (тип 3) между монтажными площадками помещения решеток и машзала выполнить с отм. 0,300.
2. Чертежи подземной части смотри альбом 5

Привязан

Инв. №

Нач. отд.	Шейко	
Н. контр.	Ковальков	
Гл. спец.	Бакланко	
Рук. гр.	Хесина	
Ст. арх.	Шилюрик	
ИНЖ	Шевченко	

ТП 902-1-142.88-АР -Д-

Канализационная насосная станция производительностью 120 – 660 м³/ч напором h = 21м

Стадия	Лист	Листов
Р	2	

План на отм. 0,000

Госстрой СССР Союзводоканалниипроект Харьковский водоканалпроект

Копир. Бахан

Т-3019 (3)

Формат А2

Альбом 3 — Технология и автоматизация — Электрооборудование — Отопление и вентиляция — Водопровод и канализация — Газоснабжение — Строительная часть — Генеральный план — Т-3019

Альбом 3

Разрез 1-1

Защитный слой из гравия (ГОСТ 8268-82) с зернами 5-10 мм, втопленного в горячую битумную мастику - 10 мм
4-х слойный водоизоляционный ковер из рубероида марки РЭМ-350 (ГОСТ 10923-82) на горячей антисептированной битумной мастике марки МБК-Г (ГОСТ 2889-80);
стяжка из цементно-песчаного раствора марки-50 с огрунтовкой поверхности раствором битума марки V в керосине в соотношении 1:2 (по весу) - 15 мм
Утеплитель - пенобетон γ=500 кг/м^3 δ=150 мм
Пароизоляция - обмазка горячим битумом за 2 раза
Сборные железобетонные плиты

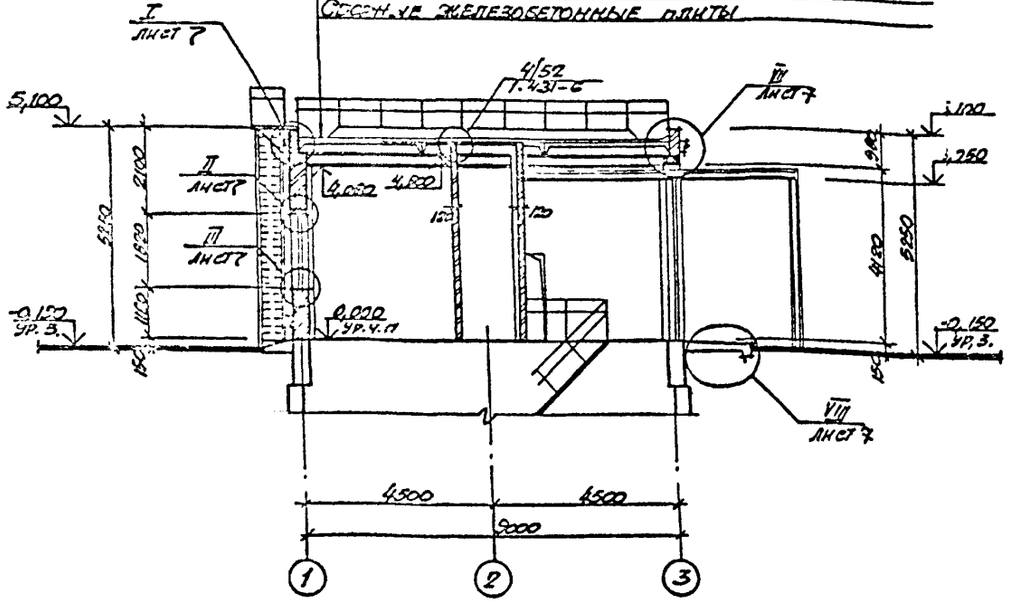

Разрез 2-2

Состав кровли см. разрез 1-1

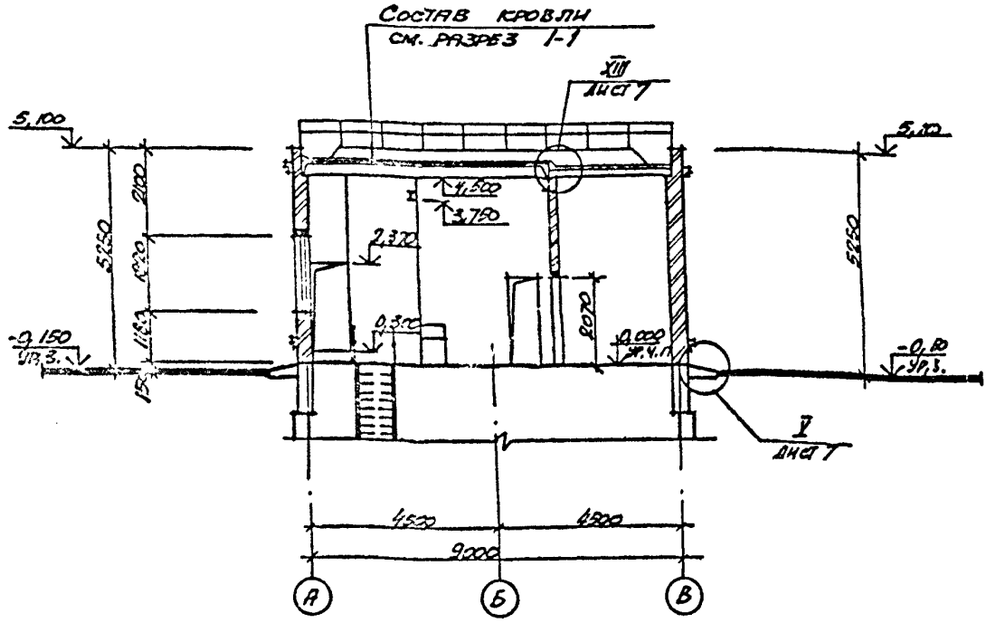

Ведомость отделки помещений

площадь м^2

Наименование или номер помещения	Потолок: Площадь	Потолок: Вид отделки	Стены или перегородки: Площадь	Стены или перегородки: Вид отделки	Отделка низа стен или перегородок (панель): Площадь	Отделка низа стен или перегородок (панель): Вид отделки	Отделка низа стен или перегородок (панель): Высота, мм.	Примечания
1	25,8	Затирка. Покраска поливинилацетатной краской ЭВА-27.	101,7	Штукатурка кирпичных стен известковым раствором. Покраска поливинилацетатной краской ЭВА-27.				
2	23,6	Затирка. Клеевая покраска	109,3	Штукатурка кирпичных стен известковым раствором. Клеевая покраска.				
3	2,0	Затирка. Покраска поливинилацетатной краской ЭВА-27.	18,2	Штукатурка кирпичных стен цементным раствором. Покраска поливинилацетатной краской ЭВА-27	7,4	Глазурованная плитка	1500	
4	3,0	Затирка. Покраска масляной краской	30,2	Штукатурка кирпичных стен цементным раствором. Покраска масляной краской.	14,9	Глазурованная плитка	1800	
5,[illegible]	19,0	Затирка. Известковая побелка.	145,8	Подрезка швов кирпичных стен. Известковая побелка				
8	36,3	Затирка клеевая покраска	а) 101,3 б) 140,0 в) 173,8	Затирка железобетонных стен. Клеевая покраска.	36 —	Масляная краска	1500	а - для трубины заложения коллектора 4,0 м. б - для 5,5 м в - для 7 м.
7	26,5	Затирка. Покраска поливинилацетатной краской ЭВА-27.	а) 69,5 б) 102,1 в) 134,7	Затирка железобетонных стен. Покраска поливинилацетатной краской ЭВА-27.				

Согласовано

Нач. отд.	Шейко		
Н. контр.	Сокольская		
Гл. спец.	Власенко		
Рук. гр.	Хесина		
Ст. арх.	Цыпорик		
Инж.	Шевлякова		

Привязан

Инв. №

ТП 902-1-142.88-АР -5-

Канализационная насосная станция производительностью 120 - 660 м^3/ч, напором 6 - 51 м

Стадия	Лист	Листов
Р	3	

Разрезы 1-1; 2-2

Госстрой СССР Союзводоканалпроект Харьковский Водоканалпроект

Копир. Барчан

Т-3019 (3)

Формат А2

Альбом 3

ФАСАД 1-3

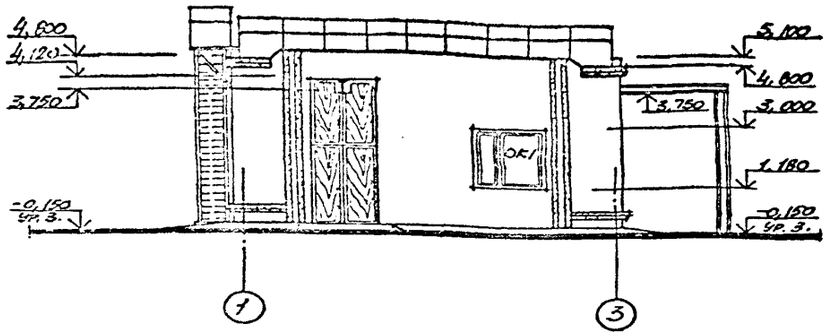

ФАСАД А-В

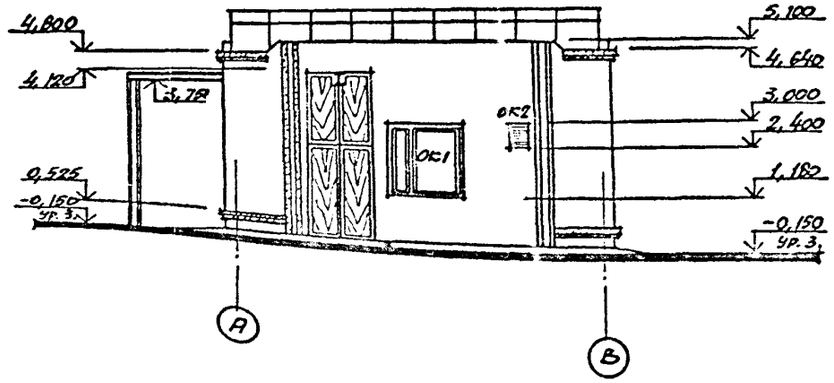

ФАСАД 3-1

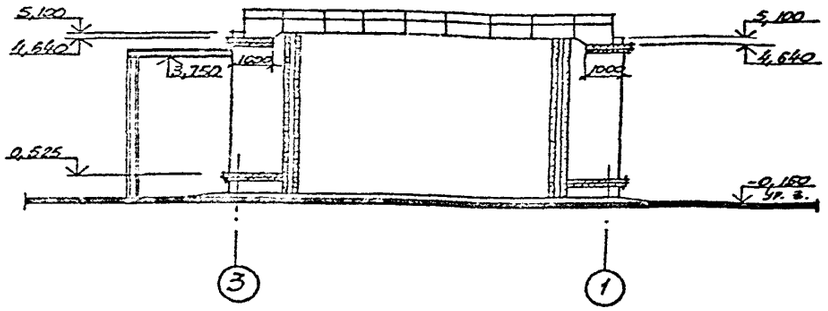

ФАСАД В-А

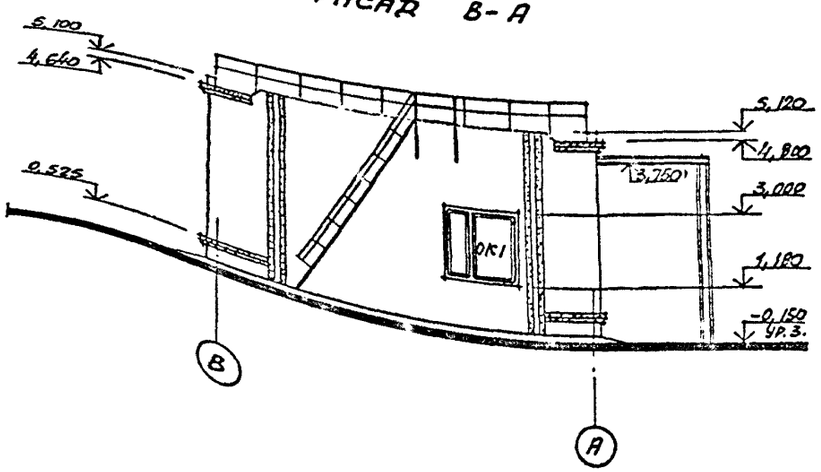

Схемы расположения элементов заполнения оконных проемов.

ОК1
мест 3

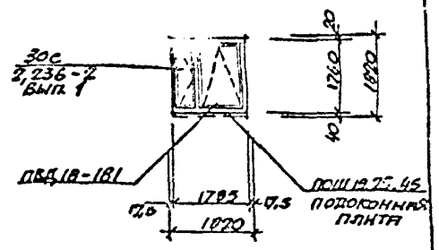

ОК2
мест 1

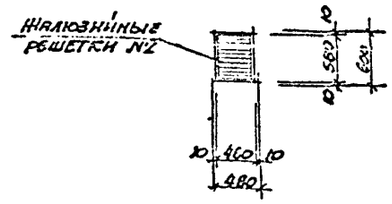

Спецификация элементов заполнения оконных проемов

Марка поз.	Обозначение	Наименование	Кол.	Масса ед, кг	Примечание
ОК1	ГОСТ 12506-81	Окно ПВД 18-181	3		
	ГОСТ 6484-82	Подоконная плита по 18.25.35-С	3	53.0	
ОК2	ТУ 36-1517-71	Решетки жалюзийные			
		Воздухозаборные неподвижные №2	1	3,6	см чер ОВ

Инв. № подл. | Подпись и дата | Взам. инв. № | Согласовано: Н. отд. ТО | Взам. инв. № | Т-3019

ТП 902-1-142.88-АР -6-

Привязан

Инв. №

Нач. отд.	Шейко	
Н. контр.	Сокольская	
Л. спец.	Власенко	
Рук. гр.	Хесина	
Ст. арх.	Шилюрик	
Инж.	Шевлякова	

Канализационная насосная станция производительностью 120 – 600 м³/ч, напором 6 – 51 м

Фасады. Схемы расположения элементов заполнения оконных проемов

Стадия	Лист	Листов
Р	4	

Госстрой СССР Союзводоканалниипроект Харьковский Водоканалпроект.

Копир Барчан

Т-3019 (3)

Формат А2

Альбом 3

План кровли

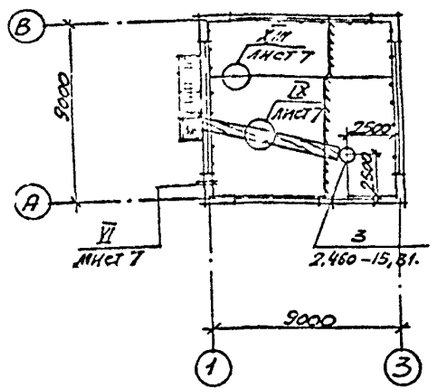

План полов на отм. 0,000

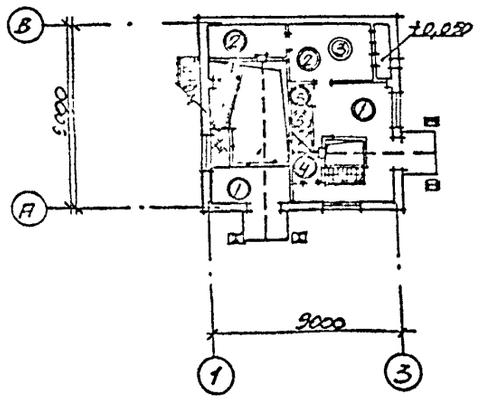

План полов на отм. -5,500; -7,000; -8,500

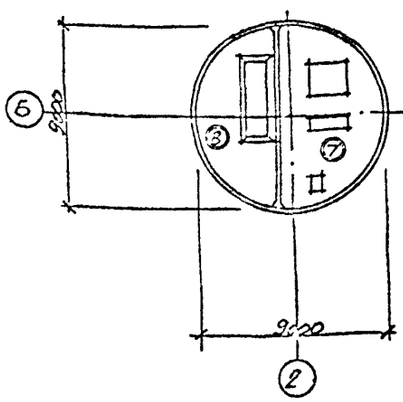

План полов на отм. -3,200; -4,700; -6,200

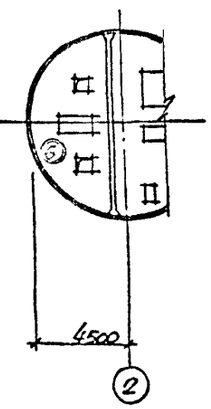

Экспликация полов

Наименование или номер помещения по проекту	Тип пола по проекту	Схема пола или номер узла по серии	Элементы пола и их толщина	Площадь пола, м²
1,2	1		Покрытие - бетон класса В5 с пропиткой поверхности флюатами от 30 до 110 мм. Сборная железобетонная плита.	25,8
5,6	2		Покрытие - цементно-песчаный раствор марки 200 с железнением -50мм. Сборные железобетонные плиты	16,8
5	3		Покрытие - цементно-песчаный раствор марки 200 - 20мм. Стяжка - цементно-песчаный раствор марки 150 -40мм. Утеплитель - жесткие минераловатные плиты γ = 200 кг/м² -20мм. Сборные железобетонные плиты.	2,2
3	4		Покрытие - керамические плитки по ГОСТ 6787-80* -13мм. Прослойка и заполнение швов - битумная мастика - 2мм. Гидроизоляционный слой - 2 слоя гидроизола марки ГИ-1 на битумной мастике с посыпкой верхнего слоя песком крупностью 1,5÷5мм. По мастике -12мм. Стяжка - цементно-песчаный раствор марки 150 -3мм. Сборные железобетонные плиты.	2,0
4	5		Покрытие - керамические плитки по ГОСТ 6787-80* -13мм. Прослойка и заполнение швов - битумная мастика - 2мм. Гидроизоляционный слой - 4 слоя гидроизола марки ГИ-1 на битумной мастике с посыпкой верхнего слоя песком крупностью 1,5÷5мм, по мастике - 12мм. Затирка плиты - 3мм. Сборные железобетонные плиты.	3,0
7	6		Покрытие - керамические плитки по ГОСТ 6787-80* -13мм. Заполнение швов - цементно-песчаный раствор марки 150. Прослойка - цементно-песчаный раствор марки 150 -17мм. Монолитная железобетонная плита	25,5
8	7		Покрытие - керамические плитки по ГОСТ 6787-80* -13мм. Заполнение швов - цементно-песчаный раствор марки 150. Прослойка - цементно-песчаный раствор марки 150 -17мм. Подготовка - бетон класса В3,5 с уклоном от 420 до 470 мм. Железобетонное днище.	36,5
9	8		Покрытие - цементно-песчаный раствор марки 200 -20мм. Подготовка - бетон класса В3,5 с уклоном от 300 до 500мм. Железобетонное днище.	25,5

Плинтусы выполнить из материала покрытия пола см. лист 7 дет. X для пола тип 1,2,3,9, дет. XI для пола тип 4,6,7, дет XI - тип пола 5.

Площадь пола дана без вычета каналов и фундаментов под оборудование

Согласовано: [illegible]

Инв. № подл. | Подпись и дата | Взам. инв. №

Т-3019

Нач. отд.	Шейко		
Н. контр.	Соколовская		
Гл. спец.	Власенко		
Рук. гр.	Хесина		
Ст. арх.	Цилюрик		
Инж.	Шевляков		

ТП 902-1-142.88-АР

Канализационная насосная станция производительностью 120-660 м³/ч, напором 6-51 м

Стадия	Лист	Листов
Р.	5	

План кровли. Планы полов. Экспликация полов

Госстрой СССР Союзводоканалниипроект Харьковский Водоканалпроект

Т-3019 (3) Формат А2

1-1

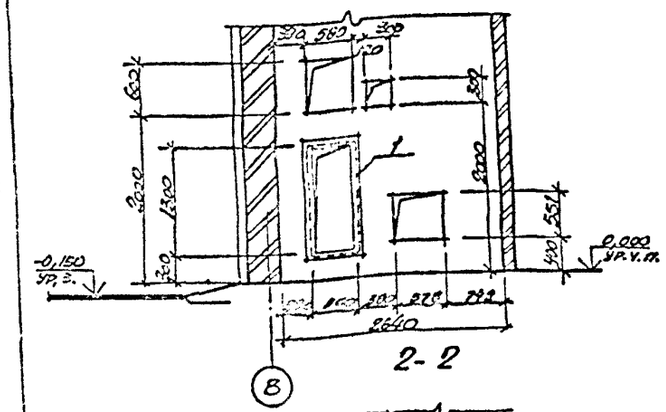

2-2

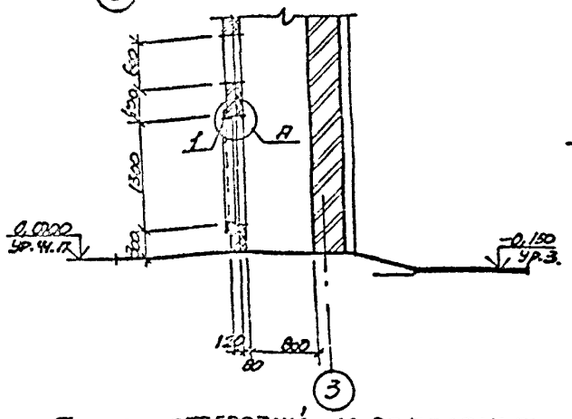

3-3

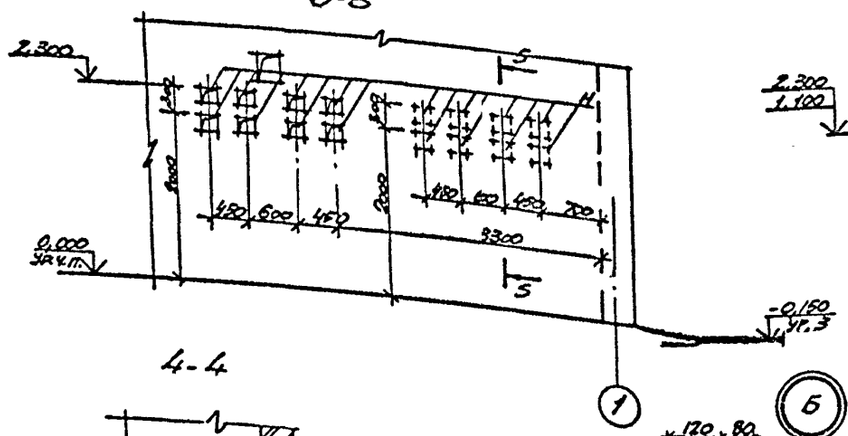

4-4

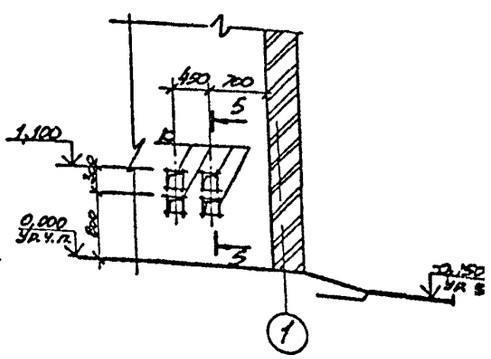

5-5

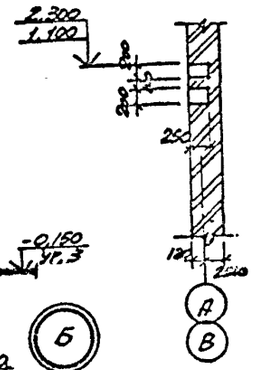

6-6

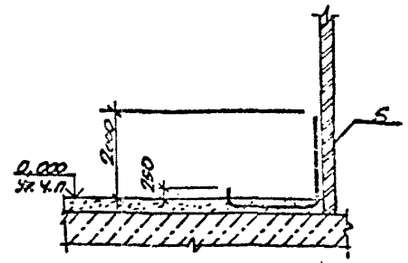

План отверстий и закладных

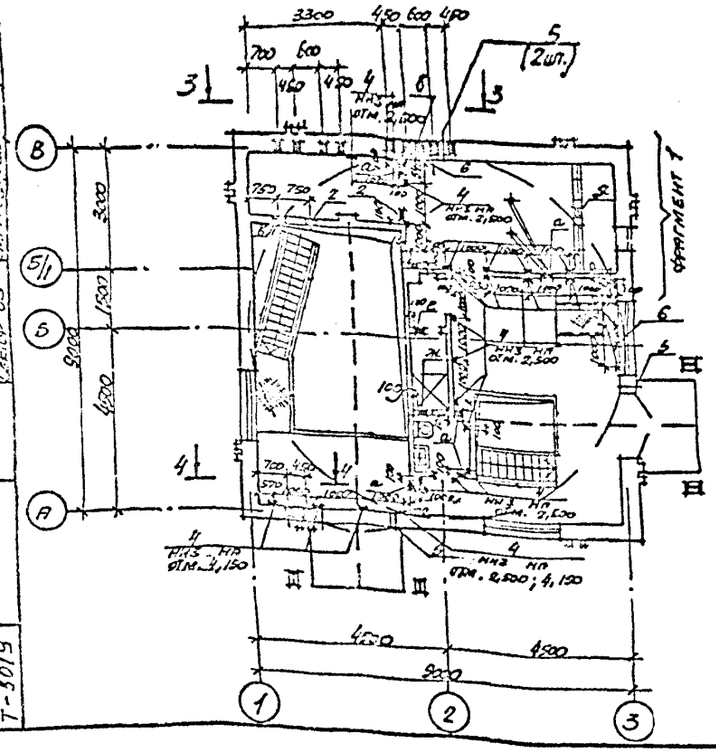

Поз. 2

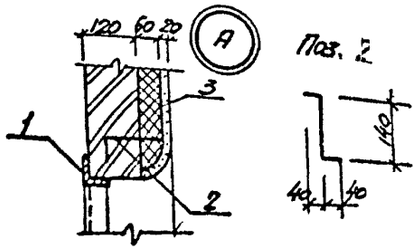

Фрагмент 1

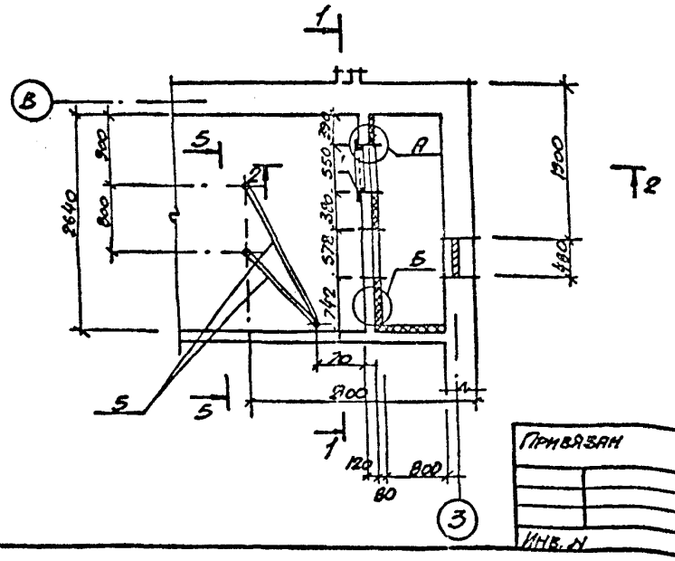

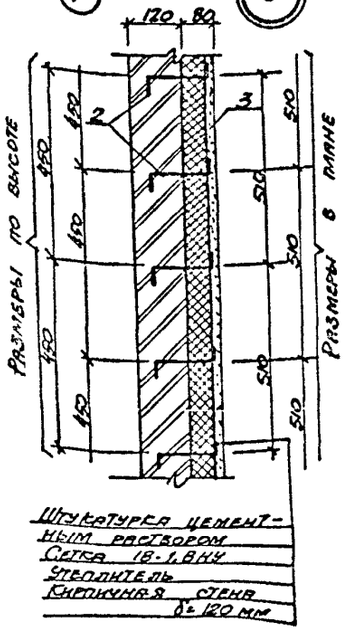

Штукатурка цементным раствором
Сетка 18-1,8 КЧ
Утеплитель
Кирпичная стена δ=120 мм

Ведомость отверстий

Обозначение отверстий	Размер в×h, мм	Отметка низа отверстия, мм.	Назначение
а	300×200	2,500	ДА
б	300×300	2,430	ОВ
в	300×300	3,200	ОВ
г	300×300	3,750	ОВ
д	300×300	2,000	ОВ
е	300×200	4,000	ОВ
ж	200×200	4,000	ОВ
и	200×200	1,800; 2,100	ОВ
к	200×200	0,300; 0,600	ОВ

Спецификация

к схеме расположения закладных элементов

Марка, поз.	Обозначение	Наименование	Кол.	Масса ед. кг	Примечание
1	ТП 902-1-142.88-КЖ.И.КМ	Закладное изделие МН4	1	53,4	
2	—	ФБА1 С=220 ГОСТ 5781-82*	30	0,05	
3	—	Сетка 18-1,8 КЧ ГОСТ 3826-82	10,9	3,52	м²
4	1.400-15	Закладное изделие МН 135-6	32	1,2	
5	ТУ6-19-215-83	Труба ПВХ-С-ЭПП 254	4,0	[illegible]	м
6	1.400-15	Закладное изделие МН 101-3	2	1,6	

1. Закладные (поз. 6) выполнить на отм. 0,500
2. Закладные (поз. 5) выполнить на отм. 2.600

Т2

Согласовано:
Гл. инж. пр.
Отд. ГВС
Сектор 03

Инв. № подл. | Подп. и дата | Взам. инв. №
Т-3019

Привязан			ТП 902-1-142.88-АР		-8-
Инв. №	Нач. отд.	Шейко	Канализационная насосная станция производительностью 120-660 м³/ч, напором 6-51 м.	Стадия	Лист	Листов
	Н. контр.	Стрельцова		Р	6	
	Гл. спец.	Власенко	План отверстий и закладных элементов в сечениях. Фрагмент 1. Узлы	Госстрой СССР Союзводоканалниипроект Харьковский Водоканалпроект	
	Рук. гр.	Хесина			
	Ст. врач.	Цилюрик			
	Инж.	Шевлякова			

Копир. Барган

Т-3019 (3) Формат А2

I

150х6
Ф20
400
-40х4
Дополнительные слои рубероида; верхний слой бронированный
Водоизоляционный ковер (основной)
5,100
Кровельная оцинкованная сталь
500
Гравий, втопленный в мастику
4,800 (4,640)
Утеплитель
Железобетонная плита
Заделать кирпичом

II

Железобетонные перемычки
Конопатка
3,000
22х30
Наличник из досок 22х50

III

120
Слив из оцинкованной стали
Костыль
Половая плита
1,190
Конопатка
Цементно-песчаный раствор
Толь
250
130
Бобышка ℓ=80 шаг 900

1

IV

Антисептированные деревянные пробки 120х120х65 через 10 рядов по высоте кладки, но не менее 2х на пролет.

Наличник из досок 22х50
Гвозди d=5, ℓ=150
500
120
Бомбастик 22х50
20
Слив из оцинкованной стали

V

0,525
75
65
20
760
Асфальтовое покрытие
0,200 Ур. ч.п.
100
450
30
-0,150 Ур. з
Щебеночное основание δ=100 – 150мм.
Кирпич на ребро

2

VI

150х6
Ф20
600
-40х4
Дополнительные слои рубероида; верхний слой - бронированный
Кровельная оцинкованная сталь
500
Гравий, втопленный в мастику
Костыль
Водоизоляционный ковер (основной)
4,800 (4,640)
70
Железобетонная плита
75
20
10
5,500
250
80

VII

5,100
Дополнительные слои рубероида верхний слой - бронированный
4,600
4,120
3,750

3

VIII

380
1500
120
0,215
280
Поверхность заглубленная
0,065
Площадка из бетона класса В15
0,000 ур. з.п.
63,10
0,15 Ур. з.
200
100
150
Песок
Мятая глина

1-1

IX

Ходовые доски 140х40
4510
140 140 140
15 15
Бруски 80х80 с.750 через 800
Деревянные бобышки 120х120х200 через 800
750

Ходовые доски 140х40
Бруски
200
120
Бобышки
800

X

Стена
40
30
Цементно-песчаный раствор
60
Покрытие бетонное

XI

10
Отделка стены выше планировки по проекту.
Фасонные листовые детали по ГОСТ 6141-82
Стена
Покрытие плитки керамические

XII

Стена
Обмазочная гидроизоляция
Шурупы
Цементно-песчаный раствор марки 150
Полосы из кровельной стали шириной 30мм.
Капроновый нитель через 0,5м.
не менее 400
Дополнительная гидроизоляция
0,610
Оклеечная гидроизоляция
Сетка стальная 18-1, 8 НУ (ГОСТ 3826-62)
700

XIII

Дополнительные слои рубероида верхний слой - бронированный
20
200
4,600

ТП 902-1-142.88-АР

Нач. отд.	Шейко		
Н. контр.	Скальская		
Гл. спец.	Ярошенко		
Рук. гр.	Хесина		
Ст. арх.	Шилорнис		
Инж.	Шевалдова		

Привязан

Инв. №

Канализационная насосная станция производительностью 120 — 660 м³/ч, напором 6 — 51м

Стадия	Лист	Листов
Р	7	

Детали I – XIII

Госстрой СССР Союзводоканалниипроект Харьковский Водоканалпроект

Т-3019

Копир. Барнан

Т-3019 (2) Формат А2.

Альбом 3

Ведомость рабочих чертежей основного комплекта марки КЖ1 (начало)

Лист	Наименование	Примечание
1	Общие данные	
2	Схема расположения плит покрытия на отм. 4,800 (начало)	
3	Схема расположения плит покрытия на отм. 4,800 (Окончание)	
4	Схема расположения перекрытия РКм1 на отм -0,030 (начало)	
5	Схема расположения перекрытия РКм1 на отм.-0,030 (Продолжение)	
6	Схема расположения перекрытия РКм1 на отм.-0,030 (Окончание)	
7.	Балки обвязочные монолитные БОм1-БОм4 Общий вид и схема армирования (начало)	
8	Балки обвязочные монолитные БОм1-Бом4 Общий вид и схема армирования (Продолжение)	
9	Балки обвязочные монолитные БОм1-БОм4 Общий вид и схема армирования (Окончание)	
10	РКм2. Перекрытие на отм.-3200;-4,700;-6,200	
11	РКм2. Перекрытие на отм.-3,200;-4700;-6,200 Пм1 Схема армирования балки Бм1-Бм3	
12	РКм2. Перекрытие на отм.-3,200;4,700;-6,200. Балка Бм4. Колонна Км1	
13	РКм2. Перекрытие на отм.-3,200;-4,700;-6,200 ЛТм1. Схема армирования.	
14	РКм2. Перекрытие на отм.-3,200;-4,700;-6,200. Спецификация (начало)	
15	РКм2. Перекрытие на отм.-3,200;-4,700;-6,200 Спецификация (Окончание)	
16	Кольцо обвязочное монолитное ОКм1. Общий вид и схема армирования (начало)	
17	Кольцо обвязочное монолитное ОКм1. Общий вид и схема армирования (окончание)	
18	Схема расположения фундаментов под оборудование (начало). Насосы марки СМ	

Ведомость рабочих чертежей основного комплекта марки КЖ1 (Окончание)

Лист	Наименование	Примечание
19	Схема расположения фундаментов под оборудование (Продолжение) Насосы марки СМ	
20	Схема расположения фундаментов под оборудование (Окончание) Насосы марки СМ	
21	Схема расположения фундаментов под оборудование (начало). Насосы марки СД	
22	Схема расположения фундаментов под оборудование (Продолжение). Насосы марки СД	
23	Схема расположения фундаментов под оборудование (Окончание). Насосы марки СД	
24	Схема расположения фундаментов под лестницы	
25	Детали гидроизоляции. Установка дренажного приямка	
26	Схемы расположения элементов заземления.	

Ведомость спецификаций

Лист	Наименование	Примеч.
2	Спецификация к схеме расположения плит покрытия.	
4	Спецификация к схеме расположения балок и плит перекрытия РКм1 на отм.-0,030	
17	Спецификация к схеме расположения фундаментов под оборудование. Насосы марки СМ	
20	Спецификация к схеме расположения фундаментов под оборудование Насосы марки СД	

Ведомость ссылочных и прилагаемых документов

Обозначение	Наименование	Примечание
	Ссылочные документы	
ГОСТ 22701.2-77*	Плиты ж.б. ребристые предварительно напряженные размерами 3х6м для покрытий производственных зданий	
3.006.1-2/82 вып 1-2	Сборные ж.б. каналы и тоннели из лотковых элементов.	
1.494-24 вып.1	Стаканы для крепления крышных вентиляторов, дефлекторов и зонтов.	
1.400-115 вып.1	Унифицированные закладные изделия железобетонных конструкций для крепления технологических коммуникаций и устройств.	
	Прилагаемые документы	
902-1-142.88-КЖ1.И	Изделия	Альбом 4
902-1-142.88-КЖВМ1	Ведомость потребности в материалах. Монолитные конструкции.	Альбом 9
-КЖВМ2	Ведомость потребности в материалах. Сборные конструкции	Альбом 9

Ведомость объемов сборных бетонных и железобетонных конструкций по рабочим чертежам основного комплекта марки КЖ1

	Наименование группы элементов конструкции	Код	Кол, м3	Примечание
1.	Плиты покрытия	584111	4,92	
2	Плиты перекрытия	584221	7,78	
3	Балки перекрытия	582421	3,09	
	Всего бетона и железобетона		15,79	

Материалы на изготовление сборных бетонных и железобетонных конструкций учтены в ведомости потребности в материалах и отдельно не учитываются.

Типовой проект разработан в соответствии с действующими нормами и правилами.

Гл. инженер проекта / Лялюк В.С./

Инв. №			
Нач. отд.	Шейко		
Н. контр.	Сокольская		
Гл. спец.	Власенко		
Рук. гр.	Абрамова		
Вед. инж.	Сафрончик		
Инж.	Прядкина		

Привязан

ТП 902-1-142.88 -КЖ1

Канализационная насосная станция производительностью 120-660м³/ч напором 6-51м	Стадия	Лист	Листов
	Р	1	26
Общие данные	Госстрой СССР Союзводоканалниипроект Харьковский водоканалпроект		

Альбом

Схема расположения плит покрытия на отм. 4,200

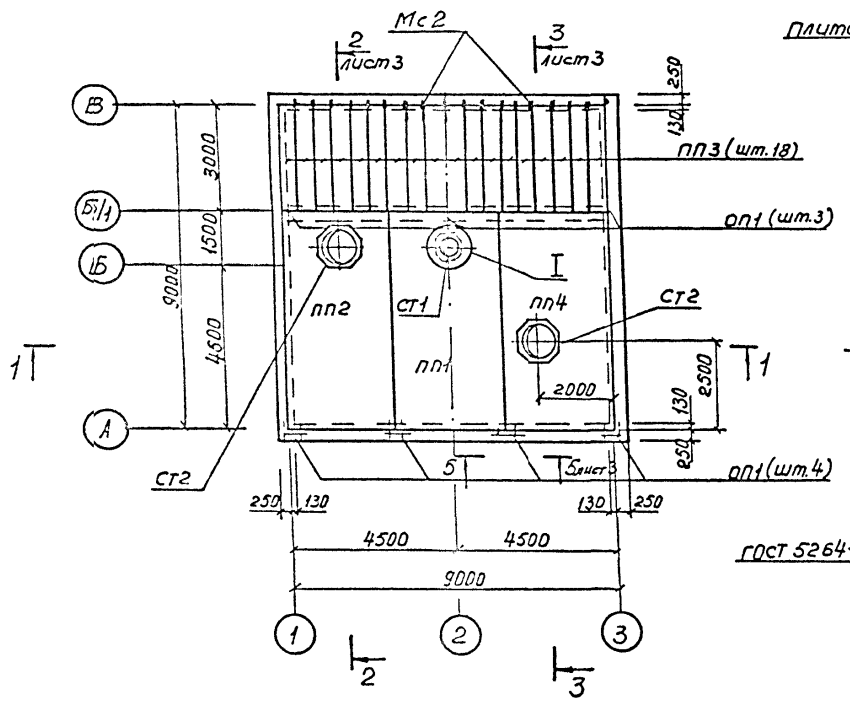

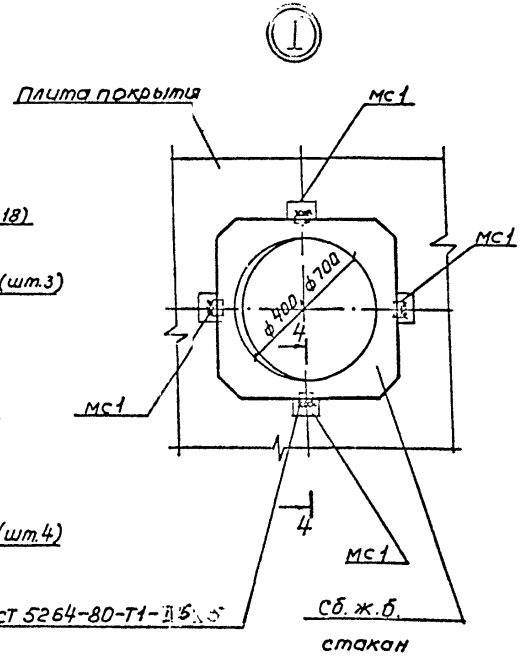

4-4

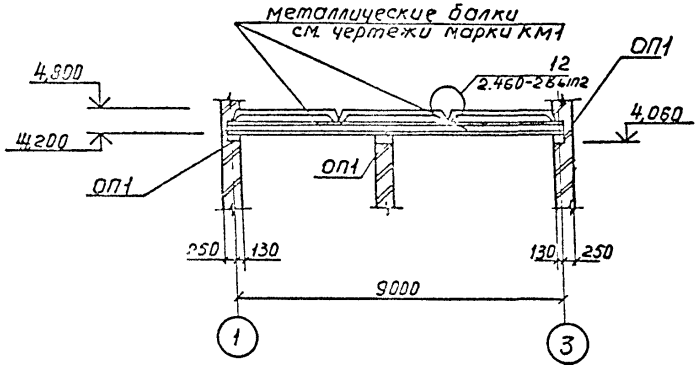

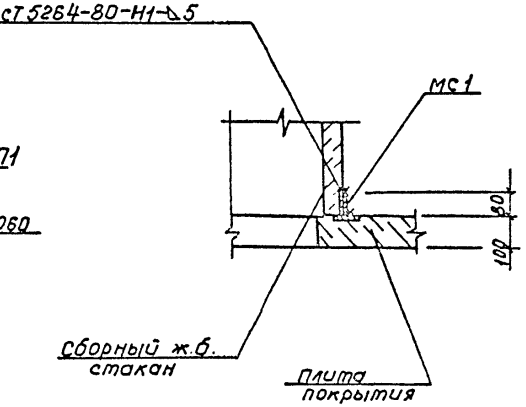

Спецификация к схеме расположения плит покрытия.

Марка поз.	Обозначение	Наименование	Кол	Масса ед.кг	Примечание
		Плиты покрытия			
ПП1	ГОСТ 22701 2-77*	ПВ4-3АⅣВ-Т	1	3300	
ПП2	902-1-142.88-КЖ1.ИМ2	ПВ7-3АⅣВ-Т-1	1	3200	
ПП3	ПК-01-88	ПЖ1-1	18	150	
ПП4	902-1-142.88-КЖ1.И.1.04	ПГ-3АⅣВ-Т-2	1	3200	
ОП1	-КЖ1.И.ОП1	Подушка опорная ОП1	7	60?	
СТ1	1.494-24 вып1	стакан СБ4А-1	1	150	
СТ2	1.494 24 вып.1	стакан СБ7А-1	2	290	
		Изделия соединительные			
Мс1		полоса 8х100-Б-ГОСТ 103-76* ст ВСт3кп2 ГОСТ 535-79*			
		ℓ=80	12	0,63	
Мс2		ф18АⅠ ГОСТ 5781-82* ℓ=1700	17	3,4	

1. Плиты покрытия приварить к закладным изделиям опорной подушки не менее чем в трех точках.
2. За относительную отметку 0.000 принят уровень чистого пола площадки машинного отделения, что соответствует абсолютной отметке ▭
3. В настоящем альбоме приведены чертежи надземной части и чертежи общие для всех глубин заложения подводящего коллектора.
4. Конструкции подземной части насосной станции разработаны в альбоме 5
5. Все конструкции рассчитаны в соответствии со СНиП 2.01.07-85 „Нагрузки и воздействия"

Нач.отд	Шейко			ТП 902-1-142.88 -КЖ1			
Н.контр	Прокопьева						
Гл.спец	Власенко			Канализационная насосная станция производительностью 120-660 м³/ч, напором 5-15 м	Стадия	Лист	Листов
Рук.гр	Абрамова				Р	2	
Ведущ.	Сафончук			Схема расположения плит покрытия на отм. 4800 (Начало)	Госстрой СССР Союзводоканалниипроект Харьковский филиал		
Инж.	Шапин						

Привязан

Инв.№

Копировал Прокопьева

Т-3019 (3)

Формат А2

Альбом 3

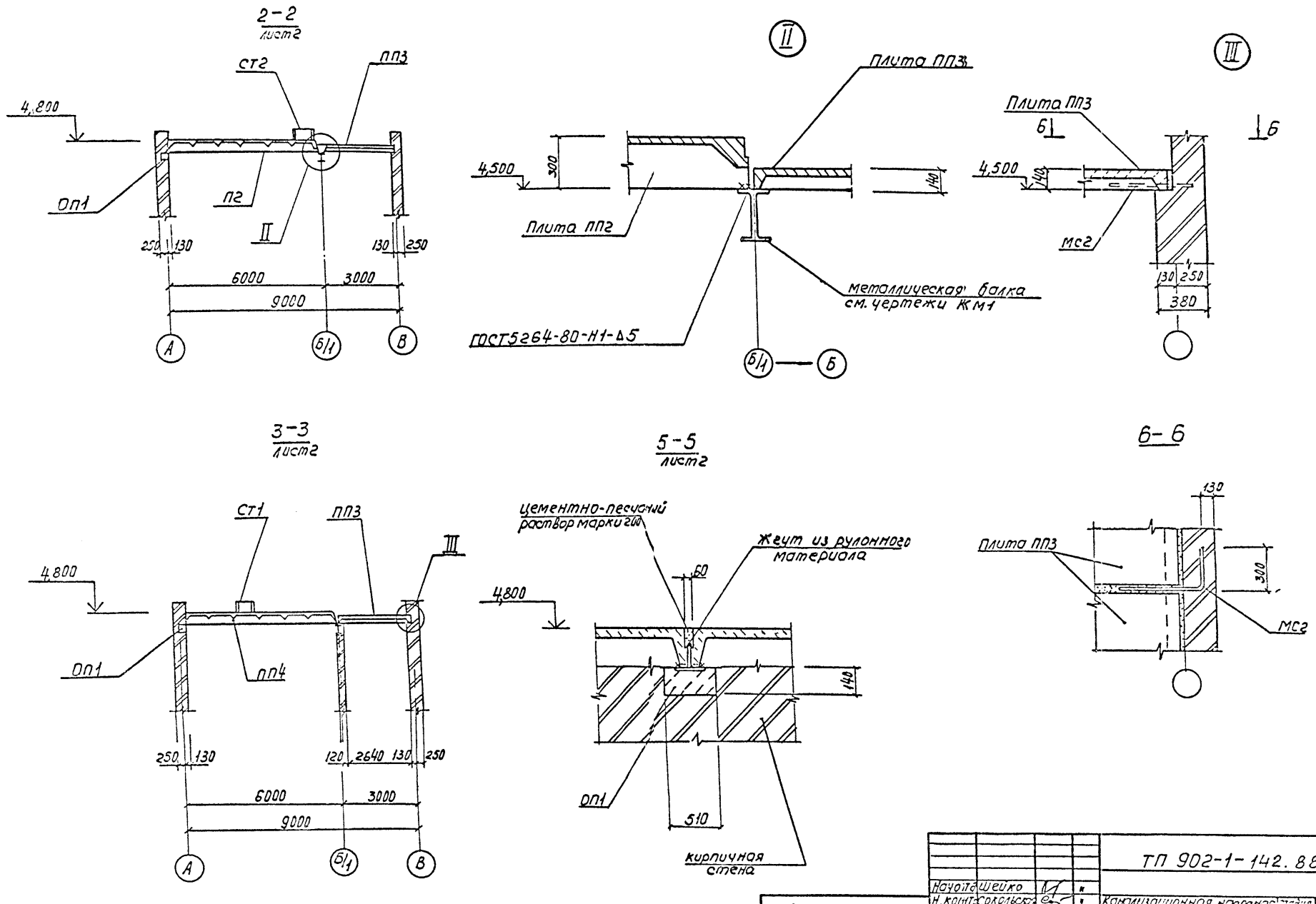

				ТП 902-1-142.88 - КЖ1			
Нач отд	Шейко						
Н. контр	Сокольская			Канализационная насосная станция производительностью 120_660м³/ч, напором 6_51м	Стадия	Лист	Листов
Гл спец	Власенко				Р	3	
Рук ср	Абратова						
Вед инж	Сафрончик			Схема расположения плит покрытия на отм. 4,800 (окончание)	Гипрострой СССР Союзводоканалпроект Харьковский Водоканалпроект		
Инж	Шапин		8.88				

Привязан

Инв №

Т-3019

Копир Прокопьева

Т-3019 (3) формат А2

Альбом 3

Схема расположения перекрытия РКм1 на отм.-0,030

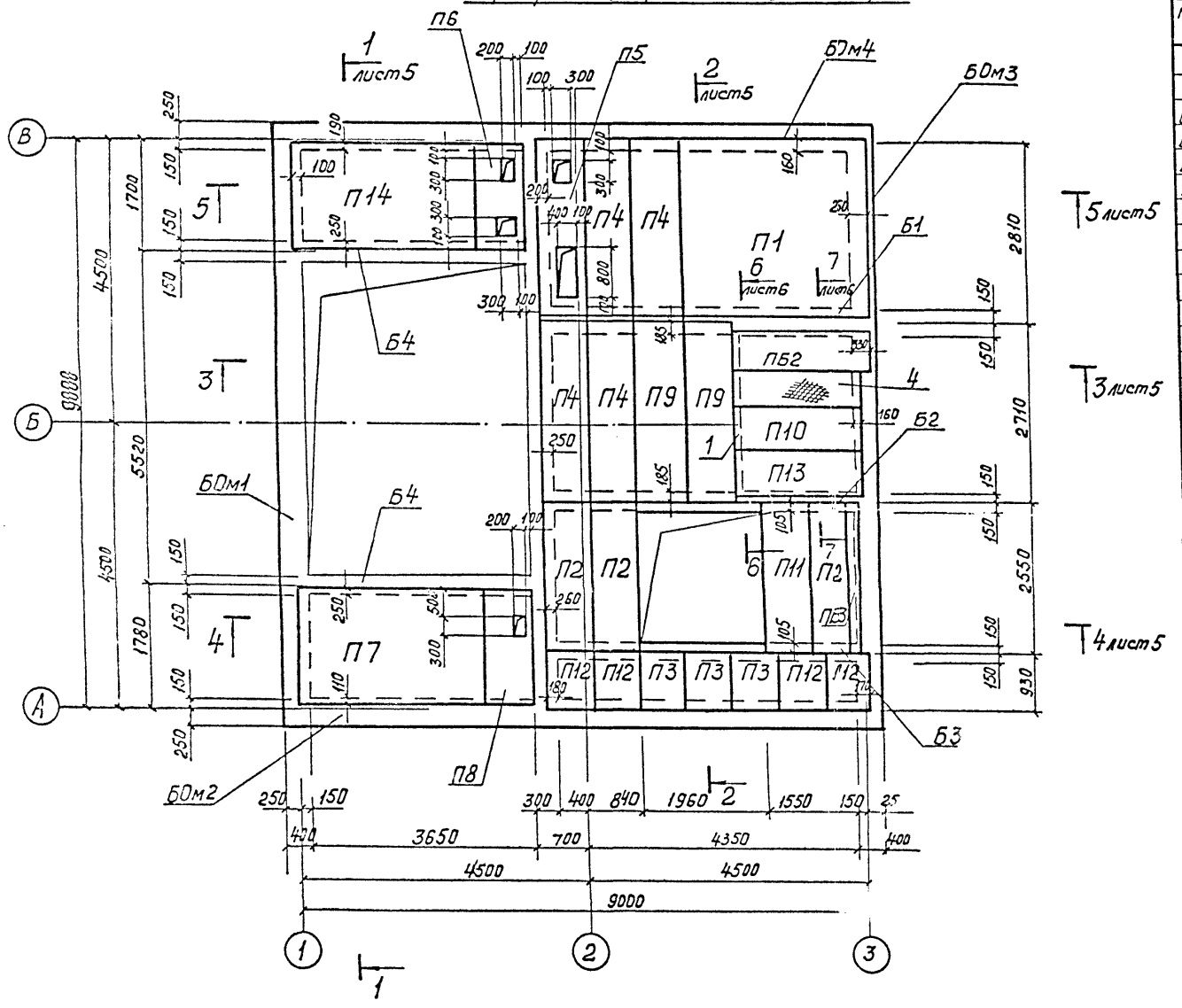

Спецификация к схеме расположения перекрытия РКм1 на отм.-0,030 (начало)

Марка, поз.	Обозначение	Наименование	Кол.	Масса ед.кг	Примечание
		Балки обвязочные монолитные			
БОм 1	Лист 7	БОм1	1		
БОм 2	Лист 7	БОм2	1		
БОм 3	Лист 9	БОм3	1		
БОм 4	Лист 8	БОм4	1		
		Балки			
Б1	902-1-142.88-КЖ1.И.Б1	Б1	1		
Б2	-КЖ1.И.Б1	Б2	1		
Б3	-КЖ1.И.Б3	Б3	1		
Б4	-КЖ1.И.Б3	Б4	2		
4		Рулон ромбК-40×65ТВСТ3×2 ГОСТ 8568-77* ℓ=2160	1	45,5	
		Плиты перекрытия			
П1	902-1-142.88-КЖ1.И.П1	П24-5б-1	1	374	
П2	-КЖ1.И.П2	П21д-5б-1	3	730	
П3	-КЖ1.И.П1	П9д-15б-1	3	260	
П4	-КЖ1.И.П2	П24д-5б-1	4	930	
П5	-КЖ1.И.П1	П24д-5б-2	1	930	
П6	-КЖ1.И.П1	П16д-15-1	1	610	
П7	-КЖ1.И.П1	П16-15-1	1	990	
П8	-КЖ1.И.П1	П16д-15-2	1	610	
П9	-КЖ1.И.П1	П24д-5б-3	2	930	
П10	-КЖ1.И.П2	П18д-8б-1	1	600	

Настоящий лист рассматривать совместно с листами 5, 6.

Привязан	Нач.отд.	Шейко			ТП 902-1-142.88 - КЖ1	
	Н.контр.	Сокольская			Канализационная насосная станция производительностью 120-660 м³/ч, напором 6-51 м	Стадия: Р; Лист: 4; Листов:
	Гл.спец.	Власенко				
	Рук.гр.	Абрамова			Схема расположения перекрытия РКм1 на отм.-0,030 (начало)	Госстрой СССР Союзводоканалпроект Харьковский водоканалпроект
	Вед.инж.	Сафрончук				
Инв. №	Инж.	Пивоварова				

Копировал Прокопьева

Т-3019 (9)

Формат А2

Альбом 3

1–1 лист 4

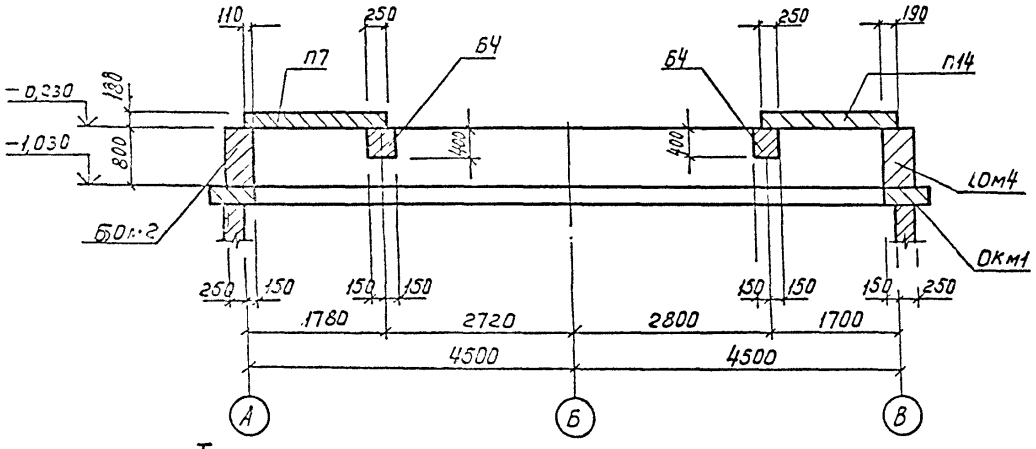

2–2 лист 4

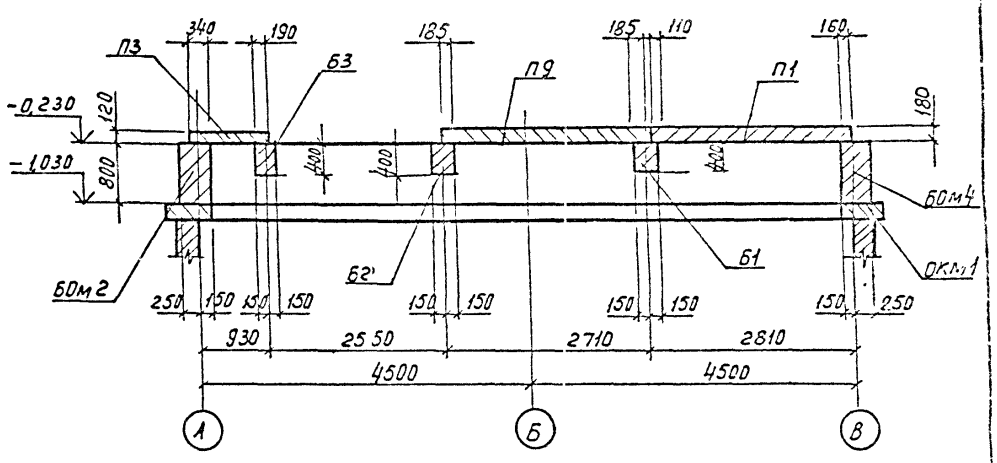

3–3 лист 4

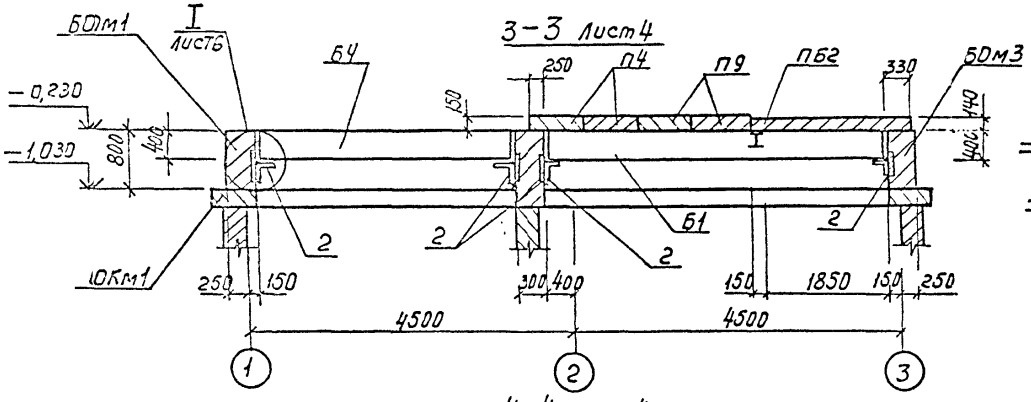

5–5 лист 4

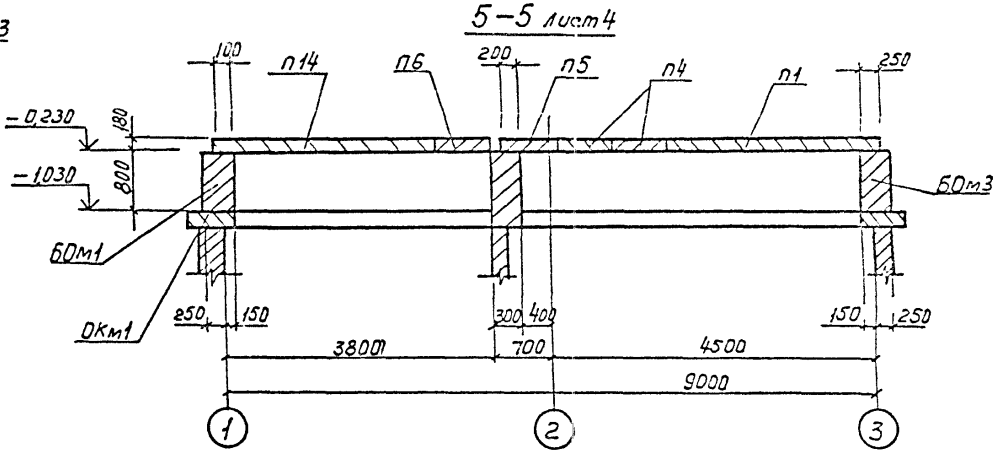

4–4 лист 4

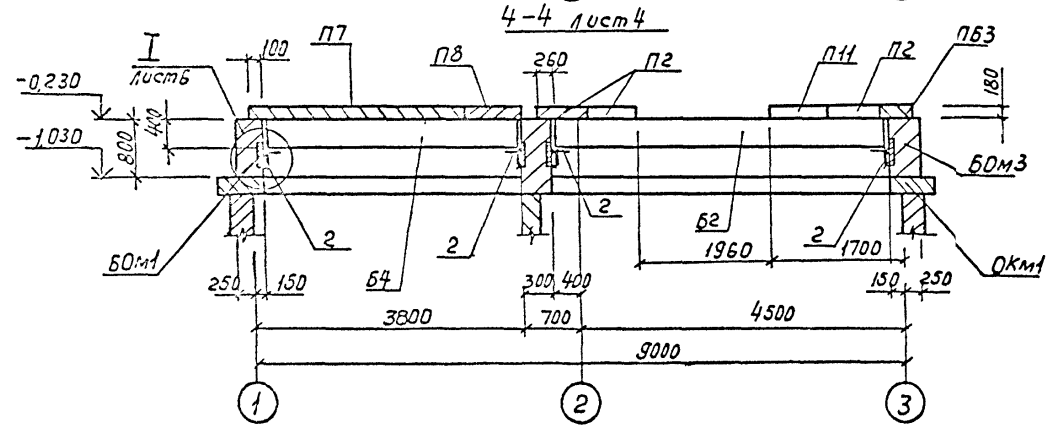

					ТП 902-1-142.88 -КЖ1		
Нач. отд.	Шейко			канализационная насосная станция производительностью 120–650 м³/ч, напором 6–51 м. Схема расположения пересыпания Рк1 на отм. -0,030 (продолжение)	Стадия	Лист	Листов
Н. контр.	Хохлова				Р	5	
Исполн.	Ерёменко						
Дир. ед.	Иванова				Госстрой СССР Объединение по сельскохозяйственному строительству Всесоюзгипроспецсельстрой		
Ведущ. инж.	Горенчук						
Инж.	Сазонова						

Привязан

Инв. №

Взам. инв. №

Подпись и дата

Инв. № подл.

Альбом 3

6-6 Лист 4

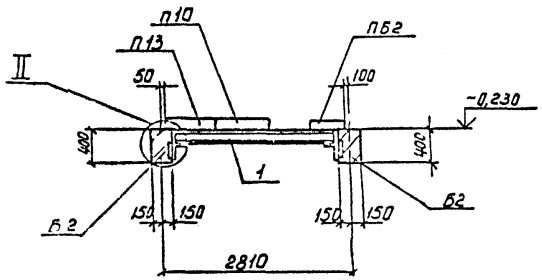

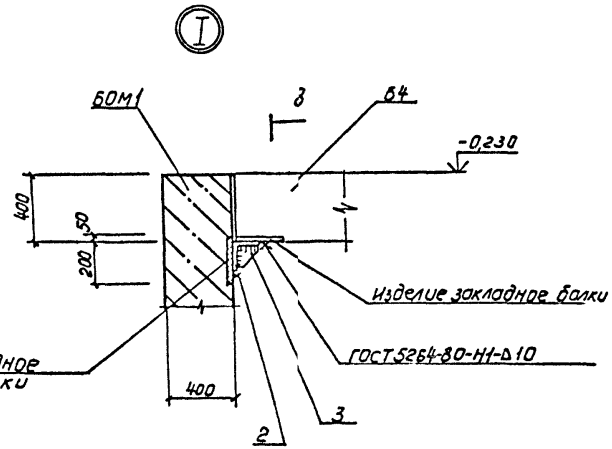

7-7 Лист 4

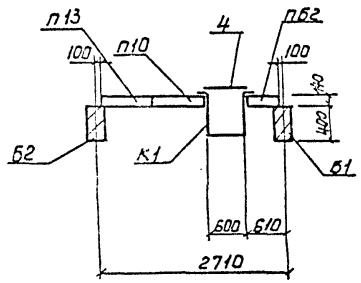

8-8

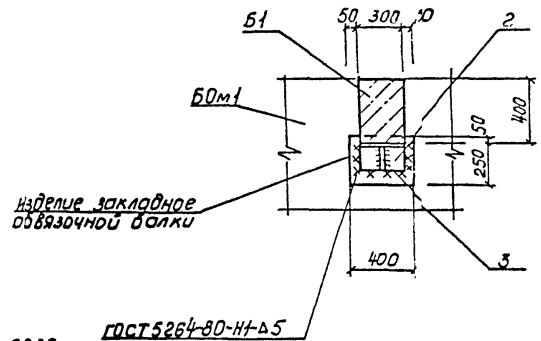

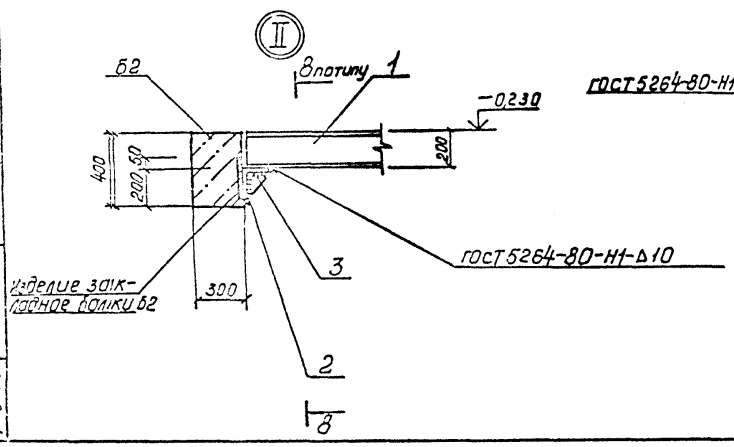

Спецификация к схеме расположения перекрытия РКМ 1 на отм. -0,030 (окончание)

Марка, поз.	Обозначение	Наименование	Кол.	Масса ед., кг	Примечание
		Плиты перекрытия			
П11	9021-142.88-КЖ1.ИП11	2П21g-5Б-2	1	730	
П12	-КЖ1.И.П12	2П9g-15Б-2	4	260	
П13	-КЖ1.И.П12	2П18g-8Б-2	1	600	
П14	-КЖ1.И.П12	2П16-15-2	1	990	
		Перемычки			
ПБ3	1.038.1-1.2	2ПП25-8	1	327	
ПБ2	9021-1-142.88-КЖ1.И.ПБ2	5ПП23-10а	1	415	
1		2Вч-20II4 ГОСТ 26020-83			
		Ряд Р ВСт3пс6-1 ТУ 14-1-3023-80			
		l=2420	1	70,4	
2		Цго 160×160×16 ГОСТ 8509-72*			
		10К ВСт3пс6-1 ТУ 14-1-3023-80			
		l=300	12	11,6	
3		Полоса 10×150 ГОСТ 103-76*			
		Ст ВСт3пс6-1 ТУ 14-1-3023-80			
		l=150	12	1,77	
К1	9021-142.88-КЖ1.И.К1	Короб К1	1		

Настоящий лист рассматривать совместно с листами 5,4.

Привязан

Инв.№

Нач.отд.	Гейко			
Н.контр.	Гокальская			
Гл.спец.	Власенко			
Рук.гр.	Абрамова			
Ведущ.	Сафронкин			
Инж.	Прядкина			

ТП 902-1-142.88 -КЖ1

Канализационная насосная станция производительностью 120-650 м³/ч, напором 6-15 м

Стадия	Лист	Листов
Р	6	

Схема расположения перекрытия РКМ1 на отм. -0,030 (окончание)

Госстрой СССР Союзгазспецстрой Харьковский водоканалпроект

Т-3019 (3)

Формат А2

Альбом 3

БОм1

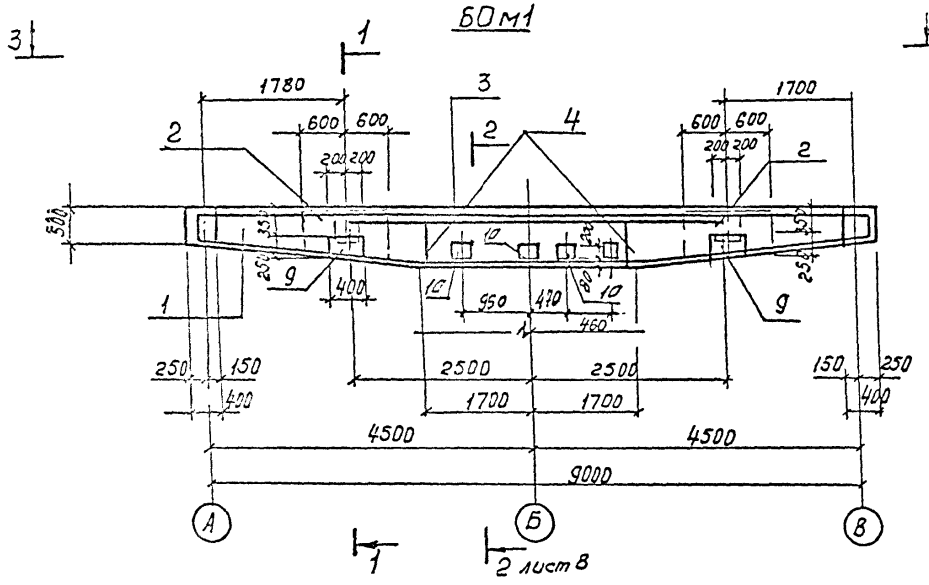

1-1

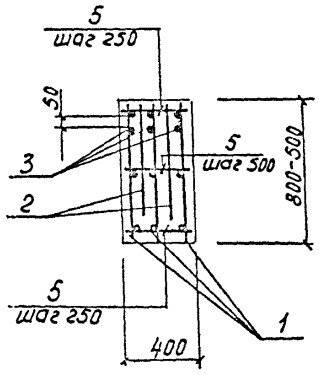

3-3

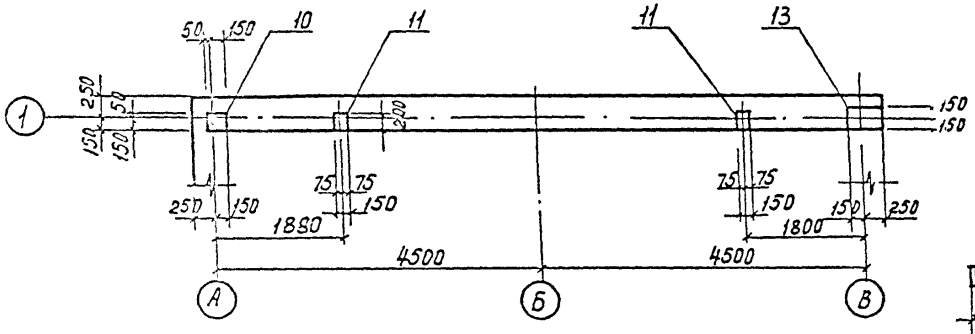

Ведомость деталей

Поз.	Эскиз
4	100, 1050, 100, 745

БОм3

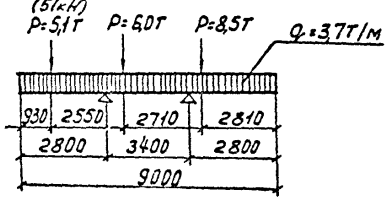

Расчетные схемы

БОм1

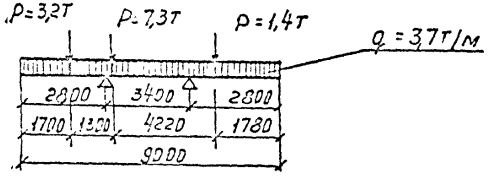

БОм2, БОм4

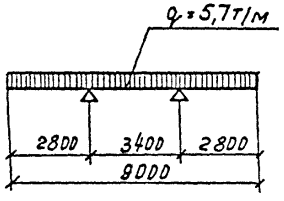

Спецификация БОм1... БОм4 (начало)

Формат	Зона	Поз.	Обозначение	Наименование	Кол.	Примечание
				БОм1		
				Сборочные единицы		
А4		1	902-1-142.88-кж1.и.кр6	Каркас плоский Кр6	3	
А4		2	- кж1.и с2	Сетка арматурная С2	4	
				Изделие закладное		
		9	1.400-15. В1. 160-14	МН 148-3	2	
		10	1.400-15. В1. 130-02	МН 117-3	4	
		11	1.400-15. В1 120-50	МН 113-3	2	
		13	1.400-15	МН 144-3	1	
				Детали		
БУ		3		ф 18А-III ГОСТ 5781-82* ℓ=5000	3	10,0 кг
БУ		4*		ф 8А-I ГОСТ 5781-82* ℓ=1100	4	0,44 кг
БУ		5		ℓ=370	100	0,15 кг
				Материалы		
				Бетон класса В15	2,65	м³
				БОм2		
				Сборочные единицы		
А4		6	902-1-142.88-кж1.и.кр7	Каркас плоский Кр7	3	
				Изделие закладное		
		15	1.400-15	МН 124-3	6	
		13	1.400-15	МН 144-3	2	
		14	1.400-15	МН 121-3	2	
				Детали		
БУ		3		ф 18А-III ГОСТ 5781-82* ℓ=5000	3	10,0 кг
БУ		4*		ф 8А-I ГОСТ 5781-82* ℓ=1100	4	0,44 кг
БУ		5		ℓ=370	90	0,15 кг
				Материалы		
				Бетон класса В15	2,44	м³

*поз. 4 - см. ведомость деталей.

Привязан	Нач. отд.	Шецко		4	Канализационная насосная станция производительностью 120-660 м³/ч, напором 6-51 м	Стадия	Лист	Листов
	Н. контр.	Сокольская		4		Р	7	
	Гл. спец.	Власенко		4				
	Рук. гр.	Абрамова		4	Балки обвязочные монолитные БОм1-БОм3. Общий вид и схема армирования (начало)	Сантехническая производственная проектная Харьковский водоканал проект		
	Вед. инж.	Сафрончик		4				
Инв. №	Инж.	Прядкино		8.88				

Ст. инж. Соколовская

ТП 902-1-142.88 - кж1

-16-

Альбом 3

БОм2, БОм4

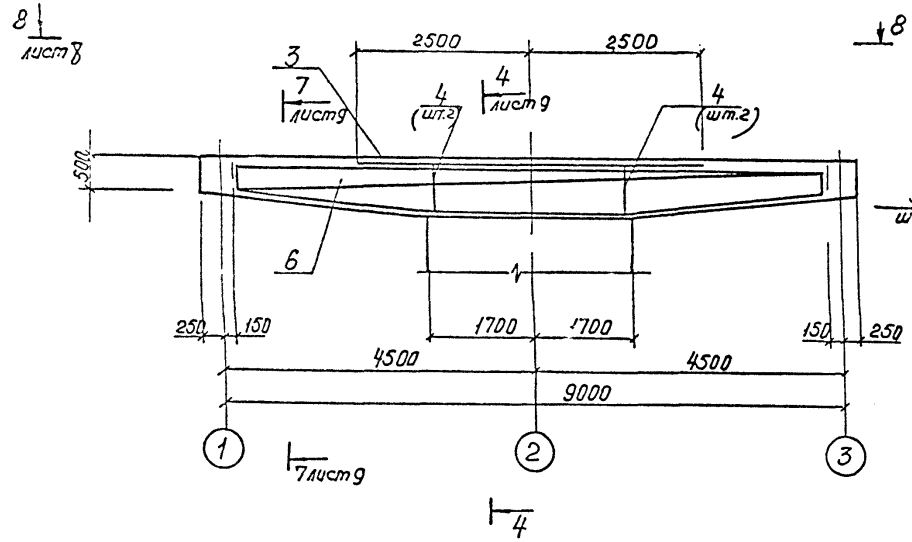

2–2, лист 7

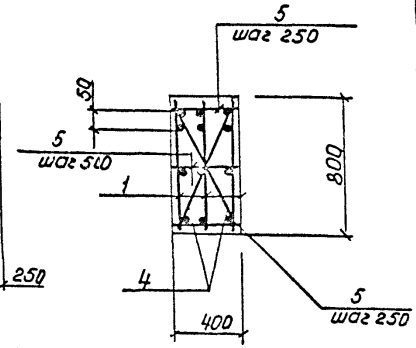

8–8, лист 8 для БОм2

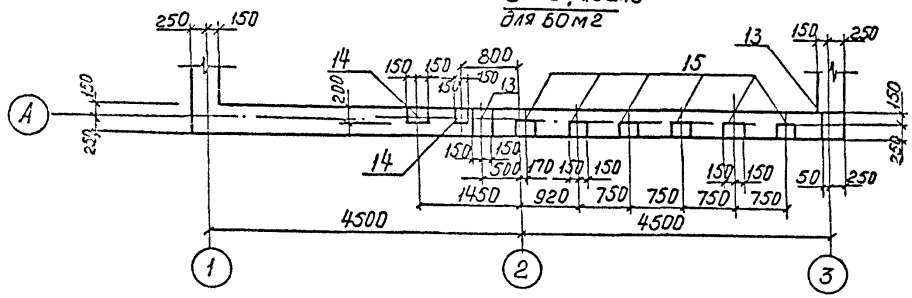

8–8 лист 8 для БОм4

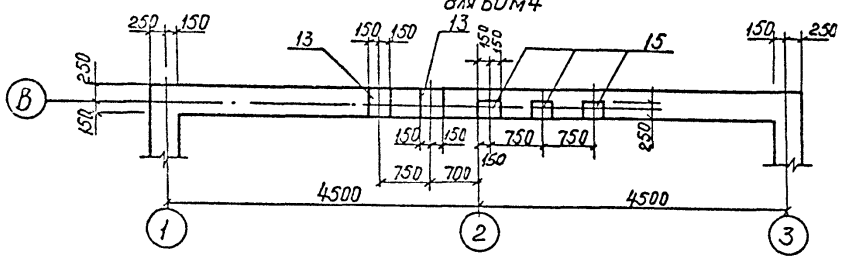

Защитный слой бетона для рабочей арматуры принят 45 мм.

Спецификация БОм1...БОм4 (окончание)

Формат	Зона	Поз	Обозначение	Наименование	Кол.	Примечание
				БОм3		
				Сборочные единицы		
А4		1	902-1-142.88-КЖ1.И.Кр6	Каркас плоский Кр6	3	
А4		7	-КЖ1.И.С2	Сетка арматурная С3	4	
А1		8	-КЖ1.И.С1	С1	2	
				Изделие закладное		
		9	1-400-15	Мн 148-3	3	
		11	1..400-15	Мн 113-3	3	
		15	11.400-15	Мн 124-3	3	
		10	11.400-15	Мн 157-3	1	
				Детали		
Б4		3		ф18А-III ГОСТ 5781-82* ℓ=5000	3	10,0 кг
Б4		4		ф18А-I ГОСТ 5781-82* ℓ=1100	4	0,44 кг
Б4		5		ℓ=370	92	0,15 кг
Б4		16		Труба 100×4 ГОСТ 3262-75* ℓ=400	5	4,3 кг
				Материалы		
				Бетон класса В15	2,65	м³
				БОм4		
				Сборочные единицы		
А4		6	902-1-142.88-КЖ1.И.Кр7	Каркас плоский Кр7	3	
				Изделие закладное		
		12	1.400-15	Мн 128-3	0,8	м
		13	1.400-15	Мн 144-3	2	
		15	1.400-15	Мн 124-3	3	
				Детали		
Б4		3		ф8А-III ГОСТ 5781-82* ℓ=5000	3	10,0 кг
Б4		4*		ф8А-I ГОСТ 5781-82* ℓ=1100	4	0,44 кг
Б4		5		ℓ=370	90	0,15 кг
				Материалы		
				Бетон класса В15	2,44	м³

* поз. 4 – см. ведомость деталей лист 7

Привязан	Нач. отд.	Шейко		п	ТП 902-1-142.88 -КЖ1
	Н. контр.	Гожольская		п	Канализационная насосная станция производительностью 120–660 м³/ч, напором 6-51 м
	Гл. спец.	Власенко		п	Стадия: Р; Лист: 8; Листов:
	Рук. гр.	Абрамова		п	Балки обвязочные монолитные БОм1-БОм3. Общий вид и схема армирования (продолжение)
	Вед. инж.	Сафронцев		п	Госстрой СССР Союзводоканалпроект Харьковский водоканалпроект
Инв. №	Инж.	Лихвоварова		8.88	

Согласовано: Гл. спец. ... Инв. № ...

Подпись ... Инв. № подл. ... Взам. инв. № ...

Т-3019

Альбом 3

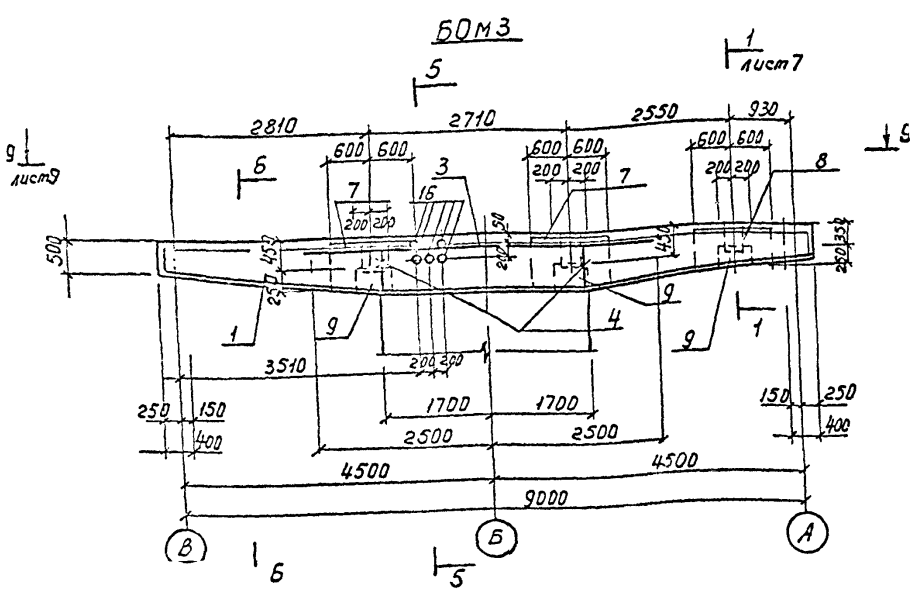

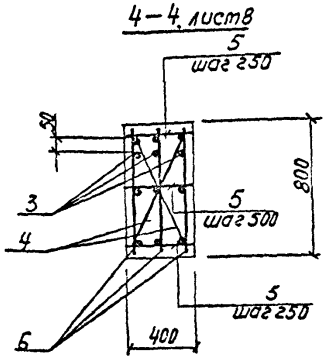

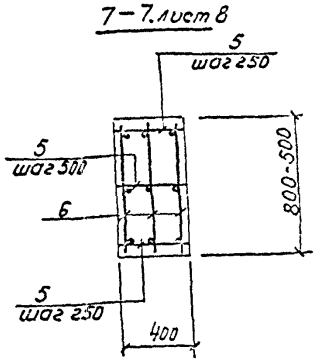

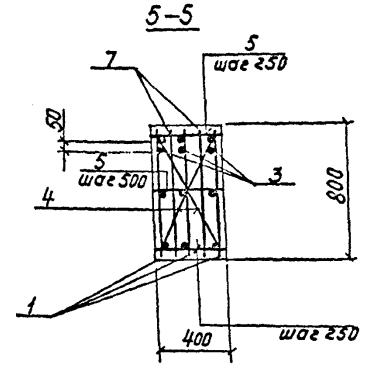

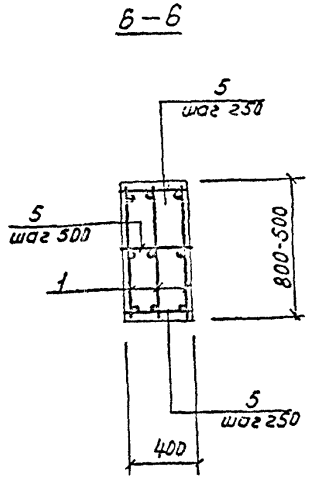

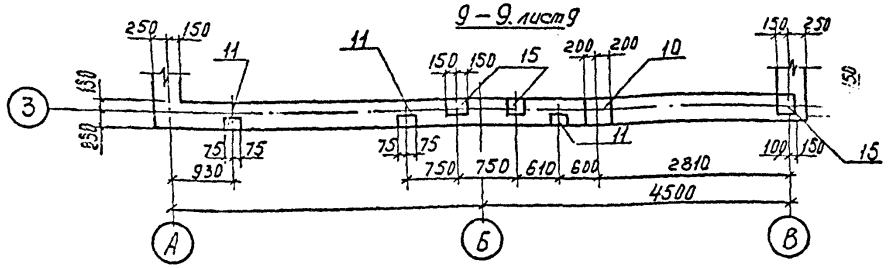

Защитный слой бетона для рабочей арматуры принят 45мм.

Ведомость расхода стали на элемент, кг

Марка элемента	Изделия арматурные							Изделия закладные											Общий расход
	Арматура класса						Всего	Арматура класса					Прокат марки					Всего	
	А-I			А-III				А-III					ВСТ3кп2		ВСТ3пс6-1				
	ГОСТ 5781-82*							ГОСТ 5781-82*					ГОСТ 82-70*			ГОСТ 32682			
	ф8		Итого	ф12	ф18	Итого		ф8	ф10	ф12	ф14	Итого	δ6	δ8	δ10	Труба ф100	Итого		
БОм1	32,5		32,5	50,6	86,8	137,4	169,9	1,4		1,4	6,2	9,0	10,4	7,5	15,8		33,7	42,7	212,6
БОм2	24,5		24,5	46,4	82,02	128,42	152,92	0,3	0,6	11,2		12,1	1,9	63,6			65,5	77,6	230,52
БОм3	30,9		30,9	50,6	86,8	137,4	168,3	0,8	1,2		12,8	14,8	7,1	9,4	36,3	21,7	74,5	89,3	257,6
БОм4	24,5		24,5	46,4	82,02	128,42	152,92	0,8	1,8	2,8		5,4	7,1	29,1			36,2	41,6	194,52

Согласовано:

Инв. № подл. | Подпись и дата | Взам. инв. №

Т-3019

Привязан

Нач. отд.	Шешко		"	Канализационная насосная станция производительностью 120–660м³/ч, напором 6–51м. Залки обвязочные монолитные БОм1-БОм3, общий вид и схема армирования (конструкция)
Н. контр.	Сокольская		"	
Гл. спец.	Власенко		"	
Рук. гр.	Абрамова		"	
Вед. инж.	Сафронцев		"	
Инж.	Пивоваров		8.88	

ТП 902-1-142.88-КЖ1

Стадия	Лист	Листов
Р	9	

Госстрой СССР Союзводоканалниипроект Харьковский Водоканалпроект

Копир. Трокопьева

Т-3019 (3)

формат А2

Альбом 3

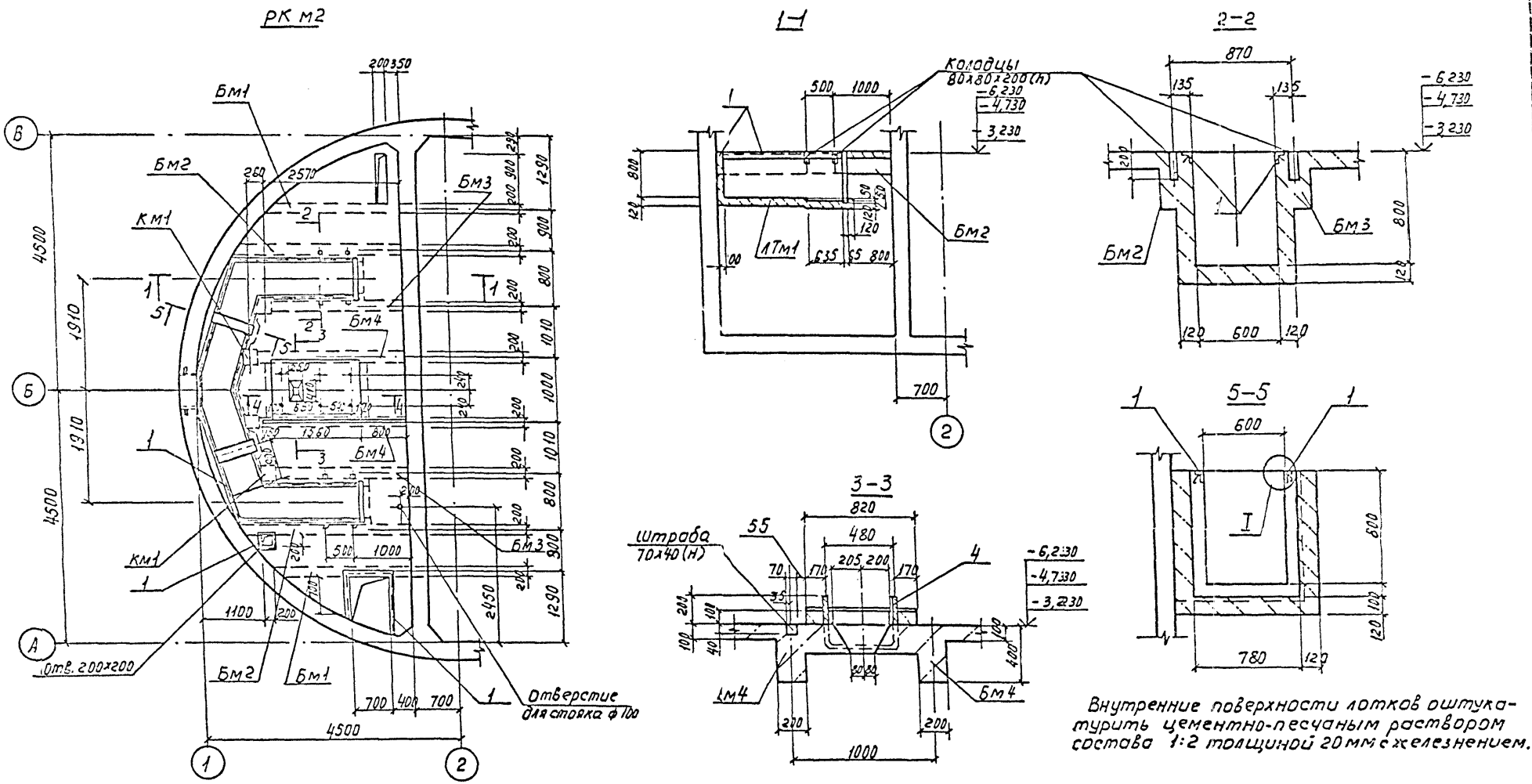

Внутренние поверхности лотков оштукатурить цементно-песчаным раствором состава 1:2 толщиной 20мм с железнением.

				ТП 902-1-142.88-КЖ1		
Привязан	Нач. отд.	Шейко		Канализационная насосная станция производительностью 120_660м³/ч напором 6_51м	Стадия	Лист	Листов
	Н.контр.	Сокольская			Р	10	
	Гл.спец.	Власенко					
	Рук.гр.	Боровик		РКМ2. Перекрытие на отм.-3,200; -4,700; -6,200.	Гуссгипросоюзводоканалпроект Харьковский Водоканалпроект		
	Вед.инж.	Абрамова					
Инв.№	Инж.	Шеплева		Общий вид			

Т-3019

Согласовано

Контр. Прокопьева

Т-3019 (3) формат А2

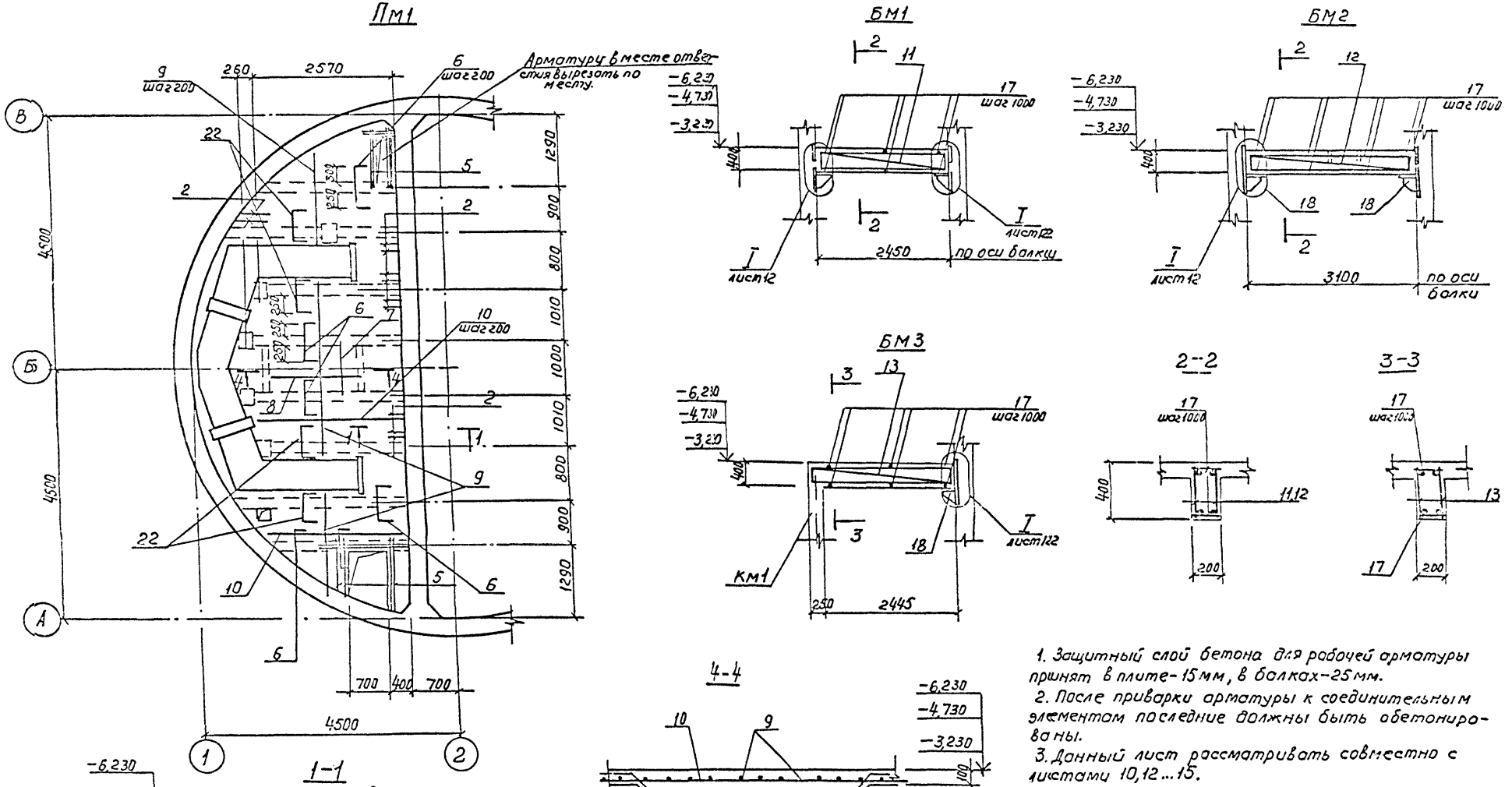

1. Защитный слой бетона для рабочей арматуры принят в плите-15мм, в балках-25мм.
2. После приварки арматуры к соединительным элементам последние должны быть обетонированы.
3. Данный лист рассматривать совместно с листами 10,12...15.

				ТП 902-1-142.88-КЖ1-2,7			
Нач.сот.д.	Шейко			Канализационная насосная станция производительностью 120-660м³/ч, напором 6-51м	Стадия	Лист	Листов
Н.контр.	Сокольская				Р	11	
Гл.спец.	Власенко						
Рук.гр.	Боровик			РКМ2. Перекрытие на отм.-3,230	Госстрой СССР Союзводоканалниипроект Харьковский Водоканалпроект		
Ведин.ж.	Абрамова			Пм1. Схема армирования-6,230			
Инж.	Щепелева			Балки Бм1, Бм2, Бм3			

Привязан

Инв.№

Т-3019

Копировал Прокопьева

Т-3019 (3)

Формат А2

Альбом 3

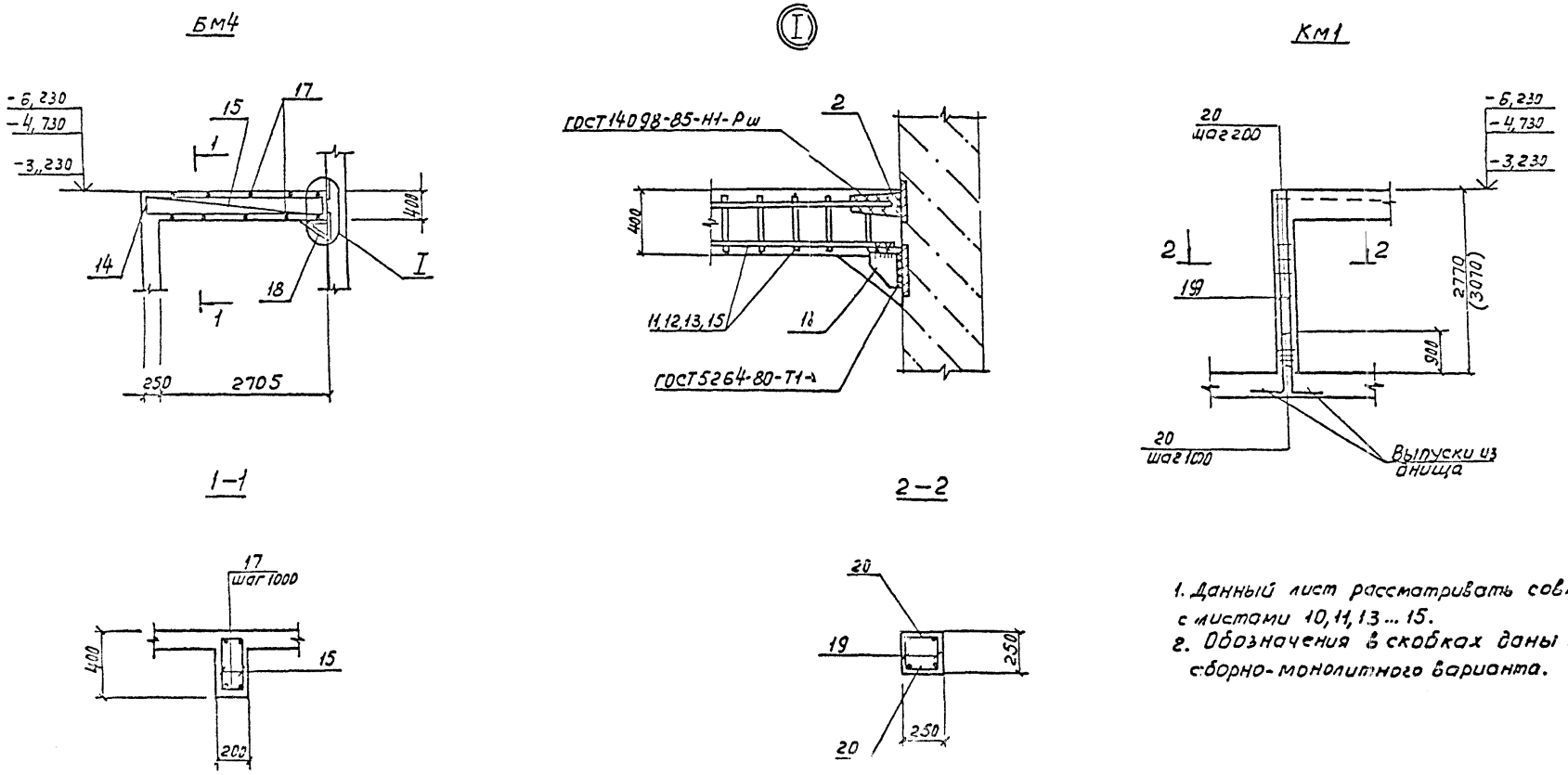

1. Данный лист рассматривать совместно с листами 10, 11, 13 ... 15.
2. Обозначения в скобках даны для Нк=5,5 м сборно-монолитного варианта.

Расчетные схемы балок БМ1...БМ5 и колонны КМ1

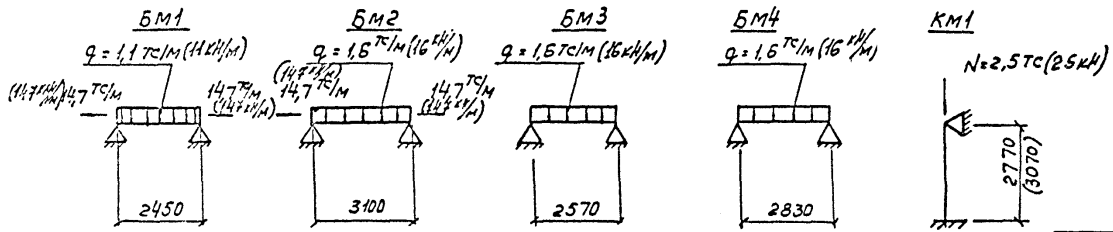

				ТП 902-1-142.88 -КЖ1			
							-21-
Привязан	Нач. отд.	Шейко		Канализационная насосная станция производительностью 120-660 м³/ч напором 6-51 м	Стадия	Лист	Листов
	Н. контр.	Сокольская			Р	12	
	Гл. спец.	Власенко					
	Рук. гр.	Боровик		РКМ2 перекрытие на отм -3,230, -4,700, -6,200. Балка БМ4. Колонна КМ1	Гипроводоканал Харьковский		
	Вед. инж.	Коромова					
Инв. №	Инж.	Шепелева					

Ст. инж. Соколовская

Жолир. Прокопьева

Т-3019 (3)

формат А2

Согласовано: Гл. спец. Б. Ф. Ф. Инв. № подл. Подпись и дата Взам. инв. №

Т-3019

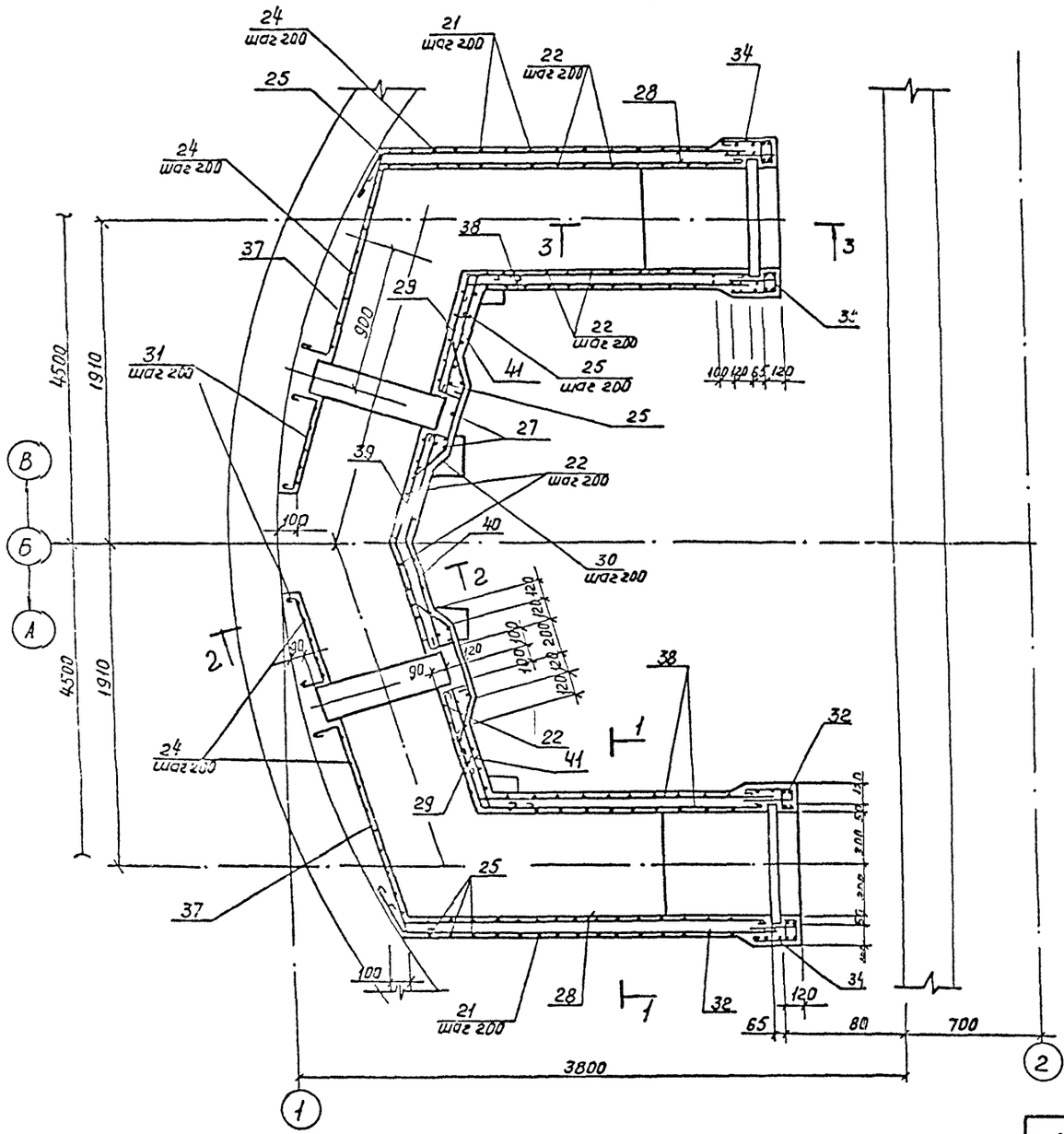

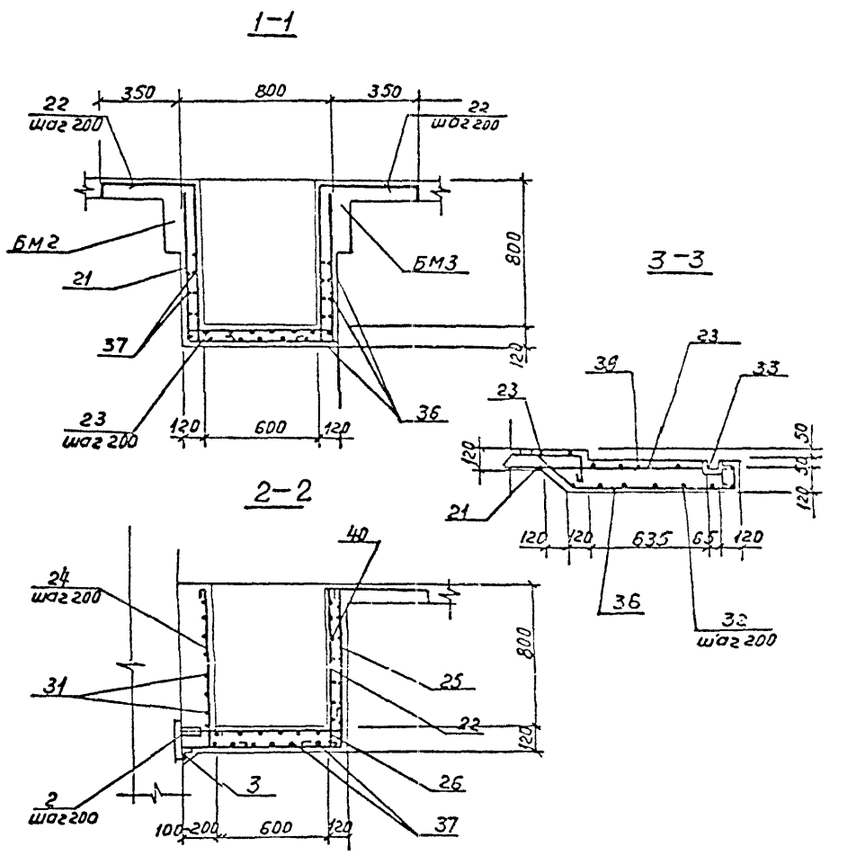

1. Защитный слой бетона для рабочей арматуры 20мм.
2. Данный лист рассматривать совместно с листами 10...12, 14, 15.

Альбом 3

Согласовано:

				ТП 902-1-142.88 -КЖ1			
Нач отд	Шейко			Канализационная насосная станция производительностью 120-660м³/ч напором 6-51м	Стадия	Лист	Листов
Н контр	Сокольская				Р.	13	
Гл. спец	Власенко						
Рук'ер	Боровик			РКМ2. Перекрытие на отм. -3,200; -4,700; -6,200.	Госстрой СССР Союзводоканалпроект Харьковский Водоканалпроект		
Вед.инж.	Абрамова						
Инж.	Шепелева			ЛТМ1. Схема армирования			

Привязан

Инв № 7-3019

Альбом 3

Ведомость деталей (начало)

Поз.	Эскиз
6	700; 80; 80
8	150; 210; 1500; 210; 150
21	880; 800; 880
22	550; 210; 880
23	210; 800; 200
24	880; 200
25	800; 900; 880
26	800; 900; 200
27	980; 980
28	300; 8230
29	300; 760; 220
30	300; 400; 300
31	160; 340; 160

Ведомость деталей (окончание)

Поз.	Эскиз
32	980; 900; 980
34	260; 260; 90
35	130; 130; 90
36	300; 900; 90; 130
37	160; 1680; 160
38	300; 1750
39	220; 680; 680; 220
40	680; 680
41	760; 300

Спецификация перекрытия РК м2 (отм.-3,230; -4,730; -6,230) (начало)

Формат	Зона	Поз	Обозначение	Наименование	Кол.	Примечание
				Плита ПМ1-шт.1		
				Сборочные единицы		
				Изделия закладные		
		1	1.400-15, вып.1	МН536, м	4,3	
АУ		2	902-1-142.88кж1.И. мс1	Изделие соединительное мс1	54	
БУ		3		Уго 6-70*70*5 ГОСТ 8509-72* ; L=80 Ст3кп2 ГОСТ 535-79*	16	5,38кг
АУ		4	902-1-142.88-кж1.И.МН1	Изделие закладное МН1	3	
				Детали		
БУ		6*		ф6А-III ГОСТ 5781-82* L=850	68	0,19
БУ		7		ф6А-III ГОСТ 5781-82* L=1100	8	0,24кг
БУ		8*		ф6А-III ГОСТ 5781-82* L=2200	6	0,49кг
БУ		9		ф6А-III ГОСТ 5781-82* м	102	22,6кг
БУ		10		ф6А-I ГОСТ 5781-82* м	690	0,222кг
БН		5		ф10А-III ГОСТ 5781-82* L=1170	24	1,04кг
				Балка Бм1-шт.2		
				Сборочные единицы		
14		11	902-1-142.88кж1.1. кр1	Каркас плоский кр1	4	
АУ		2	902-1-142.88кж1.1. мн1	Изделие соединительное мс1	8	
АУ		18	902-1-142.88кж1.1. мс2	Мс2	4	
				Детали		
БУ		17		ф6А-I ГОСТ 5781-82* L=180	12	0,04кг
				Балка Бм2-шт.2		
				Сборочные единицы		
АУ		12	902-1-142.88-кж1.И.кр1	Каркас плоский кр2	4	

Спецификация перекрытия РК м2 (отм.-3,230; -4,730; -6,230) (продолжение)

Формат	Зона	Поз	Обозначение	Наименование	Кол.	Примечание
АУ		2	902-1-142.88-кж1.И. мс1	Изделие соединительное мс1	8	
АУ		18	-кж1.И. мс2	Мс2	4	
				Детали		
БУ		17		ф6А-I ГОСТ 5781-82* L=180	16	0,04кг
				Балка Бм3-шт.2		
				Сборочные единицы		
АУ		13	902-1-142.88-кж1.и.кр1	Каркас плоский кр3	4	
АУ		2	-кж1.И.мс1	Изделие соединительное мс1	4	
АУ		18	-кж1.И.мс2	Мс2	4	
				Детали		
БУ		17		ф6А-I ГОСТ 5781-82* L=180	16	0,04кг
				Балка Бм4-шт.2		
				Сборочные единицы		
АУ		15	902-1-142.88-кж1.И.кр1	Каркас плоский кр4	4	
АУ		2		Изделие соединительное мс1	4	
АУ		18		Мс2	2	
				Детали		
БУ		17		ф6А-I ГОСТ 5781-82* L=180	12	0,04кг
				Колонна км1-шт4		
				Сборочные единицы		
АУ		19	902-1-142.88-кж1.И.кр5	Каркас плоский кр5(кр11)	8	
				Детали		
БУ		20		ф8А-I ГОСТ 5781-82* L=230	136	0,09кг

* Позиции 6,8 смотреть ведомость деталей лист 14
Данный лист рассматривать совместно с листами 13... 13, 15.

Обозначения в скобках даны для Нк=5,5 м сборно-монолитного варианта подземной части.

Привязан

Инв. №

Нач.отд.	Шейко			ТП 902-1-142.88 кж1	
Н.контр.	Окольская				
Гл.спец.	Власенко				
Вык.ер.	Боровик				
Гл.инж.	Абрамов				
Инж.	Иванова				

Консольная насосная станция производительностью 20-660 м³/ч, напором 5-51 м	Стадия	Лист	Листов
	Р	14	
Каркас перекрытия на отм. -3200; -4700; -6200. Спецификация (начало)	Союзводоканалпроект		

Т-3019 (3)

Формат А2

Стецификация перекрытия РК м2.
(окончание)

Формат	Зона	Поз.	Обозначение	Наименование	Кол.	Примечание
				Лоток ЛТм 1-шт.1		
				Сборочные единицы		
				Изделия закладные		
		1	1.400-15, вып. 1	МН 556	16,3	м
А4		2	-КЖ1.И.Мн1	Изделие соединительное МС1	26	
Б4		3		Уго-Б 70х70х5 ГОСТ 8509-72* лок ВСТ3кп2 ГОСТ 535-79*	5,2	м; 5,38кг
А4		33	-КЖ1.И.Мн2	Изделие закладное Мн2	2	
				Детали		
				ф8А-I ГОСТ5781-82*		
Б4		211*		ℓ=2660	16	1,05кг
Б4		222*		ℓ=1730	48	0,68кг
Б4		233*		ℓ=1300	16	0,51кг
Б4		244*		ℓ=1180	26	0,46кг
Б4		225*		ℓ=1780	26	0,7кг
Б4		226*		ℓ=1100	20	0,43кг
Б4		227*		ℓ=2060	6	0,81кг
Б4		228*		ф6А-I ГОСТ5781-82* ℓ=2610	20	0,58кг
Б4		229*		ф6А-I ГОСТ5781-82* ℓ=1360	10	0,30кг
Б4		330*		ф8А-I ГОСТ5781-82* ℓ=1100	12	0,43кг
Б4		331*		ф6А-I ГОСТ5781-82* ℓ=940	10	0,20кг
Б4		332*		ф8А-I ГОСТ5781-82* ℓ=2960	8	1,16кг
Б4		441*		ф8А-I ГОСТ5781-82* ℓ=1160	10	0,46кг
Б4		334*		ℓ=710	24	0,28кг
Б4		335*		ℓ=450	24	0,17кг
Б4		336*		ℓ=1650	10	0,65кг
Б4		337*		ф6А-I ГОСТ5781-82* ℓ=2080	10	0,46кг
Б4		338*		ℓ=2130	20	0,47кг
Б4		339*		ℓ=1880	5	0,42кг
Б4		440*		ℓ=1440	5	0,57кг
				Материалы РКМ2		
				Бетон класса В15,		
				W4; F100	6,6	м³

*поз. смотреть ведомость деталей на листе 14.

Ведомость расхода стали на элемент, кг

Марка элемента	Изделия арматурные												Всего
	Арматура класса												
	А-I					А-III							
	ГОСТ 5781-82*												
	ф6	ф8			Итого	ф6	ф10	ф12	ф20			Итого	
РКм2	97,8	162,6			260,4	40,4	25,0	55,9	167,2			288,5	548,9
РКм2-1	97,8	164,2			262,0	40,4	25,0	55,9	179,0			300,3	562,3

Продолжение ведомости

Изделия закладные																		Общий расход
Арматура класса							Прокат марки										Всего	
А-I			А-III				ВСТ3сп5-1			ВСТ3кп2		09Г2С-12		ВСТ3кп2				
ГОСТ5781-82*			ГОСТ 5781-82*				ГОСТ 103-76*			ГОСТ 8509-72*				ГОСТ 8278-83				
ф6	ф20	Итого	ф8			Итого	-8×100	-10×150	Итого	L63×5	L70×5	L200×12	Итого	[illegible]		Итого		
4,1	9,2	13,3	4,3			4,3	32,2	43,4	75,6	98,9	117,2	177,6	393,7	25,9		25,9	512,8	1061,7
4,1	9,2	13,3	4,3			4,3	32,2	43,4	75,6	98,9	117,2	177,6	393,7	25,9		25,9	512,8	1075,1

1. Данный лист рассматривать совместно с листами 10...14.
2. РКм2-1 дано для Нк=5,5 м сборно-монолитного варианта подземной части.

				ТП 902-1-142.88 -КЖ1				
Нач.отд.	Шейко			Канализационная насосная станция производительностью 120-650 м³/ч, напором 6-51 м	Стадия	Лист	Листов	
Н.контр.	Сокольская				Р	15		
Гл.спец.	Власенко							
Рук.гр.	Боровик			РКм2. Перекрытие на отм.-3,200; -4,700; -6,200.	Госстрой СССР Союзводоканалниипроект Харьковский Водоканалпроект			
Ведущ.	Абрамова							
Инж.	Шепелева			Спецификация (окончание)				

Привязан

Инв. №

Т-3019

Копировал Прокопьева

Т-3019 (3)

формат А2

Альбом 3

ОКм 1
Общий вид

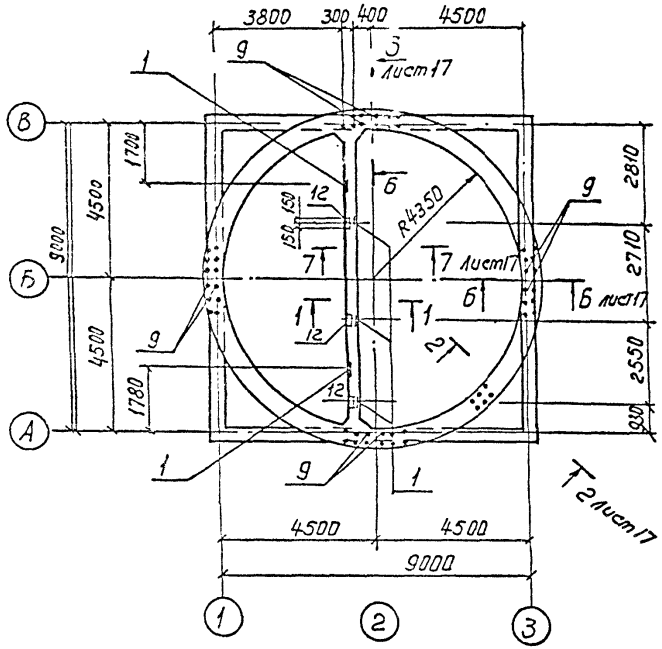

ОКм 1
Схема армирования

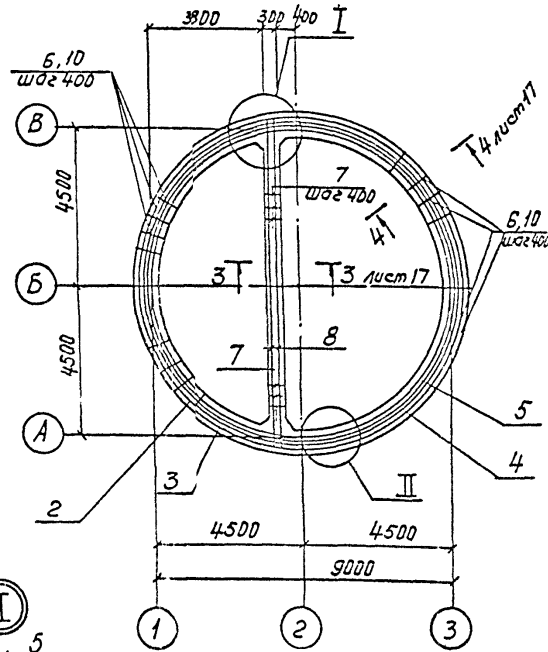

Спецификация ОКм 1

Формат	Зона	Поз.	Обозначение	Наименование	Кол.	Примечание
				Сборочные единицы		
				Изделие закладное		
		11	1.400-15 вып.1	МН 144-3	5	
		112	1.400-15 вып.1	МН 117-3	3	
				Детали		
БЧ		2*		∂12А-Ⅲ ГОСТ 5781-82* ℓ=27660	2	24,9 кг
БЧ		3*		ℓ=28760	2	25,8 кг
БЧ		4*		ℓ=29850	2	26,9 кг
БЧ		5*		ℓ=30950	2	27,9 кг
БЧ		8*		ℓ=9450	6	8,5 кг
БЧ		9*		ℓ=900	280	0,8
БЧ		111*		∂6А-Ⅰ ГОСТ 5781-82* ℓ=340	23	0,1 кг
БЧ		113*		∂8А-Ⅰ ГОСТ 5781-82* ℓ=1690	23	0,7 кг
				Материалы		
				Бетон класса В7,5	5,6	м³
			Переменные данные для исполнений			
				ОКм 1 (открытый способ)		
				Детали		
БЧ		6*		∂8А-Ⅰ ГОСТ 5781-82* ℓ=1050	145	0,42 кг
				Материалы		
				Бетон класса В15, W4, F100	3,47	м³
				ОКм 1 (плавучий способ)		
				Детали		
БЧ		110*		∂8А-Ⅰ ГОСТ 5781-82* ℓ=1150	145	0,46 кг
БЧ		111*		ℓ=1790	23	0,72 кг
				Материалы		
				Бетон класса В15, W4, F100	4,45	м³
				Бетон класса В7,5	5,6	м³

* поз. 2...11 - см. ведомость деталей. Лист 17

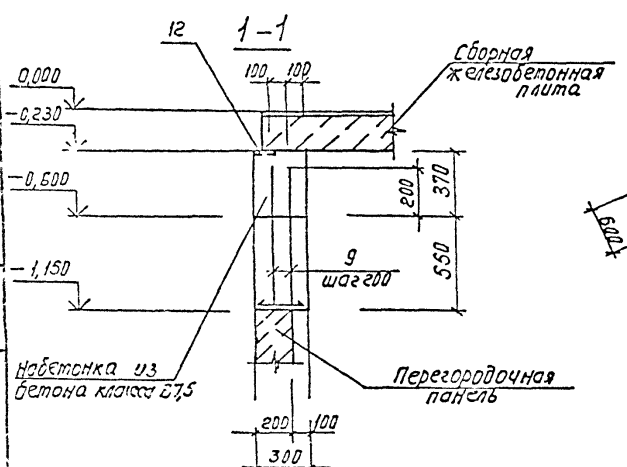

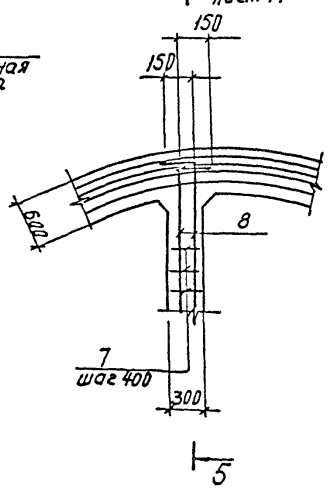

ГОСТ 14098-85-С23-РЭ

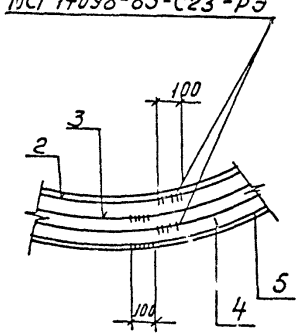

						ТП 902-1-142.88-КЖ1	
Привязан							
Инв. №							
Нач. отд.	Шейко				Канализационная насосная станция производительностью (120-660 м³/ч), напором 6-54 м	Стадия	Лист	Листов
Н. контр.	Олсалько					Р	16	
Гл. спец.	Глозенко							
Рук. гр.	Фоломеев				Общие сведения. Монтажные схемы. ОКм 1. Общий вид и схема армирования (начало)	Госстрой СССР Союзводоканалпроект Харьковское отделение		
Ведущ. инж.	Сборщик							
Инж.	Рябоконь							

Альбом 3

Инв. № подл. | Подп. и дата | Взам. инв. № | Инв. № дубл. | Подп. и дата | Т-3019

Копир. Прокопьева

Т-3019 (3)

Формат А2

Альбом 3

2 – 2. лист 16

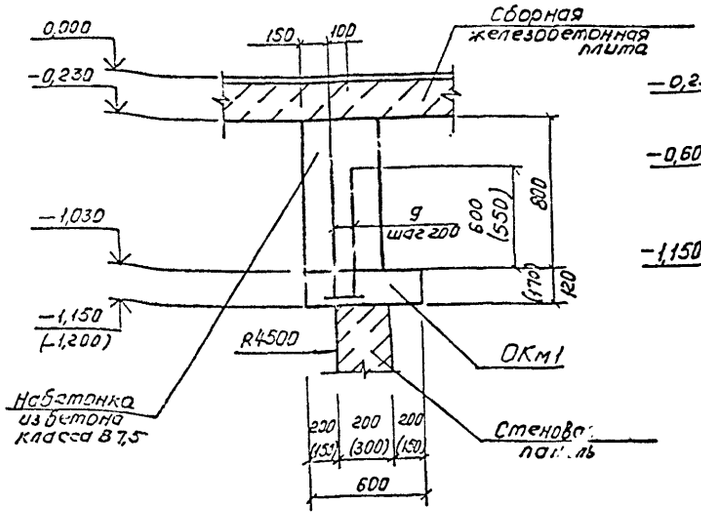

3 – 3. лист 16

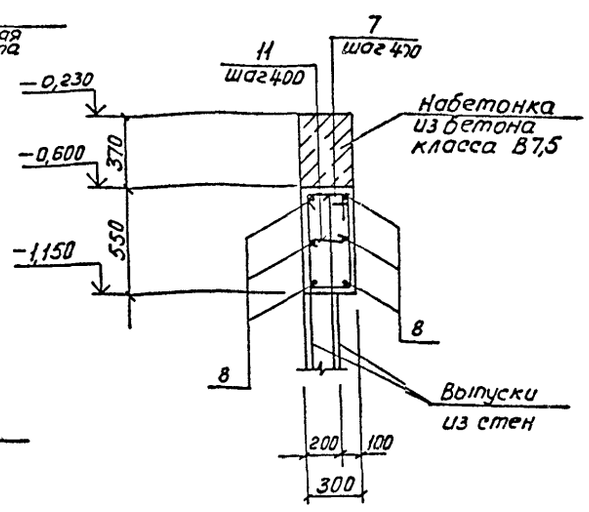

4 – 4 лист 16

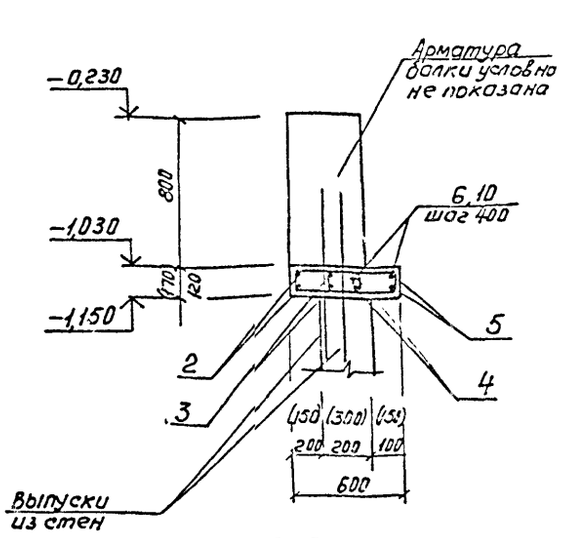

6 – 6. лист 16

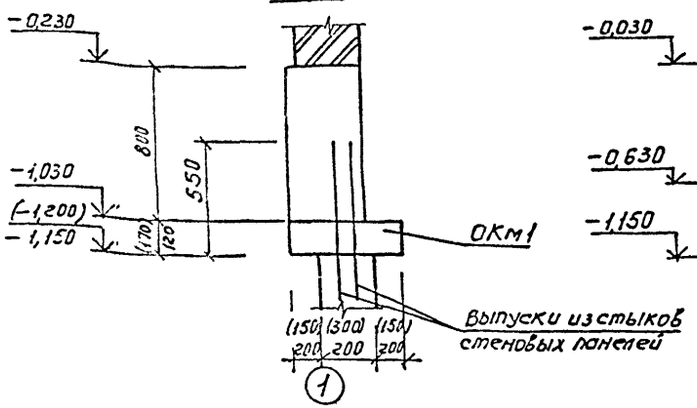

7 – 7 лист 16

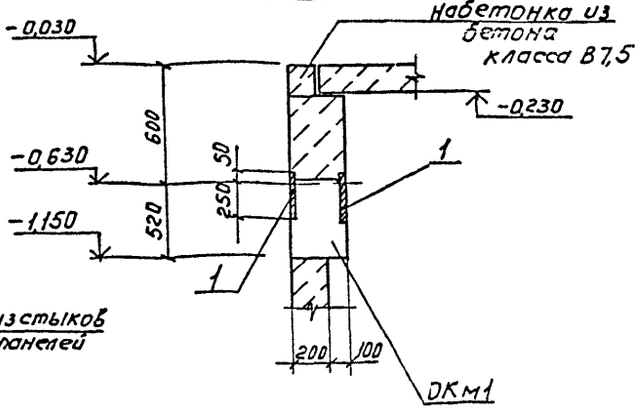

5 – 5, лист 16

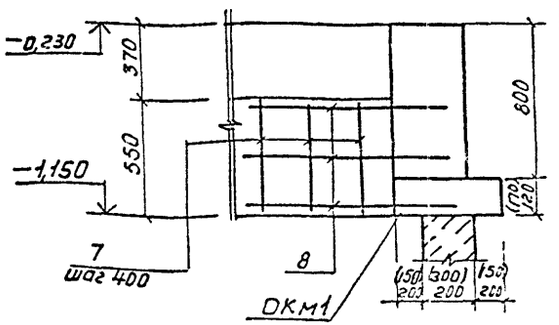

Ведомость деталей

Поз	Эскиз
2	8680 / 100
3	9030
4	9380
5	9730
6	435 / 90 360 165
7	335 / 510 260 585
8	150 9150 150
9	700 200
10	435 / 140 360 215
11	260

1. Размеры в скобках для опускного способа и способа „стена в грунте".
2. ОКм1 выполнено только для сборного варианта.

Ведомость расхода стали на элемент, кг

Марка элемента	Изделия арматурные: Арматура класса А-I, ГОСТ 5781-82*, ф6	ф8		Итого	А-III, ф12		Итого	Всего	Изделия закладные: Арматура класса А-III, ГОСТ 5781-82*, ф12	ф8		Итого	Прокат марки ВСт3кп2, ГОСТ 103-76*, δ=8	δ=6			Итого	Всего	Общий расход
ОКм1 открытый способ	0,9	84,1		85,0	486,2		486,2	571,2	7,0	0,9		7,9	37,5	5,7			43,2	51,1	622,3
ОКм1, опускной способ	0,9	91,3		92,2	486,2		486,2	578,4	7,0	0,9		7,9	37,5	5,7			43,2	51,1	629,5

Нач.отд.	Шейко			Канализационная насосная станция производительностью 120–660 м³/ч, напором 6-51 м. Кольцо обязочное монолитное ОКм1. Общий вид и схема армирования. (Окончание)
Н.контр.	Сокольская			
Гл.спец.	Власенко			
Рук.гр.	Абрамова			
Вед.инж.	Сафрончик			
Инженер	Пивоварова			

Привязан

Инв. №

Стадия	Лист	Листов
Р	17	

Госстрой СССР Союзводоканалпроект Харьковский Водоканалпроект

ТП 902-1-142.88 -кж1

Копир. Прокопьева

Т-3019 (3)

Формат А2

Инв. № Т-3019

Альбом 3

Схема расположения фундаментов под оборудование.

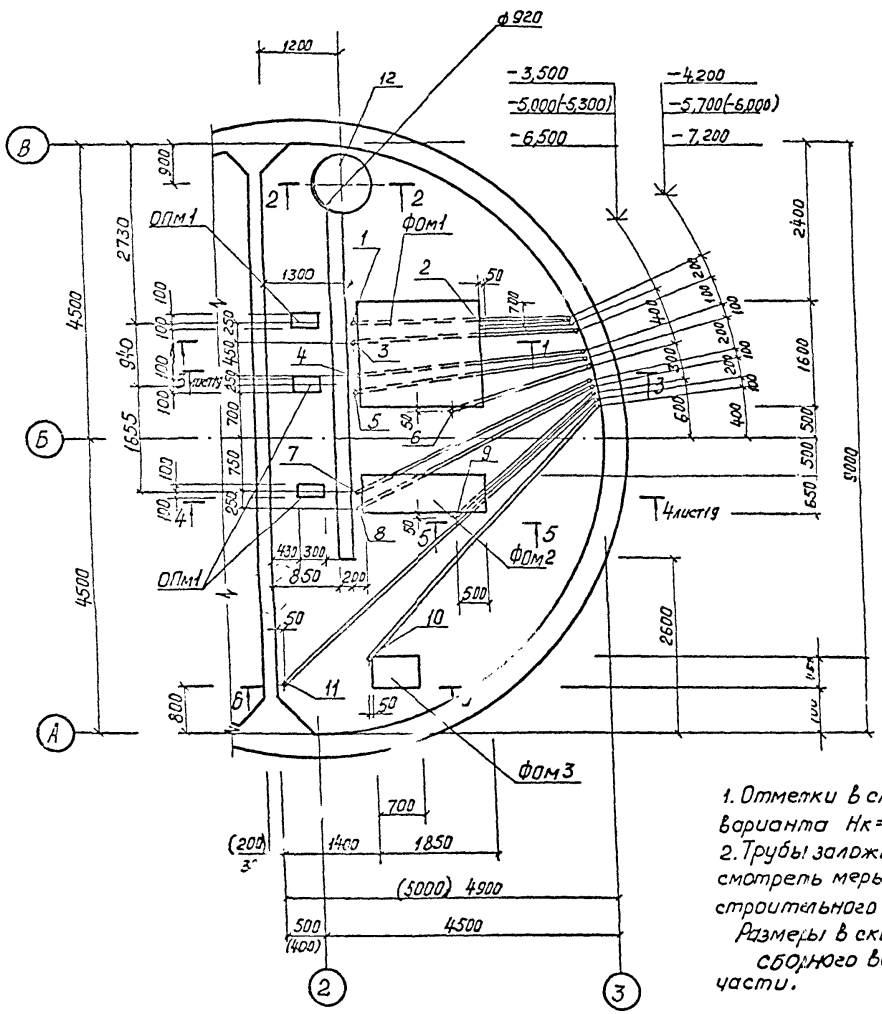

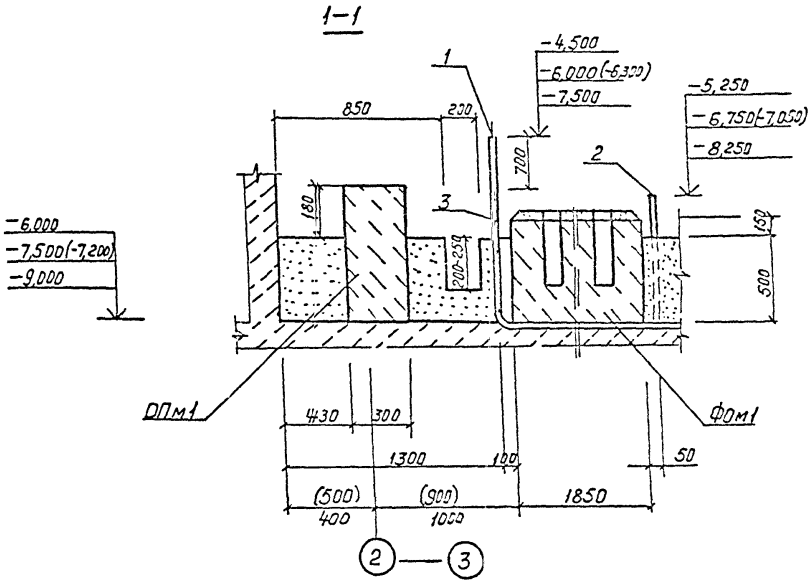

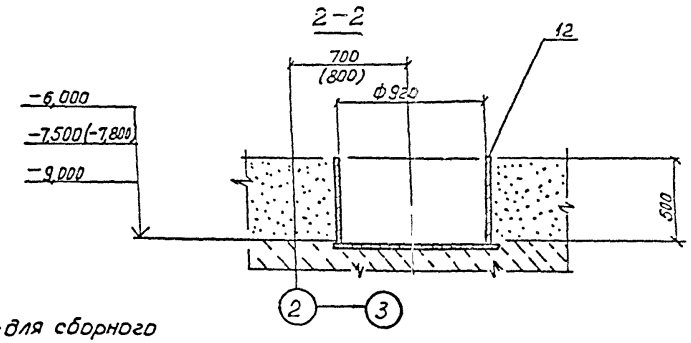

1. Отметки в скобках — для сборного варианта Нк = 5,5 м.
2. Трубы заложить без заусениц, предусмотреть меры против попадания строительного мусора в трубы

Размеры в скобках даны для сборного варианта подземной части.

Нач.отд	Шейко			ТП 902-1-142.88 -кж1
Н.контр	Сокольская			
Гл.спец	Власенко			Канализационная насосная станция производительностью 120–660 м³/ч, напором 6–5 м
Рук.гр	Абрамова			Стадия: Р; Лист: 18; Листов:
Вед.инж	Сафрончик			Схема расположения фундаментов под оборудование. Насосы марки СМ (начало)
Инж..	Шапин		8.88	Госстрой СССР Союзводоканалпроект Харьковский Водоканалпроект

Привязан

Инв.№

Т-3019

Копировал Прокопьева

Т-3019 (3)

формат А2

Альбом 3

3-3, 4-4

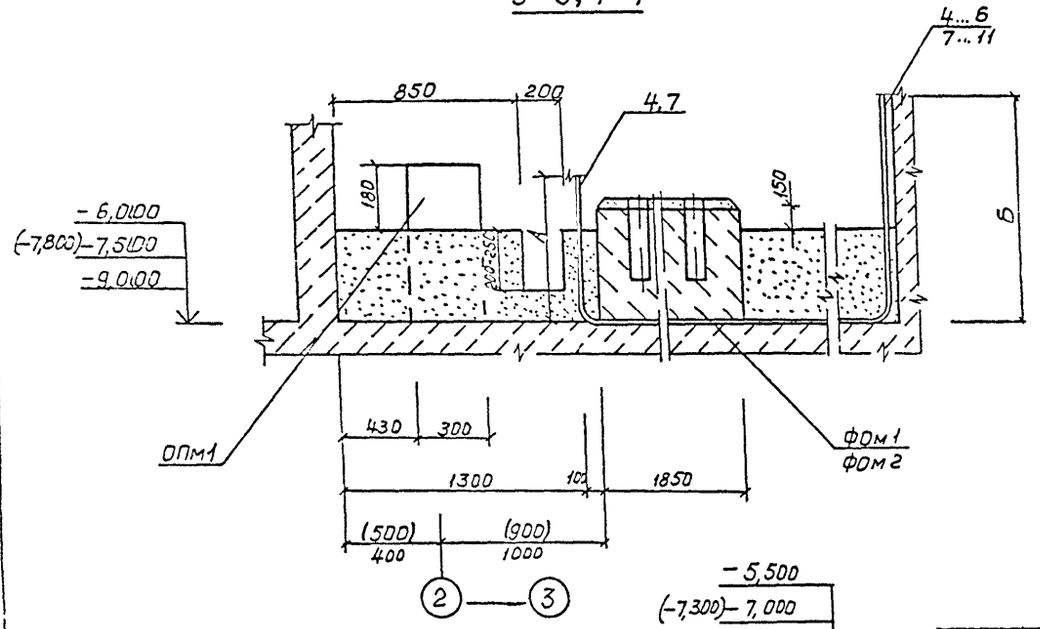

Марка поз.	А	Б
	мм	
1	800	1800
2	750	2500
3	1500	1800
4	800	1800
5	1500	1800
6	750	2500
7	1500	1800
8	800	1800
9	750	2500
10	750	1800
11	2500	1800

5-5

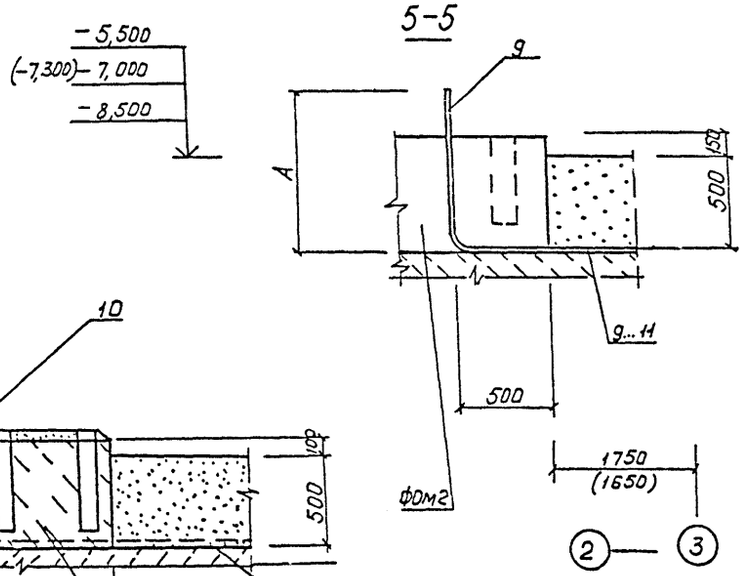

6-6

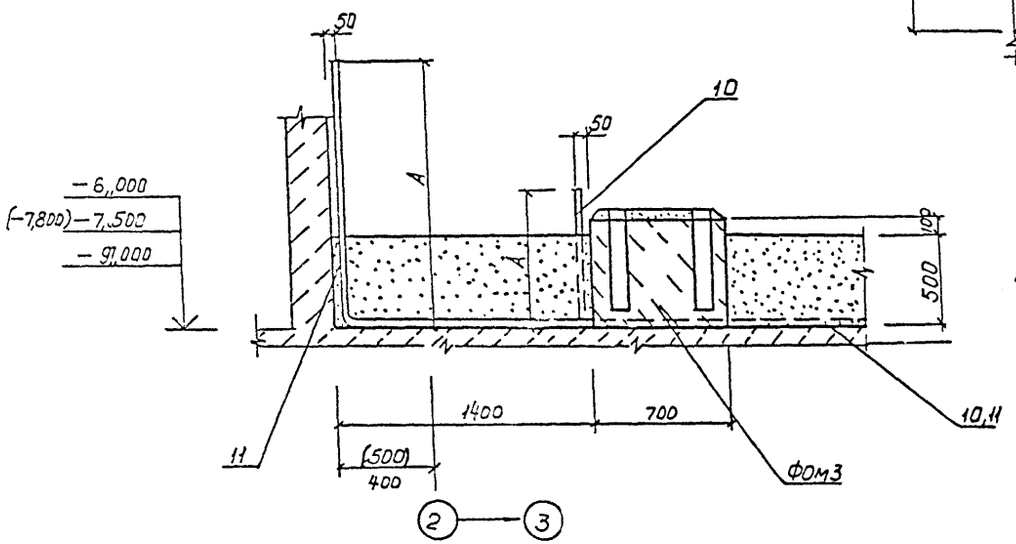

Стецификация к схеме расположения фундаментов под оборудование.

Марка поз.	Обозначение	Наименование	Кол	Масса ед.кг	Примечание
		Фундаменты под оборудование			
ФОм1	лист 20	ФОм1	1		
ФОм2	лист 20	ФОм2	1		
ФОм3	лист 20	ФОм3	1		
ОПм1	лист 18	Опора ОПм1	3		
		Изделия закладные			
1		Труба 40×2 ГОСТ 10704-76* / В-Б СТ ГОСТ 10705-80*			
		ℓ=5950	1	11,1	
3		ℓ=6700	1	12,5	
4		ℓ=6150	1	11,5	
5		ℓ=6900	1	12,9	
7		ℓ=7300	1	13,7	
8		ℓ=6700	1	12,5	
10		ℓ=7850	1	14,7	
11		ℓ=10900	1	20,4	
2		Труба 63,5×2 ГОСТ 10704-76* / В-Б СТ ГОСТ 10705-80*			
		ℓ=4650	1	14,1	
6		ℓ=5550	1	16,8	
9		ℓ=5650	1	17,1	
12	ТП902-1-142 КЖ1 И.Мн2	МН2	1	162,9	

Трубы заложить без заусенец, предусмотреть меры против попадания строительного мусора в трубы.

Нач отд	Щейко		11	ТП 902-1-142. 88 -кж1
Н контр	Соколовская		11	
Гл спец	Власенко		11	Канализационная насосная станция производительность 120—660 м³/ч, напором 6-51 м
Рук гр.	Абрамова		11	Стадия: Р; Лист: 19; Листов:
Ведущ инж	Софрончик		11	Схема расположения фундаментов под оборудование. Насосы марки СМ (продолжение)
Инж.	Шапин		9.88	Гостроп сеер союзводоканалниипроект Харьковский Водоканалпроект

Привязан

Инв №

Т-3019

Копировал Прокопьева

Т-3019 (3)

Формат А2

Альбом 3

1-1

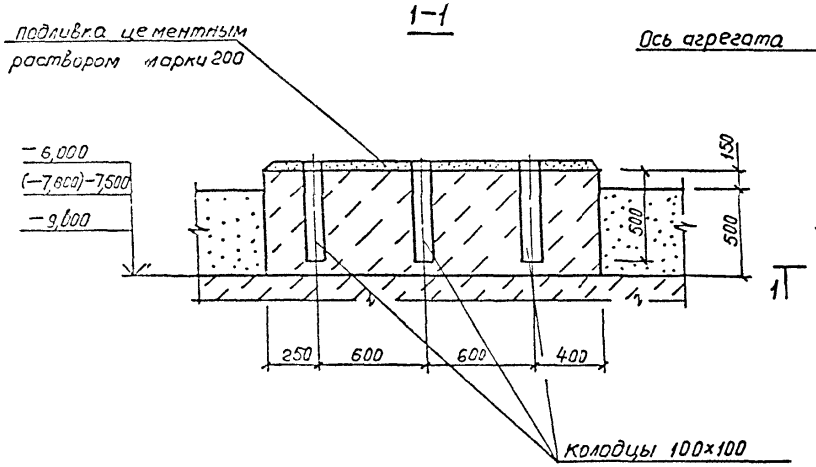

Фом1

Фом2

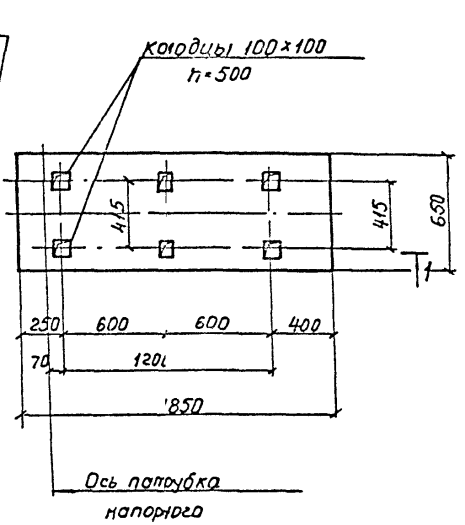

2-2

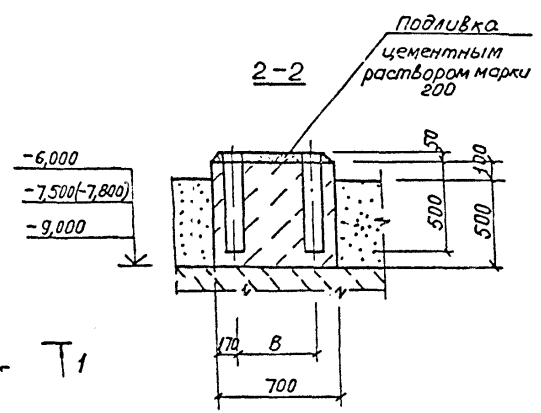

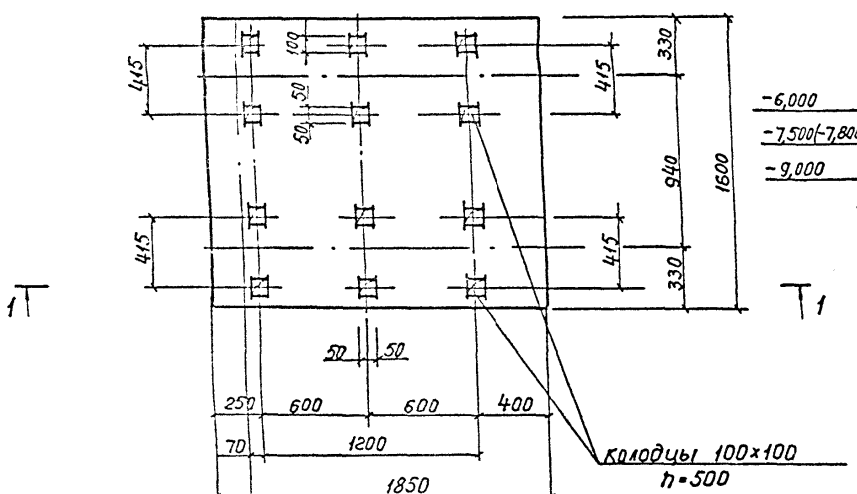

Фом3

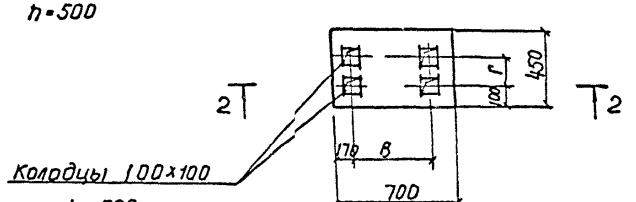

Спецификация Фом1... Фом3, Опм1

Формат	Зона	Поз.	Обозначение	Наименование	Кол.	Примечание
				Фом1		
				Материалы		
				Бетон класса В12,5	1,72	м³
				Фом2		
				Материалы		
				Бетон класса В12,5	0,69	м³
				Фом3		
				Материалы		
				Бетон класса В12,5	0,17	м³
				Опм1		
				Материалы		
				Бетон класса В12,5	0,07	м³

Марка фундамента	Марка насоса	Тип электродв.	В мм	Г мм
Фом3	ВК1/16	4АХ80В4	336	240
	ВК2/26	4А100S4	365	250
	ВК2/26	4А100L4	379	250

Опору Опм1 см разрез 1-1 на листе 18.

Привязан

Инв.№

ТП 902-1-142.88 -КЖ1

Нач.отд.	Шейко			Канализационная насосная станция производительностью 120-650 м³/ч, напором 5-5 м	Стадия	Лист	Листов
Н.контр.	Сокольская				Р	20	
Гл.спец.	Власенко						
Рук.гр.	Абромова			Схемы расположения фундаментов под оборудование. Насосы марки СМ (исполнение	Госстрой СССР Союзводоканалпроект Харьковский водоканалпроект		
Ведущ.	Сапрончук						
Инж.	Шапин						

Копировал: Г-3049 (3) Формат А2

Альбом 3

Схема расположения фундаментов под оборудование

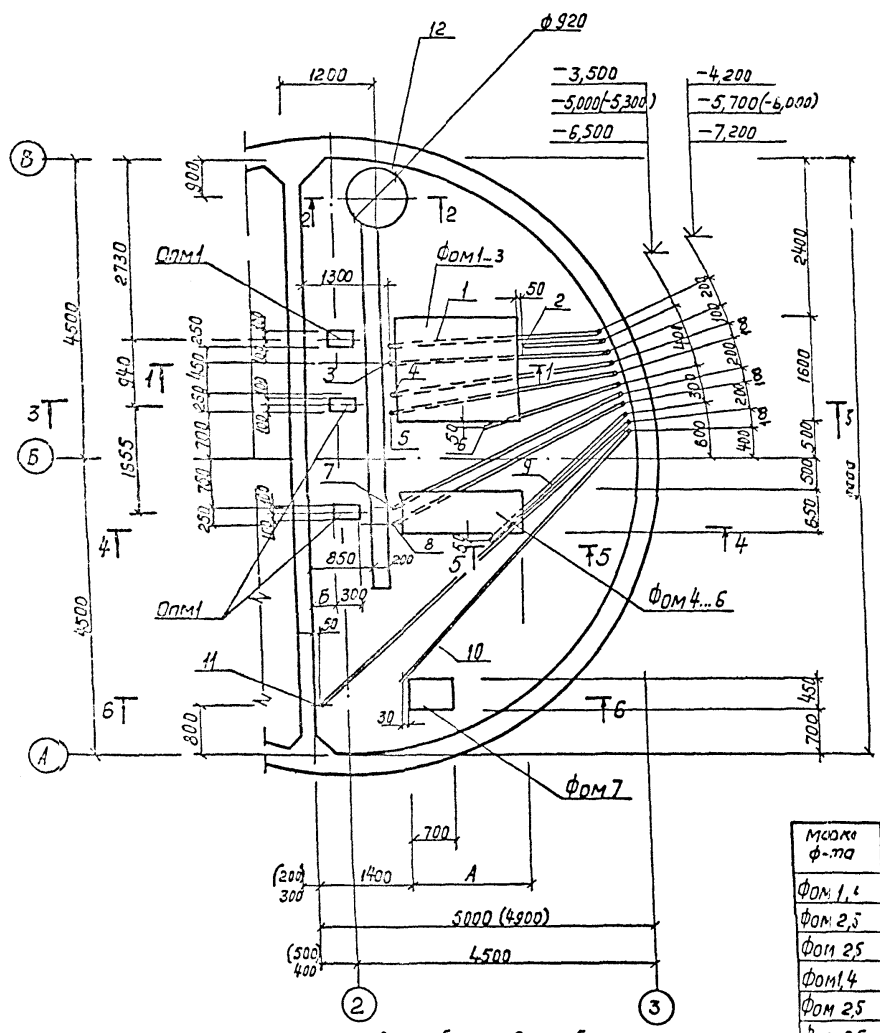

Отметки в скобках для сборного варианта Нк=5,5м

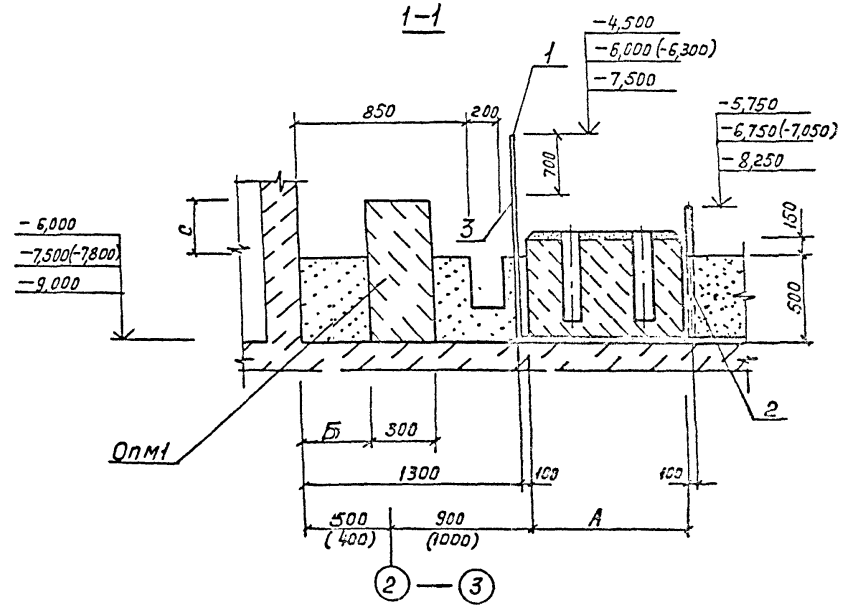

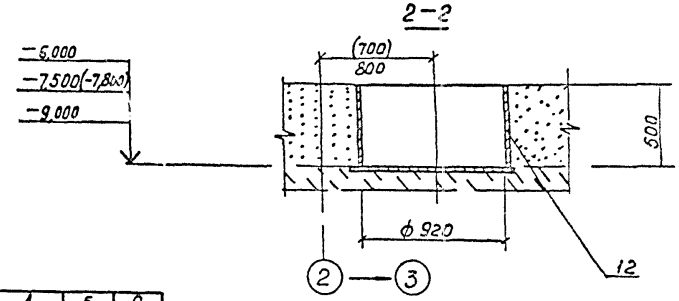

Марка ф-та	Марка насоса	А мм	Б мм	С мм
Фом 1,4	СД160/45	1550	450	140
Фом 2,5	СД160/45а	1450	450	140
Фом 2,5	СД160/45б	1450	500	140
Фом1,4	СД250/22,5	1550	400	180
Фом 2,5	СД250/22,5а	1450	400	180
Фом 2,5	СД250/22,5б	1450	400	180
Фом 3,6	СД160/10	1350	500	140
Фом 3,6	СД160/10а	1350	500	140
Фом 3,6	СД160/10б	1350	500	140

Привязан

Инв.№

ТП 902-1-142.88 -кж1

Нач.отд.	Шейко		"
Н.контр.	Сокольская		"
Гл.спец.	Власенко		"
Рук.гр.	Абрамова		"
Вед.инж.	Сафончик		"
Инж.	Шапин		

Канализационная насосная станция производительностью 120—560м³/ч, напором 6—51м

Схема расположения фундаментов под оборудование. Насосы марки СД (начало)

Стадия	Лист	Листов
Р	21	

Госстрой СССР Союзводоканалниипроект Харьковский водоканалпроект

Т-3019

Копировал Прокопчева

Т-3019 (3)

Формат А2

3-3, 4-4

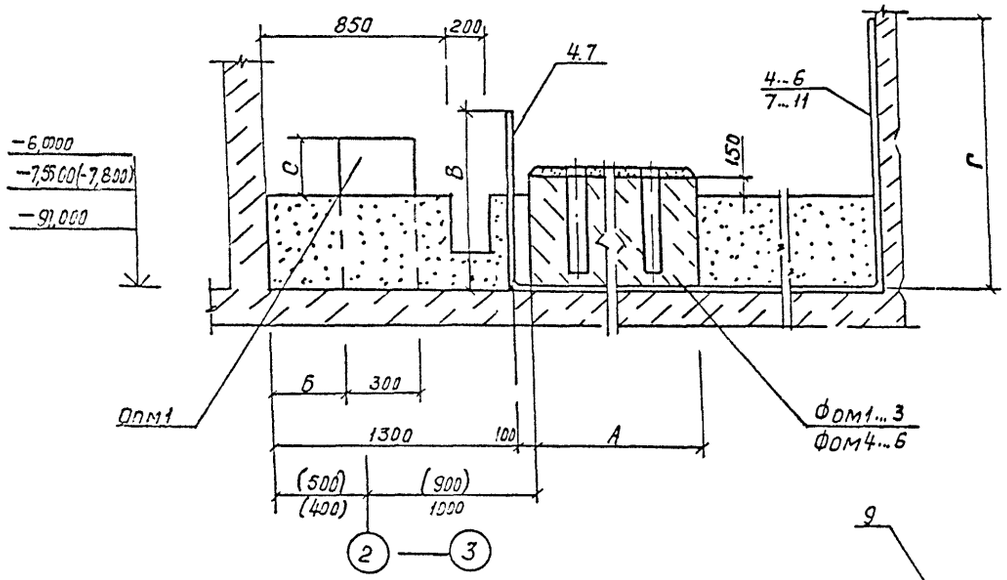

Марка поз	В	Г
	мм	
1	800	1800
2	750	2500
3	1500	1800
4	800	1800
5	1500	1800
6	750	2500
7	1500	1800
8	800	1800
9	750	2500
10	750	1800
11	2500	1800

5-5

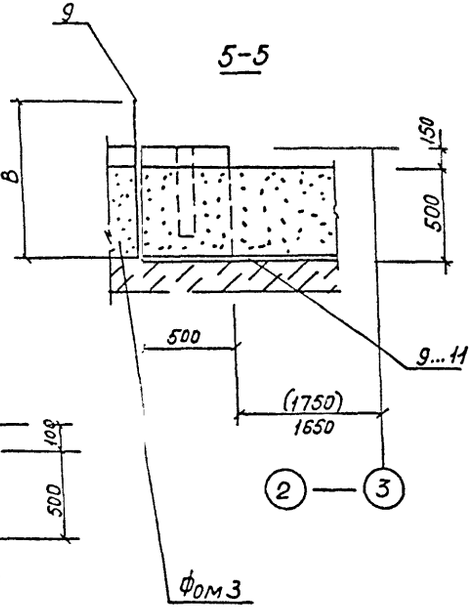

6-6

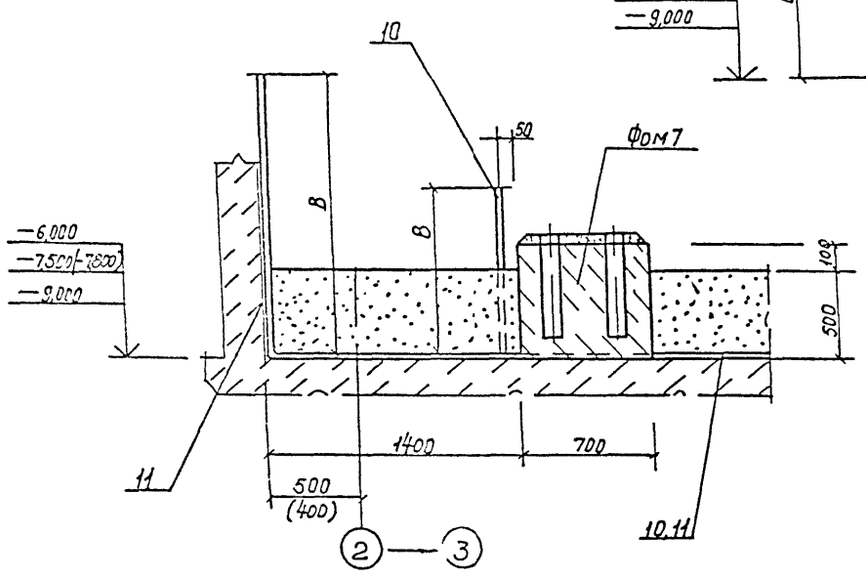

Спецификация к схеме расположения фундаментов под оборудование

Марка поз.	Обозначение	Наименование	Кол.	Масса ед., кг	Примечание
		Фундаменты под			
		оборудование			
Фом1...3	лист 23	Фом 1...3	1		
Фом4...6	лист 23	Фом 4...6	1		
Фом7	лист 23	Фом 7	1		
Опм1	лист 21	Опм1	3		
		Изделия закладные			
1		Труба 40х2 ГОСТ 10704-76*			
		В-БСТ ГОСТ 10705-80			
		ℓ=5950	1	11,1	
3		ℓ=6700	1	12,5	
4		ℓ=6150	1	11,5	
5		ℓ=6900	1	12,9	
7		ℓ=7300	1	13,7	
8		ℓ=7850	1	14,7	
11		ℓ=10900	1	20,4	
2		Труба 63,5х2 ГОСТ 10704-76*			
		В-БСТ ГОСТ 10705-80			
		ℓ=4650	1	14,1	
6		ℓ=5550	1	16,8	
9		ℓ=5650	1	17,1	
12	902-1-142.88 -КЖ1.ИМ2	МН 2	1	182,9	

1. Трубы заложить без заусениц, предусмотреть меры против попадания строительного мусора в трубы.
2. Размер „А" см. лист 21.
3. Размеры в скобках даны для сборного варианта подземной части.

Нач.отд.	Щейко		
Н.контр.	Рокольская		
Гл.спец.	Власенко		
Рук.гр.	Абрамова		
Вед.инж.	Сафрончик		
Инж.	Шапин		8.88

ТП 902-1-142.88 -КЖ1

Канализационная насосная станция производительностью 120-660 м³/ч, напором 6-51 м

Схема расположения фундаментов под оборудование. Насосы марки СД (продолжение)

Стадия	Лист	Листов
Р	22	

Госстрой СССР Союзводоканалпроект Харьковский Водоканалпроект

Привязан

Инв. №

Т-3019

Копировал Прокопьева Т-3019 (3) Формат А2

Альбом 3

Спецификация Фом1... Фом7, ОПМ1

Формат	Зона	Поз	Обозначение	Наименование	кол. на исполнение								Примечание
				Материалы									
				Бетон класса В 12,5	1,49	1,39	1,30	1,42	1,39	1,30	0,15	0,07	м³
				Марка	Фом1	Фом2	Фом3	Фом4	Фом5	Фом6	Фом7	ОПМ1	

1-1

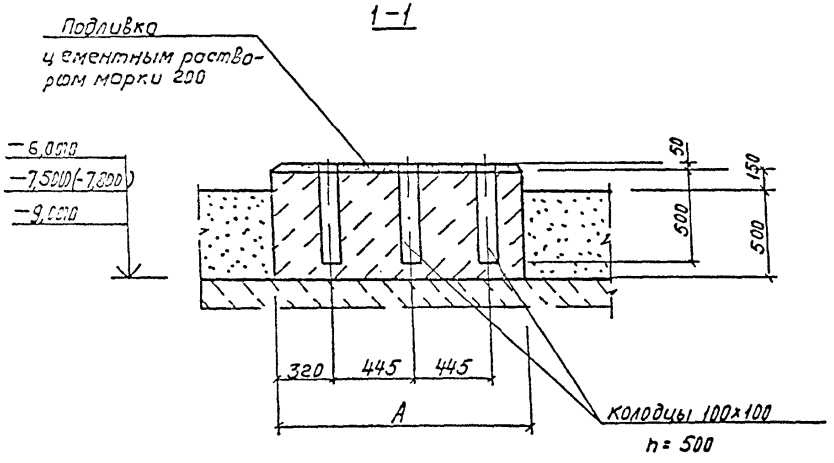

Фом1... Фом3

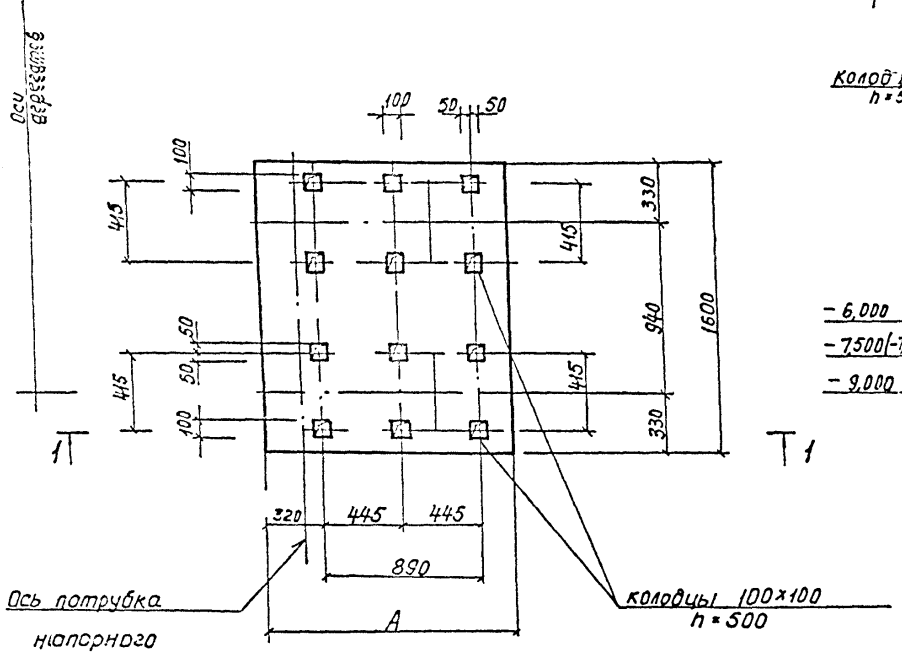

Фом4... Фом6

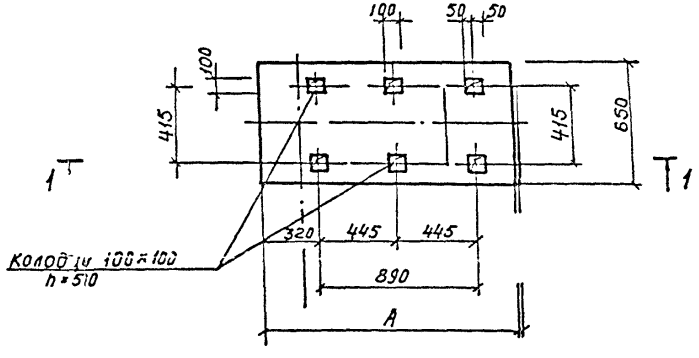

Марка фундамента	Марка насоса	Тип электродв.	Д	Е
			мм	
Фом7	ВК1/16	4А160S4	336	240
	ВК2/26	4А100S4	365	250
	ВК2/26	4А100L4	379	250

2-2

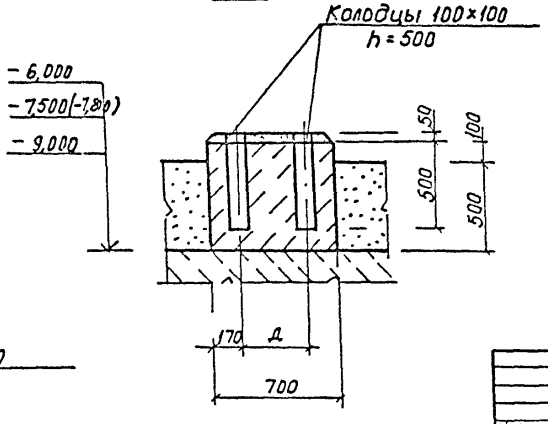

Фом7

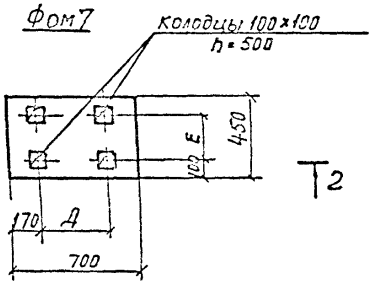

1. Опору ОПМ1 см. разрез 1-1 на листе 21.
2. Размер А см. таблицу на листе 21.

Привязан

Инв.№

Нач. отд.	Шейко		
Н. контр.	Гольская		
Гл. спец.	Сухенко		
Рук. пр.	Абрамова		
Ведущ. инж.	Сафончук		
Инж.	Шапин		8.82

ТП 902-1-142.88 -КЖ1

Канализационная насосная станция производительностью 120-660 л/с, напором 6-51 м	Стадия	Лист	Листов
	Р	23	
Схема расположения фундаментов под оборудование. Насосы марки СД (окончание)	Госстрой СССР Союзводоканалпроект Харьковский Водоканалгоект		

Копировал Прокопьева

Т-2019 (3)

Формат А2

Альбом 3

Схема расположения фундаментов

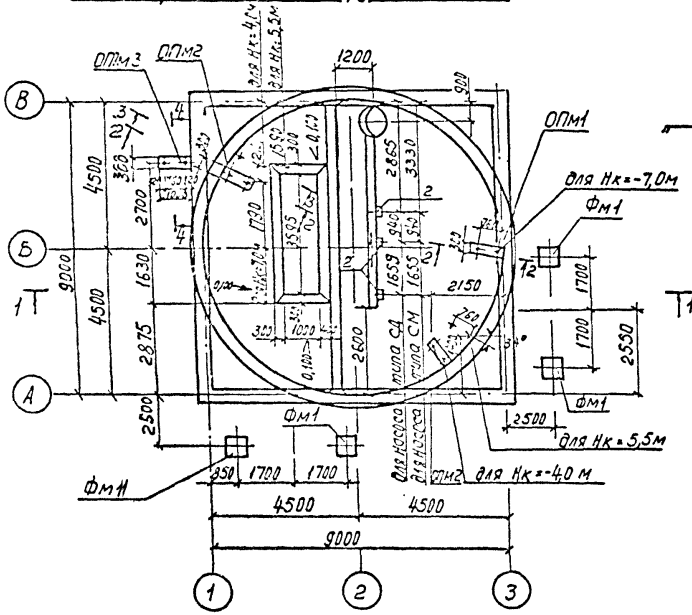

1-1

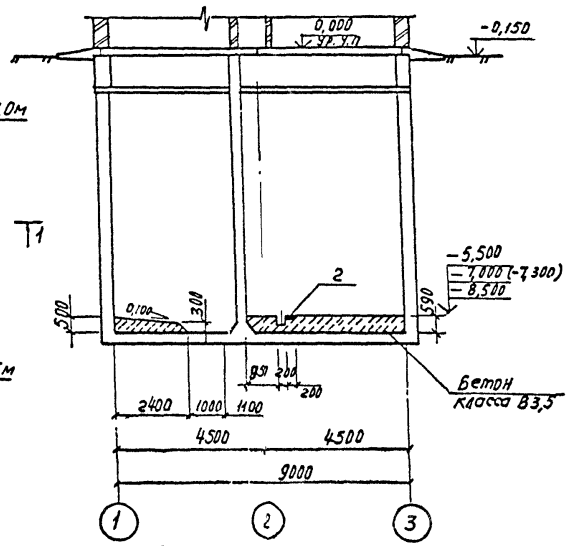

2-2

Фм1

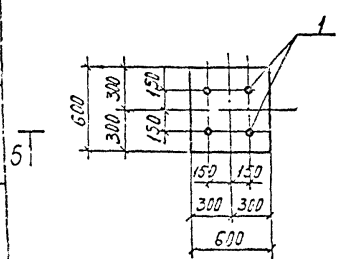

5-5

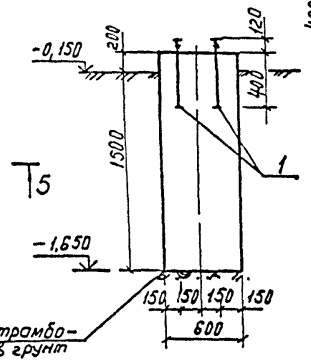

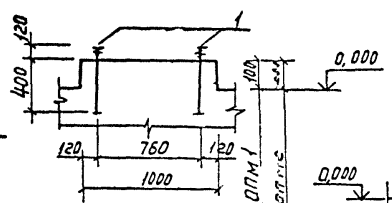

3-3

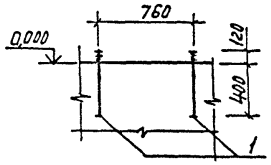

4-4

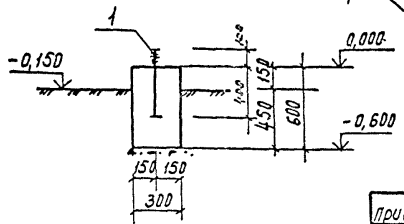

Спецификация к схеме расположения фундаментов.

Марка, поз.	Обозначение	Наименование	Кол. шт.	Масса ед.кг	Примечание
Фм1	лист 24	Фундамент Фм1	4		
ОПм1	лист 24	Опора монолитная ОПм1	1		для Нк=7,0м
ОПм2	лист 24	ОПм2	1		для Нк=7,0м для Нк=5,5м
ОПм3	лист 24	ОПм3	1		
1	ГОСТ 24379.1-80	Болт 1.1м16х520 ВСТ3 пс2	2(4)		для Нк=4,0м для Нк=5,5м
2	1.400-15 в.1.150-44	Изделие закладное НМ140-3	3		

Спецификация Фм1, ОПм1, ОПм2, ОПм3

Формат	Зона	Поз.	Обозначение	Наименование	Кол	Примечание
				Фундамент Фм1		
				Сборочные единицы		
		1	ГОСТ 24379.1-80	Болт 1.1м16х520 ВСТ3 пс2	4	0,97кг
				Материалы		
				Бетон класса В12,5	0,59	м³
				ОПм1		
				Сборочные единицы		
		1	ГОСТ 24379.1-80	Болт 1.1м16х520 ВСТ3 пс2	2	шт
				Материалы		
				Бетон класса В12,5	0,03	м³
				ОПм2		
				Сборочные единицы		
		1	ГОСТ 24379.1-80	Болт 1.1м16х520 ВСТ3 пс2	2	шт
				Материалы		
				Бетон класса В12,5	0,06	м³
				ОПм3		
				Сборочные единицы		
		1	ГОСТ 24379.1-80	Болт 1.1м16х520 ВСТ3 пс2	2	0,53кг
				Материалы		
				Бетон класса В12,5	0,16	м³
				Бетон класса В3,5	28,1	м³

Обозначения в скобках даны для сборного варианта подземной части Нк=5,5 м.

ТП 902-1-142.88-КЖ1

Привязан	Нач.отд.	Шейко		Канализационная насосная станция производительностью 120-660м³/ч напором Б-51м	Стадия	Лист	Листов
	Н.контр.	Сокольская			Р	24	
	Гл.спец.	Власенко					
	Рук.гр.	Абрамова		Схема расположения фундаментов под лестницы	Госстрой СССР Союзводоканалпроект Харьковский Водоканалпроект		
	Вед.инж.	Сафрончик					
Инв.№	Инж.	Хомовская					

Копир Прокопьева

Т-3010 (3) формат А2

Деталь гидроизоляции в сухих грунтах (опускной способ и „стена в грунте")

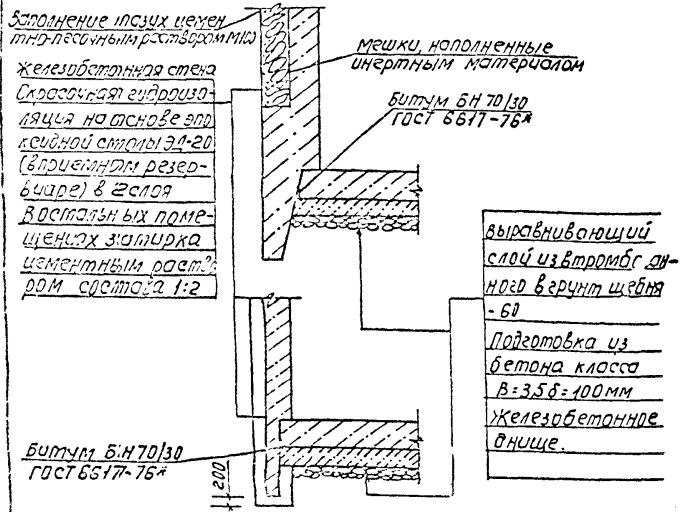

Деталь гидроизоляции в сухих грунтах (открытый способ)

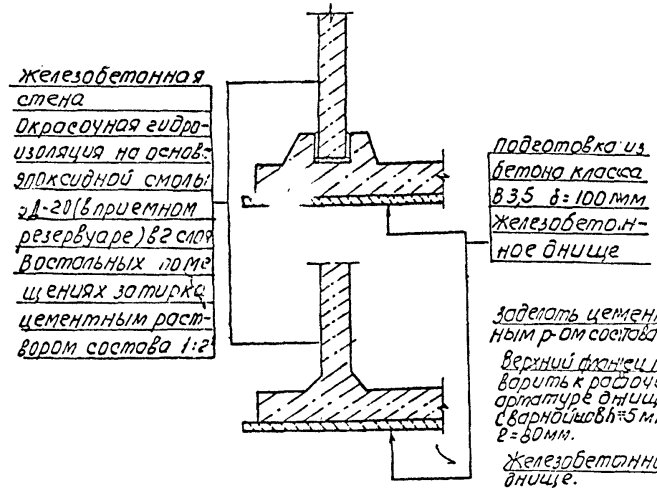

Конструкция уплотнителя

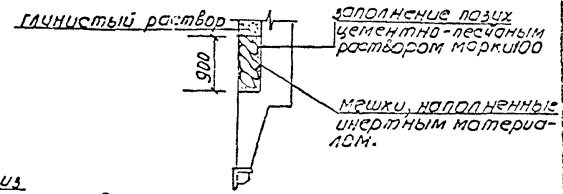

Деталь устройства дренажного приямка

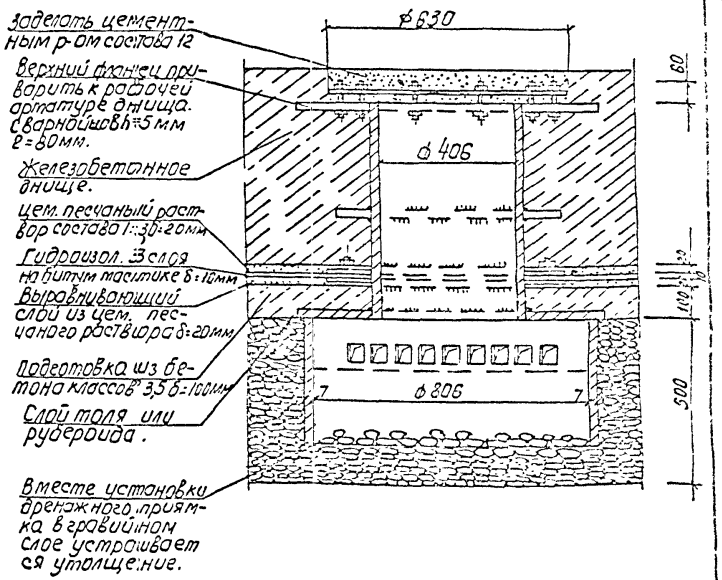

Деталь гидроизоляции в мокрых грунтах (опускной способ и „стена в грунте")

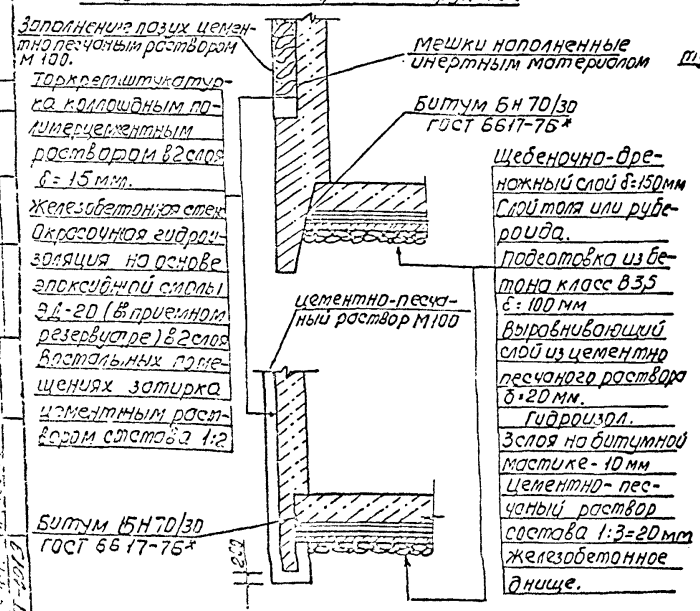

Деталь гидроизоляции в мокрых грунтах (открытый способ)

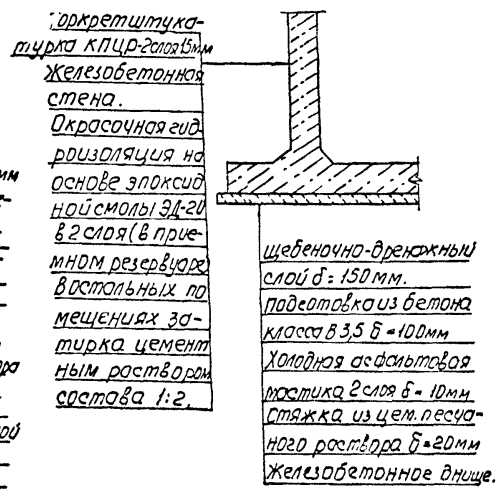

Торкшетштукатурку коллоидным полимерцементным раствором выполнять по авторскому свидетельству №537972 Раствор строительный (раствор КПЦР)

				ТП 902-1-142.88 - КЖ1	
Нач. отд.	Шейко			Канализационная насосная станция производительностью 120-660 м³/ч напором 6-51 м	Стадия: Р; Лист: 25; Листов:
Н. контр.	Гоколь				
Гл. спец.	Власенко				
Рук. гр.	Абрамов				
Вед. инж.	Сафронов			Детали гидроизоляции установка дренажного приямка	Госстрой СССР Союзводоканалпроект Харьковский водоканалпроект
Инж.	Хотовская				

Привязан

Инв. №

Копир. Прокопьева

Т-3019 (9)

Формат А2

Альбом 3

Схема расположения элементов заземления в надземной части КНС

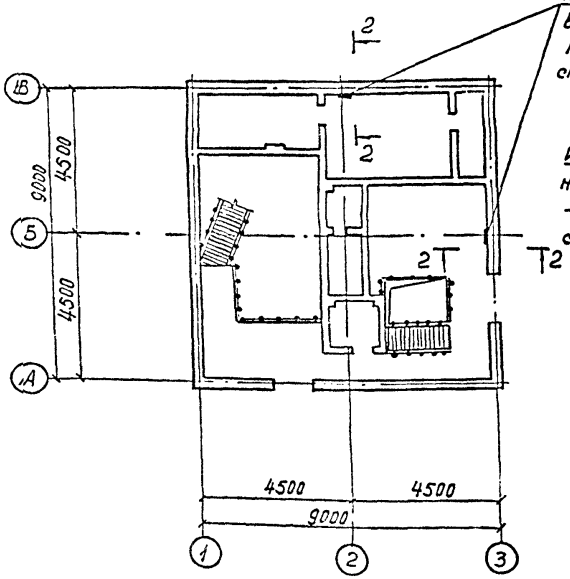

1—1

Схема расположения элементов заземления в подземной части КНС

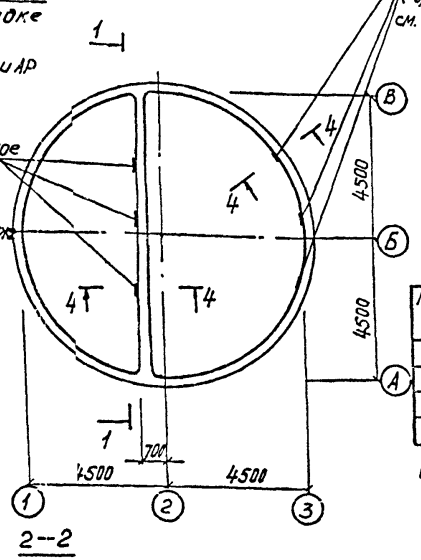

2—2

3—3

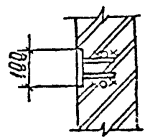

4—4

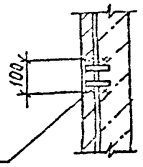

Изделие закладное приварить к вертикальной арматуре стен

Спецификация к схеме расположения элементов заземления

Марка, поз.	Обозначение	Наименование	Кол.	Масса ед, кг	Примечание
		Детали			
1		ф12А-III ГОСТ 5781-82*			
		ℓ = 1150	4	0,8	

Общий расход стали ф12А-III-3,2 кг.

Сборный вариант

Монолитный вариант

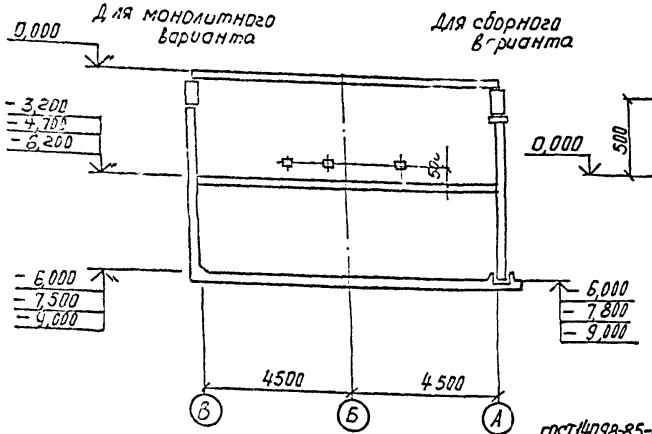

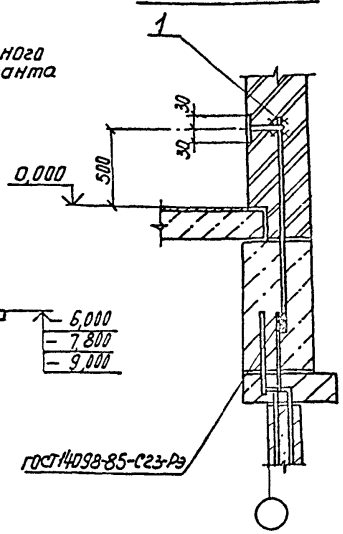

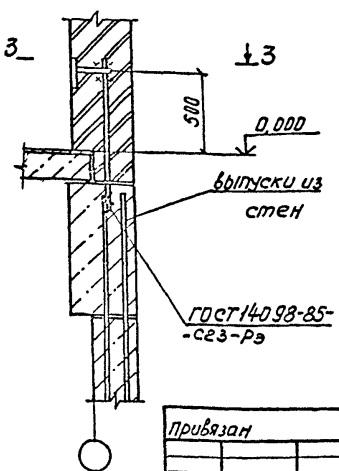

1. Все соединения выполнить сваркой электродами типа Э42 ГОСТ 9467-75.
2. Заземляющие закладные изделия покрываются кузбасс-лаком.
3. Отметки в скобках для монолитного варианта при Нк = 5,5 м.

Нач. отд.	Шейко		*	Канализационная насосная станция производительностью 120-660 м³/ч, напором 5-51 м	Стадия	Лист	Листов
Н. контр.	Соколовская		*		Р	26	
Гл. спец.	Власенко		*				
Рук. гр.	Абратова		*	Схемы расположения элементов заземления	Госстрой СССР Союзводоканалниипроект Харьковский Водоканал. проект		
Вед. инж.	Сафрончик		8.88				

Привязан

Инв. №

ТП 902-1-142.88 -КЖ1

Т-3019 (3)

Формат А2

Альбом 3

Ведомость металлоконструкций по видам профилей

Наименование конструкций по номенклатуре прейскуранта № 01-09	Позиции по прейскуранту № 01-09	№ п/п	Код конструкций	Масса конструкций, т: Всего стали повышенной и высокой прочности	по видам профилей стали: Балки швеллеры	Крупно сортная сталь	Средне сортная сталь	Мелко сортная сталь	Толсто листовая сталь	Грубые и глуп-сварные	Трубы	Универсальная сталь	Тонко-лодовая сталь	Прочие	Всего	Количество шт.	Серия типовых конструкций
1	2	3	4	5	6	7	8	9	10	11	12	13	14	15	16	17	18
Монорельсовые пути и балки для подвержения кон-		1	526235		1,375	0,176			1,553					0,023	3,127		
Ограждение кровли		2	526247			0,136	0,617		0,13		0,039			0,020	0,925		
Лестницы зданий		3	526242												0,283		1.450.3-3
Площадки зданий		4	526243		0,025	0,045			0,135						0,147		1.450.3-3
Ограждение лестниц		5	526244												0,055		1.450..3-3
Ограждение площадок		6	526244												0,011		1.450.3-3
Итого		7			1,400	0,357	0,617		1,01		0,039			0,043	4,548		

1. Разработку чертежей металлоконструкций производить согласно СНиП II-23-81 „Стальные конструкции. Нормы проектирования".
2. Соединение стальных элементов предусматривается ручной электродуговой сваркой.
3. Все сварные швы выполняются электродами типа Э42 и Э42А по ГОСТ 9467-75
4. Все металлические конструкции окрасить эмалью ПФ-115 ГОСТ 6465-76* в 2 слоя по одному слою грунтовки ГФ-021. по предварительно очищенной от ржавчины поверхности.

Ведомость чертежей основного комплекта марки КМ1

Лист	Наименование	Примечание
1	Общие данные (начало)	
2	Общие данные (продолжение)	
3	Общие данные (продолжение	
4	Общие данные (окончание)	
5	Схема расположения путей подвесного транспорта на отм -1,050	
6	Схема расположения путей подвесного транспорта на отм 3,750	
7	Схема расположения наружной лестницы и ограждения кровли (начало)	
8	Схема расположения наружной лестницы и ограждения кровли (окончание)	

Ведомость ссылочных и прилагаемых документов

Обозначение	Наименование	Примечание
	Ссылочные документы	
1.450.3-3 вып. 01	Стальные лестницы, переходные площадки и ограждения	

Типовой проект разработан в соответствии с действующими нормами и правилами.

Гл. инж. проекта [подпись] /Лялюк/

Инв. № | Подп. и дата | Взам. инв. №

Инв. № | Подп. и дата | Взам. инв. №

Привязан

Инв. №

Нач. отд.	Шейко	
Н. контр.	Сокольская	
Гл. спец.	Власенко	
Рук. гр.	Абрамова	
Вед. инж.	Сафронник	
Инж.	Прядкина	

Привязан

ТП902-1-142.88-КМ1

Канализационная насосная станция производительностью 120-650 м³/ч, напором 6-51 м

Стадия	Лист	Листов
Р	1	8

Общие данные

Госстрой СССР Союзводоканалпроект Харьковский Водоканалпроект

Т-3019 (2) формат А2

Альбом 3

Техническая спецификация металла (начало)

Вид профиля и ГОСТ, ТУ	Марка металла	Обозначение и размер профиля, мм	№ п.п.	Код марки металла	Код вида профиля	Код размера профиля	Количество шт	Длина, мм	Масса металла по элементам конструкций, г: неопределенных (сеч. и обозначение см. в рабочих чертежах)	ограждение кровли	лестницы здания	площадки здания	ограждения площадок и площадок		Общая масса т	Площадь поверхности м²	Масса потребности в металле по кварталам, т: I	II	III	IV	Заполняется ВЦ
									Код элемента конструкции: 5262УЗ	5262УП	5262УЗ	5262УЗ	5262УЧ								
1	2	3	4	5	6	7	8	9													
Балки двутавровые ГОСТ 19425-74*	ВСт3пс5 ГОСТ 380-71*	18Б1 ГОСТ 19425-74 / ВСт3пс5 ГОСТ 380-71*	1																		
			2	23940	3912				0,836						0,836	20,07					
	Итого		3						0,836						0,836	20,07					
Всего профиля			4						0,836						0,836	20,07					
Балки двутавровые ГОСТ 26020-83	ВСт3сп5-2 ТУ14-1-3023-80	23Б1 ГОСТ 26020-83 / ВСт3сп5-2 ТУ14-1-3023-80	5																		
			6	12300	2432				0,187						0,187	6,43					
	Итого		7						0,187						0,187	6,43					
Всего профиля			8						0,187						0,187	6,43					
Балки двутавровые ГОСТ 8239-72*	ВСт3сп5-2 ТУ14-1-3023-80	20 ГОСТ 8239-72 / ВСт3сп5-2 ТУ14-1-3023-80	9																		
			10	14460	2407				0,352						0,352	13,41					
	Итого		11						0,352						0,352	13,41					
Всего профиля			12						0,352						0,352	13,41					
Швеллеры ГОСТ 8240-72*	ВСт3сп5-1 ТУ14-1-3023-80	[16 ГОСТ 8240-72 / ВСт3сп5-1 ТУ14-1-3023-80	13																		
			14	11240	2618							0,025			0,025	1,01					
	Итого		15									0,025			0,025	1,01					
Всего профиля			16									0,025			0,025	1,01					
Сталь прокатная уголковая равнополочная ГОСТ 8509-72*	ВСт3кп2 ГОСТ 380-71*	Б-50×50×3 ГОСТ 8509-72 / ВСт3кп2 ГОСТ 535-79	17																		
			18	11240	2120					0,136					0,136	12,06					
		Б-63×63×5 ГОСТ 8509-72 / ВСт3кп2 ГОСТ 535-79	19																		
			20	11240	2120							0,011			0,011	0,57					
	Итого		21							0,136		0,030			0,166						
	ВСт3сп5-2 ВСт3сп5-1 ТУ14-1-3023-80	Б-63×40×5 ГОСТ 8509-72 / Уголок ВСт3сп5 ТУ14-1-3023-80	22									0,015			0,015	0,66					
			23	12300	2120																
		Б-160×100×8 ГОСТ 8509-72 / Уголок ВСт3сп5-2 ТУ14-1-3023-80	24						0,176						0,176	5,81					
			25	12300	2120				0,176			0,015			0,191						
	Итого		26						0,176	0,136		0,015			0,327	17,10					
Всего профиля			27																		
Сталь листовая ГОСТ 1103-76*	ВСт3сп5-2 ТУ14-1-3023-80	Лист 8 ГОСТ 1103-76 / ВСт3сп5-2 ТУ14-1-3023-80	28																		
			29	12300	7110				0,021						0,021	0,89					

Инв. № подл. | Подп. и дата | Взам. инв. №

				ТП 902-1-142.88 — КМ1	
Нач. отд.	Шейко				
Н. контр.	Солодкая			Канализационная насосная станция производительностью 12П-650 л/с N, напором 6-51 м	Стадия: Р; Лист: 2; Листов:
Гл. спец.	Бродский				
Рук. гр.	Абрамов			Общие данные (продолжение)	Госстрой СССР Союзводоканалпроект г. Одесский Всесоюзпроект
Ведущий инж.	Соломина				
Инж.	Урявкина				

Т-3019 (2)

Формат А2

Альбом 3

Техническая спецификация металла (продолжение)

Вид профиля и ГОСТ, ТУ	Марка металла и ГОСТ	Обозначение и размер профиля, мм	№ п.п.	Код: марка металла	Код: вида профиля	Код: размера профиля	Количество шт.	Длина, мм.	Масса металла по элементам конструкции, т: Код элемента конструкции 526233	526247	526272	526243	526244	Общая масса, т	Площадь поверхности, м²	Масса потребности в металле по кварталам, т: I	II	III	IV	Заполняется в ц.
1	2	3	4	5	6	7	8	9												
Сталь листовая ГОСТ 103-76*	ВСт3сп5-2 ТУ 14-1-3023-80	Полоса Б28×150 ГОСТ 103-76 / ВСт3сп5-2 ТУ 14-1-3023-80	30																	
			31	12300	7110				0,098					0,098	3,15					
		Полоса Б210×10 ГОСТ 103-76 / ВСт3сп5-2 ТУ 14-1-3023-80	32																	
			33	12300	7110				0,052					0,052	1,36					
		Уголок ∠ 214×14 ГОСТ 8509-72 / ВСт3сп5-2 ТУ 14-1-3023-80	34																	
			35	12300	7110				0,137					0,137	2,52					
	Итого		36						0,308					0,308	7,92					
Всего профиля			37						0,308					0,308	7,92					
Сталь листовая ГОСТ 82-70*	ВСт3сп5-2 ВСт3сп5-1 ТУ 14-1-3023-80	Полоса Б212×14 ГОСТ 82-70 / ВСт3сп5-2 ТУ 14-1-3023-80	38																	
			39	12300	7110				0,533					0,533	13,70					
		Полоса Б210×100 ГОСТ 82-70 / ВСт3сп5-1 ТУ 14-1-3023-80	40																	
			41	12300	7110							0,002		0,002	0,05					
		Полоса Б210×620 ГОСТ 82-70 / ВСт3сп5-2 ТУ 14-1-3023-80	42																	
			43	12300	7110				0,712					0,712	18,30					
	Итого		44						1,245			0,002		1,247						
	ВСт3 кп2 ГОСТ 380-71*	Полоса Б214×10 ГОСТ 82-70 / ВСт3кп2 ГОСТ 14637-79	45																	
			46	11240	7110					0,113				0,113	7,22					
	Итого		47							0,113				0,113	7,22					
Всего профиля			48						1,245	0,113		0,002		1,360						
Сталь листовая рифленая ГОСТ 8568-77*	ВСт3 кп2 ГОСТ 380-71*	Лист рифл. Р5 ГОСТ 8568-77 / Б сталь ВСт3кп2	49																	
			50	11240	7152							0,033		0,033	1,69					
	Итого		51									0,033		0,033	1,69					
Всего профиля			52									0,033		0,033	1,69					
Сталь крутая ГОСТ 5781-82*	ВСт3 кп2 ГОСТ 380-71*	ф 20 А-I ГОСТ 5781-82*	53							0,617				0,617						
			54	11240																
	Итого		55							0,617				0,617						
Всего профиля			56							0,617				0,617						

ТП 902-1-142.88 – КМ1

Привязан

Инв. №

Нач. отд.	Шейпло			Канализационная насосная станция производительностью 120 – всего м³/ч напором 6-51 м	Стадия	Лист	Листов
Н. контр.	Соколова				Р	3	
ГИП	Власенко						
Рук. гр.	Абрамов			Общие данные (продолжение)	Госстрой СССР Союзгипрокоммунстрой Харьковский Всесоюзпроект		
Нач. сект.	Сосонкина						
Инж.	Прожинова						

Т-2000 (2)

Альбом 3

Техническая спецификация металла (окончание)

Вид профиля и ГОСТ, ТУ	Марка металла и ГОСТ	Обозначение и размер профиля, мм	№ п.п.	Код: марка металла	Код: вида профиля	Код: размера профиля	Количество шт	Длина, мм	Масса металла по элементам конструкций, т: Монорельсовые пути и балки для подкрановых	Огражденные кровли	Лестницы	Площадки зданий	Огражденные лестницы и площадки			Общая масса, т	Площадь поверхности, м²	Масса потребности в металле по кварталам, т: I	II	III	IV	Заполняется ВЦ
									Код элемента конструкции													
1	2	3	4	5	6	7	8	9	526235	526247	526242	526243	526244									
Трубы стальные водогазопроводные ГОСТ3262-75*	ВСТ3кп2	Труба 20×2,5 ВСТ3кп2	57																			
	ГОСТ380-71*	ГОСТ3262-75*	58	12300	9401					0,039						0,039	0,99					
	Итого		59							0,039						0,039	0,99					
Всего профиля			60							0,039						0,039	0,99					
Метизы Болты ГОСТ7798-70*	ВСТ3кп2	Болт М12	61																			
	ГОСТ380-71*	ГОСТ7798-70*	62	11240																		
	Итого		63							0,021						0,020						
	ВСТ3кп2	Болт М16	64																			
	ГОСТ19281-73*	ГОСТ7798-70*	65	23140					0,023							0,023						
	Итого		66						0,023							0,023						
Всего профиля			67						0,023	0,020						0,043						
Итого масса металла			68						3,127	0,925		0,105				4,157						
Площадки лестницы ограждения			69								0,283	0,042	0,066			0,391						
Всего масса металла			70						3,127	0,925	0,283	0,147	0,066			4,548						
В том числе по маркам	ВСТ3Гпс5		71	23140					0,834							0,834						
	ВСТ3СП5-1		72	23140								0,042				0,042						
	ВСТ3кп2		73	11240						0,925	0,283	0,130	0,066			1,404						
	ВСТ3сп5-2		74	14460					2,268							2,268						

Привязан

Инв. №

Нач. отд.	Шейко		
Н. контр.	Сокольский		
Гл. спец.	Власенко		
Рук. ср.	Абрамова		
Ведущ.	Сидоренко		
Инж.	Прядкина		

ТП902-1-142.88 – КМ1

Канализационная насосная станция производительностью 120–660 м³/ч на ДООМ 6–51 мм

Общие данные (окончание)

Стадия	Лист	Листов
Р	4	

Госстрой СССР Союзводоканалпроект Харьковский водоканал

Т-3019 (3)

Формат А2

Альбом 3

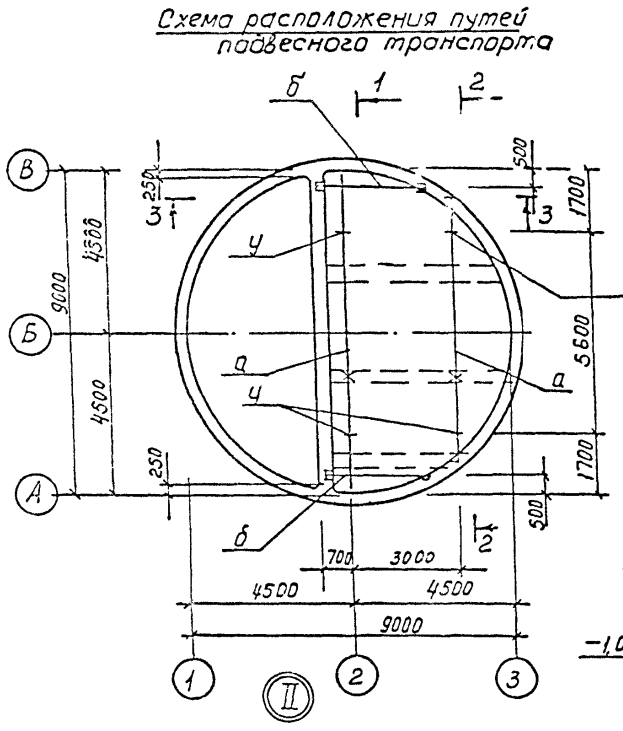
Схема расположения путей подвесного транспорта

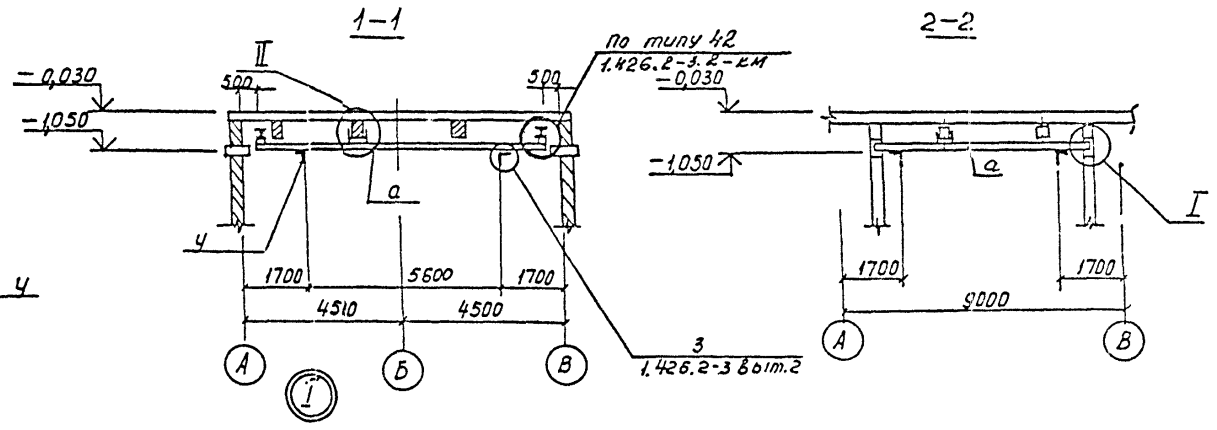
1-1

2-2

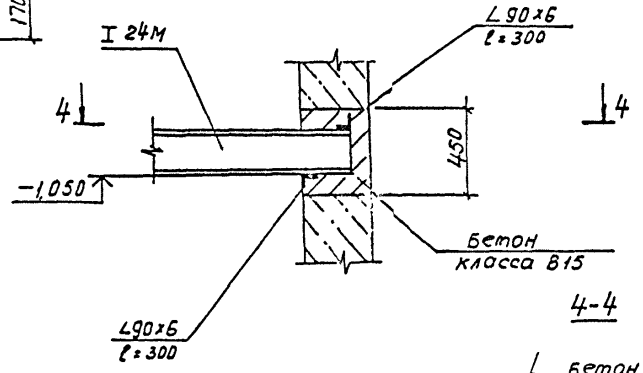

4-4

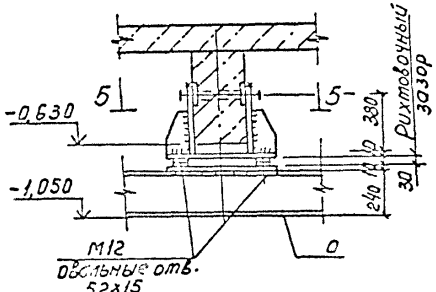

5-5

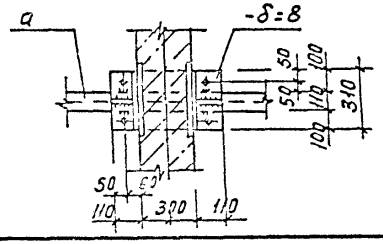

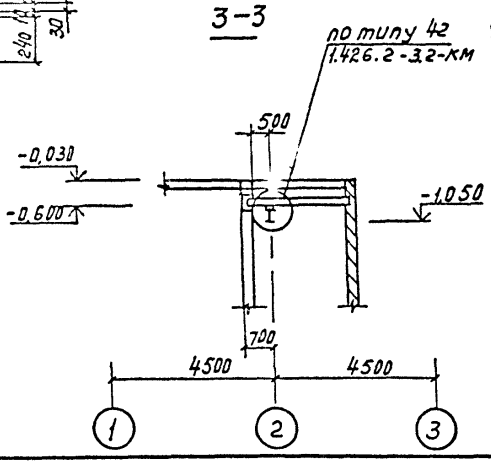
3-3

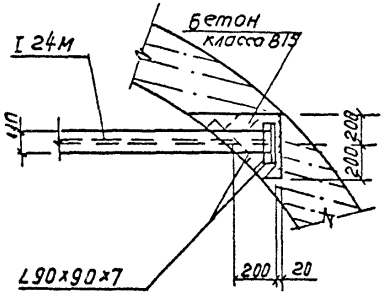

1. Грузоподъемность крана Q=1Т

Ведомость элементов

Марка	Сечение: Эскиз	Поз	Состав	Опорные усилия: M_1 тс.м	N_1 тс	Q_1 тс	Рулон конструкций	Марка металла	Примечание
а	I		I 24М				1	ВСТ3Гпс5	334,8 кг
б	I	1	I 23Б1					ВСТ3сп5-2	311,5 кг
у (шт4)	1, 2, 3	1	L 100×7					ВСТ3сп5-2	2,2 кг
		2	−δ=6						0,5 кг
		3	Ду5						

ТП 902-1-142. 88 -км

Нач.отд.	Шейко			Канализационная насосная станция производительностью 120-660 м³/ч, напором 6-51 м	Стад.	Лист	Листов
Н.контр.	Сокольская				Р	5	
Гл.спец.	Власенко						
Рук.гр.	Абрамова			Схема расположения путей подвесного транспорта	Госстрой СССР Союзводоканалпроект Харьковский Водоканалпроект		
Вед.инж.	Сафрончик						
Инж.	[illegible]						

Привязан

Инв. №

Копир. Прокопьева

Т-3929 (2)

Формат А2

Альбом 3

Ведомость элементов

Марка	Сечение: Эскиз	Поз.	Сортамент	Опорные усилия: M тсм	N тс	Q тс	Группа контр.	Марка изделия	Примечание
М1	I		I 20Ш		2,43		1	3.038.1-1	
а	I		I 23Б1					3.038.1-2	
С1	I		I 20					3.038.1-1	
У1	50, 1, 2, 3	1	∠ 100×8					3.038.1-2	
		2	-δ=6					3.038.1-2	
		3	Ст3 ГОСТ 2590-71						
б	1, 2	1	I 30К1	7,6		5,9		3.038.1-3	
		2	-δ=10					3.038.1-2	шаг 3000

1-1

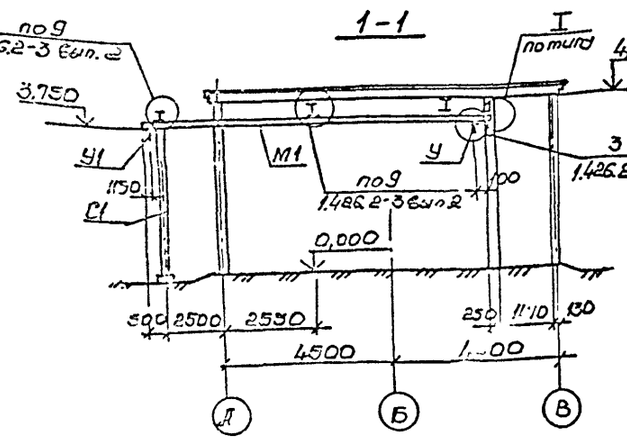

2-2

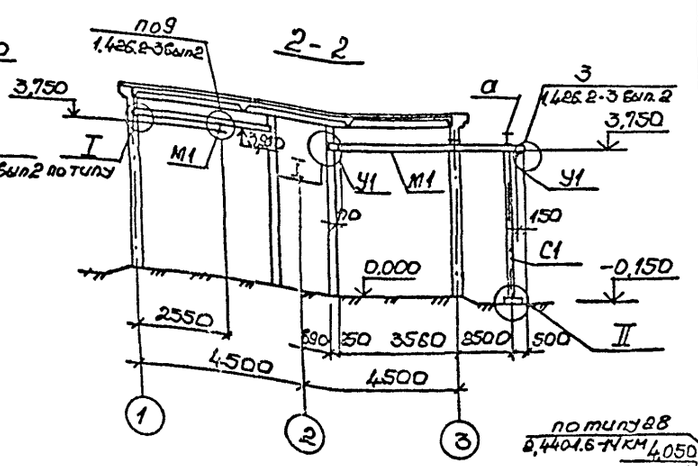

Схема расположения путей подвесного транспорта на отм. 3.750 и балок покрытия

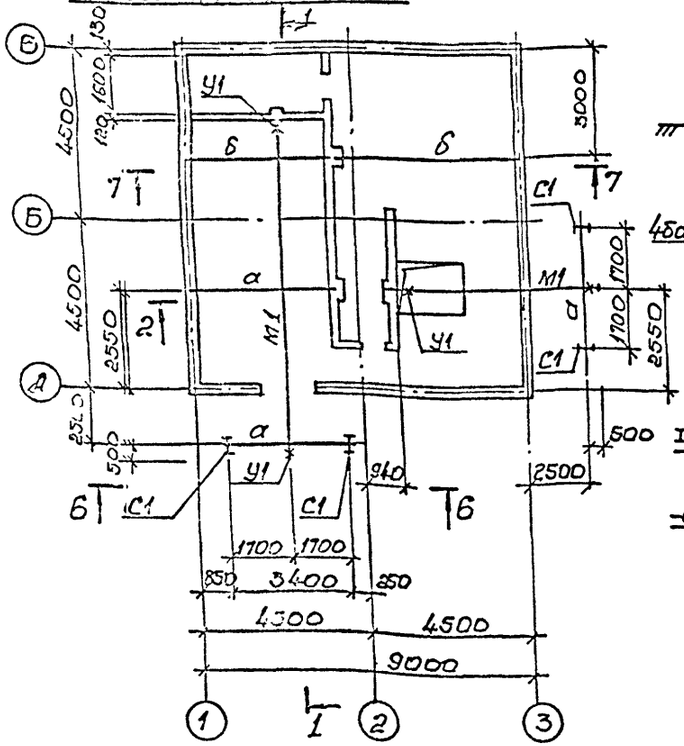

II

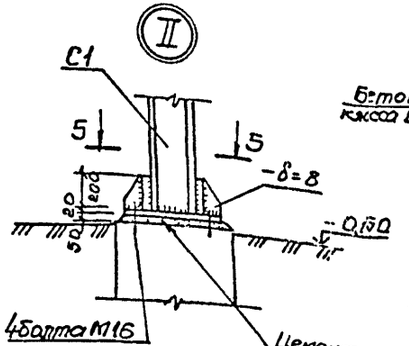

I

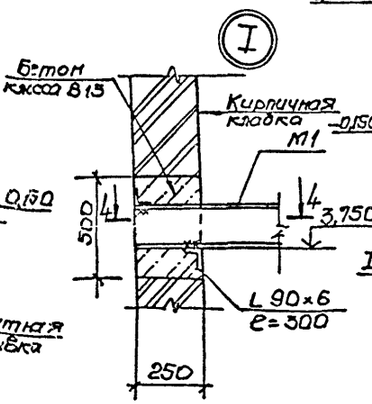

6-6

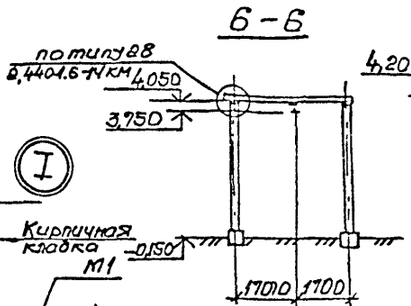

7-7

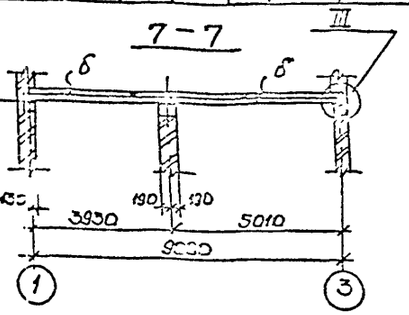

III

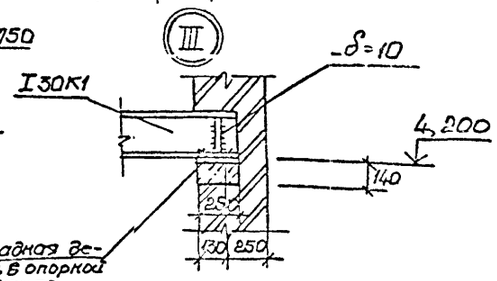

Монорельсы грузоподъемностью Q = 1т

5-5

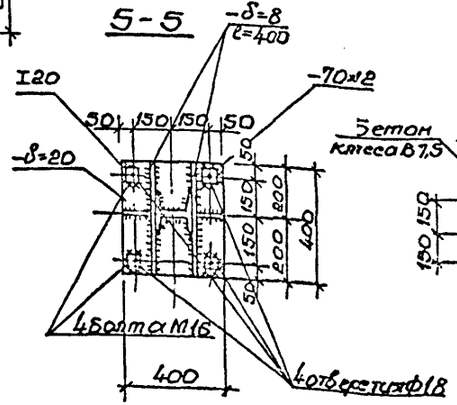

4-4

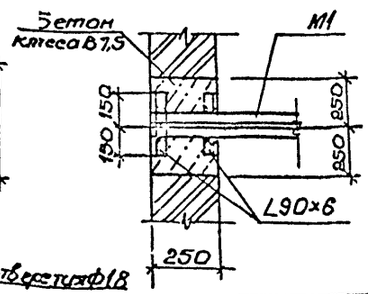

Привязан						ТП 902-1-142.88-КМ1	
							Стадия / Лист / Листов
Начальник	Шевцов				Канализационная насосная станция производительностью 20-60 м³/ч и напором 7-15 м	Р	6
Гл. спец.	Хитрина						
Рук. гр.	Гончаренко				Схема расположения путей подвесного транспорта на отм. 3,750	Госстрой СССР Главводоканалстрой Сантехпроект	
Исполн.	Загуляева						
Инж.	Чудрачев						
Инв. №							

Копир. шаблон Т-2019 (9) Формат А2

Альбом 3

Схема расположения элементов наружной лестницы и ограждения кровли

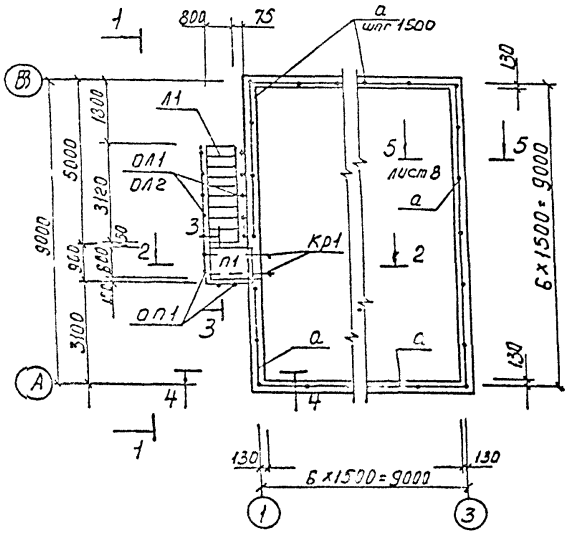

1–1

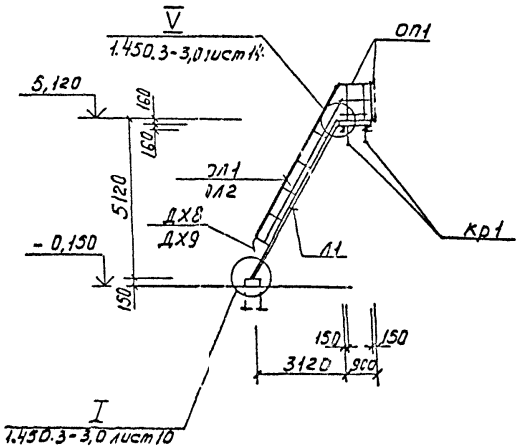

2–2

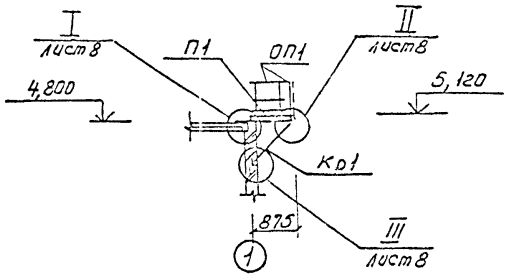

3–3

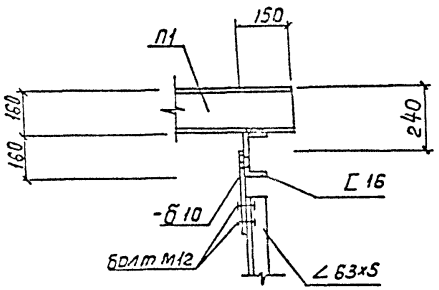

4–4

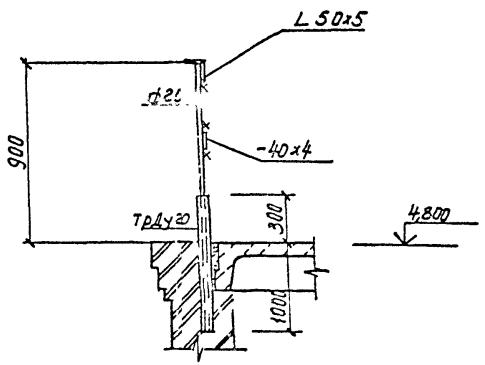

1. Лестницу Л1 укоротить на 280 мм и приварить к закладному элементу под лестницу.
2. Катет неоговоренных сварных швов принять по наименьшей толщине свариваемых швов.
3. Данный лист рассматривать совместно с листом 8.

				ТП 902-1-142.88 КМ1		
Нач.отд	Шейко			Канализационная насосная станция производительностью 120–450 м³/ч напором 6–51 м	Стадия	Лист	Листов
Н.контр	Гилевская				Р	7	
Гл. спец	Власенко						
Рук.гр	Аксенова			Схема расположения наружной лестницы и ограждения кровли (начало)	Госстрой СССР Союзгипроспецмонтажспецстрой		
Исполн	Горячкина						
Инж.	Горячкина						

Т-3019 (3) Формат А2

Альбом 3

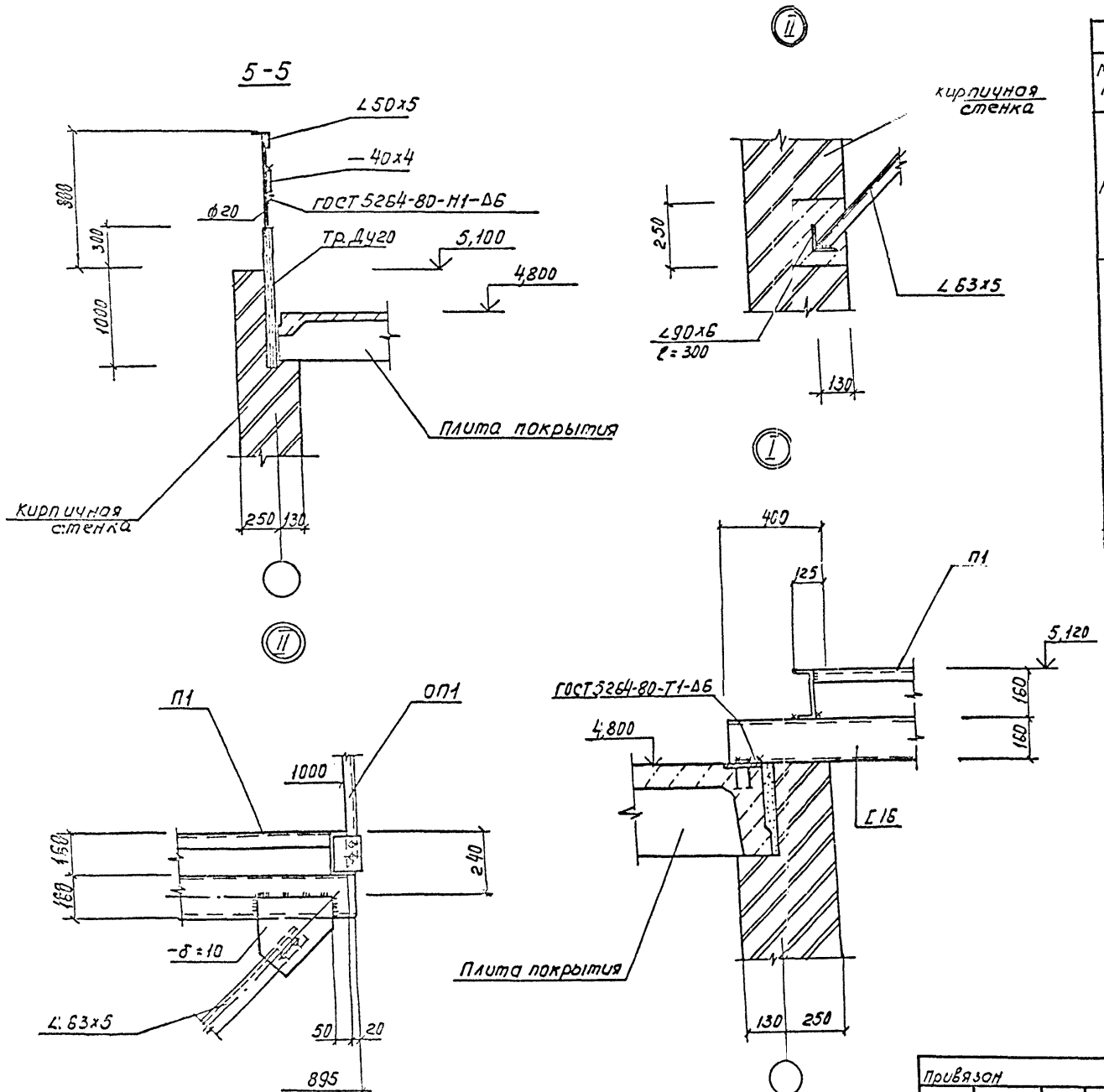

Ведомость элементов

Марка	Сечение: Эскиз	Сечение: Поз	Сечение: Состав	Опорные усилия: М т.с.м	Опорные усилия: N т.с	Опорные усилия: Q т.с	Группа констр.	Марка металла	Примечание
Кр1		1	[16				4	ВСТ3пс5-1	
		2	∠63x5					ВСТ3пс5	
		3	∠90x6						
		4	-δ=10					ВСТ3пс5-1	
			Болт М12						
а		1	Тр Ду 20					ВСТ3пс5	
		2	ф20					ВСТ3 кп2	
		3	∠50x5						
		4	-40x4						
в			Рифл. ст -δ=5						
ОП1	ОГПмхэб-10,9	шт2	1.450.3-3		Вып.1				10,5 кг
П1	ТМХШ-9.10	шт1	1.450.3-3		Вып.1				42,4 кг
Л1	МЛХШ 60-54.8	шт1	1.450.3-3		Вып.1				283,0 кг
ОП1	ОГПМЛХШ 60.10.54	шт1	1.450.3-3		Вып.1				27,1 кг
ОП2	ОГПМЛХШ 60.10.54	шт1	1.450.3-3		Вып.1				27,1 кг
ДГ8		шт1	1.450.3-3		Вып.1				0,48 кг
ДГ9		шт1	1.450.3-3		Вып.1				0,48 кг
Д6		шт1	1.450.3-3		Вып.1				1,36 кг
В7		шт1	1.450.3-3		Вып.1				1,36 кг

1. Данный лист рассматривать совместно с листом 7.

ТП 902-1-142.88 — КМ1

Нач. отд.	Шейко			Канализационная насосная станция производительностью 120-620 м³/ч, напором 6-51 м	Стадия: Р; Лист: 8; Листов:
Н. контр.	Соколовский				
Гл. спец.	Власенко				
Рук. гр.	Абрамова			Схема расположения наружной лестницы и ограждения кровли (окончание)	Госстрой Союзгоспроектсантехнический Харьковский Водоканалпроект
Вед. инж.	Сафрончук				
Инж.	Прядкина				

Привязан

Инв. №

Т-3349 (3)

Формат А2

gost.e-ecolog.ru