ТИПОВОЙ ПРОЕКТ

902-1-142.88

КАНАЛИЗАЦИОННАЯ НАСОСНАЯ СТАНЦИЯ ПРОИЗВОДИТЕЛЬНОСТЬЮ 120-660 $м^3$/ч, НАПОРОМ 6-51 м ПРИ ГЛУБИНЕ ЗАЛОЖЕНИЯ ПОДВОДЯЩЕГО КОЛЛЕКТОРА 4,0 м (СБОРНО-МОНОЛИТНЫЙ ВАРИАНТ)

АЛЬБОМ 2

ТХ ТЕХНОЛОГИЯ ПРОИЗВОДСТВА СТР. 3-10
ВК ВНУТРЕННИЙ ВОДОПРОВОД И КАНАЛИЗАЦИЯ СТР. 11
ОВ ОТОПЛЕНИЕ И ВЕНТИЛЯЦИЯ СТР. 12-17

Т-3019

gost.e-ecolog.ru

Альбом 2

СОДЕРЖАНИЕ АЛЬБОМА 2

№ Лист	Наименование и обозначение документов. Наименование листа	Стр.
	Технология производства ТХ	
1	Общие данные (начало)	3
2	Общие данные (окончание)	4
3	План подземной части (вариант с насосами марки СД). План подземной части (вариант с насосами марки СМ).	5
4	Разрез 1-1. Разрез 2-2.	6
5	Разрез 3-3. Разрез 4-4	7
6	План приемного резервуара. Разрез 5-5.	8
7	Схема системы 1К1Н (вариант с насосами марки СД). Схема узла системы 1К1Н (вариант с насосами марки СМ)	9
8	План машинного зала с системой В3.	
	Схема систем 1В3, 1К13, 1К13Н.	10

№ Лист	Наименование и обозначение документов. Наименование листа	Стр.
	Внутренний водопровод и канализация ВК	
1	Общие данные. План на отм. 0.000.	
	Схемы систем В1, К1, Т3.	11
	Отопление и вентиляция ОВ	
1	Общие данные	12
2	План на отм. 0.000 и подземной части	13
3	Разрез 1-1. Схемы систем П1, П2, ВЕ1.	14
4	Схемы систем отопления, теплоснабжения, установки П1, водоподогревателя. В1, В2, В4.	
	Узел управления.	15
5	Установки систем П1, П2.	16
6	Установки систем В1, В2, В4	17

Т-3019

Альбом 2

Ведомость рабочих чертежей основного комплекта

Лист	Наименование	Примечание
1	Общие данные (начало)	
2	Общие данные (окончание)	
3	План подземной части (вариант с насосами марки СД). План подземной части (вариант с насосами марки СМ).	
4	Разрез 1-1. Разрез 2-2.	
5	Разрез 3-3. Разрез 4-4.	
6	План приемного резервуара. Разрез 5-5	
7	Схема системы 1К1Н (вариант с насосами марки СД). Схема узла системы 1К1Н (вариант с насосами марки СМ).	
8	План машинного зала с системой В3. Схема систем 1В3, 1К13, 1К13Н.	

Ведомость ссылочных и прилагаемых документов

Обозначение	Наименование	Примечание
	Ссылочные документы	
Серия 7.902-4	Бак разрыва струи вместимостью 180л.	
ТУ 204/1УССР 87-85	Оборудование унифицированное для капитального строительства объектов ЖКХ. Канализация.	
ОСТ6-05-367-74	Сортамент фасонных частей из полиэтилена низкой плотности для напорных трубопроводов.	
Типовые конструкции Главмонтажавтоматики ММСС СССР	Установка конструкций на технологическом оборудовании и трубопроводах.	
ТКЧ-3144-70	Отборные устройства для измерения давления Р до 16кгс/см², Т до 60°С.	
	Прилагаемые документы	
ТХ.СО	Спецификация оборудования	
ТХ.ВМ	Ведомость потребности в материалах	

План на отм. 0.000

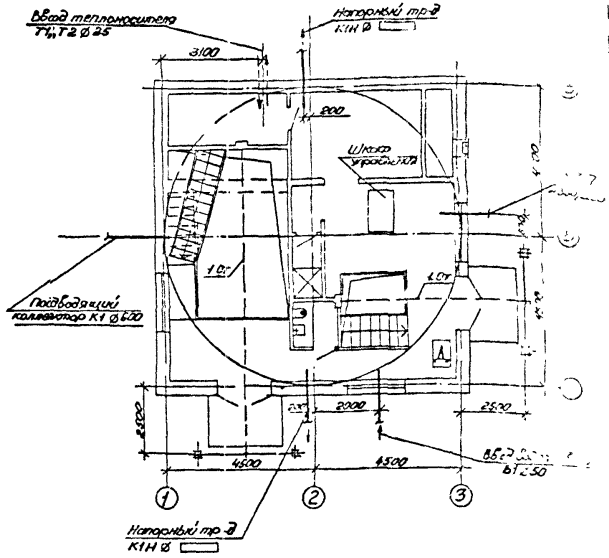

Ведомость основных комплектов рабочих чертежей

Обозначение	Наименование	Примечание
ТХ	Технология производства	
ВК	Внутренний водопровод и канализация	
ОВ	Отопление и вентиляция	
АР	Архитектурные решения	
КЖ	Конструкции железобетонные	
КМ	Конструкции металлические	
ЭМ	Силовое электрооборудование	
АТХ	Технологический контроль	
Н	Нестандартизированное оборудование	

Общие указания

1. За условную отметку 0.000 принята абсолютная отметка [ ]
2. После монтажа стальные трубопроводы и трубопроводную арматуру в помещении машзала окрасить по очищенной поверхности 2 слоями эмали ПФ-115 по 1 слою грунтовки ГФ-021; в приемном резервуаре трубы, крепление труб покрывается эпоксидной шпатлевкой ЭП-0010 в 4 слоя.
3. Цветовую окраску трубопроводов и оборудования принять по ГОСТу 14202-69.

Указания по привязке проекта:

1. Произвести привязку чертежей в зависимости от фактической глубины заложения подводящего коллектора, принятого варианта строительных решений (сборно-монолитного или монолитного). При глубине заложения подводящего коллектора, отличной от принятой в проекте, изменить уклон подводящего коллектора (если это допустимо по местным условиям) или предусмотреть местную подсыпку (срезку) грунта вокруг насосной станции.
2. В зависимости от глубины промерзания грунта проставить отметки выходов напорных трубопроводов.
3. В зависимости от выбранной марки насоса произвести привязку альбомов 8, 9.
4. Уточнить производительность и напор основного насоса в соответствии с графиком совместной работы трубопроводов и насосов.
5. При наличии вблизи насосной станции трубопровода технической воды с необходимым добавлением для уплотнения сальников основных насосов, исключить насос ВК, бак разрыва струи и внести соответствующие изменения во все части проекта.

Типовой проект разработан в соответствии с действующими нормами и правилами.

Главный инженер проекта В.С. Лялюк

Согласовано: Отд. гл. ОПС, Отд. гл. ЭА, Гл. спец. ТО

Согласовано: Гл. о. архитектор, Гл. конструктор ОВ

Инв. № подл. | Подпись и дата | Взам. инв. №

Привязан				
Инв. №				
ТП 902-1-142.38-ТХ				
ГИП	Лялюк			
Нач. отд.	Чмелев			
Гл. спец.	Злотников			
Н. контр.	Фомиль			
Рук. гр.	Новикова			
Ст. инж.	Майстро			
Инж.	Соловьева			
Канализационная насосная станция производительностью 120-660 м³/ч, напором 6-51м		Стадия Р	Лист 1	Листов 3
Общие данные (начало)		Госстрой СССР Союзводоканалпроект Харьковское отделение Водоканалпроект		

Копировал: Годовская

Т-3019 (2)

Альбом 2

Таблица привязочных размеров

Марка насоса	Производительность м³/ч	Напор м	Тип электродвигателя	⌀1	⌀2	⌀3	⌀4	⌀5	а	б	в	г	д	е	ж	и	к	л	м	н	п	р	с	у	э	ю	я	а'	б'	в'	г'	д'	ж'	и'	к'	л'	м'	н'
СД160/10	76-160-195	12.5-10-9	4А160S6	200	250	200	150	125	300	280	180	240	300	250	413	350	140	1350	300	317	480	30	140	330	240	110	236	450	380	175	200	625	510	9141	375	1924	110	55
СД160/10а	68-145-175	10.3-8.3-7.4	4А160S6	200	250	200	150	125	300	280	180	240	300	250	413	350	140	1350	300	317	480	30	140	330	240	110	236	450	380	175	200	625	510	9141	375	1924	110	55
СД160/10б	62-135-160	8.7-7.0-6.4	4А132М6	200	250	150	150	125	300	260	180	240	300	250	413	350	130	1350	225	412	480	30	140	280	365	100	236	450	380	175	200	625	510	9141	375	1924	110	55
СД160/45	77-150-172	31-45-43	4А200М4	250	300	200	125	80	375	85	220	320	400	230	413	330	95	1550	300	382	380	60	140	330	225	110	232	500	440	200	140	575	430	8166	450	1769	-	45
СД160/45а	68-144-155	42.5-36-34.5	4А180М4	250	250	200	125	80	375	85	220	320	400	230	413	330	95	1450	300	382	380	60	140	330	250	110	232	450	380	175	200	625	510	9141	375	1924	110	45
СД160/45б	60-128-138	35-30-29	4А180S4	200	250	150	125	80	300	280	180	240	300	230	413	330	95	1450	225	467	500	30	140	280	375	100	232	450	380	175	200	625	510	9141	375	1924	110	45
СД250/22,5	110-250-325	23-22,5-18,5	4А200М4	250	300	250	150	125	375	85	220	320	400	248	413	350	140	1550	375	232	322	60	180	450	22	120	236	500	440	200	140	575	430	8166	450	1769	-	53
СД250/22,5а	100-225-270	23-18,5-16	4А180М4	250	300	200	150	125	375	85	220	320	400	248	413	350	140	1450	300	317	322	60	180	330	217	110	236	500	440	200	140	575	430	8166	450	1769	-	53
СД250/22,5б	90-205-260	20-16-14	4А180S4	250	300	200	150	125	375	85	220	320	400	248	413	350	140	1450	300	317	322	60	180	330	217	110	236	500	440	200	140	575	430	8166	450	1769	-	53
СМ150-125-315	200-290-330	34-32-30	4А200L4	250	300	200	150	125	375	85	220	320	400	215	410	365	140	1850	300	305	355	60	180	330	450	110	-	500	440	200	420	295	300	13160	450	1405	-	100
СМ150-125-315	95-180-220	29-26-24	4А200М4	250	300	200	150	125	375	85	220	320	400	215	410	365	140	1850	300	305	355	60	180	330	450	110	-	500	440	200	420	295	300	13160	450	1405	-	100
СМ150-125-315/4	90-160-190	22-20-18	4А180М4	200	250	200	150	125	300	280	180	240	300	215	410	365	140	1850	300	305	515	130	140	330	475	110	-	450	380	200	420	405	410	14135	375	1530	110	100

Схема обвязки общего напорного трубопровода

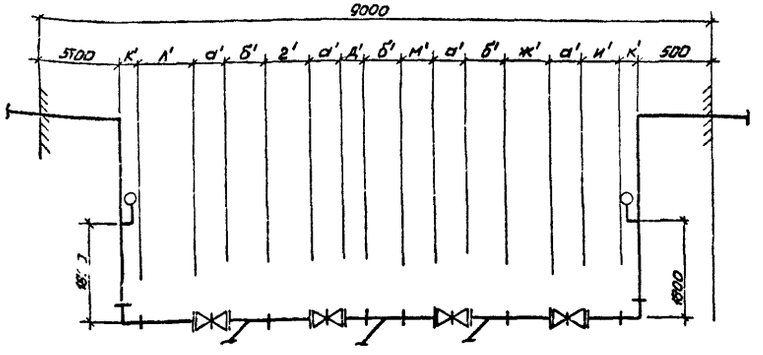

Узел обвязки насосов марки СД

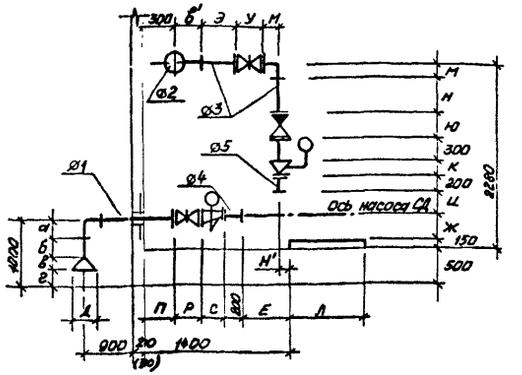

Узел обвязки насосов марки СМ

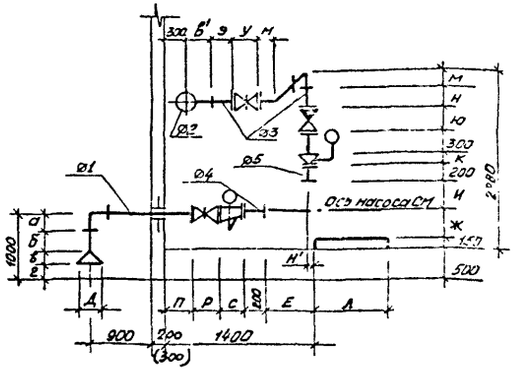

Условные обозначения:

- Вентиль с электромагнитным приводом
- Задвижка с электроприводом
- К13 — Трубопровод дренажной воды
- КВН — Напорный трубопровод дренажной воды

Согласовано: Гипрокоммунводоканал, Гл. спец. ТХ, Ильин, Гл. спец. ТХ, Ильин, Гл. спец. ТХ, Ильин

Инв. № подл. | Подпись и дата | Взам. инв. № | Инв. № дубл. | Подпись и дата | Т-3019

Привязан:

Инв. №

ГИП	Мялок			ТП 902-1-142.88-ТХ
Нач. отд.	Чмелев			
Гл. спец.	Злотников			Канализационная насосная станция производительностью 720-660 м³/ч, напором 6-51 м.
Н. контр.	Фомина			Стадия: Р; Лист: 2
Рук. гр.	Нарожная			
Ст. инж.	Майстро			Общие данные (окончание)
Инж.	Макарова		08.88	Госстрой СССР Союзводоканалпроект Харьковский Водоканалпроект

Копировал: Гедовская

Т-3019 (2)

Формат А2

Альбом 2

План подземной части (вариант с насосами марки СД)

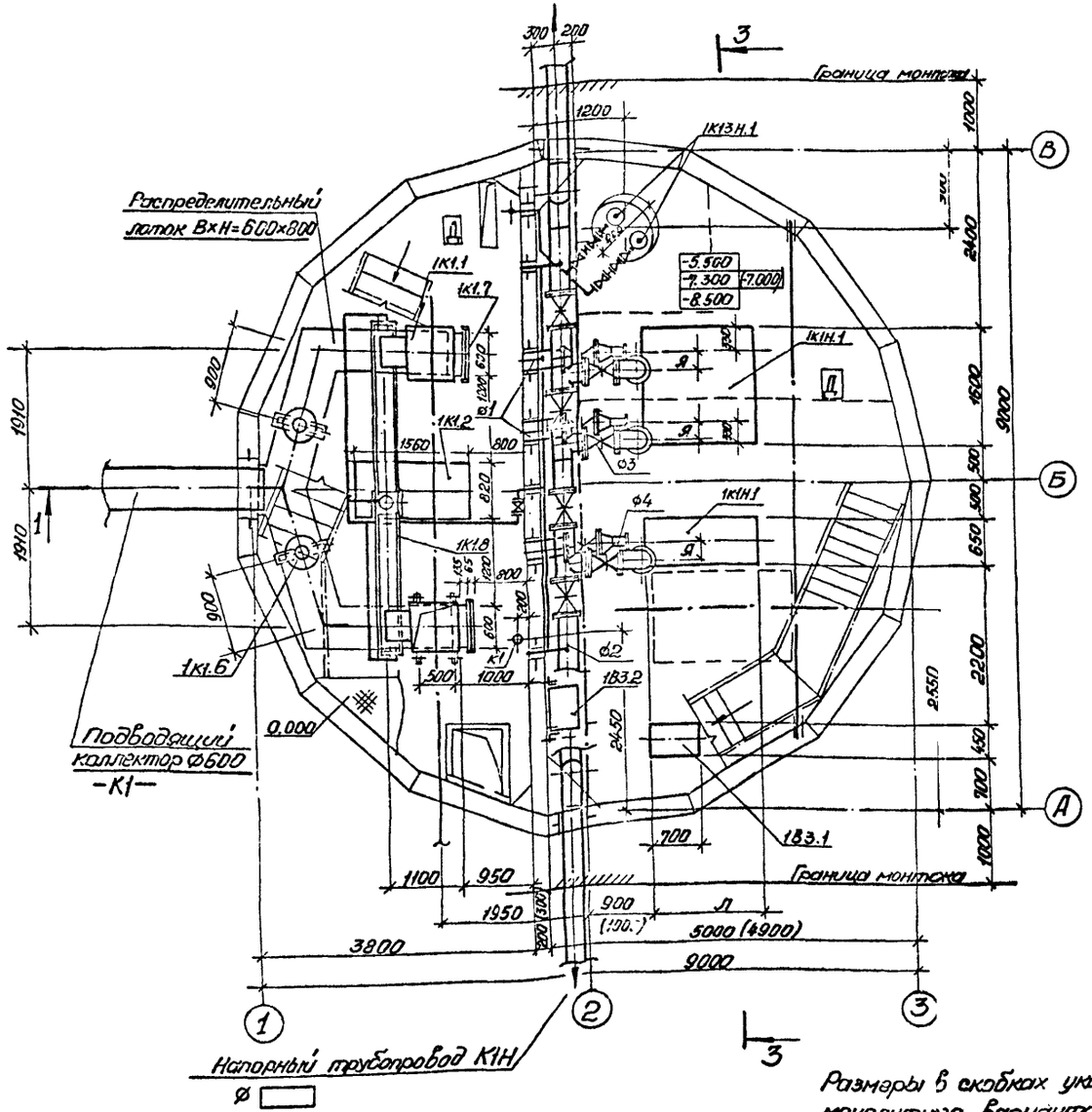

План подземной части (вариант с насосами марки СМ)

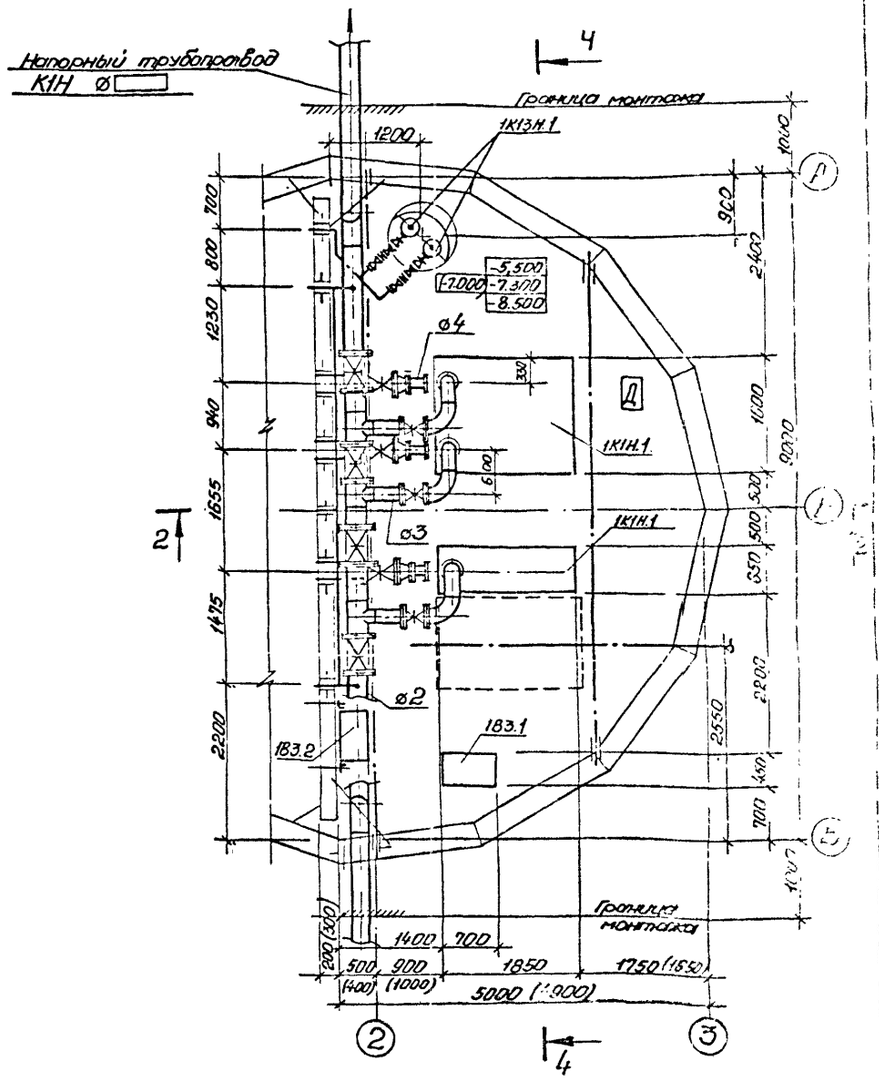

Размеры в скобках указаны для монолитного варианта

ГИП	Лялюк		
Нач. отд.	Чмелев		
Гл. спец.	Злотников		
Н. контр.	Фомиль		
Рук. гр.	Нарыжная		
Ст. инж.	Майстро		
Инж.	Макаренко		08.83

Привязан

Инв. №

ТП 902-1-142.88-ТХ

Канализационная насосная станция производительностью 120-660 м³/ч, напором 6-5 м

План подземной части (вариант с насосами марки СД). План подземной части (вариант с насосами марки СМ)

Стадия: Р | Лист: 3

Госстрой СССР Союзводоканалпроект Харьковский Водоканал

Т-3019 (2)

Копировал: Годовская

Т-3019

Альбом 2

Разрез 1-1

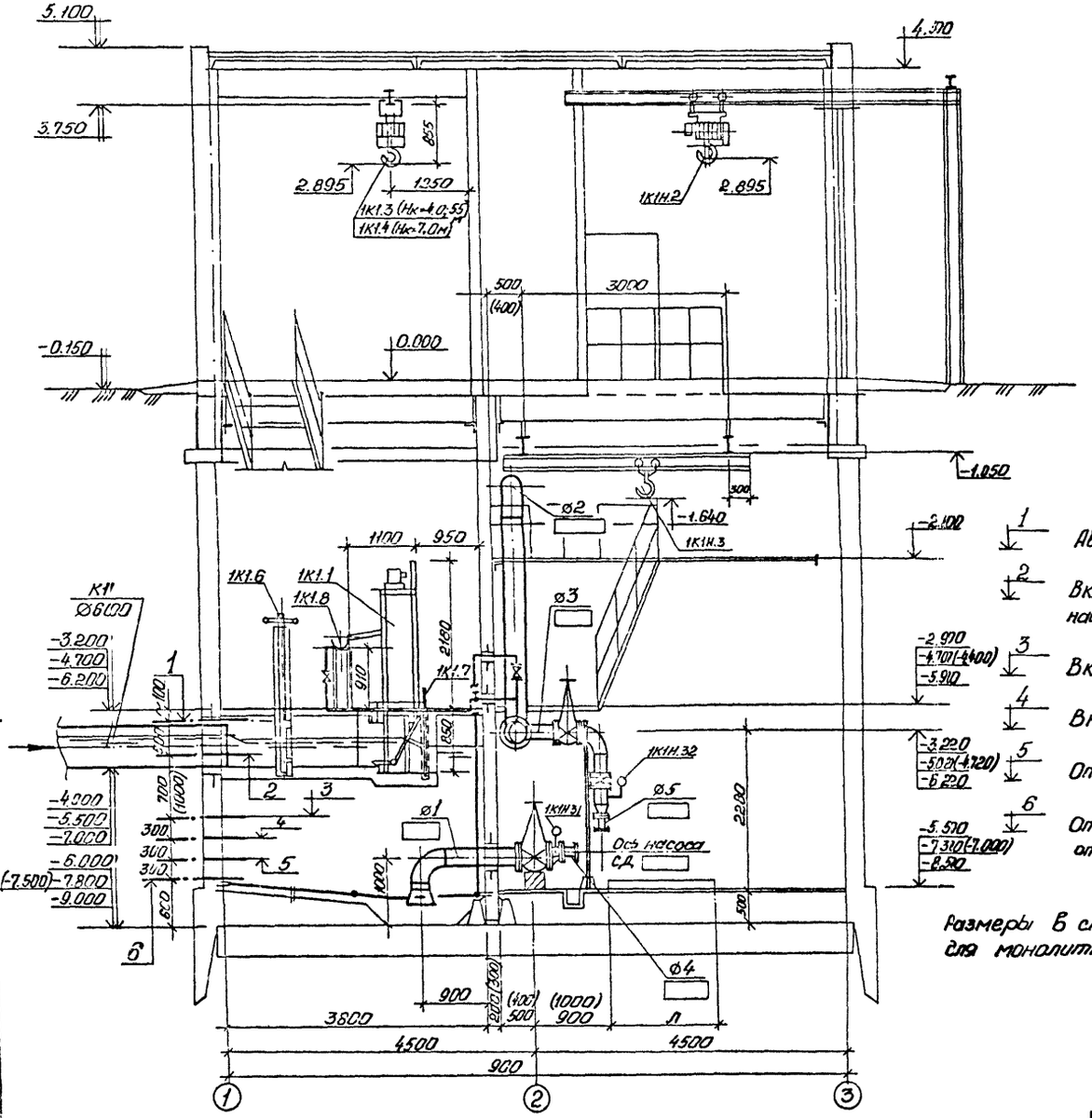

Размеры в скобках указаны для монолитного варианта.

Разрез 2-2

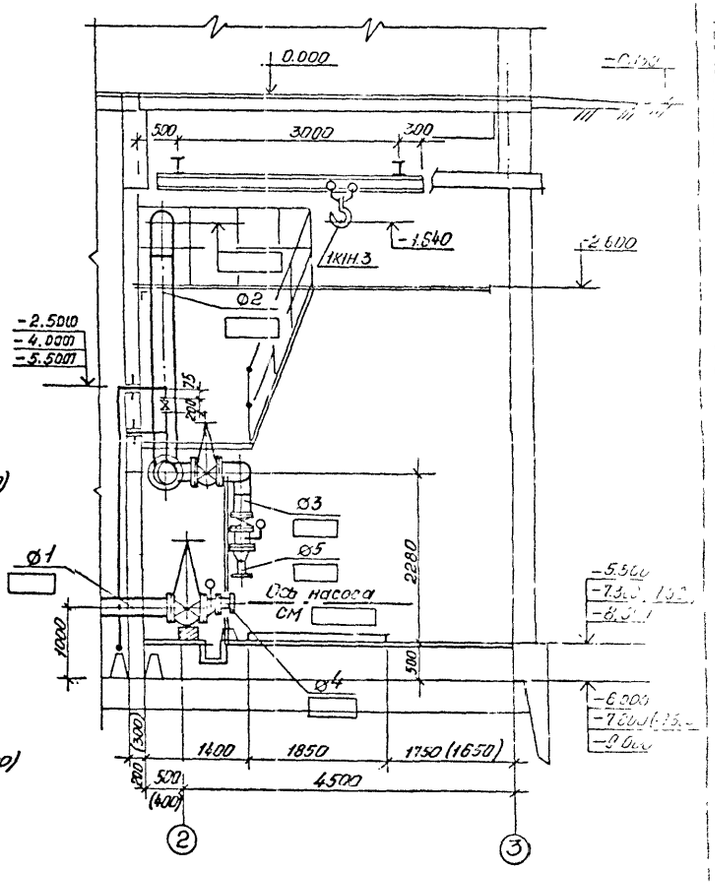

					ТП902-1-142.88-ТХ
ГИП	Лялюк				
Нач.отд.	Чмелев				
Гл.спец.	Злотников			Канализационная насосная станция производительностью 120-660 м³/ч, напором 6-5 м	Стадия: Р; Лист: 4
Н.контр.	Фомина				
Рук.гр.	Нарижная				
Ст.инж.	Мастера			Разрез 1-1. Разрез 2-2	Госстрой СССР Союзводоканалпроект Харьковское отделение Востокгипроспецводоканал
Инж.	Соловьева		06.88		

Привязан

Инв.№

Т-3019

Согласовано: Отд. СиС Мартынова, Гр. с/эх Хегина, Гр. механ. Зеленов, Гл. спец. ТО Шарапова, Отд. ЭЛ Баранчук, Сектор ОВ Вилинова, Отд. АСУ Кар

Инв.№ подл. | Подпись и дата | Взам. инв.№

Копировал: Гадзовская

Т-3019 (3)

Альбом 2

Разрез 3-3

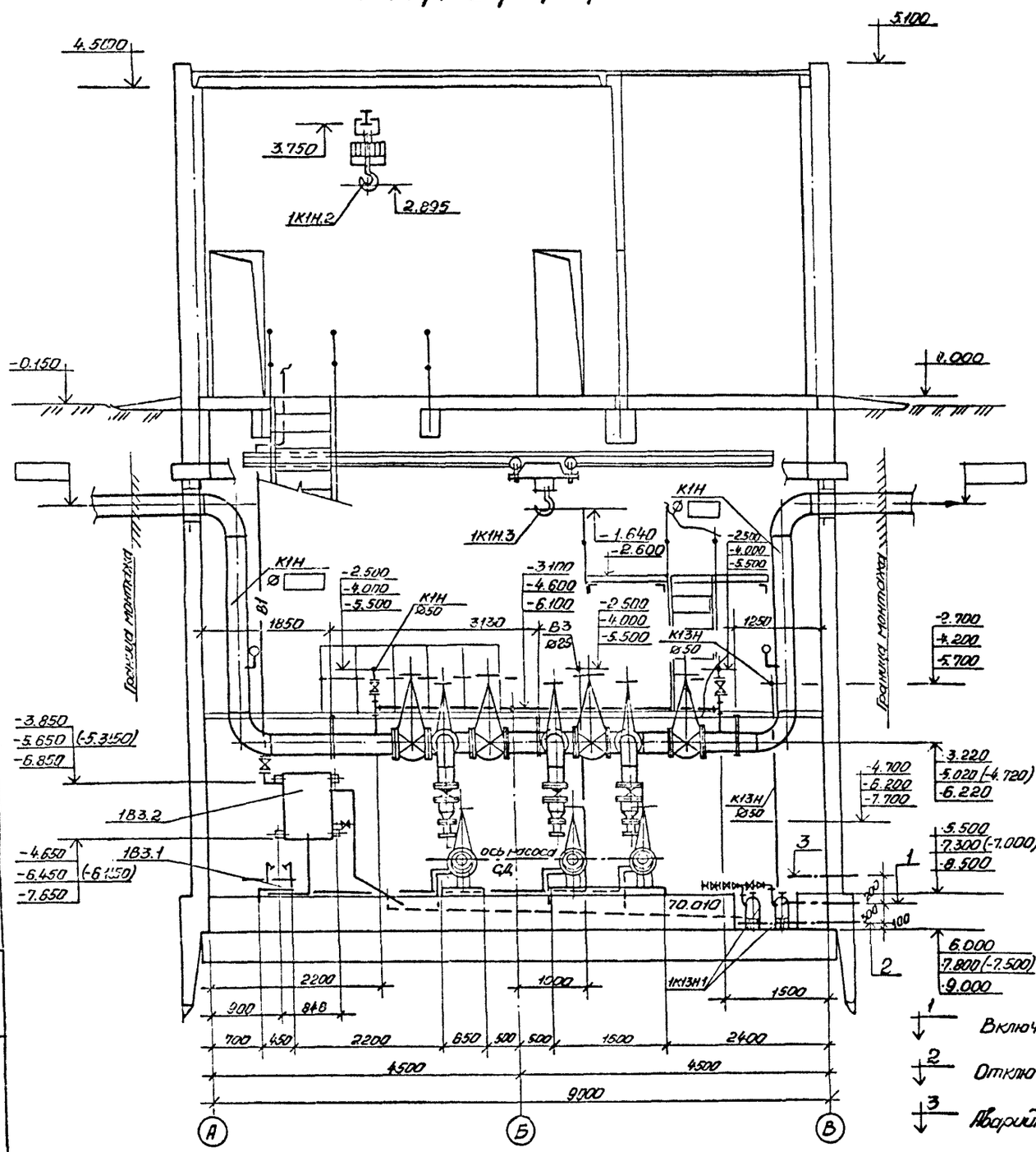

Разрез 4-4

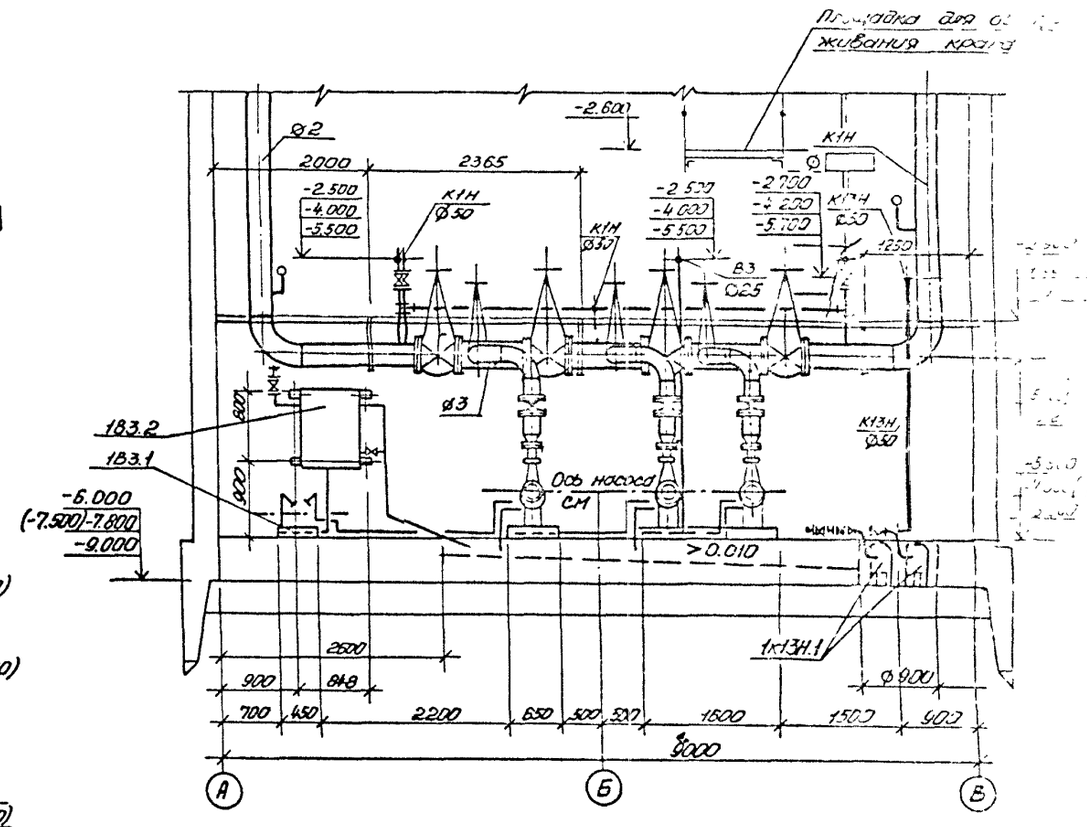

1 Включение насоса „Гном" 10-10

2 Отключение насоса „Гном" 10-10

3 Аварийная сигнализация

Размеры в скобках указаны для монолитного варианта

Согласовано: Гл. инж. проекта Осипов; Гл. спец. Злотников; Гл. спец. по ОВиК Кашкин; Гл. спец. по ТМ и ВК Авраам; Гл. спец. по АС Хорошев; Гл. спец. по СПС Кудрявцев; Отдел. СПС Кашкин

ГИП	Лапок			ТП 902-1-142.88-ТХ
Нач. отд.	Чмелев			
Гл. спец.	Злотников			Канализационная насосная станция производительностью 120 м³/ч Напором 6-51м
Н. контр.	Фомиль			Стадия Р; Листов 5
Рук. гр.	Нарыжная			
Ст. инж.	Майстро			Разрез 3-3, Разрез 4-4
Инж.	Макаренко			Госстрой СССР ЗПКТИ Харьковский Водоканал

Привязан

Инв. №

Т-3019

Т-3019 (2)

Копировал: Бабакина

Альбом 2

План приемного резервуара

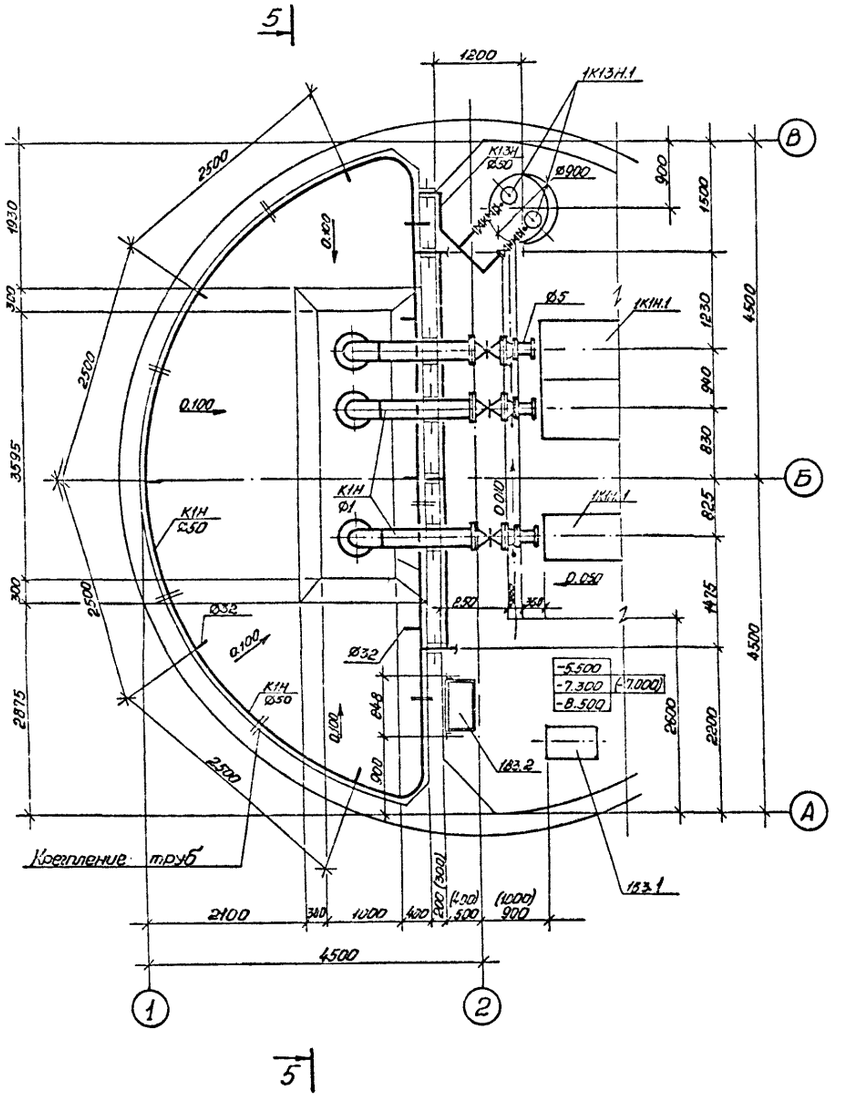

Размеры в скобках указаны для монолитного варианта

Разрез 5-5

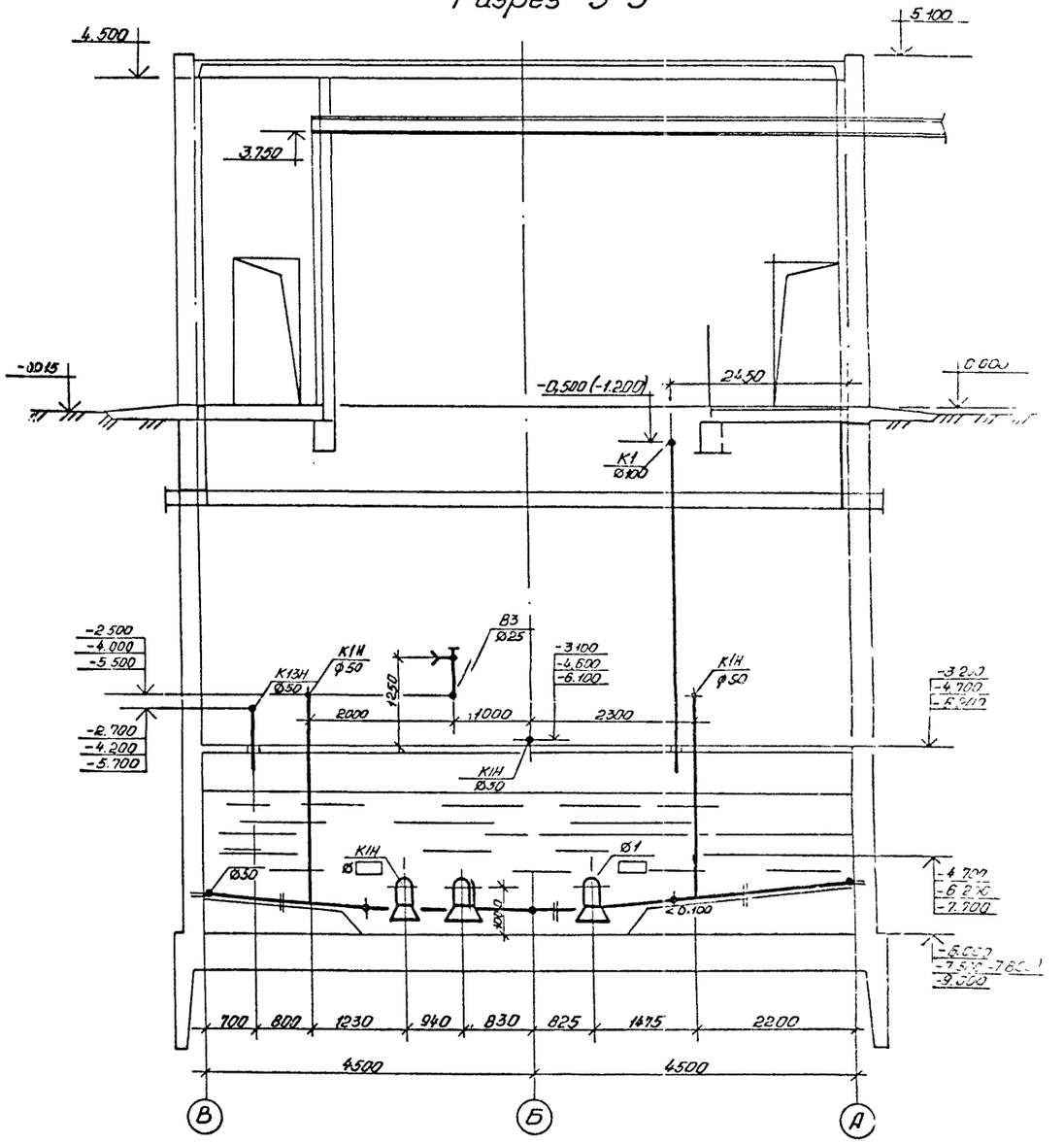

ГИП	Лялюк			ТП 902-1-142.86-ТХ
Нач. отд.	Чмелев			
Гл. спец.	Злотников			Канализационная насосная станция производительностью 120-660 м³/ч, напором 6-51 м
Н. контр.	Фомиль			
Рук. гр.	Нарыжная			
Ст. инж.	Майстро			
Инж.	Соловьева		06.8.3	План приемного резервуара. Разрез 5-5.

Р | Е

Инв. № | Подпись и дата | Взам. инв. №

Т-3019

Согласовано: Отд. СпС, Гл. спец. ТО

Копировал: Годовская

Т-3019 (2)

Альбом 2

Схема системы 1К1Н
(вариант с насосами марки СД)

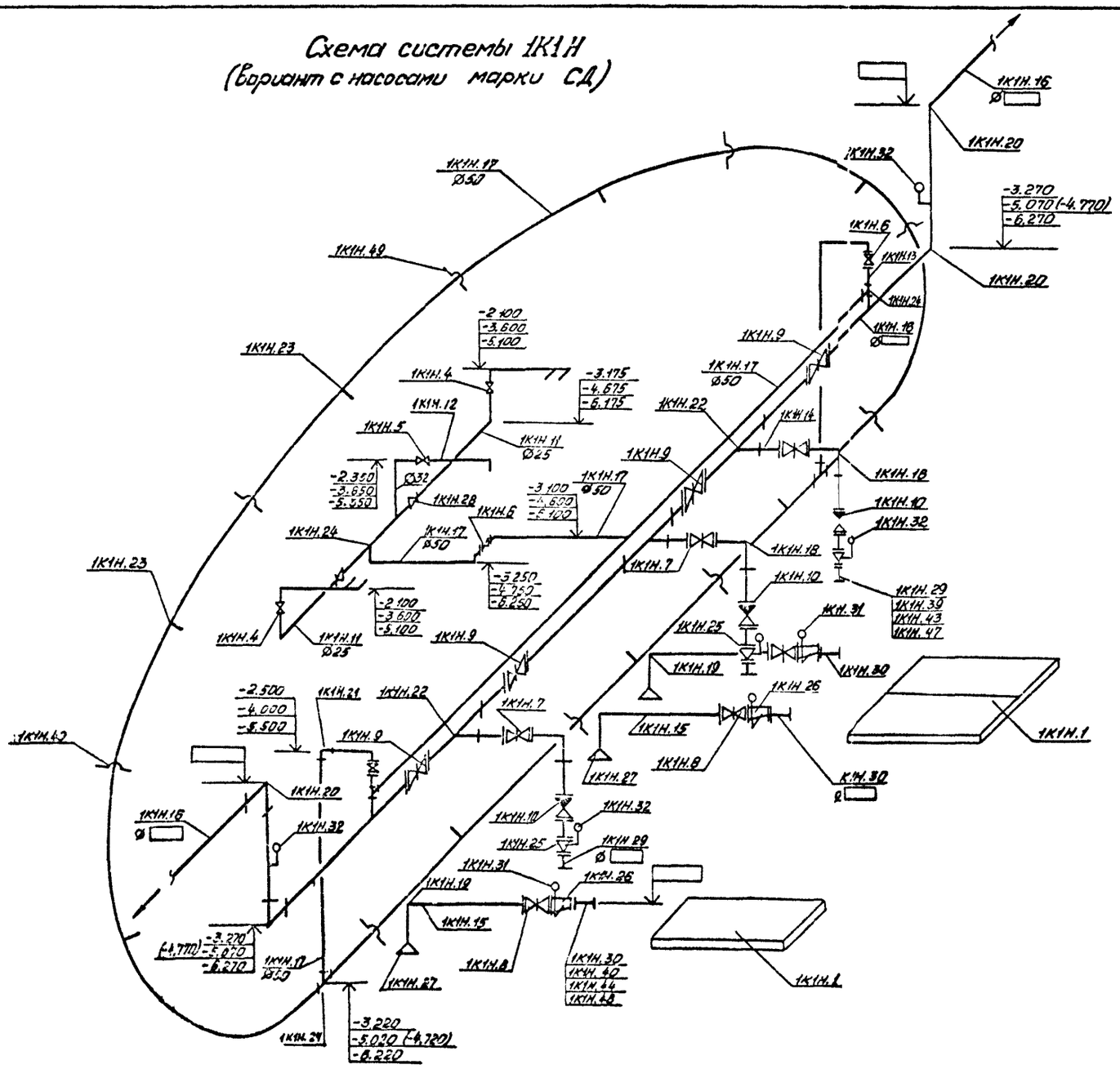

Схема узла системы 1К1Н
(вариант с насосами марки СМ)

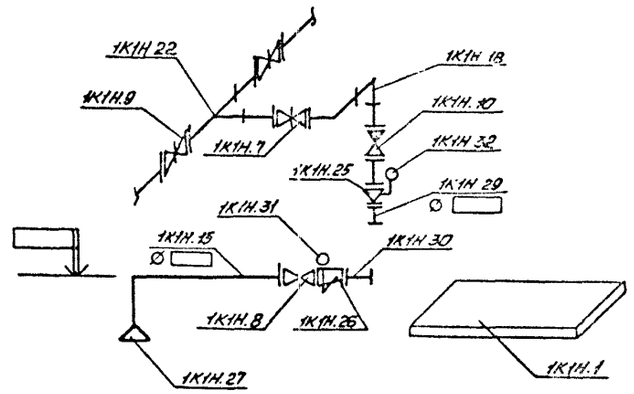

Схема узла подводящего коллектора

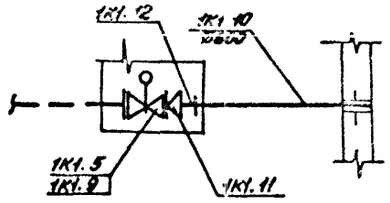

Размеры в скобках указаны для монолитного варианта.

ГИП	Лялюк		"	ТП 902-1-142.88-ТХ
Нач.отд	Чмелев		"	
Гл.спец	Злотников		"	Канализационная насосная станция производительностью 120-660м³/ч, напором 6-51м
Н контр	Фомиль		"	
Рук. гр.	Нарыжная		"	
Ст.инж	Майстро		"	Схема системы 1К1Н (вариант с насосами марки СД). Схема узла системы 1К1Н (вариант с насосами марки СМ). Схема узла подводящего коллектора
Инж.	Макаренко		08.8	

Стадия: Р | Лист: 7

Гостроой СССР Союзводоканалпроект Харьковский Водоканалпроект

Привязан

Инв. №

Согласовано

Отдел ЭА | Барсан

Гл. спец ТО

Инв. № подл. | Подп. и дата | Взам. инв. №

Т-3019

Копировал: Годовская

Т-3049 (2)

Формат

Альбом 2

План машинного зала с системой В3

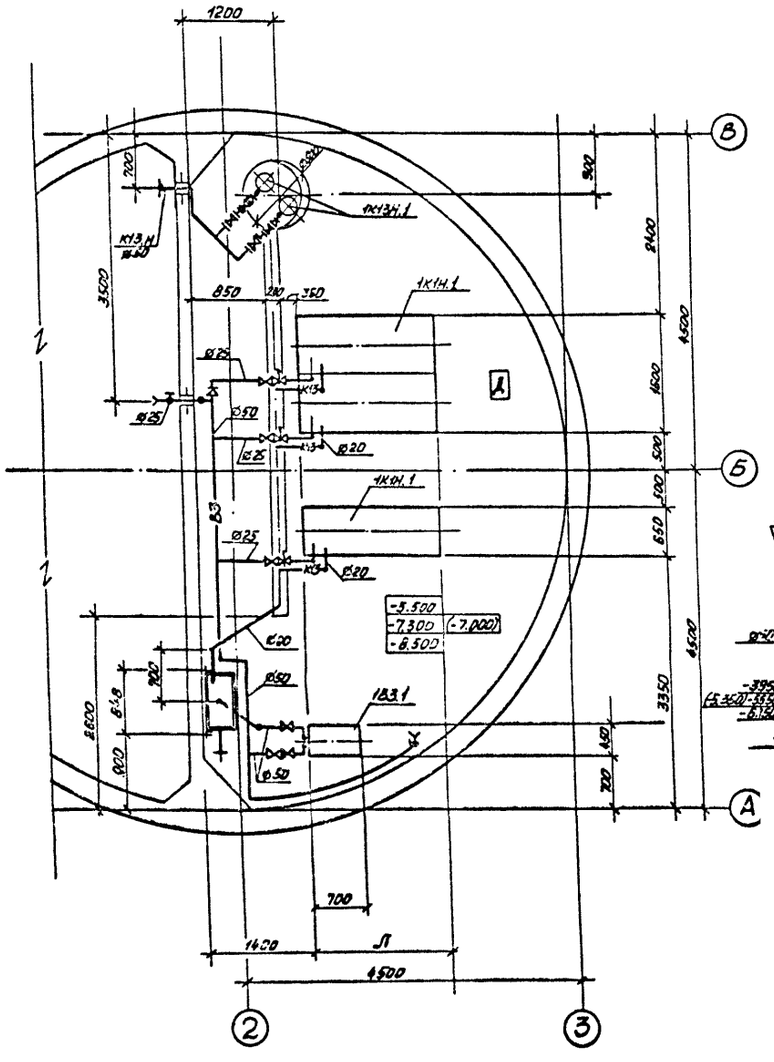

1В3, 1К13, 1К13Н

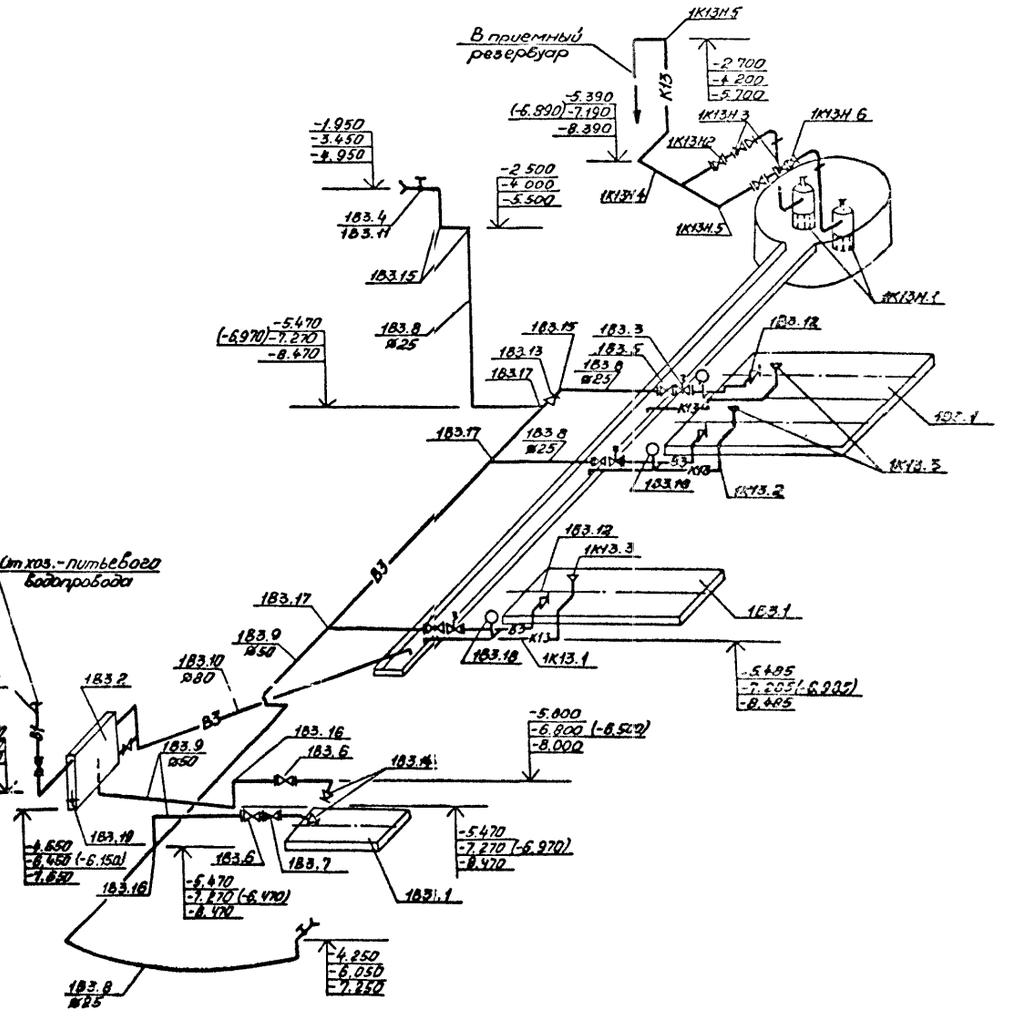

Размеры в скобках указаны для монолитного варианта.

ГИП	Лялюк			ТП 902-1-142. 88-ТХ	
Нач.отд	Чмелев			Канализационная насосная станция производительностью 120-660 м³/ч, напором 6-51 м	Стадия Р / Лист 8
Гл. спец	Злотников				
Н.контр	Фомиль				
Рук.гр	Нарыжная			План машинного зала с системой В3 Схема систем 1В3, 1К13, 1К13Н	Госстрой СССР Союзв. Дорогомиловская Гарсковская Водоканалпроект
Вт.инж.	Майстров				
Инж.	Соловьева				

Привязан

Инв. №

Согласовано: Отдел ЭА, Барнаул, Тл.спец. ТО, Ленинград

Инв. № подл. Подпись и дата | Взам. инв. №

Т-3019

Копировал: Годовская

Т-3019 (2)

Альбом 2

Ведомость рабочих чертежей основного комплекта

Лист	Наименование	Примечание
1	Общие данные. План на отм. 0.000.	
	Схемы систем В1, К1, Т3	

Ведомость ссылочных и прилагаемых документов

Обозначение	Наименование	Примечание
	Ссылочные документы	
Серия 4.9074-69	Детали крепления санитарно-технических приборов и трубопроводов.	
	Прилагаемые документы	
-ВК.СО	Спецификация оборудования	
-ВК.ВМ	Ведомость потребности в материалах.	

Основные показатели по чертежам водопровода и канализации

Наименование системы	Потребный напор на вводе, м. вод. ст.	Расчетный расход				Установленная мощн. электродвигателей, кВт	Примечание
		м3/сут.	м3/ч.	л/с	при пожаре, л/с		
В1	10	0,75	0,25	0,3			
В3	55	57	3,0	0,83			
К1	–	0,75	0,25	0,3			
К13	–	57	3,0	0,83			

Общие указания:

1. За условную отметку 0.000 принята абсолютная отметка ☐
2. Основные показатели по рабочим чертежам марки ВК выполнены в соответствии со СНИПом 2.04.01-85.
3. Монтаж трубопроводов осуществить согласно СН 478-80.
4. Отметки в скобках указаны для монолитного варианта.

Типовой проект разработан в соответствии с действующими нормами и правилами.

Главный инженер проекта В.С. Лялюк

Согласовано: СПС, Сектор ОВ, Гр. архитект., Ст. инж. № ..., Подпись и дата, Инв. № подл. Т-3019

План на отм. 0.000

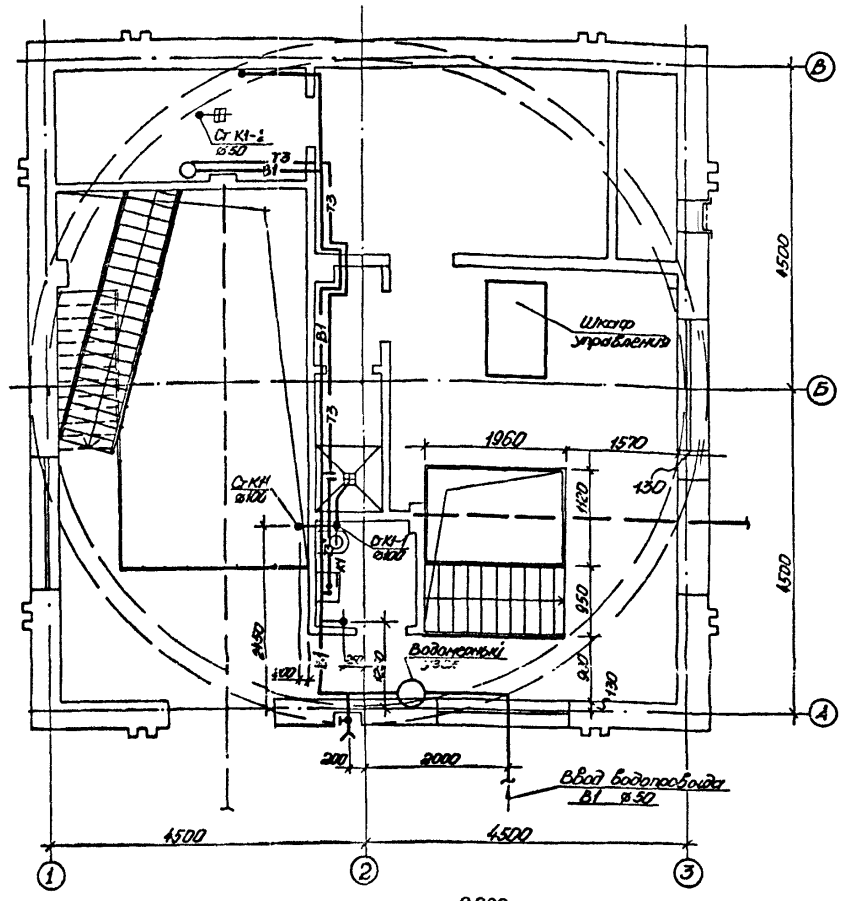

В1, Т3

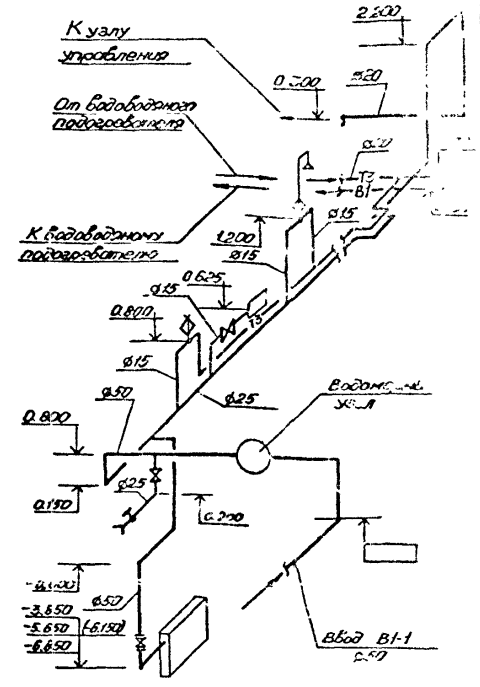

Водомерный узел

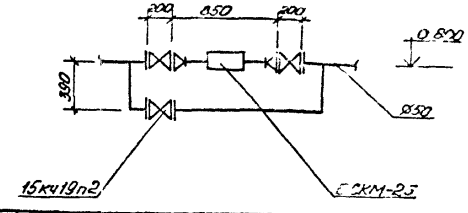

К1

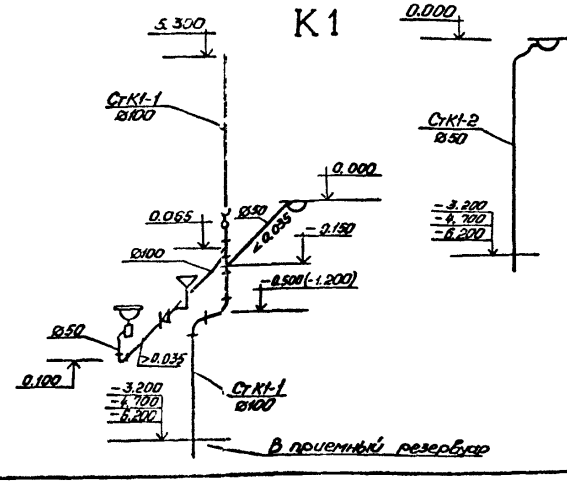

Инв. №				Привязан
ГИП	Лялюк			ТП 902-1-142.33-ВК
Нач. отд.	Чмелев			
Гл. спец.	Злотников			Канализационная насосная станция производительностью 120-660 м³/ч, напором 6-51м
Н. контр.	Фомиль			Стадия: Р; Лист: 1; Л.: 1
Рук. гр.	Нарыжная			
Ст. инж.	Майстро			Общие данные. План на отм. 0.000. Схемы систем В1, К1, Т3
Инж.	Макаренко			Госстрой СССР, Союзводоканалпроект, Харьковское Водоканалпроект

Копировал: Годовская

Т-3019 (2)

Формат А2

Альбом 2

Ведомость рабочих чертежей основного комплекта

Лист	Наименование	Примечание
1	Общие данные	
2	Планы на отм. 0.000 и подземной части.	
3	Разрез 1-1. Схемы систем П1, П2, ВЕ1.	
4	Схемы систем отопления, теплоснабжения установки П1, водоподогревателя, В1, В2, В4. Узел управления.	
5	Установки систем П1, П2.	
6	Установки систем В1, В2, В4.	

Ведомость ссылочных и прилагаемых документов.

Обозначение	Наименование	Примечание
	Ссылочные документы	
5.904-38	Гибкие вставки к центробежным вентиляторам	
1.494-312	Зонты и дефлекторы вентиляционных систем.	
5.904-110	Узел прохода вентиляционных шахт через покрытия промзданий. Узлы прохода общего назначения.	
1.469-7	Покрытия зданий с крышными вентиляторами	
1.494-255	Подставки под калориферы	
4.904-69	Детали крепления санитарно-технических приборов и трубопроводов.	
1.494-310	Установка и крепление вентиляторов к строительным конструкциям	
4.903-10	Грязевики	
1.494-218	Клапаны обратные общего назначения	
1.494-333	Клапаны лепестковые к осевым вентиляторам типа 06-300 N4-12,5	
5.904-1	Детали крепления воздуховодов	
5.903-7	Унифицированные конструкции приточных вентиляционных установок	
7.903.9-22	Тепловая изоляция трубопроводов с положительными температурами	
5.904-13	Заслонки воздушные унифицированные для систем вентиляции.	

Типовой проект разработан в соответствии с действующими нормами и правилами.

Главный инженер проекта В.С. Лялюк

Инв. N подл. | Подп. и дата | Взам. инв. N

Т-3019

Характеристика отопительно-вентиляционных систем

Обозначение системы	Количество систем	Наименование обслуживаемого помещения (технологического оборудования)	Тип установки, перегата	Вентилятор: Тип, исполнение по взрывозащите	N	Схема исполнения	Положение	L $m^3/ч$	P, ПА (кгс/м²)	n, об/мин	Электродвигатель: Тип, исполнение по взрывозащите	N кВт	n об/мин	Воздухонагреватель: Тип	N	Кол	Т-ра нагр °С от	до	Расход тепла вт (ккал/ч)	H, ПА (кгс/м²)	Примечание
П1	1	машзал, помещение решеток	В-Ц4-75-3,15Ч4Ч3	В-Ц4-75	3.15	1	ПРО° ЛО°	2880	1200 (120)	2850	4А80А2	1.5	2850	КСк3	6	1	-30	5	30240 (26000)	645 (645)	1-рабочий 1-резервный
П2	1	Машзал	осевой	В-06-300	4	1	–	4020	330 (33)	2840	4А71А2	0,75	2640								
В1	1	Помещение решеток	В-Ц4-75-2,50Ч4Ч3	В-Ц4-75	2,5	1	ПРО° ЛО°	1500	900 (90)	2840	4А63В2	0,55	2840								1-рабочий 1-резервный
В2	1	Машзал	В-Ц4-75-2,50Ч4Ч3	В-Ц4-75	2,5	1	ПРО° ЛО°	1135	700 (70)	2750	4А63А2	0,37	2750								1-рабочий 1-резервный
В3	1	Машзал	крышн	ВКР 5.00 25.6	5	1	–	4020	120 (12)	900	4А71В6У2	0,55	900								
В4	1	помещение решеток (местный отсос)	В-Ц4-75-2,50Ч4Ч3	В-Ц4-75	2,5	1	ЛО°	770	700 (70)	2750	4А63А2	0,37	2750								
ВЕ1	1	Санузел, душевая	Д01.000	–	ф200	1	–	125	–	–	–	–	–								

Общие указания

Проект выполнен согласно требованиям СНиП2.04.05-86, СНиП2.04.03-85, ГОСТ 21.602-79.

Проект отопления и вентиляции разработан для климатического района с наружной температурой - (-30°С).

Теплоносителем для систем отопления и вентиляции служит вода с параметрами 150-70°С от наружной тепловой сети.

Потеря напора в системе отопления составляет H=5000 ПА (500 кгс/м²).

Система отопления запроектирована горизонтальная, проточная, однотрубная.

Внутренние температуры в отапливаемых помещениях приняты: в производственных помещениях и венткамере - (+5°С), в санузле - (+16°С), в преддушевой - (+23°С).

Вентиляция предусмотрена приточно-вытяжная, механическая. Помещения по взрывопожарной и пожарной опасности относятся к категории „Д". Вентиляционное оборудование принято в обычном исполнении.

Монтаж систем и оборудования вентиляции производится в соответствии с указаниями СНиП 3.05.01-85.

Воздуховоды выполнить из тонколистовой стали по ГОСТ 19903-74.

Воздуховод системы П1 в пределах вытяжной венткамеры зашить плоским асбоцементным листом.

Ведомость ссылочных и прилагаемых документов

Обозначения	Наименование	Примечание
	Прилагаемые документы	
ТП 902-1-142.88-ВМ	Ведомость потребности в материалах	
ТП 902-1-142.88-СО	Спецификация оборудования	
ТП 902-1-142.88 альбом 7	Расширитель	

Основные показатели по чертежам отопления и вентиляции

Наименование здания (сооружения), помещения	Объем m^3	Периоды года при $t_н$, °С	Расход тепла, вт (ккал/ч): на отопление	на вентиляцию	на горячее водоснабжение	общий	Расход холода вт (ккал/ч)	[illegible]
Канализационная насосная станция		-30	10350 (8900)	30240 (26000)	18600 (16000)	59190 (50900)	–	[illegible]

Узел управления изолировать шнуром минераловатным с покровным слоем из стеклопластика рулонного по серии 7.903.9-2.

План-схема

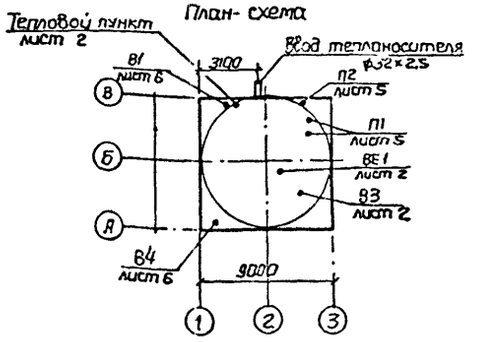

Рук.сект	Бородин		
Н.контр	Гаврилюк		
Гл.спец	Бородин		
Рук.гр	Подольская		
Ст.инж	Малюта		

Привязан

ТП 902-1-142.88-ОВ

Канализационная насосная станция производительностью 120-660 м³/ч, напором 6-5 м

Стадия	Лист	Л.д.
Р	1	

Общие данные

Госстрой СССР Союзводоканалпроект Харьковское Водоканалпроект

Т-3019 (2)

Альбом 2

План на отм. 0.000

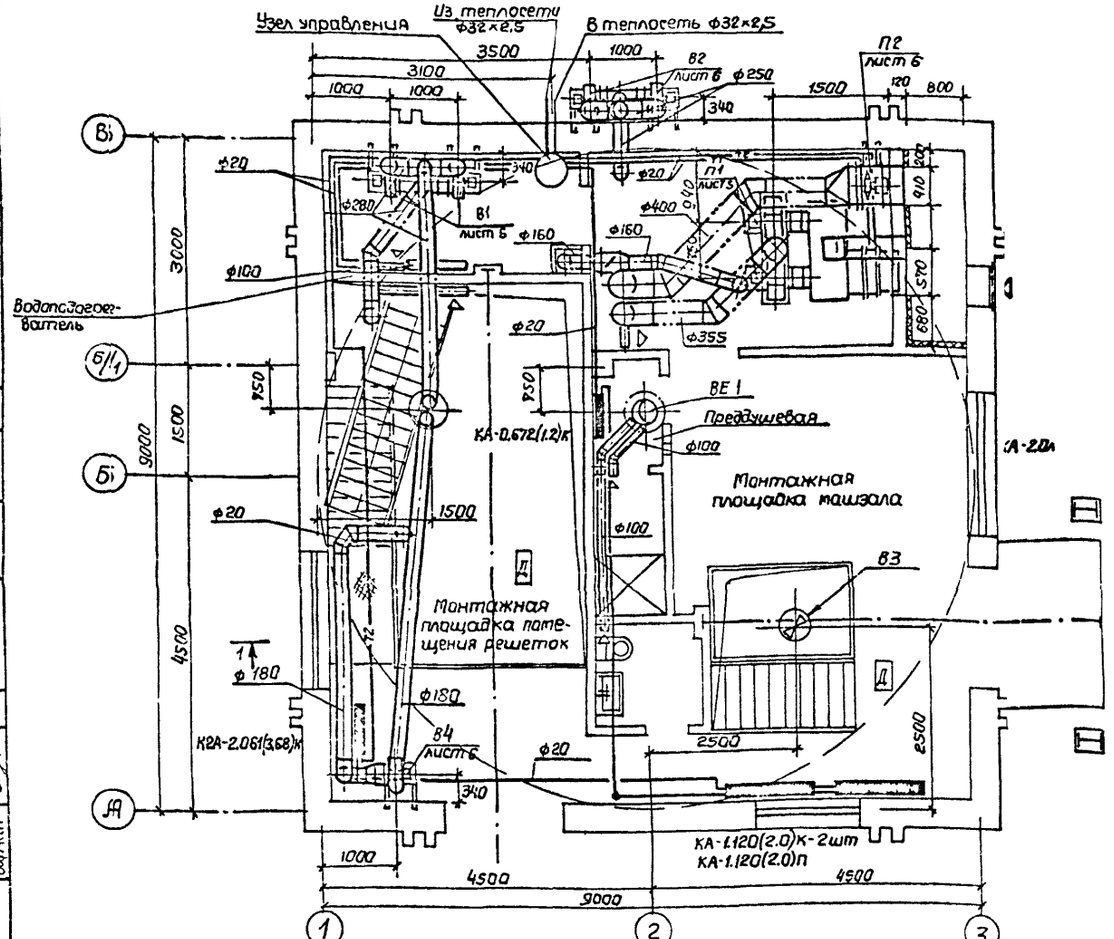

План подземной части

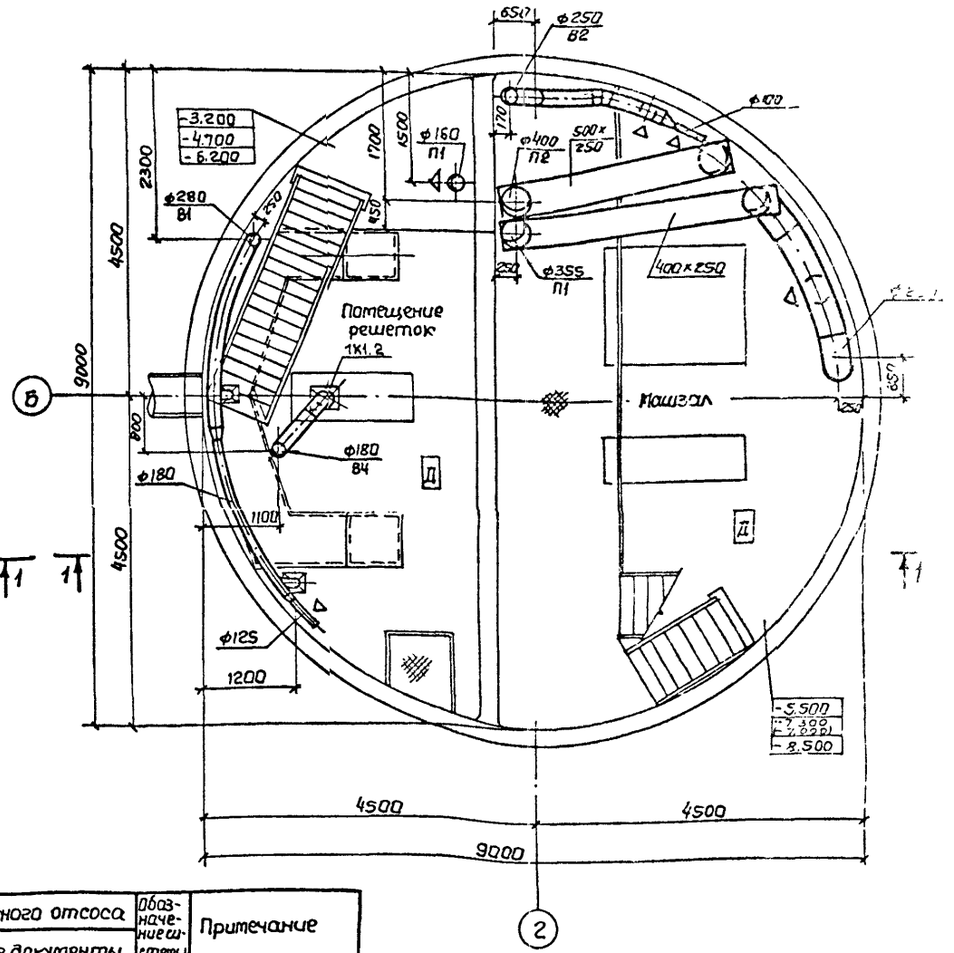

Местные отсосы от технологического оборудования.

Технологическое оборудование			Характеристика выделяющихся вредностей	Объем вытяжки, м³/ч		Характеристика местного отсоса		Обозначение системы	Примечание
Поз.	Наименование	Кол		На ед. оборуд.	Всего	Обозначение	Применяемые документы		
1К1.2	Дробилка	1	Пары сточных вод	770	770	Укрытие	ТП 902-1-142.88 альбом 7	В4	

В скобках даны размеры для сборного варианта

Рук. сек.	Бородин			ТП 902-1-142.88 – ОВ
Н. контр.	Гаврилюк			Канализационная насосная станция производительностью 120-660 м³/ч, напором 6-51 м
Гл. спец.	Бородин			
Рук. гр.	Подольская			
Ст. инж.	Смирнова			План на отм. 0.000, подземной части.
Инженер	Шевченко			

Стадия: Р; Лист: 2

Инв. № подл. Т-3019; Подп. и дата; Взам. инв. №; Согласовано: ВиК 2, СПС, ЭА; Изрядная, Абрамова, Бирчан; СПС (гр. АР), СПС (гр. КЖ), Гл. спец.; Цирюлик, Сосновчик, Бородин

Т-3019 (2)

Альбом 2

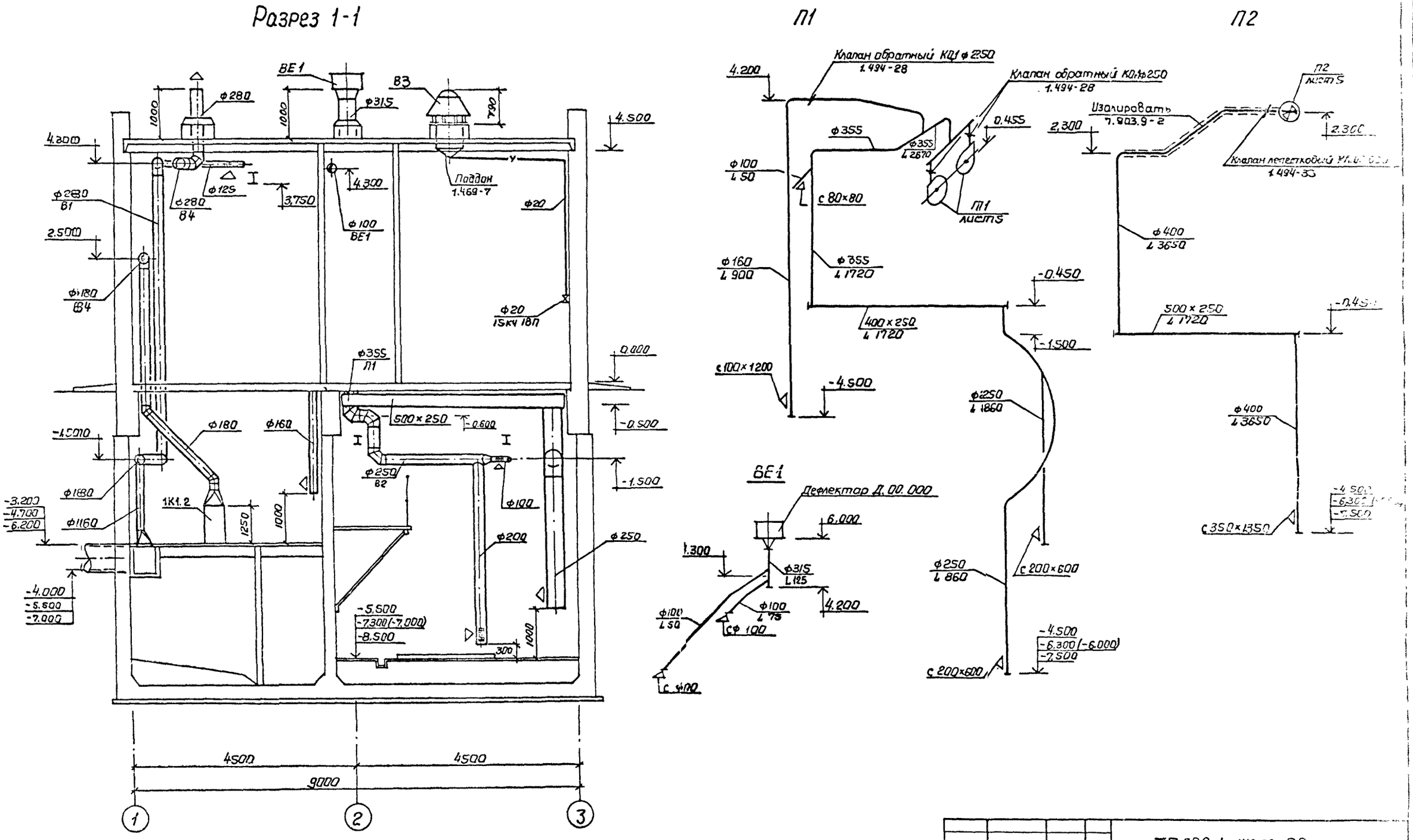

Привязан	Рук.сект.	Бородин		
	Н.контр.	Гаврилюк		
	Гл.спец	Бородин		
	Рук.гр.	Подольская		
	Ст.инж.	Смирнова		
	Инженер	Шевченко		08.88

ТП 902-1-142.83-ОВ

Канализационная насосная станция производительностью 120-660 м³/ч, напором 6-51 м

Разрез 1-1, схемы систем П1, П2, ВЕ1.

Стадия	Лист	Листов
Р	3	

Госстрой СССР Союзводоканалпроект Харьковский Водоканалпроект

Т-3019 (2) Формат А2

Согласовано:

Инв. № подл. | Подп. и дата | Взам. инв. № | Вик-2 | Нарыжная

Т-3019

Альбом 2

Система отопления

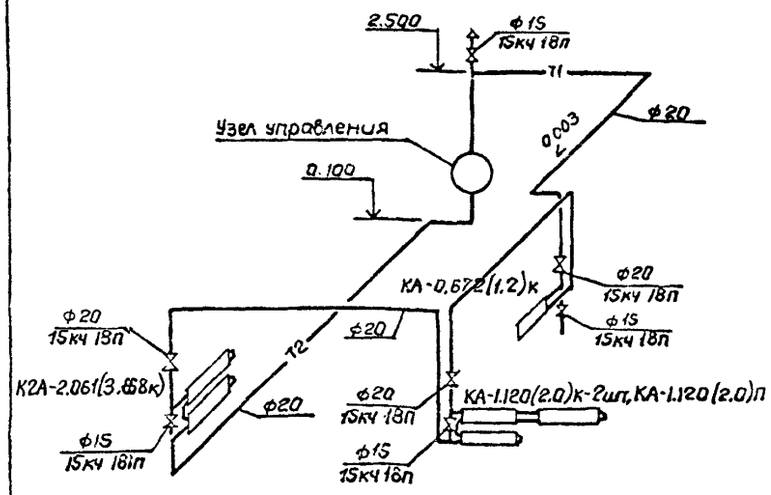

Схема теплоснабжения установки П1

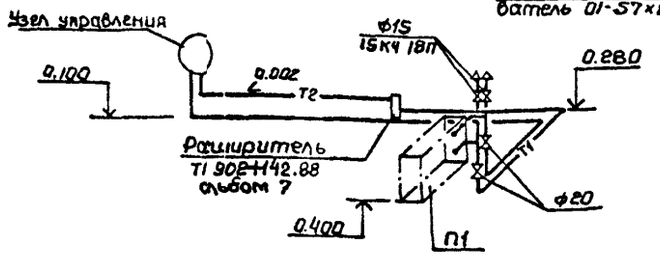

Система теплоснабжения водоподогревателя

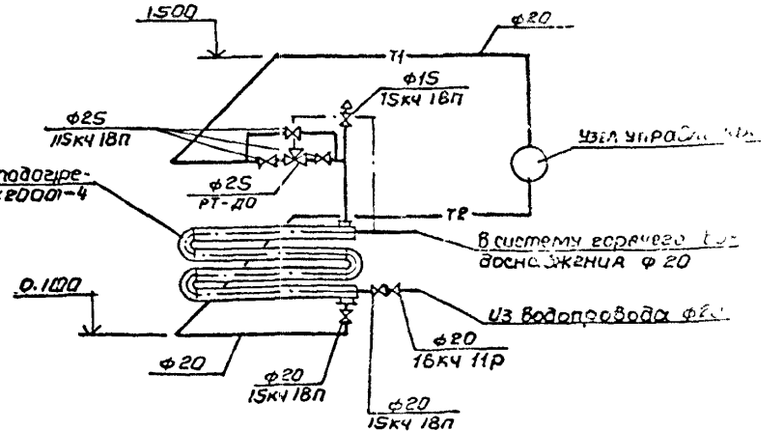

Узел управления

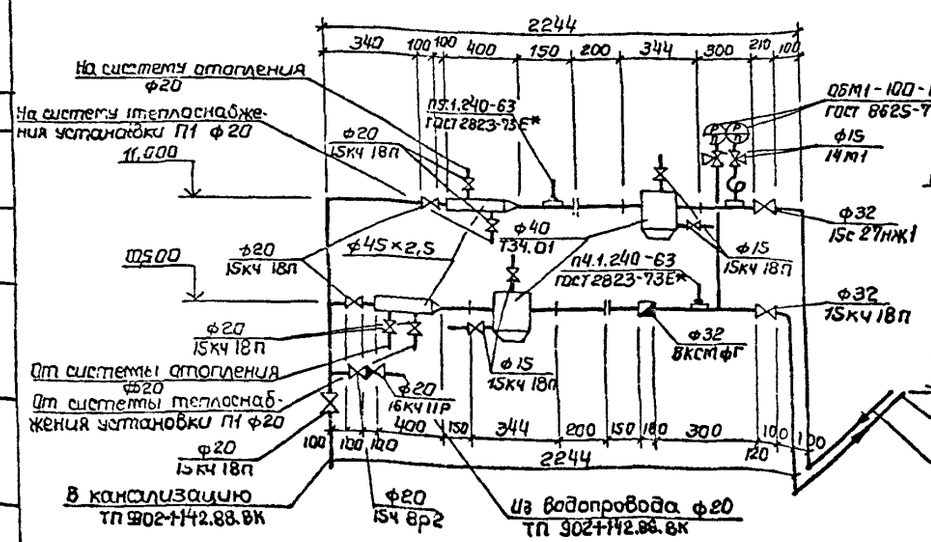

В1

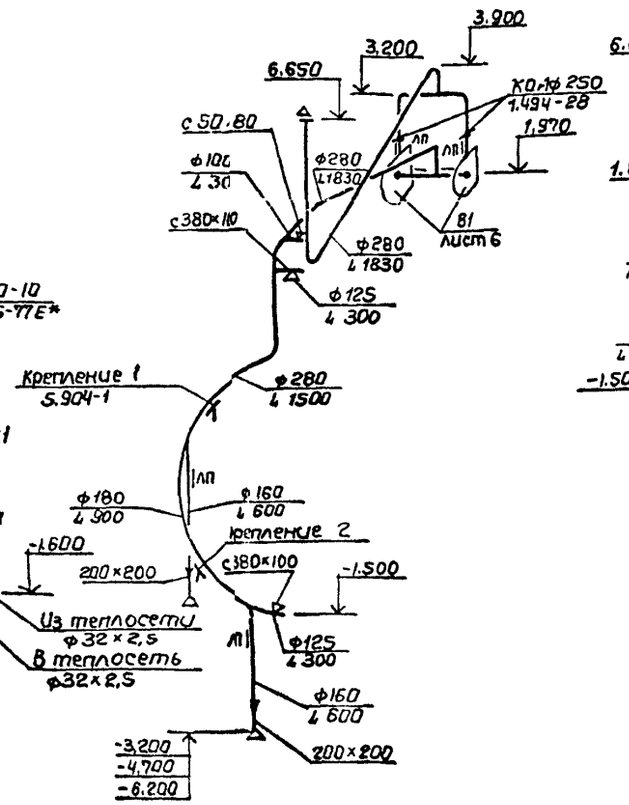

В2

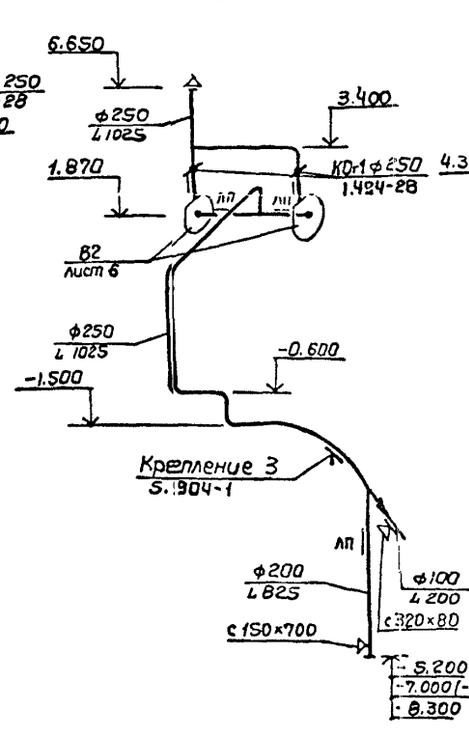

В4

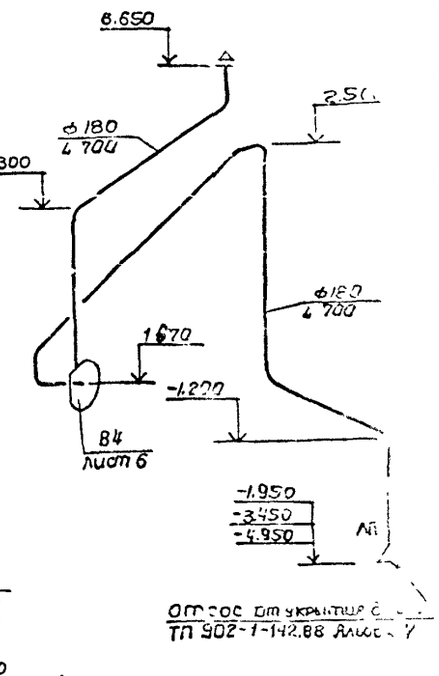

				ТП 902-1-142.88-ОВ		
Привязан						
Рук. сект	Бородин		//	Канализационная насосная станция производительностью 120-660м³/ч, напором 6-51м	Стадия	Лист
Н контр	Гаврилюк		//		Р	4
Гл. спец	Бородин		//	Схемы систем отопления, теплоснабжения установки П1, водоподогревателя, В1, В2, В4. Узел управления.	Госстрой Союзводоканалпроект Харьковское Водоканалпроект	
Рук. гр.	Подольская		//			
Ст. инж	Стирнова		08.89			

Согласовано

Инв. N подл. | Подп. и дата | Взам. инв N | ВиК-2 | Нарыжная

Т-3019

Т-3019 (2) Формат: А

Альбом 2

Разрез 1-1

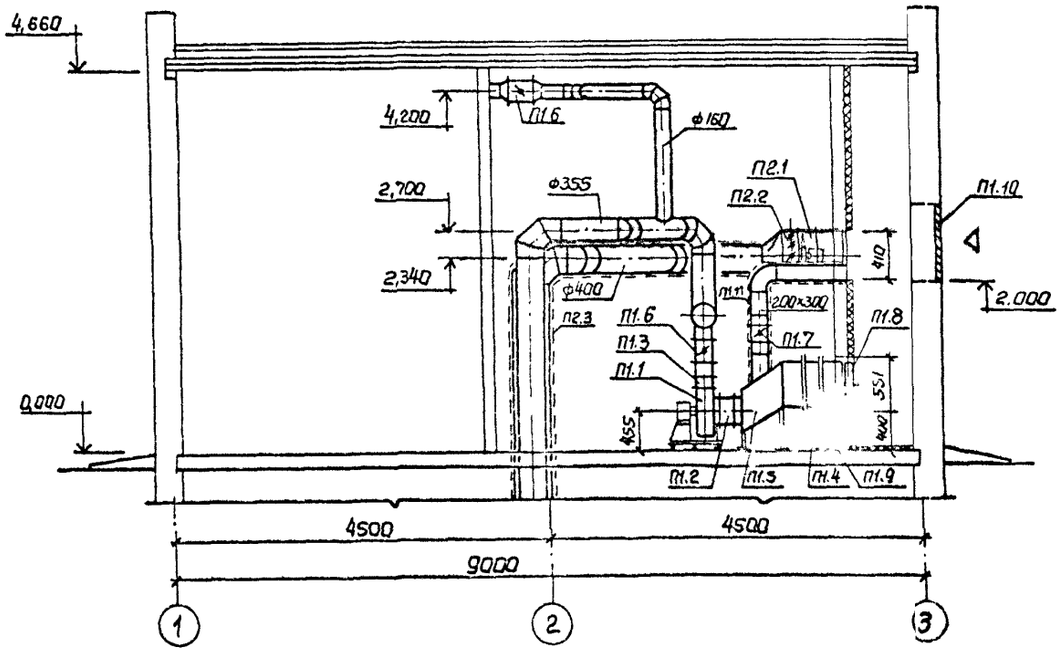

План на отм. 0,000

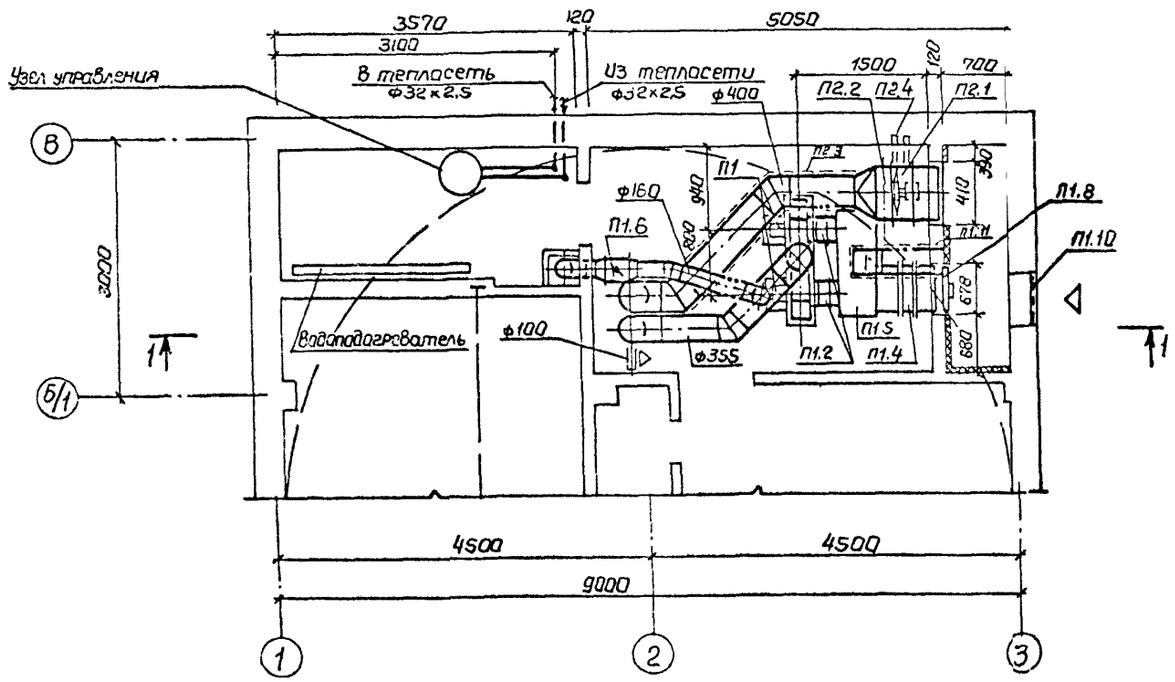

Спецификация вентиляционных установок.

Марка	Обозначение	Наименование	Кол	Масса ед. кг
		П1		
П1.1		Агрегат вентиляторный		
		В-Ц4-75-3,15-0453 на виброос-		
		новании, компл	2	
		в вентилятор центробежн.		
		В-Ц4-75 №3,15 исполнение 1,		
		положение ПрО°, ЛО°		
		с электродвигатель 4А80А2		
		1,5кВт, 2850об/мин		
П1.2	5.904-38	Гибкие вставки		
		В 00.00-4	2	
П1.3	5.904-38	Гибкие вставки		
		ВН.00 000-04	2	
П1.4		Калорифер модели		
		КСк3-6-02	1	38
П1.5	5.903-7	Коробка К2		
П1.6	1.494-28	Обратный клапан		
		КОп-1ф250	3	4,5
П1.7	5.904-13 в.0.1-1	Заслонка воздушная		
		Р200×200Р	1	12,4
П1.8	5.903-7	Клапан утепленный		
		створный кус	1	23
П1.9	1.494-25	Подставки под калори-		
		фер	2	2,1
П1.10		Жалюзийные решетки	3	
		150×580		
П1.11	7.903.9-2	Изоляция воздуховодов		
	ТУ36-1695-79	а шнур минераловат-		
		ный, м³	1,0	
	ТУ6-11-145-80	б.стеклопластик рулон-		
		ный, м²	40	
		П2		
П2.1		Вентилятор осевой В 06-300		
		№4 с электродвигателем		
		4А71А2 0,75кВт, 2840об/мин	1	25
П2.2	1.494-33	лепестковый клапан КЛ 00.000	1	13,4
П2.4	1.494-30	Крепление осевого вентилятора 5.1407003.000	1	17,4

Согласовано: Госпроектсантехмонтаж, Харьковское отделение

Инв. № подл. | Подп. и дата | Взам. инв. №

Т-3019

				ТП 902-1-142.88-ОВ
Привязан	Рук.сек	Бородин		Канализационная насосная станция производительностью 120-660 м³/час, напором 6-51м.
	Н.контр	Гавриюк		Стадия: Р; Лист: 5
	Гл.спец.	Бородин		
	Рук.гр.Р	Подольская		Установки систем П1, П2
	Ст.инж.	Смирнова		Госпроектсантехмонтаж, Харьковское отделение
	Инжен.	Шевченко		

Т-3019 (2) Формат А2

Альбом 2

Разрез 1-1

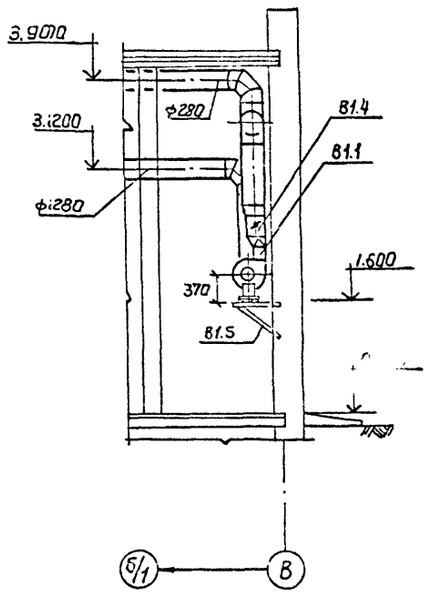

Разрез 2-2

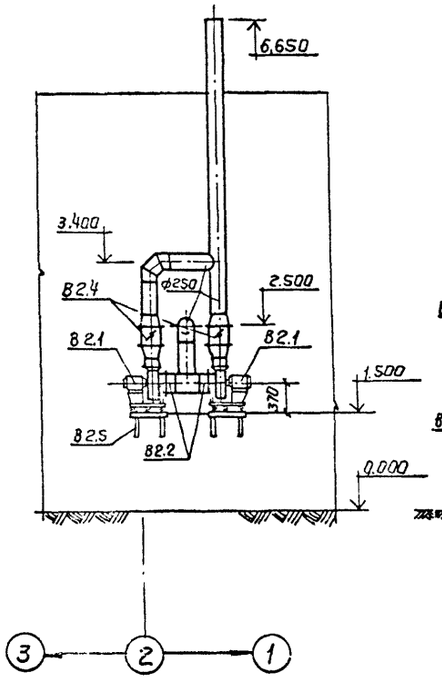

Разрез 3-3

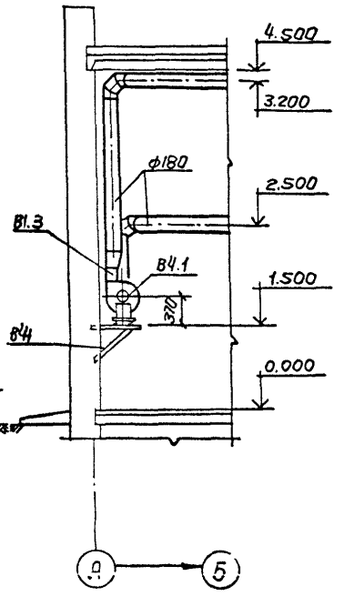

План на отм. 0.000

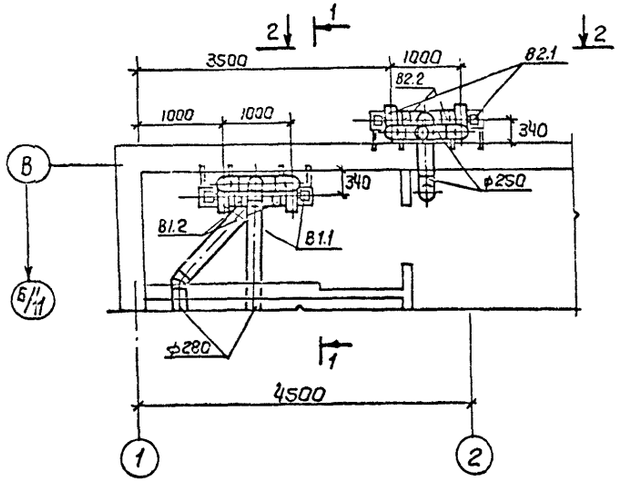

План на отм. 0.000

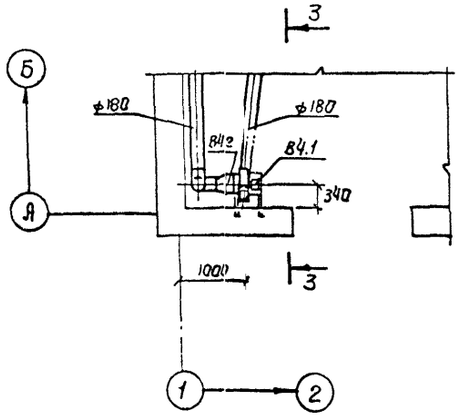

Спецификация вентиляционных установок

Марка	Обозначение	Наименование	Кол.	Вес ед. кг
		В1		
В1.1		Агрегат вентиляторный В-Ц4-75-2,5-04Ц3	2	28
		на виброосновании, к-т		
		а. Вентилятор центробежный В-Ц4-75 N 2,5 исполнение 1, положение ПрО, ЛО°		
		б. Электродвигатель		
		4АА63В2 0,55 кВт 2840 об/мин		
В1.2	5.904-38	Гибкие вставки В.00.00-03	2	0,91
В1.3	5.904-38	Гибкие вставки Н.00.00-03	2	0,86
В1.4	1.494-28	Клапаны обратные общего назначения ф250 К0,1	2	4,5
В1.5	1.494-30	Крепление вентагрегата 57А 002.000	2	16,2
		В2		
В2.1		Агрегат вентиляторный В-Ц4-75-2,5-02Ц3 на виброосновании, компл.	2	28
		а. Вентилятор центробежный В-Ц4-75 N 2,5 исполнение 1, положение ЛО°, ПрО°		
		б. Электродвигатель 4АА63А2 0,37 кВт 2750 об/мин.		
В2.2	5.904-38	Гибкие вставки В.00.00-03	2	0,91
В2.3	5.904-38	Гибкие вставки Н.00.00-03	2	0,86
В2.4	1.494-28	Клапаны обратные общего назначения ф250 К0,1	2	4,5
В2.5	1.494-30	Крепление вентагрегата 57А 002.000	2	16,2
		В4		
В4.1		Вентилируемый агрегат В-Ц4-75-2,5-02Ц3 на виброосновании, компл.	1	28
		а. Вентилятор центробежный В-Ц4-75 N 2,5 исполнение 1, положение ЛО°		
		б. Электродвигатель 4АА63А2 0,37 кВт 2750 об/мин		
В4.2	5.904-38	Гибкие вставки В.00.00-03	1	0,91
В4.3	5.904-38	Гибкие вставки Н.00.00-03	1	0,86

Согласовано: Гл. инж. проекта (отд. АВР) Шнорик; Инв. № подл.; Взам. инв. №; Подп. и дата; Инв. № подл. 7-30

Привязан	Рук. сек	Бородин	
	Н. контр	Гавриляк	
	Гл. спец	Бородин	
	Рук. гр	Подольская	
	Ст. инж	Стирнова	
	Инжен.	Шевченко	

ТП 902-1-142.88-08

Канализационная насосная станция производительностью 120-660 м³/ч, напором 6-51 м

Стадия: Р; Лист: 6; Листов:

Установки систем В1, В2, В4.

Госстрой СССР Союзгодоканалпроект Харьковское Водоканалпроект

Т-3019 (2)

gost.e-ecolog.ru