УДК 621.646.98:629.7

Группа Д18

ОТРАСЛЕВОЙ СТАНДАРТ

КЛАПАН ЗАПОРНЫЙ ВОДЯНОЙ

Типы и основные параметры, технические требования

ОСТ 1 03896-78

На 5 страницах

Введен впервые

№ изм. | № изв. | 3611 | № дубликата | № подлинника

Распоряжением Министерства от 29 марта 1978 г. № 087-16

срок введения установлен с 1 января 1979 г.

Несоблюдение стандарта преследуется по закону

Настоящий стандарт распространяется на вновь разрабатываемые запорные водяные клапаны (в дальнейшем изложении – клапаны), предназначенные для перекрытия трубопроводов магистрали системы водоснабжения с принудительной подачей питьевой воды в процессе заправки, слива и дренажа.

*Издание официальное

Перепечатка воспрещена

gost.e-ecolog.ru

1. ТИПЫ И ОСНОВНЫЕ ПАРАМЕТРЫ

1.1. Стандарт устанавливает один тип клапана, сочетающий в себе выполнение трех функций: заправки, слива и дренажа.

1.2. Условный диаметр проходного сечения – 25 мм.

1.3. Давление рабочей среды (подводится при закрытом запорном элементе изделия только со стороны патрубка Б) – до 3 кгс/см^2.

1.4. Клапан должен открываться под воздействием усилия, приложенного к рычагу клапана:

– при давлении по требованию п. 1.3. – не более 15 кгс;

– при отсутствии давления – не более 10 кгс.

1.5. Габаритные и присоединительные размеры клапана должны соответствовать указанным на чертеже.

1.6. Присоединительные размеры резьбового гнезда патрубка Б – по 281АТ, тип 1.

1.7. Неуказанные предельные отклонения размеров – по 722АТ.

1.8. Масса клапана не более 0,8 кг.

№ подл. | № инв.
Инв. № дубликата | Инв. № подлинника | 9811

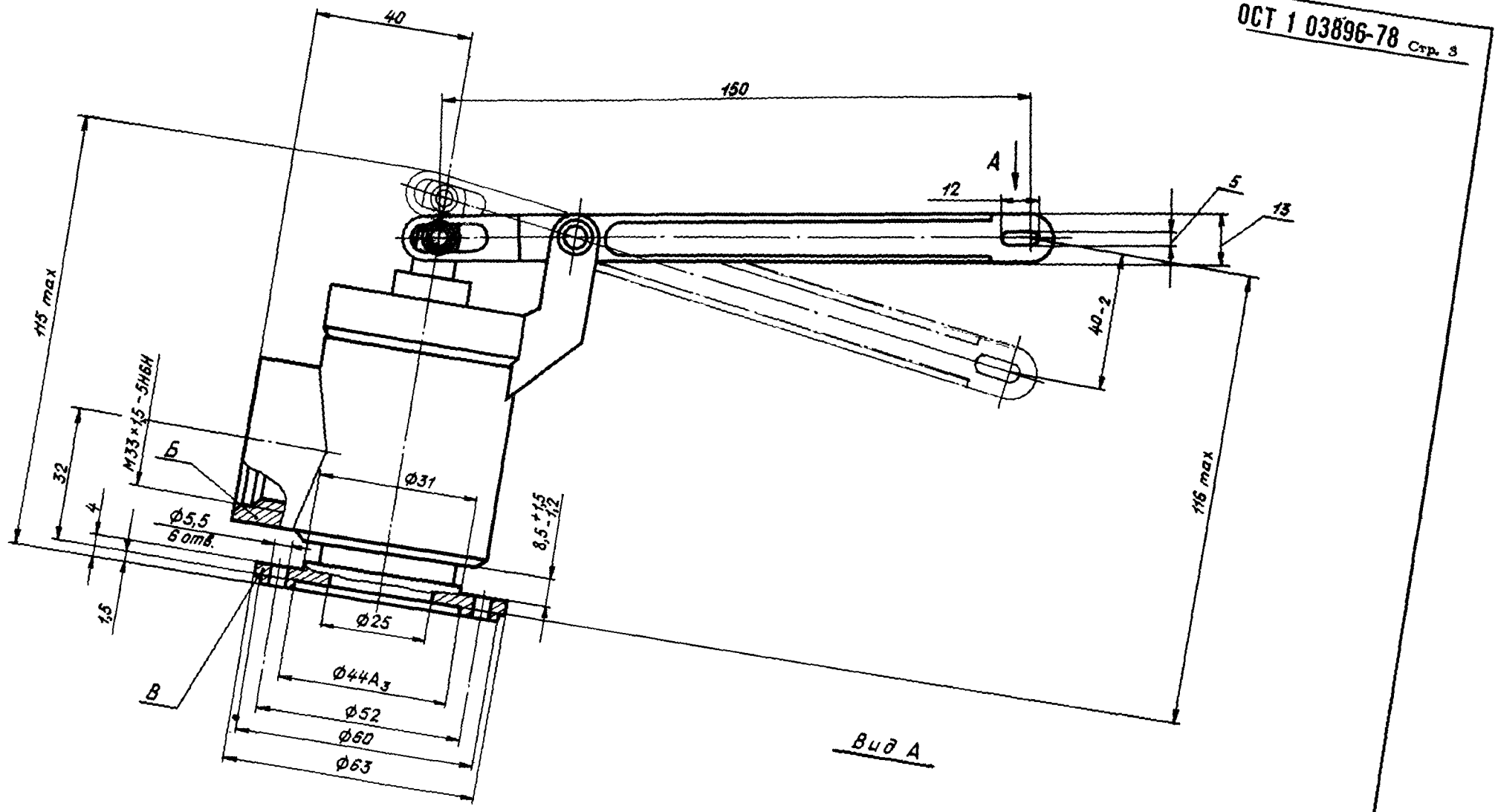

Вид А

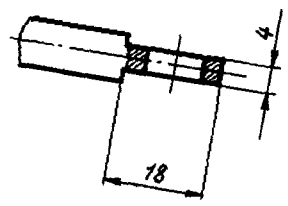

№ изм.
№ изв.
9611
Инв. № дубликата
Инв. № подлинника

2. ТЕХНИЧЕСКИЕ ТРЕБОВАНИЯ

2.1. Клапаны должны изготовляться в соответствии с требованиями настоящего стандарта по рабочим чертежам, утвержденным в установленном порядке.

2.2. Клапан устанавливается на самолете или вертолете вертикально и крепится к панели за фланец *В*.

2.3. Рабочая среда – вода питьевая по ГОСТ 2874-73 или воздух с относительной влажностью 95 ...100% и с размером частиц после очистки диаметром не более 5 мкм.

2.4. Окружающая среда – воздух.

2.5. Температура рабочей среды – от +3 до +80°С.

2.6. Температура окружающей среды:

– при подводе рабочей среды и срабатывании изделия равна температуре рабочей среды;

– при неработающем изделии (т.е. при отсутствии рабочей среды) – от минус 60 до плюс 60°С.

2.7. Клапан должен быть прочным (стойким) и устойчивым к внешним воздействующим факторам, указанным в табл. 1.

Таблица 1

Внешний воздействующий фактор и код	Характеристика внешнего воздействующего фактора		Максимальное значение внешнего воздействующего фактора, степень жесткости, предъявляемое требование
	Наименование и обозначение	Код	
Синусоидальная вибрация, 1110	Амплитуда ускорения, $мс^{-2}$ (g)	1111	49(5)
	Амплитуда перемещения, мм	1112	1
	Частота, Гц	1113	10 – 300
Механический удар многократного действия, 1210	Пиковое ударное ускорение, $мс^{-2}$ (g)	1211	176,6(12)-III
	Длительность действия ударного ускорения, мс	1212	20–50
	Число ударов	1216	10000
Атмосферное пониженное давление, 2120	Предельное давление Па (мм рт. ст.)	2123	$0{,}533 \cdot 10^4$ (40)
Повышенная температура среды, 2210	Рабочая, °С	2211	+60 – 1
	Предельная, °С	2213	+80
Пониженная температура среды, 2220	Рабочая, °С	2221	–3 – 1
	Предельная, °С	2223	–60
Повышенная влажность, 2310	Относительная влажность при температуре +50°С, %	2311	98 – 1

№ изм. № изв. 3611 Инв. № дубликата Инв. № подлинника

2.8. Герметичность – группа 1-3 – ОСТ 1 00128-74.

2.9. Детали клапана, соприкасающиеся с питьевой водой, должны быть изготовлены из материалов, разрешенных Министерством здравоохранения для применения в контакте с питьевой водой.

2.10. Клапан должен сохранять работоспособность после транспортирования любым видом транспорта без ограничения скорости и расстояния.

2.11. Показатели надежности клапана и их значения должны соответствовать указанным в табл. 2.

Таблица 2

Наименование показателя	Значение показателя
Назначенный ресурс до первого капитального ремонта, ч	12000
Назначенный срок службы до первого капитального ремонта, год	10
Назначенный срок сохраняемости, год	2

№ изм. № изв. Инв. № дубликата Инв. № подлинника 3811

ЛИСТ РЕГИСТРАЦИИ ИЗМЕНЕНИЙ

ОСТ 1 03896-78

КЛАПАН ЗАПОРНЫЙ ВОДЯНОЙ

Типы и основные параметры, технические требования

№ изм.	Номера страниц				Номер "Изв. об изм."	Подпись	Дата	Срок введения изменения
	Измененных	Замененных	Новых	Аннулированных				

gost.e-ecolog.ru