Типовые конструкции, изделия и узлы зданий и сооружений

СЕРИЯ 3.407.1-167

УНИФИЦИРОВАННЫЕ КОНСТРУКЦИИ АНКЕРНО-УГЛОВЫХ ЖЕЛЕЗОБЕТОННЫХ ОПОР ВЛ 330÷500 КВ

Выпуск 2
Часть 2

ИЗДЕЛИЯ МЕТАЛЛИЧЕСКИЕ

Рабочие чертежи

2684/4

© СФ ЦИТП Госстроя СССР, 1989 г.

gost.e-ecolog.ru

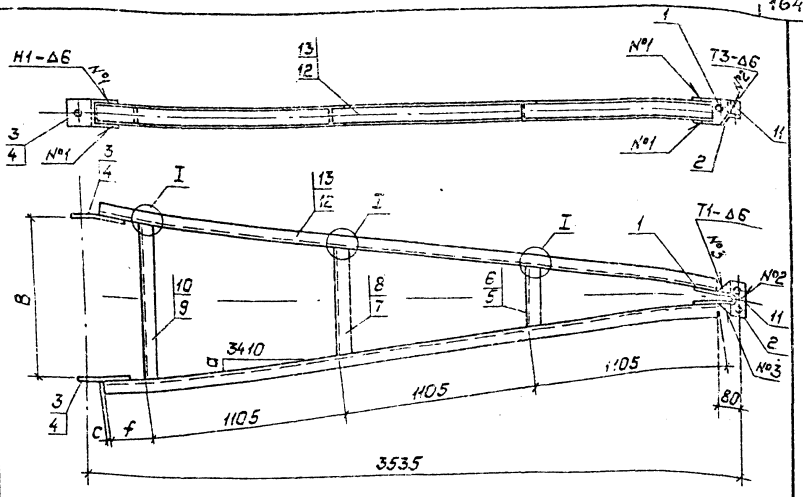

Обозначение	Марка	a мм	c мм	f мм	K мм	B мм	Масса, кг
3.407.1 – 167.2 – 103СБ	С 81	210.0	1	100	3	445	58.8
–01	С 82	387.5	2	115	5	800	63.8

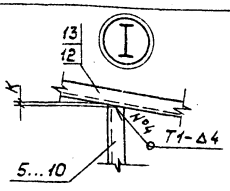

1. Электроды Э42А ГОСТ 9467-75
2. Сварные швы по ГОСТ 5264-80

Спецификацию см. лист 2.

Зав. НИЛКЭС	Горелов		20.06.89
ГИП	Пинчук		20.06.89
Рук. гр.	Гальперин		20.06.89
Н. контр.	Орлова		20.06.89
Проверил	Богорад		20.06.89
Инженер	Салита		20.06.89

3.407.1-167.2-103СБ

Пояса С81, С82
Сборочный чертеж

Стадия	Масса	Масштаб
Р	см. табл.	—
Лист 1	Листов 2	

„ЭНЕРГОСЕТЬПРОЕКТ"
Северо-Западное отделение
Ленинград

Инв. № подл. | Подпись и дата | Взам. инв. №

Копировал: Польс

Формат: А4

Формат	Зона	Поз	Обозначение	Наименование	Кол. на —	Кол. на 01		Примечание
				Документация				
А4			3.407.1-167.0-00ТО	Техническое описание				
А4			3.407.1-167.2-103СБ	Сборочный чертеж				
				Детали				
А4		1	3.407.1-167.2-009	Пластина М9	1	1		
А4		2	3.407.1-167.2-010	Пластина М10	1	1		
А4		3	3.407.1-167.2-011	Пластина М11	2			
А4		4	-01	Пластина М12		2		
				Швеллер 8 ГОСТ 8240-72 Ст3пс6 ТУ14-1-3023-80				
Б4		5	3.407.1-167.2-103СБ	Распорка М125 L=175	1			1.2кг
Б4		6	3.407.1-167.2-103СБ	Распорка М126 L=285		1		2.0кг
Б4		7	3.407.1-167.2-103СБ	Распорка М127 L=310	1			2.2кг
Б4		8	3.407.1-167.2-103СБ	Распорка М128 L=535		1		3.8кг
Б4		9	3.407.1-167.2-103СБ	Распорка М129 L=445	1			3.1кг
Б4		10	3.407.1-167.2-103СБ	Распорка М130 L=785		1		5.5кг
				Материалы				
		11		Полоса 6х40 ГОСТ 103-76 Ст3пс6 L=50 ТУ14-1-3023-80	1	1		0.1кг
		12		Швеллер 8 ГОСТ 8240-72 Ст3пс6 L=3415 ТУ14-1-3023-80	2			2.41кг
		13		Швеллер 8 ГОСТ 8240-72 Ст3пс6 L=3430 ТУ14-1-3023-80		2		24.2кг

Инв.№ подл. | Подпись и дата | Взам. инв.№

Зав.НИЛКЗС	Горелов		20.06.89
ГИП	Пинчук		20.06.89
Рук.гр.	Гольперин		20.06.89
Н.контр.	Орлова		20.06.89
Провер.	Багорад		20.06.89
Инженер	Лагинова		20.06.89

3.407.1-167.2-103

Пояса С81, С82
Спецификация

Стадия	Лист	Листов
Р	2	2

„Энергосетьпроект"
Северо-Западное отделение
Ленинград

Копировал: Польс

Формат: А4

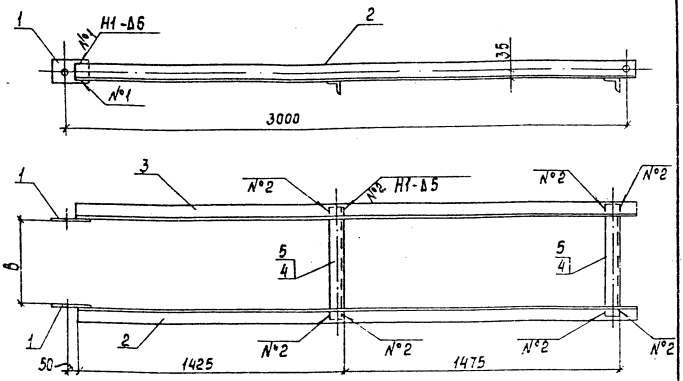

Обозначение	Марка	в мм	Масса кг
3.407.1 - 167.2 - 104 СБ	С83	445	54,6
—01	С84	800	59,8

1. Электроды Э42А ГОСТ 9467-75
2. Сварные швы по ГОСТ 5264-80

Спецификацию см. лист 2.

Зав. НЦ	Борелов		
Гип	Пинчук		
Рук. гр.	Гальперин		
Н. контр.	Салова		
Проверил	Салита		
Инженер	Логинова		

3.407.1 - 167.2 - 104 СБ

Пояса С 83, С84

Сборочный чертеж

Стадия	Масса	Масштаб
Р	см. табл.	—

Лист 1 | Листов 2

ЭНЕРГОСЕТЬПРОЕКТ
Северо-Западное отделение
Ленинград

Инв. № подл. | Подпись и дата | Взам. инв. №

Копия. Сол

Формат А4 2084/4

Формат	Зона	Поз.	Обозначение	Наименование	Кол. на —	Кол. на 01		Примечание
				Документация				
А4			3.407.1-167.0-00ТО	Техническое описание	X	X		
А4			3.407.1-167.2-104СБ	Сборочный чертеж	X	X		
				Детали				
А4		1	3.407.1-167.2-008	Пластина М8	2	2		
А4		2	3.407.1-167.2-106	Пояс М 118	1	1		
А4		3	-01	Пояс М 119	1	1		
				Материалы				
				Уголок 80×80×6 ГОСТ 8509-86 / ВСт3псбТУ14-1-3023-80				
				L = 600	2			4,4 кг
				L = 955		2		7,0 кг

Зав. Инв.	Горелов	[signature]	20.06.89
ГИП	Пинчук	[signature]	20.06.89
Рук. гр.	Гальперин	[signature]	20.06.89
Н. контр.	Орлова	[signature]	20.06.89
Проверил	Солита	[signature]	20.06.89
Инженер	Логинова	[signature]	20.06.89

3.407.1-167.2-104

Пояса С83, С84
Спецификация

Стадия	Лист	Листов
Р	2	2

ЭНЕРГОСЕТЬПРОЕКТ
Северо-Западное отделение
Ленинград

Инв. № подл. | Подпись и дата | Взам. инв. №

Копир. Сопр.

Формат А4

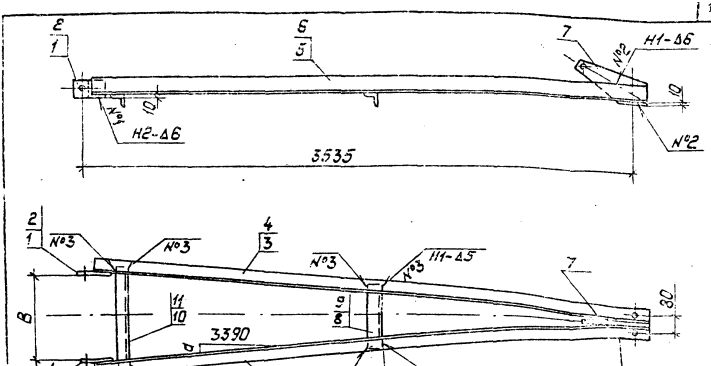

Обозначение	Марка	B мм	a мм	f мм	C мм	Масса кг
3.407.1-167.2 – 105СБ	С 85	445	223,5	180	2	64.4
–01	С 86	800	401	195	4	68.2

1. Электроды Э42А ГОСТ 9467-75
2. Сварные швы по ГОСТ 5264-80

Спецификацию см. лист 2.

Инв.№ подл. | Подпись и дата | Взам.инв.№

Зав.НИЛЖБ	Горелов		20.06.89
ГИП	Пинчук		20.06.89
Рук.гр.	Гольперин		20.06.89
Н.контр.	Орлова		20.06.89
Проверил	Селита		20.06.89
Инженер	Логинова		20.06.89

3.407.1-167.2-105СБ

Пояса С85, С86
Сборочный чертеж

Стадия	Масса	Масштаб
Р	см. табл.	—
Лист 1	Листов 2	

„Энергосетьпроект"
Северо-Западное отделение
Ленинград

Калькировал

Формат	Зона	Поз.	Обозначение	Наименование	Кол. на —	Кол. на 01	Примечание
				Документация			
А4			3.407.1-167.0-ООТО	Техническое описание	X	X	
А4			3.407.1-167.2-105СБ	Сборочный чертеж	X	X	
				Детали			
А4		1	3.407.1-167.2-011-02	Пластина М113	2		
А4		2	-03	Пластина М114		2	
А4		3	3.407.1-167.2-107	Пояс М120	1		
А4		4	-01	Пояс М121		1	
А4		5	-02	Пояс М122	1		
А4		6	-03	Пояс М123		1	
А4		7	3.407.1-167.2-108	Пластина М124	1	1	
				Материалы			
				Уголок 80×80×5 ГОСТ 8509-86 ВСт3пс6 ГОСТ 14-1-5023-80			
		8		L = 370	1		2.7 кг
		9		L = 535		1	3.9 кг
		10		L = 585	1		4.3 кг
		11		L = 915		1	6.7 кг

Зав.лабор.	Горелов		20.06.89
ГИП	Пинчук		20.06.89
Рук.гр.	Гальперин		20.06.89
Н.контр.	Орлова		20.06.89
Провер.	Салита		20.06.89
Инженер	Логинова		20.06.89

3.407.1-167.2-105

Пояса С85; С86
Спецификация

Стадия	Лист	Листов
Р	2	2

Энергосетьпроект
Северо-Западное отделение
Ленинград

Инв.№ подл. | Подпись и дата | Взам.инв.№

3.407.1-167.2-106

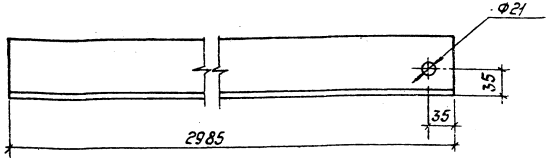

3.407.1-167.2-106-01 зеркальное отражение
Остальное - см. 3.407.1-167.2-106

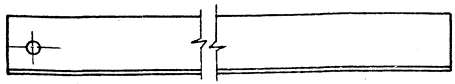

Обозначение	Марка
3.407.1-167.2-106	М 118
-01	М 119

Зав. ниж.	Горелов		20.06.89
ГИП	Пинчук		20.06.89
Рук. кер.	Гальперин		20.06.89
Н. контр.	Орлова		20.06.89
Проверил	Богдаев		20.06.89
Инженер	Логинова		20.06.89

3.407.1-167.2-106

Пояса М118, М119

Стадия	Масса	Масштаб
Р	22.0	1:5

Лист | Листов

Уголок 80х80Б ГОСТ 8509-86
L = 2985 80х80Б-ТУ14-1-3023-80

"ЭНЕРГОСЕТЬПРОЕКТ"
Северо-Западное отделение
Ленинград

Копировал: Полье

Формат: А4

Инв. № подл. | Подпись и дата | Взам. инв. №

268-1/4

3.407.1 - 167.2 - 107
3.407.1 - 167.2 - 107 - 01

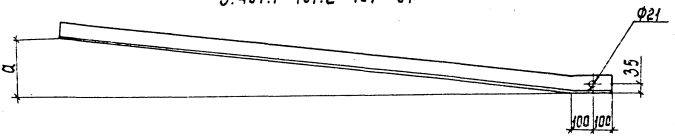

Развертка

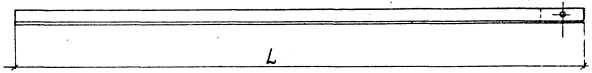

Исп. 02, 03 соответственно зеркальное отражение исп. —, 01. Остальное см 3.407.1 - 167.2 - 107 исп. —, 01



Обозначение	Марка	L мм	a мм	Масса кг
3.407.1 - 167.2 - 107	М 120	3595	223,5	26.5
-01	М 121	3610	401	26.6
-02	М 122	3595	223,5	26.5
-03	М 123	3610	401	26.6

Зав. нилкар	Горелов		
Гип	Пинчук		
Рук. гр.	Гальперин		
Н. контр.	Орлова		
Проверил	Солита		
Инженер	Логинова		

3.407.1 - 167.2 - 107

Пояса М 120 ÷ М 123

Уголок 80×80×6 ГОСТ 8509-86 / L см табл. ВСт3пс6 ТУ14-1-3023-80

Стадия	Масса	Масштаб
Р	см табл.	—
Лист	Листов	

ЭНЕРГОСЕТЬПРОЕКТ Северо-Западное отделение Ленинград

Копир. Сокл. Формат А4

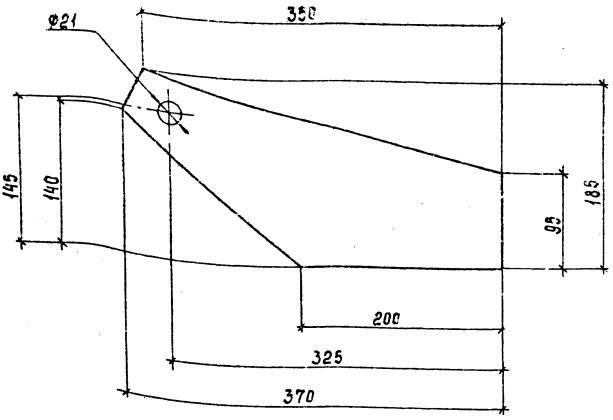

Инв.№подл. | Подпись и дата | Взам.инв.№

Зав.НЦКЭС	Горелов		
ГИП	Гинчук		20.06.89
Рук.гр.	Гальперин		20.06.89
Н.контр.	Орлова		20.06.89
Проверил	Салита		20.06.89
Инженер	Логинова		20.06.89

3.407.1-167.2-108

Пластина М124

Стадия	Масса	Масштаб
Р	3,2	1:4
Лист	Листов	

Лист 10×185 ГОСТ 19903-74
L=370 ВСт3пс6 ТУ 14-1-3023-80

ЭНЕРГОСЕТЬПРОЕКТ
Северо-Западное отделение
Ленинград

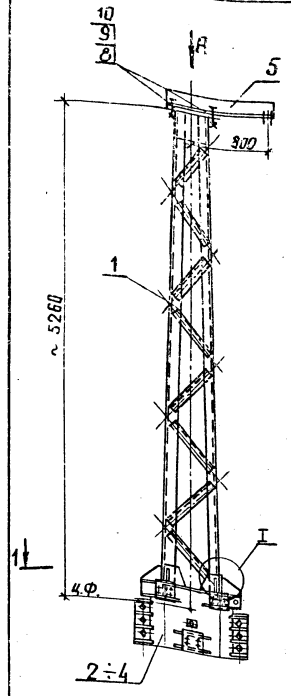

Вид А

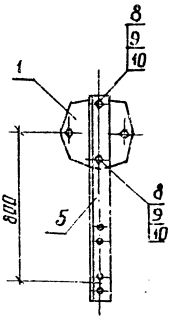

1. Сварные швы по ГОСТ 5264-80
2. Электроды Э42А ГОСТ 9467-75
Спецификацию см. лист 3

Обозначение	Марка	Масса кг
3.407.1-167.2-109 СБ	С87	432.6
-01	С88	432.7
-02	С89	432.7

Зав.маст.	Горелов		20.06.89
ГИП	Пинчук		20.06.89
Рук.гр	Гальперин		20.06.89
Н.контр.	Орлова		20.06.89
Пр.гр.рук	Салита		20.06.89
Инженер	Логинова		20.06.89

3.407.1-167.2-109 СБ

Трассостойки С87÷С89
Сборочный чертеж

Стадия	Масса	Масштаб
Р	см. табл.	—

Лист 1 | Листов 3

ЭНЕРГОСЕТЬПРОЕКТ
Северо-Западное отделение
Ленинград

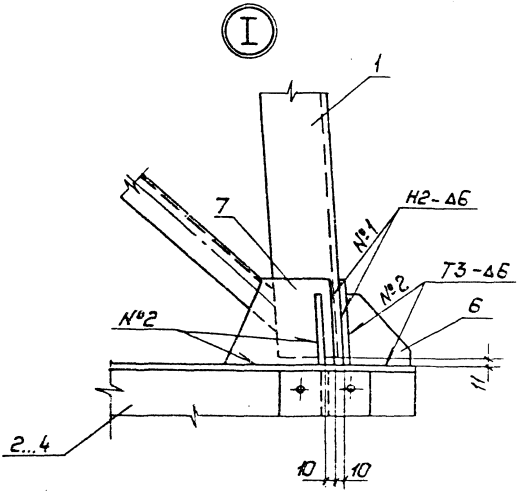

1 – 1

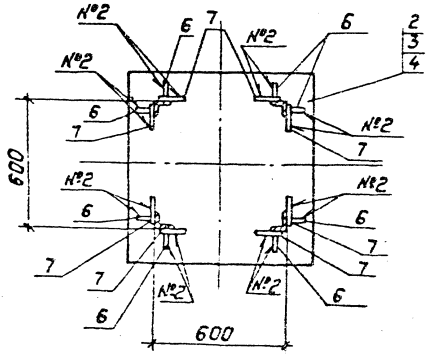

Инв. № подл. | Подпись и дата | Взам. инв. №

Формат	Поз.	Зона	Обозначение	Наименование	Кол на —	Кол на 01	Кол на 02	Примечание
				Документация				
А4			3.407.1-167.0-00 ТО	Техническое				
				описание				
А4			3.407.1-167.2-109 СБ	Сборочный				
				чертеж				
				Сборочные единицы				
А4		1	3.407.1-167.2-110 СБ	Тросостойка С90	1	1	1	
А4		2	3.407.1-167.2-111 СБ	Наголовник С91	1			
А4		3	3.407.1-167.2-112 СБ	Наголовник С92		1		
А4		4	-01	Наголовник С93			1	
				Детали				
А4		5	3.407.1-167.2-035	Консоль для плавки				
				гололеда М21	1	1	1	
А4		6	3.407.1-167.2-124	Пластина М131	8	8	8	
А4		7	3.407.1-167.2-125	Пластина М132	8	8	8	
				Стандартные				
				изделия				
		8		Болт М20-8g×70.46 ГОСТ 7798-70	2	2	2	0.24 кг
		9		Гайка М20-7Н.4 ГОСТ 5915-70	2	2	2	0.06 кг
		10		Шайба 20-004 ГОСТ 11371-78	4	4	4	0.02 кг

Зав. НИЛ-3	Горелов		20.06.89
ГИП	Пинчук		20.06.89
Рук. гр.	Гальперин		20.06.89
Н. контр.	Орлова		20.06.89
Проверил	Салита		20.06.89
Инженер	Логинова		20.06.89

3.407.1-167.2-109

Тросостойки С87÷С89

Спецификация

Стадия	Лист	Листов
Р	3	3

ЭНЕРГОСЕТЬПРОЕКТ
Северо-Западное отделение
Ленинград

копир. Анисф. формат А4

2.084/14

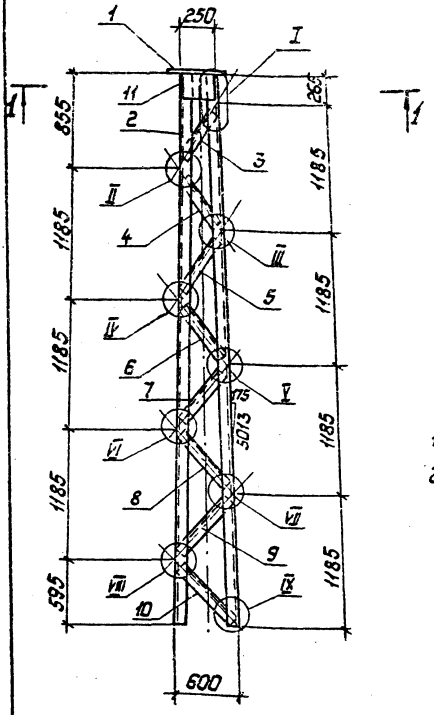

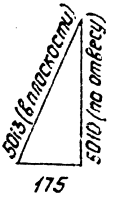

1. Сварные швы по ГОСТ 5264-80
2. Электроды Э42А ГОСТ 9467-75
   Спецификацию см. лист 5.

Инв.№ подл. | Подпись и дата | Взам.инв.№

Зав.нилаб.	Горелов		20.06.89
ГИП	Пинчук		20.06.89
Рук.гр.	Гальперин		20.06.89
Н.контр.	Орлова		20.06.89
Проверил	Салита		20.06.89
Инженер	Логинова		20.06.89

3.407.1-167.2-110СБ

Трассостойка С90
Сборочный чертеж

Стадия	Масса	Масштаб
Р	206.4	1:40 1:10

Лист 1 | Листов 5

„Энергосетьпроект"
Северо-Западное отделение
Ленинград

Копировал: Польс

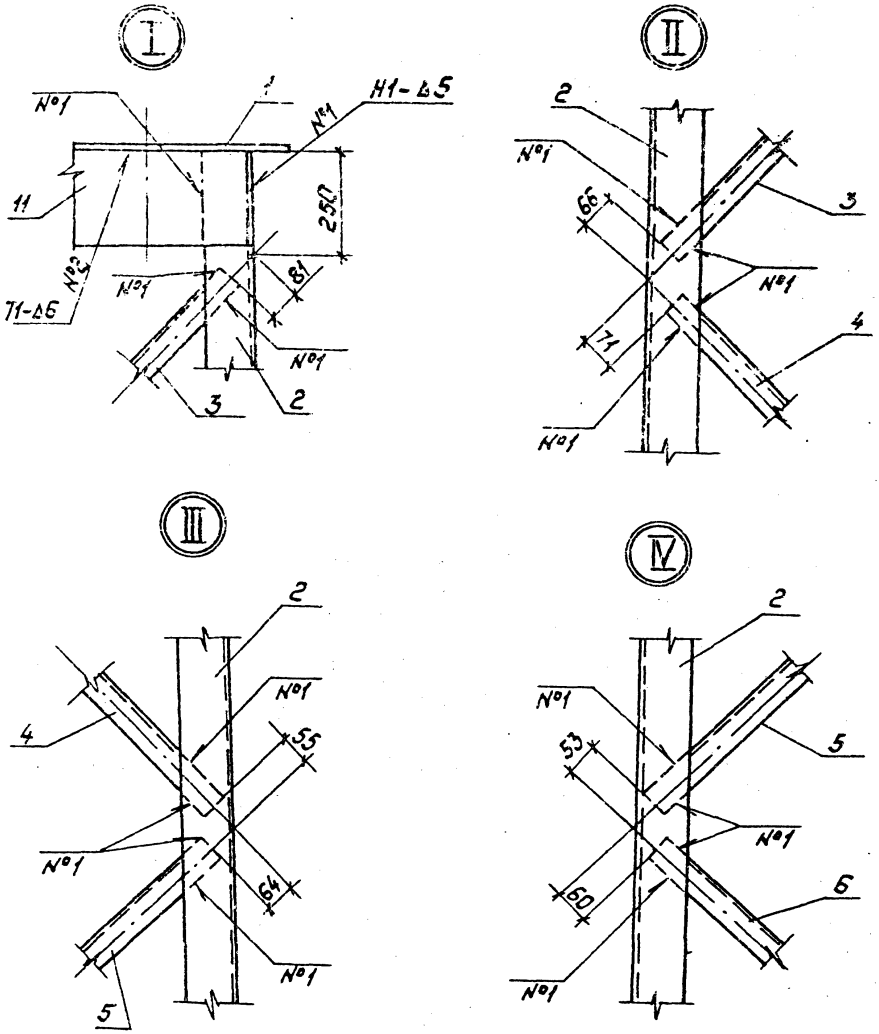
I
№1
1
Н1-Δ5
№1
11
250
№2
Т1-Δ6
№1
81
№1
3
2
II
2
№1
66
3
№1
71
4
№1
III
2
№1
4
55
№1
64
№1
5
IV
2
№1
53
5
№1
60
6
№1

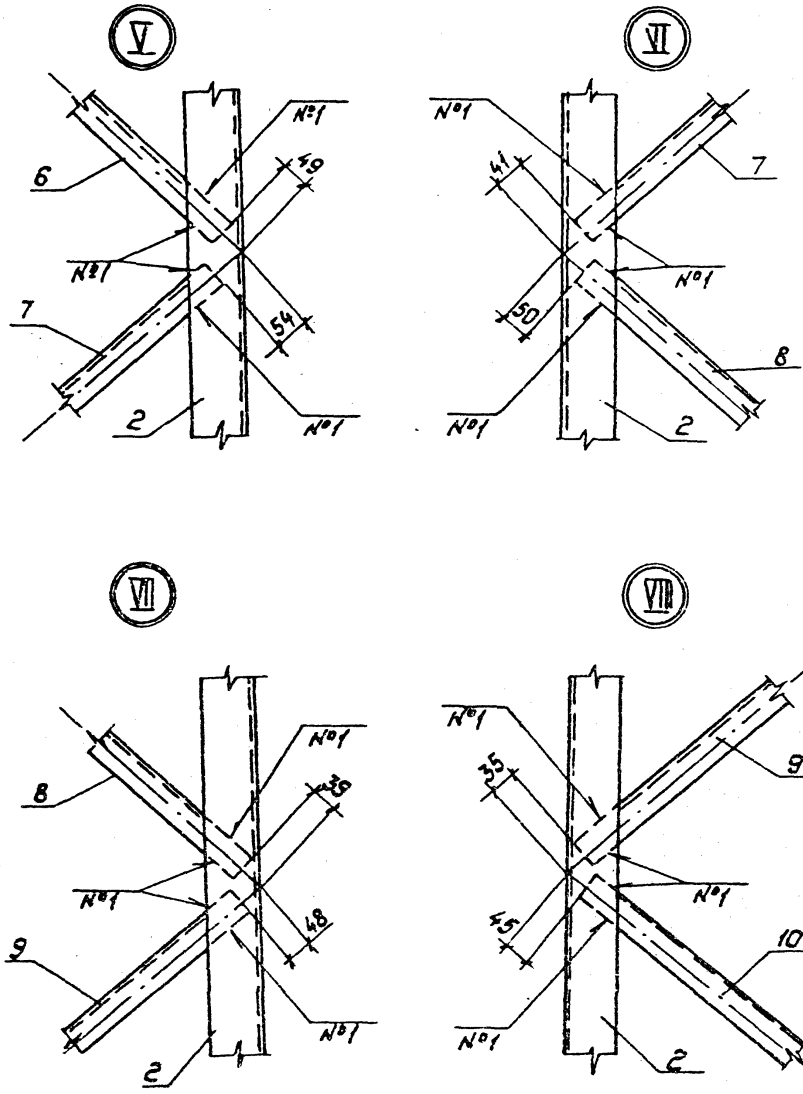

Инв.№ подл. | Подпись и дата | Взам.инв.№

IX

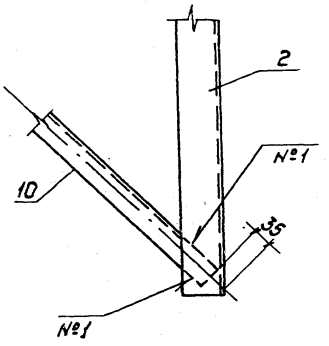

1 — 1

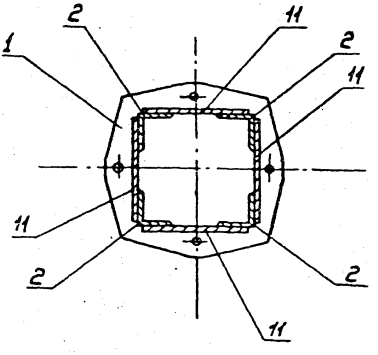

Формат	Зона	Поз.	Обозначение	Наименование	Кол.	Примеч.
				Документация		
А4			3.407.1-167.0-00ТО	Техническое описание		
А4			3.407.1-167.2-110 СБ	Сборочный чертеж		
				Детали		
А4		1	3.407.1-167.2-039	Пластина М26	1	
А4		2	3.407.1-167.2-126	Пояс М133	4	
				Материалы		
				Уголок 35х35х4 ГОСТ 8509-86 ВСт3пс6 ТУ14-1-3023-80		
		3		L=510	4	1,1кг
		4		L=555	4	1,2кг
		5		L=580	4	1,2кг
		6		L=615	4	1,3кг
		7		L=650	4	1,4кг
		8		L=685	4	1,4кг
		9		L=715	4	1,5кг
		10		L=750	4	1,6кг
		11		Лист 6х230 ГОСТ 19903-74 L=250 ВСт3пс6 ТУ14-1-3023-80	4	2,7кг

Инв.№подл. | Подпись и дата | Взам.инв.№

Зав.лабкас	Горелов		20.06.89
ГИП	Пинчук		20.06.89
Рук.гр.	Гальперин		20.06.89
Н.контр	Орлова		20.06.89
Проверил	Богорад		20.06.89
Инженер	Логинова		20.06.89

3.407.1-167.2-110

Тросостойка С90
Спецификация

Стадия	Лист	Листов
Р	5	5

Энергосетьпроект
Северо-Западное отделение
Ленинград

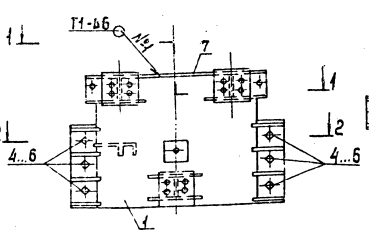

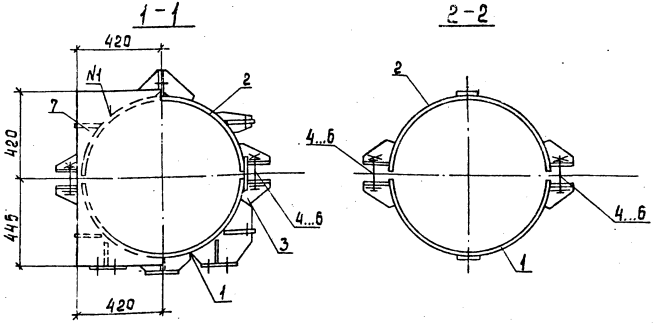

1. Электроды Э42А, ГОСТ 9467-75.
2. Сварные швы по ГОСТ 5264-80

Спецификацию см. лист 2.

Зав.лабор.	Горелов		20.06.89
ГИП	Линчук		20.06.89
Рук.гр.	Гальперин		20.06.89
Н.контр.	Орлова		20.06.89
Гл.констр.	Солита		20.06.89
Инженер	Богорад		20.06.89

3.407.1-167.2-111 СБ

Нагаловник С 91
Сварочный чертеж.

Стадия	Масса	Масштаб
Р	208,1	1:20

Лист 1 Листов 2

ЭНЕРГОСЕТЬПРОЕКТ
Северо-Западное отделение
Ленинград

Инв.№ подл. | Подпись и дата | Взам.инв.№

Формат	Зона	Поз.	Обозначение	Наименование	Кол.	Примечание
				Документация		
А4			3.407.1-167.0-00ТО	Техническое описание		
А4			3.407.1-167.2-111СБ	Сборочный чертеж		
				Сборочные единицы		
А4		1	3.407.1-167.2-117 СБ	Полухомут фазовый С99	1	
А4		2	3.407.1-167.2-119 СБ	Полухомут С101	1	
				Детали		
А4		3	3.407.1-167.2-127	Пластина М 134	2	
				Стандартные изделия		
		4		Болт М30-8g×130.46 / ГОСТ 7798-70	6	0.97кг
		5		Гайка М30-7Н.4 / ГОСТ 5915-70	6	0.22кг
		6		Шайба 30-004 / ГОСТ 11371-78	12	0.07кг
				Материалы		
		7		Лист 10×840 ГОСТ19903-74 / L=865 ВСт3пс5ТУ14-1-3023-80	1	57.0кг

Взам. инв. №

Подпись и дата

Инв. № подл.

Зав. НИЛ ЭС	Горелов		20.06.89
ГИП	Пинчук		20.06.89
Рук. гр.	Гальперин		20.06.89
Н. контр.	Орлова		20.06.89
Проверил	Салита		20.06.89
Инженер	Богорад		20.06.89

3.407.1-167.2-111

Наголовник С91.
Спецификация

Стадия	Лист	Листов
Р	2	2

ЭНЕРГОСЕТЬПРОЕКТ
Северо-Западное отделение
Ленинград

Копировал: Польс

Формат: А4

2684/4

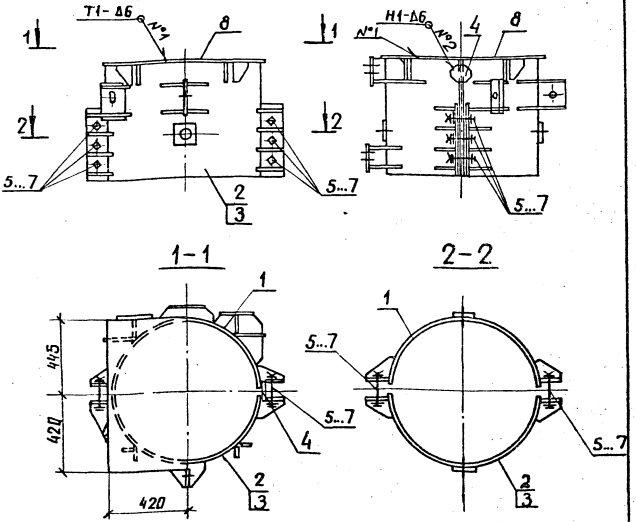

1. Электроды Э42А, ГОСТ 9467-75
2. Сварные швы по ГОСТ 5264-80.

Спецификацию см. лист 2

Зав. нижн.	Горелов		
ГИП	Пинчук		
Рук. гр.	Гольперин		
Н. контр.	Орлова		
Проверил	Салиана		
Инженер	Богород		

3.407.1-167.2-112 СБ

Наголовники С92, С93
Сборочный чертеж

Стадия	Масса	Масштаб
Р	208.2	1:20

Лист 1 | Листов 2

ЭНЕРГОСЕТЬПРОЕКТ
Северо-Западное отделение
Ленинград

копир. Аниш

формат А4

Формат	Зона	Поз.	Обозначение	Наименование	Кол. на исп. —	Кол. на исп. 01	Примечание
				Документация			
А4			3.407.1-167.0-ООТО	Техническое описание			
А4			3.407.1-167.2-112 СБ	Сборочный чертеж			
				Сборочные единицы			
А4		1	3.407.1-167.2-117 СБ	Полухомут фазовый С99	1	1	
А4		2	3.407.1-167.2-120 СБ	Полухомут С102	1		
А4		3	-01	Полухомут С103		1	
				Детали			
А4		4	3.407.1-167.2-127	Пластина М134	2	2	
				Сборочные изделия			
		5		Болт М30-8g×130.46 ГОСТ 7798-70	6	6	0,97кг
		6		Гайка М30-7Н.4 ГОСТ 5915-70	6	6	0,22кг
		7		Шайба 30-004 ГОСТ 11371-78	12	12	0,07кг
				Материалы			
		8		Лист 10×840 ГОСТ 19903-74 L=865 ВСт3сп5 ГОСТ 14-1-3023-80	1	1	57,0кг

Инв. № подл. | Подпись и дата | Взам. инв. №

Зав. лабораторией	Горелов		20.06.89
ГИП	Пинчук		20.06.89
Рук. гр.	Гальперин		20.06.89
Н. контр.	Орлова		20.06.89
Проверил	Салита		20.06.89
Инженер	Богорад		20.06.89

3.407.1-167.2-112

Наголовники С92, С93
Спецификация

Стадия	Лист	Листов
Р	2	2

ЭНЕРГОСЕТЬПРОЕКТ
Северо-Западное отделение
Ленинград

Копир. Сокл

Формат А4 2684/4

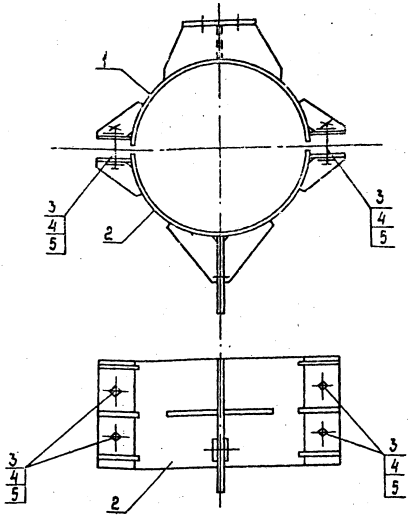

Спецификацию см. лист 2

Зав.нилкэ	Горелов		20.06.89
ГИП	Пинчук		20.06.89
Рук.гр.	Гальперин		20.06.89
Н.контр.	Орлова		20.06.89
Проверил	Солита		20.06.89
Инженер	Богорад		20.06.89

3.407.1-167.2-113 СБ

Хомут специальный С94
Сборочный чертеж

Стадия	Масса	Масштаб
Р	65,2	1:10

Лист 1 | Листов 2

ЭНЕРГОСЕТЬПРОЕКТ
Северо-Западное отделение
Ленинград

Копир. Сорл. Формат 84

Формат	Зона	Поз.	Обозначение	Наименование	Кол.	Примечание
				Документация		
А4			3.407.1-167.0-00ТО	Техническое описание		
А4			3.407.1-167.2-113СБ	Сборочный чертеж		
				Сборочные единицы		
А4		1	3.407.1-167.2-118 СБ	Полухомут фазовый С100	1	
А4		2	3.407.1-167.2-121 СБ	Полухомут оттяжечный С104	1	
				Стандартные изделия		
		3		Болт М30-8g х 130.46 / ГОСТ 7798-70	4	0,97кг
		4		Гайка М30-7Н.4 / ГОСТ 5915-70	4	0,22кг
		5		Шайба 30-004 / ГОСТ 11371-78	8	0,07кг

Зав. мулкэс	Горелов		
Гип	Пинчук		
Рук. гр.	Гольперин		
Н. контр.	Орлова		
Проверил	Солита		
Инженер	Богорад		

3.407.1-167.2-113

Хомут специальный С94
Спецификация

Стадия	Лист	Листов
Р	2	2

ЭНЕРГОСЕТЬПРОЕКТ
Северо-Западное отделение
Ленинград

Инв. № подл. | Подпись и дата | Взам. инв. №

Копир. Соед.

Формат А4 7684/4

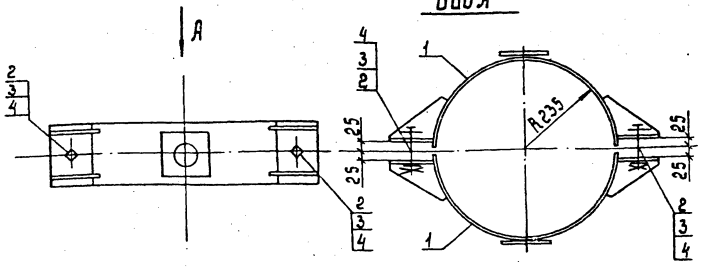

Формат	Зона	Поз.	Обозначение	Наименование	Кол.	Примечание
				Документация		
А4			3.407.1-167.0-00ТО	Техническое описание		
А4			3.407.1-167.2-114 СБ	Сборочный чертеж.		
				Сборочные единицы		
А4		1	3.407.1-167.2-122 СБ	Полухомут стопорный С 105	2	
				Стандартные изделия		
		2		Болт М30-8g×130.46 / ГОСТ 7798-70	2	0,97кг
		3		Гайка М30-7Н.4 / ГОСТ 5915-70	2	0,22кг
		4		Шайба 30-004 / ГОСТ 11371-78	4	0,07кг

Зав. инжен.	Горелов		23.06.89
Гип	Пинчук		23.06.89
Рук. гр.	Гальперин		23.06.89
Н. контр.	Орлова		23.06.89
Проверил	Долита		23.06.89
Инженер	Богород		23.06.89

3.407.1-167.2-114СБ

Хомут стопорный С95
Сборочный чертеж.

Стадия	Масса	Масштаб
Р	28,3	1:10

Лист | Листов

ЭНЕРГОСЕТЬПРОЕКТ
Северо-Западное отделение
Ленинград

Копир Сопл. Формат А4

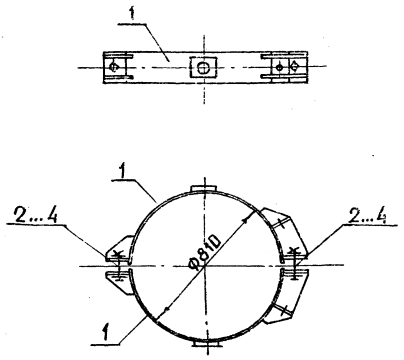

Обозначение	Марка	Масса, кг
3.407.1-167.2-115 СБ	С 96	37.9
-01	С 97	47.3

Спецификацию см. лист 2

Инв. № подл. | Подпись и дата | Взам. инв. №

Зав. индекс	Горелов		20.06.89
ГИП	Пинчук		20.06.89
Рук. гр.	Гальперин		20.06.89
Н. контр.	Орлова		20.06.89
Проверил	Логинова		20.06.89
Инженер	Салита		20.06.89

3.407.1-167.2-115 СБ

Хомуты С96, С97
Сборочный чертеж

Стадия	Масса	Масштаб
Р	см. табл.	—
Лист 1	Листов 2	

ЭНЕРГОСЕТЬПРОЕКТ
Северо-Западное отделение
Ленинград

копир. Анна

формат А4

2684/4

Формат	Зона	Поз	Обозначение	Наименование	Кол. на исп. —	Кол. на исп. 01		Примечание
				Документация				
А4			3.407.1-167.2-00ТО	Техническое описание				
А4			3.407.1-167.2-115 СБ	Сборочный чертеж				
				Сборочные единицы				
А4		1	3.407.1-167.2-123 СБ	Полухомут С105	2			
А4		2	-01	Полухомут С107		2		
				Стандартные изделия				
		3		Болт М30-8g×130.46 ГОСТ 7798-78	2	2		0,97кг
		4		Гайка М30-7Н.4 ГОСТ 5915-70	2	2		0,22кг
		5		Шайба 30-094 ГОСТ 11371-78	4	4		0,07кг

Инв.№подл. | Подпись и дата | Взам.инв.№

Зав.НИЛКЗ	Горелов		20.04.89
ГИП	Пинчук		20.04.89
Рук.гр.	Гальперин		20.04.89
Н.контр.	Орлова		20.04.89
Проверил	Логинова		20.04.89
Инж	Салита		20.04.89

3.407.1-167.2-115

Хомуты С96, С97
Спецификация

Стадия	Лист	Листов
Р	2	2

ЭНЕРГОСЕТЬПРОЕКТ
Северо-Западное отделение
Ленинград

Копир. Сост. Формат А4 2564/4

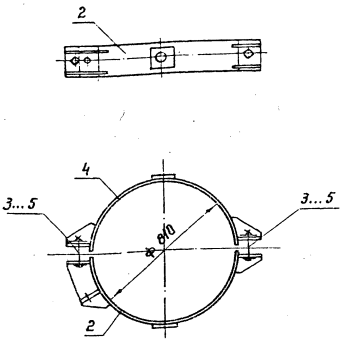

Спецификацию см. лист 2.

				3.407.1-167.2-116СБ			
Зав. НКЛ ЦС	Горелов			Хомут С98 Сборочный чертеж	Стадия	Масса	Масштаб
ГИП	Пинчук				Р	39,6	1:20
Рук. гр.	Гальперин				Лист 1	Листов 2	
Н. контр.	Орлова				„ЭНЕРГОСЕТЬПРОЕКТ" Северо-Западное отделение Ленинград		
Провер.	Лазинова						
	Сапута						

Копировал: Полис

Формат: А4

2684/4

Инв. № подл. | Подпись и дата | Взам. инв. №

Формат	Зона	Поз.	Обозначение	Наименование	Кол.	Примечание
				Документация		
А4			3.407.1-167.0-ООТО	Техническое описание		
А4			3.407.1-167.2-116 СБ	Сборочный чертеж		
				Сборочные единицы		
А4		1	3.407.1-167.2-032СБ-01	Полухомут С33	1	
А4		2	3.407.1-167.2-123СБ-01	Полухомут С107	1	
				Стандартные изделия		
		3		Болт М30-8д×130.46 / ГОСТ 7798-70	2	0,97кг
		4		Гайка М30-7Н.4 / ГОСТ 5915-70	2	0,22кг
		5		Шайба 30-004 / ГОСТ 11371-78	4	0,07кг

Зав. лаб.	Савелов		20.06.89
ГИП	Пинчук		20.06.89
Рук. гр.	Дальперин		20.06.89
Н. контр.	Орлова		20.06.89
Проверил	Логинова		20.06.89
Инж.	Салута		20.06.89

3.407.1-167.2-116

Хомут С98
Спецификация

Стадия	Лист	Листов
Р	2	2

Энергосетьпроект
Северо-Западное отделение
Ленинград

Копия

Формат А4

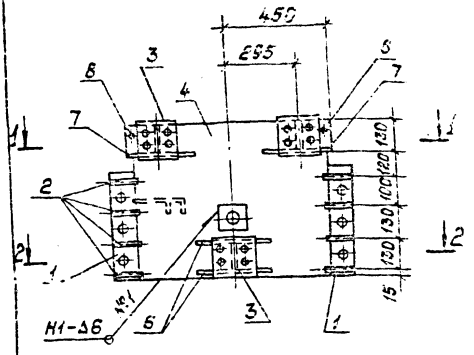

1—1

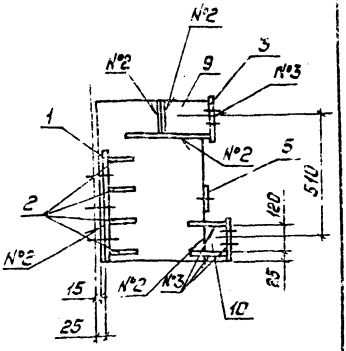

2—2

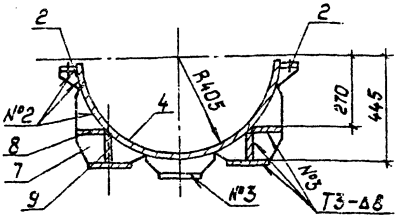

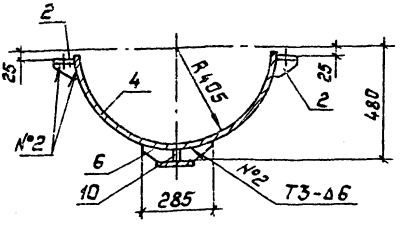

1. Сварные швы по ГОСТ 5264-80.
2. Электроды Э42А, ГОСТ 9467-75.
3. В дет. поз. 4 и 5 необходимо соблюдение соосности отверстий.

Спецификацию см. лист 2.

Зав. НИЛКЭС	Горелов		20.06.89
ГИП	Пинчук		20.06.89
Рук. гр.	Гальперин		20.06.89
Н. контр.	Орлова		20.06.89
Проверил	Салита		20.06.89
Ст. инж.	Богорад		20.06.89

3.407.1-167.2-117СБ

Полухомут фазовый С99
Сборочный чертеж

Стадия	Масса	Масштаб
Р	80.2	1:20

Лист 1 | Листов: 2

„ЭНЕРГОСЕТЬПРОЕКТ"
Северо-Западное отделение
Ленинград

Взам. инв. №

Подпись и дата

Инв. № подл.

Копировал: Польс

Формат: А4

2684/4

Формат	Зона	Поз.	Обозначение	Наименование	Кол.	Примечание
				Документация		
А4			3.407.1-167.0-0010	Техническое описание		
А4			3.407.1-167.2-117СБ	Сборочный чертеж		
				Детали		
А4		1	3.407.1-167.2-046	Пластина М40	2	
А4		2	3.407.1-167.2-048 -03	Пластина М46	8	
А4		3	3.407.1-167.2-064	Пластина М64	3	
А4		4	3.407.1-167.2-128	Пластина М135	1	
А4		5	3.407.1-167.2-131 -01	Пластина М139	1	
А4		6	3.407.1-167.2-132	Пластина М140	2	
А4		7	3.407.1-167.2-134	Пластина М142	2	
А4		8	3.407.1-167.2-135	Пластина М143	2	
				Материалы		
		9		Полоса 10×120 ГОСТ 103-76 L=155 Ст3пс6 ТУ14-1-3023-80	2	1,5кг
		10		Полоса 10×70 ГОСТ 103-76 L=120 Ст3пс6 ТУ14-1-3023-80	1	0,7кг

Инв.№ подл. | Подпись и дата | Взам.инв.№

Зав.лабс.	Горелов		20.06.89
ГИП	Пикчук		20.06.89
Рук.гр.	Гальперин		20.06.89
Н.контр.	Орлова		20.06.89
Проверил	Салита		20.06.89
Ст.инж.	Богарад		20.06.89

3.407.1-167.2-117

Полухомут фазовый С99
Спецификация

Стадия	Лист	Листов
Р	2	2

„Энергосетьпроект"
Северо-Западное отделение
Ленинград

Копировал: Польс

Формат: А4

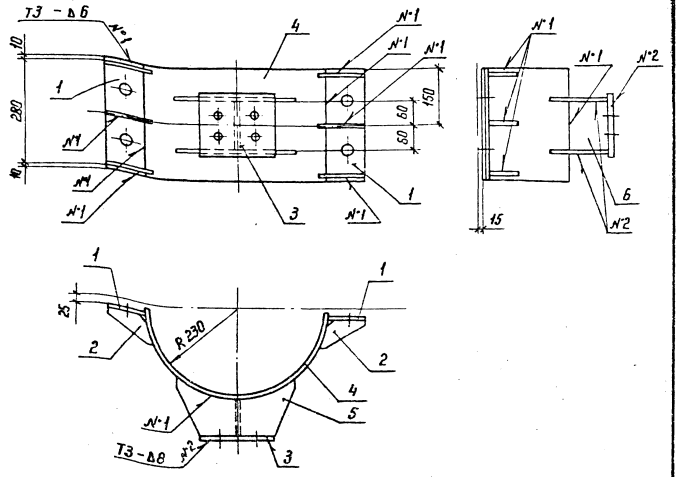

1. Электроды Э42А, ГОСТ 9467-75
2. Сварные швы по ГОСТ 5264-80.

Спецификацию см. лист 2.

Зав. нилкэс	Горелов			3.407.1-167.2-118СБ			
ГИП	Пинчук		20.06.89	Полухомут фазовый С100 Сборочный чертеж	Стадия	Масса	Масштаб
Рук. гр.	Гальперин		20.06.89		Р	30.3	1:10
Н. контр.	Орлова		20.06.89		Лист 1	Листов 2	
Проверил	Лошинова		20.06.89		ЭНЕРГОСЕТЬПРОЕКТ Северо-Западное отделение Ленинград		
Инженер	Салита		20.06.89				

Копировал: Польс

Формат: А4

Взам. инв. №

Подпись и дата

Инв. № подл.

2684 4

Формат	Зона	Поз.	Обозначение	Наименование	Кол.	Примечание
				Документация		
А4			3.407.1 – 167.0 – 00 ТО	Техническое описание		
А4			3.407.1 – 167.2 – 118 СБ	Сборочный чертеж		
				Детали		
А4		1	3.407.1 – 167.2 – 045	Пластина М39	2	
А4		2	3.407.1 – 167.2 – 048 – 02	Пластина М45	6	
А4		3	3.407.1 – 167.2 – 064	Пластина М64	1	
А4		4	3.407.1 – 167.2 – 130	Пластина М137	1	
А4		5	3.407.1 – 167.2 – 133	Пластина М141	2	
				Материалы		
		6		Полоса 10×95 ГОСТ 103-76 / Ст3пс6 ГОСТ 14-1-3023-80 / L=120	1	0,9 кг

Зав. лабкэс	Горелов		21.04.89
ГИП	Пинчук		21.04.89
Рук. гр.	Гальперин		21.04.89
Н. контр.	Орлова		21.04.89
Проверил	Лашнова		21.04.89
Инженер	Салита		21.04.89

3.407.1-167.2-118

Полухомут фазовый С100
Спецификация

Стадия	Лист	Листов
Р	2	2

Энергосетьпроект
Северо-Западное отделение
Ленинград

Копировал: Пальс

Формат: А4

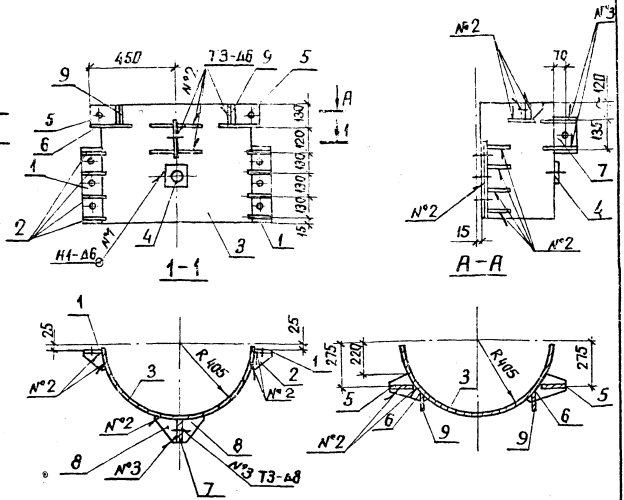

1. В дет. поз 3 и 4 необходимо соблюдение соосности отверстий
2. Электроды Э42А, ГОСТ 9467-75
3. Сварные швы по ГОСТ 5264-80

Спецификацию см. лист 2

Зав.инж.	Горелов		20.06.89
ГИП	Пинчук		20.06.89
Рук. гр.	Гальперин		20.06.89
Н.контр.	Орлова		20.06.89
Проверил	Салита		20.06.89
Ст. инж.	Богорад		20.06.89

3.407.1-167.2-119 СБ

Полухомут С 101
Сборочный чертеж

Стадия	Масса	Масштаб
Р	61.3	1:20

Лист 1 | Листов 2

ЭНЕРГОСЕТЬПРОЕКТ
Северо-Западное отделение
Ленинград

копир. Анисся

формат А4

2684/4

Формат	Зона	Поз.	Обозначение	Наименование	Кол.	Примечание
				Документация		
А4			3.407.1-167.0-ОПО	Техническое описание		
А4			3.407.1-167.2-119СБ	Сборочный чертеж		
				Детали		
А4		1	3.407.1-167.2-046	Пластина М45	2	
А4		2	3.407.1-167.2-048-03	Пластина М46	8	
А4		3	3.407.1-167.2-128	Пластина М135	1	
А4		4	3.407.1-167.2-131-01	Пластина М139	1	
А4		5	3.407.1-167.2-135	Пластина М143	2	
А4		6	3.407.1-167.2-136	Пластина М144	2	
А4		7	3.407.1-167.2-137-01	Пластина М146	1	
А4		8	3.407.1-167.2-139-01	Пластина М150	4	
А4		9	3.407.1-167.2-140	Пластина М151	2	

Инв.№ подл. | Подпись и дата | Взам.инв.№

Зав.НИЛКЗ	Горелов		20.06.89
ГИП	Пинчук		20.06.89
Рук.гр.	Гальперин		20.06.89
Н.контр.	Орлова		20.06.89
Проверил	Салита		20.06.89
Инженер	Богорад		20.06.89

3.407.1-167.2-119

Полухомут С101
Спецификация

Стадия	Лист	Листов
Р	2	2

"Энергосетьпроект"
Северо-Западное отделение
Ленинград

Копировал: Полье

Формат: А4

С 102

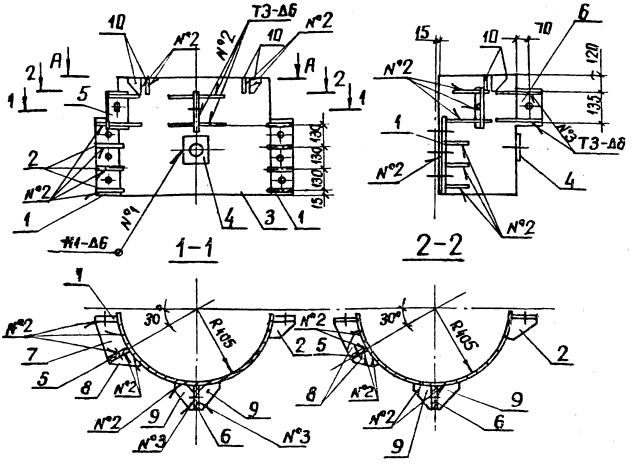

1. В дет поз. 3 и 4 необходимо соблюдение соосности отверстий
2. Электроды Э42А, ГОСТ 9467-75
3. Сварные швы по ГОСТ 5264-80

Спецификацию см. лист 3.

Зав. НИЛЭС	Горелов			3.407.1-167.2.-120 СБ			
ГИП	Пинчук			Полухомуты С102, С103 Сборочный чертеж	Стадия	Масса	Масштаб
Рук. гр.	Гальперин				Р	61,4	1:20
Н. контр.	Орлова				Лист 1	Листов 3	
Проверил	Салита				ЭНЕРГОСЕТЬПРОЕКТ Северо-Западное отделение Ленинград		
Инженер	Богород						

Взам. инв. №

Подпись и дата

Инв. № подл.

копир. Анис

формат А4

2614/4

А–А

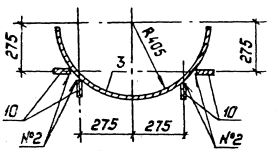

С103 - зеркальное отражение С102.

Обозначение	Марка	Масса кг
3.407.1-167.2-120СБ	С 102	61.4
-01	С 103	61.4

Инв.№ подл. | Подпись и дата | Взам.инв.№

3.407.1-167.2-120СБ

Лист 2

Копировал: Польс

Формат: А4

Формат	Зона	Поз.	Обозначение	Наименование	Кол. на исп. —	Кол. на исп. 01		Примечание
				Документация				
А4			3.407.1-167.0-00ТО	Техническое описание				
А4			3.407.1-167.2-120СБ	Сборочный чертеж				
				Детали				
А4		1	3.407.1-167.2-046	Пластина М40	2	2		
А4		2	3.407.1-167.2-048 -03	Пластина М46	7	7		
А4		3	3.407.1-167.2-128	Пластина М135	1	1		
А4		4	3.407.1-167.2-131 -01	Пластина М139	1	1		
А4		5	3.407.1-167.2-137	Пластина М145	1	1		
А4		6	-01	Пластина М146	1	1		
А4		7	3.407.1-167.2-138	Пластина М147	1	1		
А4		8	3.407.1-167.2-139	Пластина М149	3	3		
А4		9	-01	Пластина М150	4	4		
А4		10	3.407.1-167.2-140	Пластина М151	4	4		

Инв.№ подл. | Подпись и дата | Взам.инв.№

Зав.НИЛКС	Горелов		20.04.89
ГИП	Пинчук		20.04.89
Рук.гр.	Гальперин		20.04.89
Н.контр.	Орлова		20.04.89
Проверил	Салита		20.04.89
Инженер	Богарас		20.04.89

3.407.1-167.2-120

Полуохваты С102, С103
Спецификация

Стадия	Лист	Листов
Р	3	3

"Энергосетьпроект"
Северо-Западное отделение
Ленинград

Копировал: Польс

Формат: А4

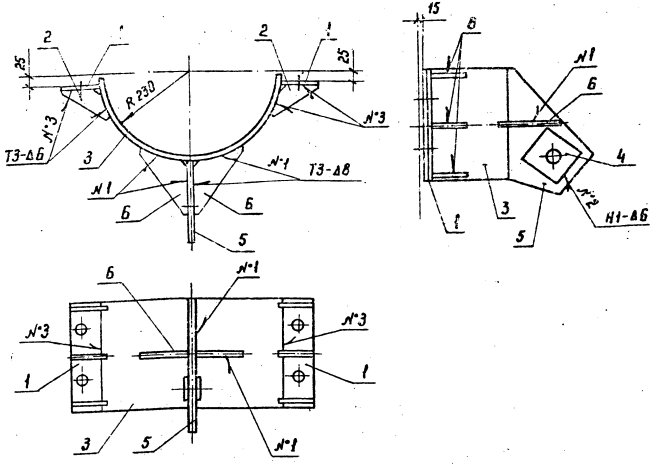

1. Электроды Э42А, ГОСТ 9467-75
2. Сварные швы по ГОСТ 5264-80.
3. В дет. поз. 4, 6 обеспечить соосность отверстий.

Спецификацию см. лист 2.

				3.407.1-167.2-121СБ		
Зав.НИЛКЖС	Горелов		20.06.89	Полухонут оттяжечный СЦО. Сборочный чертеж.	Стадия	Масса	Масштаб
ГИП	Пинчук		20.06.89		Р	29,6	1:10
Рук.гр.	Гальперин		20.06.89		Лист 1	Листов 2	
Н.контр.	Орлова		20.06.89		ЭНЕРГОСЕТЬПРОЕКТ Северо-Западное отделение Ленинград		
Проверил	Салита		20.06.89				
Инженер	Богорад		20.06.89				

Инв.№ подл. | Подпись и дата | Взам. инв.№

Копировал: Полес

Формат: А4

Формат	Зона	Поз.	Обозначение	Наименование	Кол.	Примечание
				Документация		
А4			3.407.1 – 167.0 – 00ТО	Техническое описание		
А4			3.407.1 – 167.2 – 121 СБ	Сборочный чертеж		
				Детали		
А4		1	3.407.1 – 167.2 – 045	Пластина М39	2	
А4		2	3.407.1 – 167.2 – 048 – 02	Пластина М45	6	
А4		3	3.407.1 – 167.2 – 130	Пластина М137	1	
А4		4	3.407.1 – 167.2 – 131	Пластина М138	2	
А4		5	3.407.1 – 167.2 – 141	Пластина М152	1	
А4		6	3.407.1 – 167.2 – 142	Пластина М153	2	

Взам. инв. №

Подпись и дата

Инв. № подл.

Зав. инж.	Горелов		
ГИП	Пинчук		
Рук. гр.	Гальперин		
Н. контр.	Орлова		
Проверил	Богорад		
Инж.	Солита		

3.407.1-167.2-121

Полухомут оттяжечный С10.4
Спецификация

Стадия	Лист	Листов
Р	2	2

Энергосетьпроект
Северо-Западное отделение
Ленинград

Копировал: Польс

Формат: А4

5064/4

Вид А

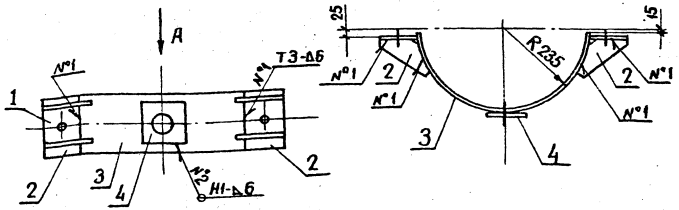

Формат	Зона	Поз.	Обозначение	Наименование	Кол.	Примечание
				Документация		
А4			3.407.1-167.0-ООТО	Техническое описание		
А4			3.407.1-167.2-122 СБ	Сборочный чертеж		
				Детали		
А4		1	3.407.1-167.2-047-01	Пластина М42	2	
А4		2	3.407.1-167.2-048-02	Пластина М45	4	
А4		3	3.407.1-167.2-129	Пластина М136	1	
А4		4	3.407.1-167.2-131-01	Пластина М139	1	

1. Электроды Э42А, ГОСТ 9467-75.
2. Сварные швы по ГОСТ 5264-80

Зав. лабор.	Горелов		
ГИП	Линчук		
Рук. гр.	Гальперин		
Н. контр.	Орлова		
Проверил	Салита		
Инженер	Григорий		

3.407.1-167.2-122 СБ

Полухомут стопорный С105
Сборочный чертеж

Стадия	Масса	Масштаб
Р	12.8	1:10
Лист	Листов	

ЭНЕРГОСЕТЬПРОЕКТ
Северо-Западное отделение
Ленинград

Копир Алиса Формат А4

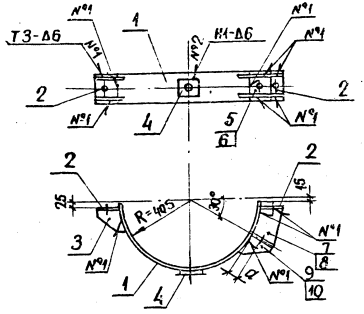

Обозначение	Марка	a, мм	Масса кг
3.407.1-167.2-123СБ	С 106	50	17.6
— 01	С 107	70	22,3

1. Сварные швы по ГОСТ 5264-80
2. Электроды Э42А ГОСТ 9467-75
3. В дет. поз 1 и 4 необходима соблюдение соосности отверстий

Спецификацию см. лист 2

Инв.№ подл. | Подпись и дата | Взам.инв.№

Зав.лабор.	Горелов		20.06.89
ГИП	Пинчук		20.06.89
Рук.гр.	Гальперин		20.06.89
Н.контр.	Орлова		20.06.89
Проверил	Богородс.		20.06.89
Инженер	Салита		20.06.89

3.407.1-167.2-123СБ

Полухомуты С106, С107
Сборочный чертеж

Стадия	Масса	Масштаб
Р	см. табл.	
Лист 1	Листов 2	

ЭНЕРГОСЕТЬПРОЕКТ
Северо-Западное отделение
Ленинград

копир. Анна

2684/14

формат А4

Формат	Зона	Поз.	Обозначение	Наименование	Кол. на —	Кол. на 01		Примечание
				Документация				
А4			3.407.1-167.0-00ТО	Техническое описание	X	X		
А4			3.407.1-167.2-123СБ	Сборочный чертеж	X	X		
				Детали				
А4		1	3.407.1-167.2-043-03	Пластина М34	1	1		
А4		2	3.407.1-167.2-047-01	Пластина М42	2	2		
А4		3	3.407.1-167.2-048-03	Пластина М46	2	2		
А4		4	3.407.1-167.2-058-01	Пластина М59	1	1		
А4		5	3.407.1-167.2-137	Пластина М145	1			
А4		6	-01	Пластина М146		1		
А4		7	3.407.1-167.2-138	Пластина М147	2			
А4		8	-01	Пластина М148		2		
А4		9	3.407.1-167.2-139	Пластина М149	2			
А4		10	-01	Пластина М150		2		

Инв. № подл. | Подпись и дата | Взам. инв. №

Зав. НИЛКС	Гарелов		20.06.89
ГИП	Пинчук		20.06.89
Рук. гр.	Гальперин		20.06.89
Н. контр.	Орлова		20.06.89
Проверил	Богород		20.06.89
Инженер	Салита		20.06.89

3.407.1-167.2-123

Полухомуты С106, С107
Спецификация

Стадия	Лист	Листов
Р	2	2

ЭНЕРГОСЕТЬПРОЕКТ
Северо-Западное отделение
Ленинград

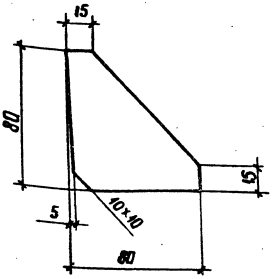

Инв. № подл. | Подпись и дата | Взам. инв. №

Зав. лабор.	Горелов		
ГИП	Пинчук		
Рук. гр.	Гольперин		
Н. контр.	Орлова		
Проверил	Сорина		
Инженер	Логинова		

3.407-167.2-124

Пластина М131

Стадия	Масса	Масштаб
Р	0,2	1:2
Лист	Листов	

Полоса 6×80 ГОСТ 103-76
L = 80 ВСт3пс6 ТУ14-1-3023-80

ЭНЕРГОСЕТЬПРОЕКТ
Северо-Западное отделение
Ленинград

Копир Анна

Формат А4

2584-4

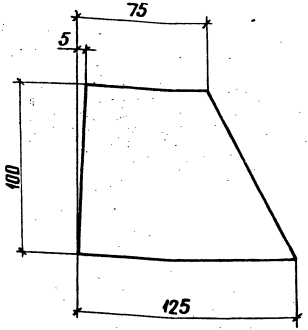

Зав.нилкэс	Горелов		
ГИП	Пинчук		
Рук.гр.	Гальперин		
Н.контр.	Орлова		
Проверил	Салита		
Инженер	Логинова		

3.407.1-167.2-125

Пластина М132

Стадия	Масса	Масштаб
Р	0,4	1:2
Лист	Листов	

Полоса 6 х 100 ГОСТ 103-76
L = 125 ВСт3пс6ТУ14-1-3023-80

ЭНЕРГОСЕТЬПРОЕКТ
Северо-Западное отделение
Ленинград

Инв № подл. | Подпись и дата | Взам. инв. №

копир Анисий формат А4

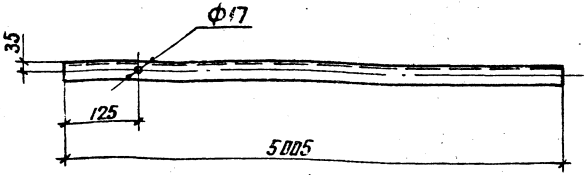

Взам. инв. №
Подпись и дата
Инв. № подл.

Зав. ниж.	Горелов		20.06.95
ГИП	Пинчук		20.06.95
Рчк. гр.	Гальперин		20.06.95
Н. контр.	Орлова		20.06.95
Провер.	Салита		20.06.95
Инженер	Логинова		20.06.95

3.407.1-167.2-126

Пояс М 133

Уголок 75×75×6 ГОСТ 8509-86
L = 5005 ВСт3пс6 ТУ 14-1-3023-80

Стадия	Масса	Масштаб
Р	34.5	1:40
Лист	Листов	

ЭНЕРГОСЕТЬПРОЕКТ
Северо-Западное отделение
Ленинград

копир. Анна

формат А4

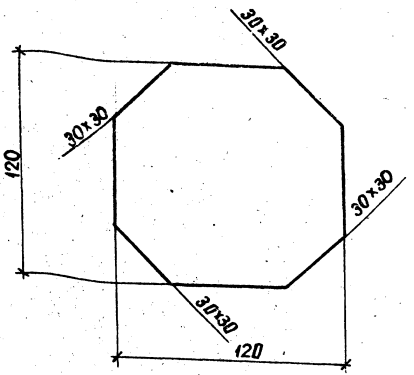

Инв. № подл. | Подпись и дата | Взам. инв. №

Зав.лаб.	Горелов		20.06.89
ГИП	Линчук		20.06.89
Рук. гр.	Гальперин		20.06.89
Н. контр.	Орлова		20.06.89
Проверил	Салита		20.06.89
Инженер	Богорад		20.06.89

3.407.1-167.2-127

Пластина М134

Стадия	Масса	Масштаб
Р	0,8	1:2
Лист	Листов	

Полоса 8×120 ГОСТ 103-76
L = 120 ВСт3пс6 ТУ14-1-3023-80

ЭНЕРГОСЕТЬПРОЕКТ
Северо-Западное отделение
Ленинград

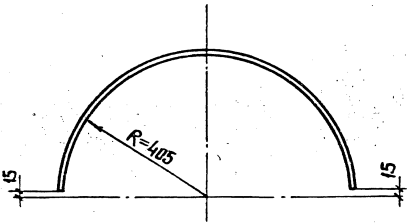

Развертка

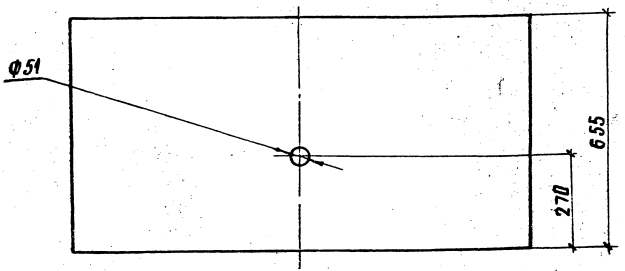

				3.407.1-167.2-128			
				Пластина М135	Стадия	Масса	Масштаб
					Р	38.5	1:10
Зав. мкз.	Горелов				Лист	Листов	
ГИП	Пинчук						
Рук. гр.	Гальперин						
Н. контр.	Орлова			Лист 6×655 ГОСТ 19903-74	ЭНЕРГОСЕТЬПРОЕКТ		
Проверил	Салита			L=1250 ВСт3пс6 ТУ14-1-3023-80	Северо-Западное отделение Ленинград		
Ст. инж.	Богород						

Инв. № подл. | Подпись и дата | Взам. инв. №

копир. Анисе 2684/4 формат А4

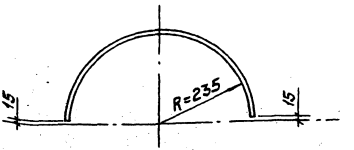

Развертка

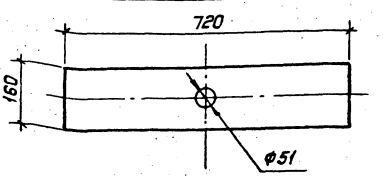

Инв.№ подл. | Подпись и дата | Взам.инв.№

Зав.лаб.	Горелов		
ГИП	Пинчук		
Рук.гр.	Гальперин		
Н.контр.	Орлова		
Проверил	Латинова		
Инж.	Салита		

3.407.1-167.2-129

Пластина М136

Полоса 8×160 ГОСТ 103-76
L = 720 ВСт3пс6 ТУ14-1-3023-80

Стадия	Масса	Масштаб
Р	7,1	1:10

Лист	Листов

Энергосетьпроект
Северо-Западное отделение
Ленинград

Копировал: Польс

Формат: А4

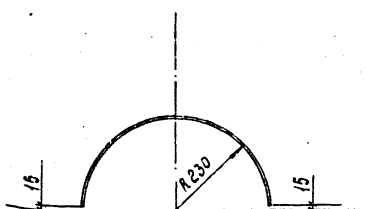

Развертка

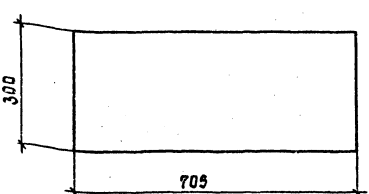

Инв. № подл. | Подпись и дата | Взам. инв. №

Зав. НИЛКЭО	Горелов		20.04.89
ГИП	Линчук		20.04.89
Рук. гр.	Гальперин		20.04.89
Н. контр.	Орлова		20.04.89
Проверил	Богорад		20.04.89
Инженер	Салита		20.04.89

3.407.1-167.2-130

Пластина М137

Стадия	Масса	Масштаб
Р	13,3	1:10
Лист	Листов	

Лист 1-705

8×300 ГОСТ 19903-74
ВСт3пс6 ТУ14-1-3023-80

Энергосетьпроект
Северо-Западное отделение
Ленинград

Копия Сост.

Формат А4 2684/4

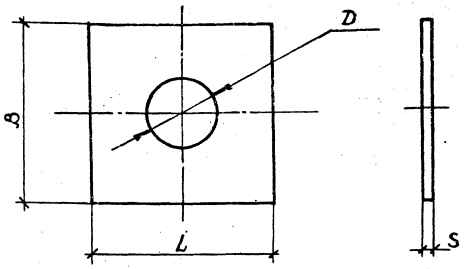

Обозначение	Марка	Размеры, мм			Масса кг
		S	D	L = B	
3.407.1-167.2-131	М 138	6	45	120	0.6
-01	М 139	8	51	140	1.1

Зав. инж.	Горелов		20.06.89
ГИП	Пинчук		20.06.89
Рук. гр.	Гальперин		20.06.89
Н. контр.	Орлова		20.06.89
Проверил	Салита		20.06.89
Ст. инж.	Богорад		20.06.89

3.407.1-167.2-131

Пластины М138, М139

Стадия	Масса	Масштаб
Р	см. табл.	—
Лист	Листов	

Полоса S×B ГОСТ 103-76
L=см.табл.ВСт3 пс6ТУ14-1-3023-80

ЭНЕРГОСЕТЬПРОЕКТ
Северо-Западное отделение
Ленинград

копир. Аникин

формат А4

2684/4

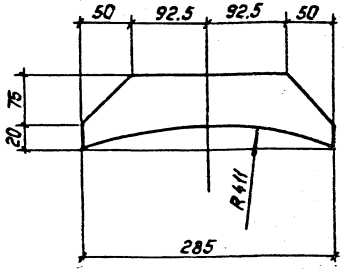

Зав. инв. №	Подпись и дата	Инв. № подл.			3.407.1-167.2-132		
					Пластина М140	Стадия: Р	Масса: 1,5	Масштаб: 1:5
			Зав. пилкэ	Горелов		Лист	Листов
			ГИП	Пинчук			
			Рук. гр.	Гальперин			
			Н. контр.	Орлова			
			Проверил	Салита	Полоса 10×95 ГОСТ 103-76	„ЭНЕРГОСЕТЬ ПРОЕКТ" Северо-Западное отделение Ленинград	
			Инженер	Богорад	L=285 ВСт3псб ТУ14-1-3023-80		

Копировал: Полье

Формат: А4

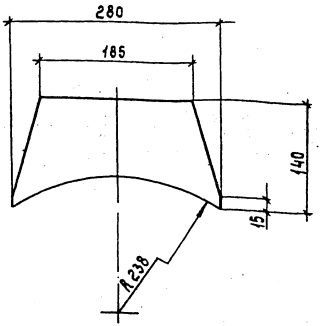

Зав.нилкэс	Горелов		20.06.89
ГИП	Пинчук		20.06.89
Рук.гр.	Гальперин		20.06.89
Н.контр.	Орлова		20.06.89
Проверил	Логинова		20.06.89
Инженер	Салита		20.06.89

3.407.1 - 167.2 - 133

Пластина М141

Полоса 10х140 ГОСТ 103-76
L=280 ВСт3псб ТУ14-1-3023-80

Стадия	Масса	Масштаб
Р	2.1	1:5

Лист | Листов

ЭНЕРГОСЕТЬПРОЕКТ
Северо-Западное отделение
Ленинград

Копир. Сокл

Формат А4

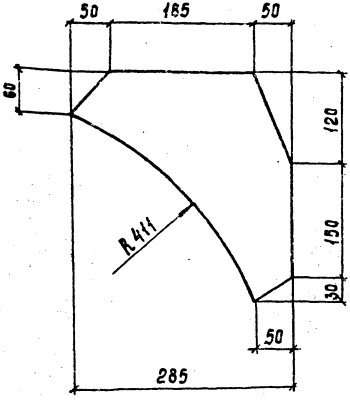

Зав.лаб.	Горелов		20.06.89
ГИП	Пинчук		20.06.89
Рук.гр.	Гальперин		20.06.89
Н.контр.	Орлова		20.06.89
Проверил	Салита		20.06.89
Ст.инж.	Богарад		20.06.89

Инв.№подл. | Подпись и дата | Взам.инв.№

3.407.1-167.2-134

Пластина М142

Стадия	Масса	Масштаб
Р	4,1	1:5
Лист	Листов	

Лист 10×285 ГОСТ 19903-74
L=300 Вст3пс6 ТУ14-1-3023-80

ЭНЕРГОСЕТЬПРОЕКТ
Северо-Западное отделение
Ленинград

Копир. Сост.

Формат А4 2684/4

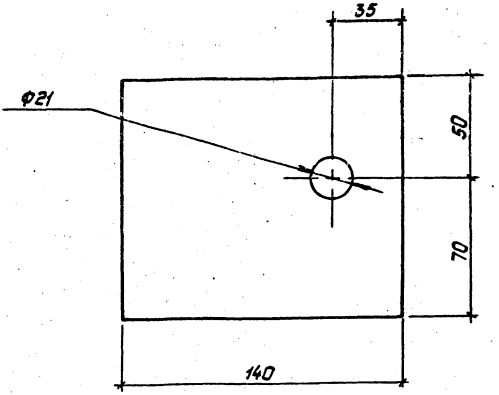

Взам.инв.№

Подпись и дата

Инв.№ подл.

Зав.НИЛКЭ	Горелов		20.06.89
ГИП	Пинчук		20.06.89
Рук.гр.	Гальперин		20.06.89
Н.контр.	Орлова		20.06.89
Проверил	Салита		20.06.89
Инженер	Баграда		20.06.89

3.407-167.2-135

Пластина М143

Стадия	Масса	Масштаб
Р	1.3	1:2

Лист | Листов

Полоса 10×120 ГОСТ 103-76
L=140 ВСт3пс6 ТУ14-1-3023-80

„Энергосетьпроект
Северо-Западное отделение
Ленинград

Копировал: Польс

Формат: А4

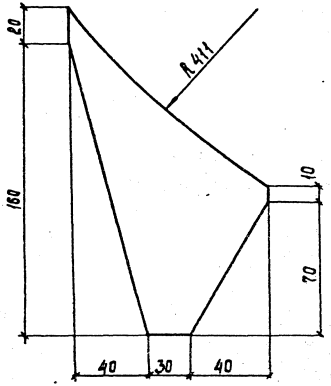

				3.407.1 - 167.2 - 136			
				Пластина М144	Стадия	Масса	Масштаб
Зав.нилкго	Горелов				Р	0.5	1:2
ГИП	Пинчук				Лист	Листов	
Рук гр.	Гальперин						
Н. контр.	Голова			Лист	6х110 ГОСТ 103-76	ЭНЕРГОСЕТЬПРОЕКТ	
Проверил	Салита			L=180	ВСт3псБ ТУ14-1-3023-80	Северо-Западное отделение Ленинград	
Инженер	Богорад						

Взам.инв.№ | Подпись и дата | Инв.№подл.

Копир. Сол. Формат А4 2684/4

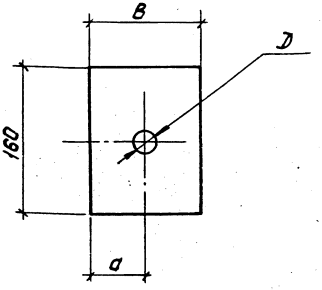

Обозначение	Марка	Размеры, мм				Масса кг
		S	B	D	d	
3.407.1-167.2 -137	М145	10	100	25	50	1,2
-01	М146	20	130	39	70	3,1

Инв. № подл. | Подпись и дата | Взам. инв. №

Зав. нитэк	Горелов		20.04.89
ГИП	Пинчук		20.04.89
Рук. гр.	Гальперин		20.04.89
Н. контр.	Орлова		20.04.89
Проверил	Белорад		20.04.89
Инж.	Салита		20.04.89

3.407.1-167.2-137

Пластины М145, М146

Стадия	Масса	Масштаб
Р	см. табл.	—

Лист	Листов

Полоса S×B ГОСТ 103-76
L = 160 ВСт3сп5 ГОСТ 14-1-3023-80

«Энергосетьпроект»
Северо-Западное отделение
Ленинград

Копировал: Польс

Формат: А4

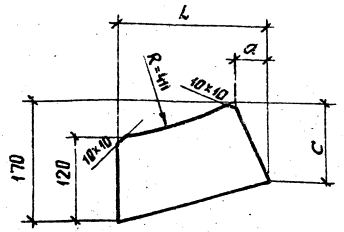

Обозначение	Марка	Размеры в мм				Масса кг
		a	c	S	L	
3.407.1-167.2-138	м 147	50	85	6	215	1,0
-01	м 148	60	110	10	225	1,9

Инв.№подл. | Подпись и дата | Взам.инв.№

Зав.лабор.	Горелов		20.06.89
ГИП	Линчук		20.06.89
Рук.гр.	Гальперина		20.06.89
Н.контр.	Орлова		20.06.89
Проверил	Логинова		20.06.89
Инженер	Салита		20.06.89

3.407.1-167.2-138

Пластины М147, М148

Стадия	Масса	Масштаб
Р	см. табл.	—
Лист	Листов	

Полоса S×170 ГОСТ 103-76
Вст3пс6 ГОСТ 14-1-3023-80
L=см. табл.

ЭНЕРГОСЕТЬПРОЕКТ
Северо-Западное отделение
Ленинград

копир. Анисья 2884/4 формат А4

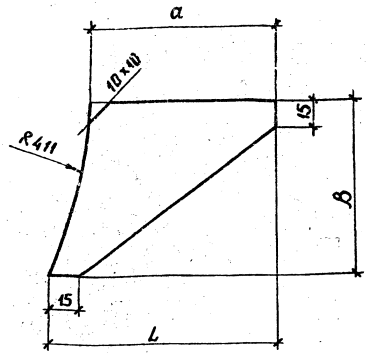

Обозначение	Марка	Размеры в мм			Масса кг
		a=в	S	L	
3.407.1-167.2-139	М 149	100	6	110	0.3
-01	М 150	130	10	155	0.8

Зав.инжэ	Горелов		20.06.89
ГИП	Пинчук		20.06.89
Рук.гр.	Гальперин		20.06.89
Н.контр.	Орлова		20.06.89
Проверил	Богорад		20.06.89
Инженер	Салита		20.06.89

3.407.1-167.2-139

Пластины М149, М150

Стадия	Масса	Масштаб
Р	см. табл.	—

Лист | Листов

Полоса S×В ГОСТ.103-76
L=см.табл. Вст3пс6ТУ14-1-3023-80

ЭНЕРГОСЕТЬПРОЕКТ
Северо-Западное отделение
Ленинград

Инв.№ подл. | Подпись и дата | Взам.инв.№

копир. Анисея 2684/4 формат А4

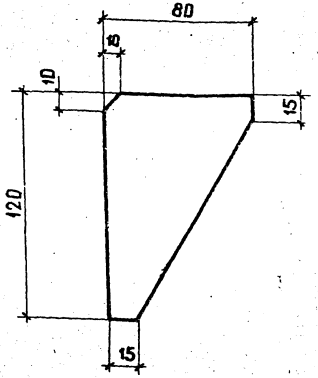

Зав. мастер	Горелов			3.407.1-167.2-140			
ГИП	Пинчук			Пластина М151	Стадия	Масса	Масштаб
Рук. гр.	Гальперин				Р	0.5	1:2
Н. контр.	Орлова				Лист	Листов	
Проверил	Салита			Полоса 10×80 ГОСТ 103-76 / L = 120 / ВСТ3 пс6 ТУ14-1-3023-80	ЭНЕРГОСЕТЬПРОЕКТ Северо-Западное отделение Ленинград		
Инженер	Богорад						

Инв. № подл. | Подпись и дата | Взам. инв. №

копир. Анисф

Формат А4

223

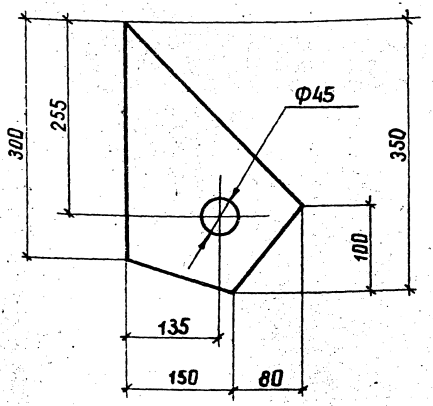

				3.407.1-167.2-141			
				Пластина М 152	Стадия	Масса	Масштаб
					Р	5,5	1:5
Зав. ниж.	Горелов				Лист	Листов	
ГИП	Пинчук						
Рук. гр.	Гальперин						
Н. контр.	Орлова			Лист L=350 16×230 ГОСТ 19903-74 / ВСт3сп5ТУ14-1-3023-80	ЭНЕРГОСЕТЬПРОЕКТ Северо-Западное отделение Ленинград		
Проверил	Салита						
Инженер	Богорад						

Инв. № подл. | Подпись и дата | Взам. инв. №

копир Анисе

формат А4

2084/4

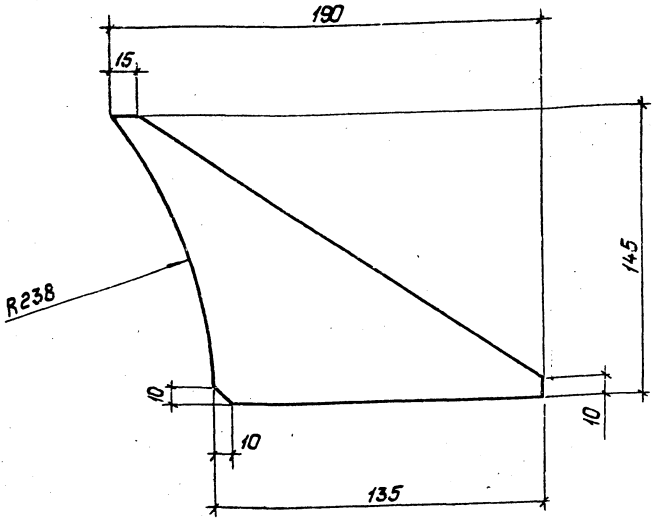

Зав.нилаб.	Горелов		20.06.89
ГИП	Пинчук		20.06.89
Рук.гр.	Гольперин		20.06.89
Н.контр.	Орлова		20.06.89
Проверил	Салита		20.06.89
Инженер	Согорад		20.06.89

Инв.№ подл. | Подпись и дата | Взам.инв.№

3.407.1-167.2-142

Пластина М153

Стадия	Масса	Масштаб
Р	0.9	1:2

Лист | Листов

Полоса 10×190 ГОСТ 103-76
L=145 ВСт3пс6 ТУ14-1-3023-80

«Энергосетьпроект»
Северо-Западное отделение
Ленинград

Копировал: Польс

Формат: А4

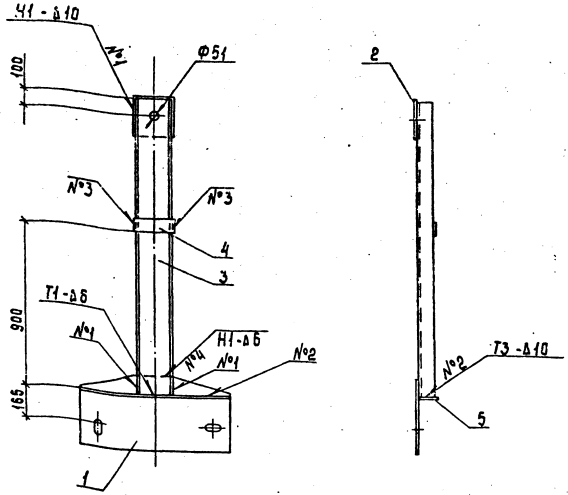

1. Электроды Э42А, ГОСТ 9467-75
2. Сварные швы по ГОСТ 5264-80

Спецификацию см. лист 2

Зав.нилкэс	Горелов		20.06.89
ГИП	Пинчук		20.06.89
Рук.гр.	Гальперин		20.06.89
Н.контр.	Орлова		20.06.89
Проверил	Богорад		20.06.89
Инж.	Салита		20.06.89

3.407.1-167.2-143 СБ

Упор С 108

Сборочный чертеж

Стадия	Масса	Масштаб
Р	73,3	1:20
Лист 1	Листов 2	

Энергосетьпроект
Северо-Западное отделение
Ленинград

Копир. Сол

Формат А4

2684/4

Формат	Зона	Поз.	Обозначение	Наименование	Кол.	Примечание
				Документация		
А4			3.407.1 – 167.0 – 00ТО	Техническое описание		
А4			3.407.1 – 167.2 – 143СБ	Сборочный чертеж		
				Детали		
А4		1	3.407.1 – 167.2 – 070	Пластина М 69	1	
А4		2	3.407.1 – 167.2 – 144	Пластина М 154	1	
Б4		3	3.407.1 – 167.2 – 143СБ	Пояс М 155	1	36.6 кг
				Швеллер 20 ГОСТ 8240-72 / L=1990 ВСт3пс6ТУ14-1-3023-80		
				Материалы		
		4		Полоса 10×70 ГОСТ 103-76 / L=220 ВСт3пс6ТУ14-1-3023-80	1	1,2 кг
		5		Полоса 10×100 ГОСТ 103-76 / L=820 Вст3пс6ТУ14-1-3023-80	1	6.4 кг

Взам. инв. №

Подпись и дата

Инв. № подл.

Зав. НИЛЭС	Горелов		
ГИП	Пинчук		
Рук. гр.	Гольперин		
Н. контр.	Орлова		
Проверил	Богорад		
Инж.	Солина		

3.407.1-167.2-143

Упор С 108.
Спецификация

Стадия	Лист	Листов
Р	2	2

ЭНЕРГОСЕТЬПРОЕКТ
Северо-Западное отделение
Ленинград

Копировал: Польс

Формат: А4

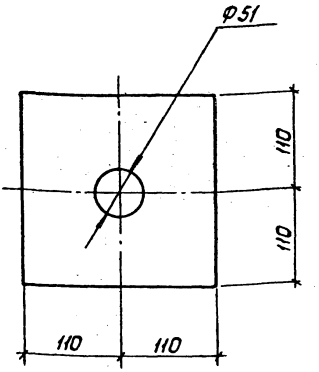

Зав.НИЛ	Горелов		
ГИП	Пинчук		
Рук.гр.	Гольперин		
Н.контр.	Орлова		
Проверил	Богород		
Инженер	Салита		

3.407.1-167.2-144

Пластина М154

Стадия	Масса	Масштаб
Р	5.8	1:5

Лист	Листов

Лист 4 = 220

16×220 ГОСТ 19903-74
ВСт3сп5ТУ14-1-3023-80

ЭНЕРГОСЕТЬПРОЕКТ
Северо-Западное отделение
Ленинград

Копировал: Польс

Формат: А4

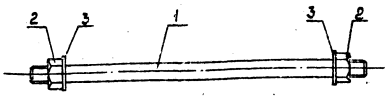

Формат	Зона	Поз.	Обозначение	Наименование	Кол.	Примечание
				Документация		
А4			3.407.1 - 167.0 - 00ТО	Техническое описание		
А4			3.407.1 - 167.2 - 145 СБ	Сборочный чертеж		
				Детали		
А4		1	3.407.1 - 167.2 - 146	Шпилька М 156	1	
				Стандартные изделия		
		2		Гайка М48 - 7Н.4 / ГОСТ 5915 - 70	2	0,96 кг
		3		Шайба 48 - 004 / ГОСТ 11371 - 78	2	0,28 кг

Взам. инв. №

Подпись и дата

Инв. № подл.

Зав. нилкэо	Горелов		20.06.89
ГИП	Пинчук		20.06.89
Рук. гр.	Гольперин		20.06.89
Н. контр.	Орлова		20.06.89
Проверил	Богорад		20.06.89
Инженер	Салита		20.06.89

3.407.1 - 167.2 - 145 СБ

Шпилька С 109
Сборочный чертеж

Стадия	Масса	Масштаб
Р	14,1	1:10

Лист | Листов

ЭНЕРГОСЕТЬПРОЕКТ
Северо-Западное отделение
Ленинград

Копир. Сопл.

Формат А4 2684/4

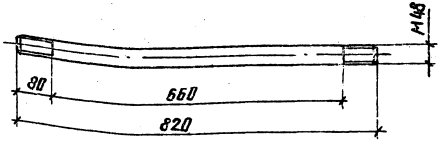

				3.407.1-167.2-146			
					Стадия	Масса	Масштаб
Зав.нилкэс	Горелов		20.06.89	Шпилька М156	Р	11,6	1:10
ГИП	Пинчук		20.06.89				
Рук.гр.	Гальперин		20.06.89		Лист	Листов	
Н.контр.	Орлова		20.06.89	Сталь Ф48 ГОСТ 2590-71	ЭНЕРГОСЕТЬПРОЕКТ		
Проверил	Богорад		20.06.89	круглая ВСт3сп5 ТУ14-1-3023-80	Северо-Западное отделение		
Инженер	Салита		20.06.89	L=820	Ленинград		

Инв.№ подл. | Подпись и дата | Взам.инв.№

копир. Анисия формат А4

2684/4

Инв. № подл.	Подпись и дата	Взам. инв. №

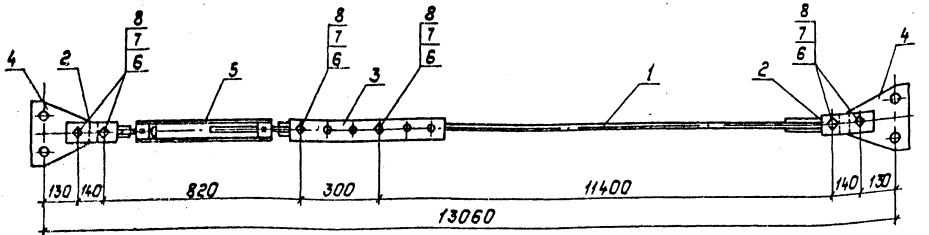

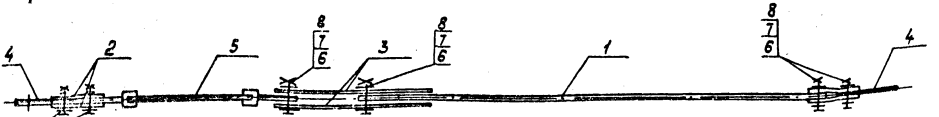

Спецификацию см. лист 2.

Зав. НИЛ ЭС	Горелов		20.06.89
ГИП	Пинчук		20.06.89
Рук. гр.	Гальперин		20.06.89
Н. контр.	Орлова		20.06.89
Проверил	Багарад		20.06.89
Инж.	Салита		20.06.89

3.407.1-167.2-147СБ

Связь С110
Сборочный чертеж

Стадия	Масса	Масштаб
Р	48.5	—
Лист 1	Листов 2	

„ЭНЕРГОСЕТЬПРОЕКТ"
Северо-Западное отделение
Ленинград

Копировал: Польс

Формат: А4

Формат	Зона	Поз.	Обозначение	Наименование	Кол.	Примечание
				Документация		
А4			3.407.1 - 167.0 - 00 ТО	Техническое описание		
А4			3.407.1 - 167.2 - 147СБ	Сборочный чертеж		
				Сборочные единицы		
А4		1	3.407.1 - 167.2 - 153СБ-06	Тяга С126	1	
				Детали		
А4		2	3.407.1 - 167.2 - 085 - 01	Пластина М81	4	
А4		3	3.407.1 - 167.2 - 086	Пластина М83	2	
А4		4	3.407.1 - 167.2 - 154	Пластина М157	2	
				Стандартные изделия		
		5		Талреп ЛТР-12-1, ГОСТ 2728-82	1	5,6кг
		6		Болт М24-8g × 80.46 / ГОСТ 7798-70	6	0.40кг
		7		Гайка М24 - 7Н.4 / ГОСТ 5915-70	6	0.11кг
		8		Шайба 24 - 004 / ГОСТ 11371-78	12	0,03кг

Инв. № подл. | Подпись и дата | Взам. инв. №

Зав. НИЛ	Горелов		20.06.84
ГИП	Пинчук		20.06.84
Рук. гр.	Гальперин		20.06.84
Н. контр.	Орлова		20.06.84
Проверил	Бсгарад		20.06.84
Инж.	Салита		20.06.84

3.407.1-167.2-147

Связь С110
Спецификация

Стадия	Лист	Листов
Р	2	2

„ЭНЕРГОСЕТЬПРОЕКТ"
Севера-Западное отделение
Ленинград

Копировал: Польс

Формат: А4

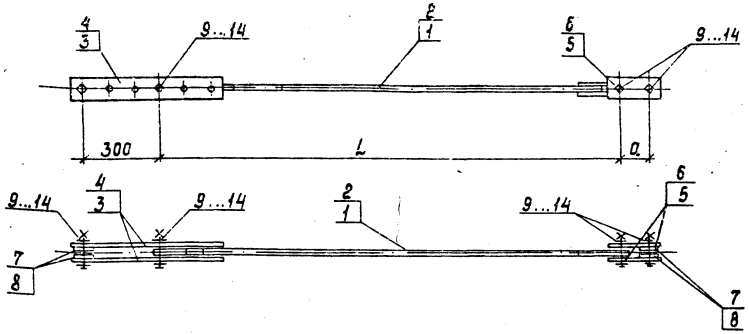

Обозначение	Марка	a мм	L мм	Масса кг
3.407.1-167.2-148 СБ	С111	100	1680	11,4
-01	С112	130	1610	39,2

Спецификацию см. листы 2,3

Инв.№ подл. | Подпись и дата | Взам. инв.№

Зав.НЦЛКэо	Горелов		26.06.89
ГИП	Пинчук		26.06.89
Рук.гр.	Гальперин		26.06.89
Н.контр.	Орлова		26.06.89
Проверил	Салита		26.06.89
Инженер	Ананьева		26.06.89

3.407.1-167.2-148 СБ

Связи С111, С112
Сборочный чертеж

Стадия	Масса	Масштаб
Р	см. табл	—
Лист 1	Листов 3	

Энергосетьпроект
Северо-Западное отделение
Ленинград

Формат	Зона	Поз.	Обозначение	Наименование	Кол. на исп. —	Кол. на исп. 01		Примечание
				Документация				
А4			3.407.1-167.0-ПОТО	Техническое описание				
А4			3.407.1-167.2-148 СБ	Сборочный чертеж				
				Сборочные единицы				
А4		1	3.407.1-167.2-153 СБ	Тяга С 120	1			
А4		2	-08	Тяга С 128		1		
				Детали				
А4		3	3.407.1-167.2-086	Пластина М83	2			
А4		4	-02	Пластина М85		2		
А4		5	3.407.1-167.2-155-01	Пластина М159	2			
А4		6	-02	Пластина М160		2		
А4		7	3.407.1-167.2-156	Шайба М161	2			
А4		8	-01	Шайба М162		4		

Продолжение спецификации см. лист 3

Зав. лабор.	Горелов	
ГИП	Пинчук	
Рук. гр.	Гальперин	
Н. контр.	Орлова	
Проверил	Салита	
Инженер	Базарова	

3.407.1-167.2-148

Связи С111, С112
Спецификация

Стадия	Лист	Листов
Р	2	3

Энергосетьпроект
Северо-Западное отделение

Формат	Зона	Поз.	Обозначение	Наименование	Кол. на исп. —	01		Примечание
				Стандартные изделия				
		9		Болт М24-8g×80.46 / ГОСТ 7798-70	4			0,40 кг
		10		Болт М36-8g×130.46 / ГОСТ 7798-70		4		1,47 кг
		11		Гайка М24-7Н.4 / ГОСТ 5915-70	4			0,11 кг
		12		Гайка М36-7Н.4 / ГОСТ 5915-70		4		0,38 кг
		13		Шайба 24-004 / ГОСТ 11371-78	8			0,03 кг
		14		Шайба 36-004 / ГОСТ 11371-78		8		0,11 кг

Инв. № подл. | Подпись и дата | Взам. инв. №

3.407.1-167.2-148

Лист 3

Копир Сокл 2084/4 Формат А4

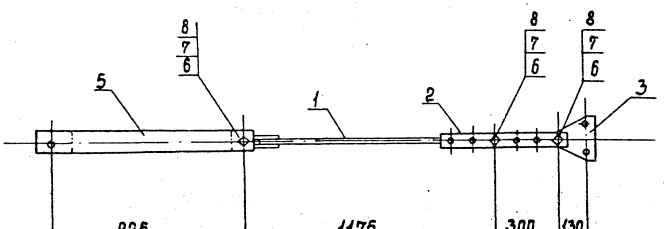

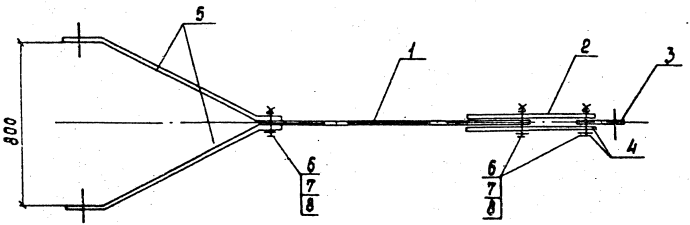

Спецификацию см. лист 2

				3.407.1 – 167.2 – 149 СБ			
				Связь С113 Сборочный чертеж	Стадия	Масса	Масштаб
Зав.НЦЛКЭО	Горелов		23.06.89		Р	23,4	1:20
ГИП	Линчук		23.06.89		Лист 1	Листов 2	
Рук.гр.	Гальперин		23.06.89		ЭНЕРГОСЕТЬПРОЕКТ Северо-Западное отделение Ленинград		
Н.контр.	Орлова		23.06.89				
Проверил	Богорад		23.06.89				
Инженер	Логинова		23.06.89				

Инв. № подл. | Подпись и дата | Взам. инв. №

Копир. Сокл

Формат А4

Формат	Зона	Поз.	Обозначение	Наименование	Кол.	Примеч.
				Документация		
А4			3.407.1-167.0-0070	Техническое описание		
А4			3.407.1-167.2-149СБ	Сборочный чертеж		
				Сборочные единицы		
А4		1	3.407.1-167.2-153СБ-07	Тяга С 127	1	
				Детали		
А4		2	3.407.1-167.2-086	Пластина М83	2	
А4		3	3.407.1-167.2-154	Пластина М157	1	
А4		4	3.407.1-167.2-156	Шайба М161	2	
А4		5	3.407.1-167.2-157-01	Пластина М164	2	
				Стандартные изделия		
		6		Болт М24-8g×80.46 ГОСТ 7798-70	3	0,40кг
		7		Гайка М24-7Н.4 ГОСТ 5915-70	3	0,11кг
		8		Шайба 24-004 ГОСТ 11371-78	6	0,03кг

Взам. инв. №

Подпись и дата

Инв. № подл.

Завкилек	Горелов		20.06.84
ГИП	Пинчук		20.06.84
Рук.гр.	Гальперин		20.06.84
Н.контр.	Орлова		20.06.84
Провер.	Бегарад		20.06.84
Инженер	Лошнова		20.06.84

3.407.1-167.2-149

Связь С113
Спецификация

Стадия	Лист	Листов
Р	2	2

Энергосетьпроект
Северо-Западное отделение
Ленинград

Копировал: Польс. Формат: А4

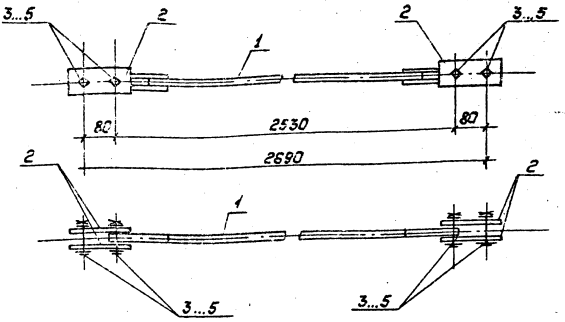

Спецификацию см. лист 2.

Зав.НИЛКС	Горелов		20.06.89	3.407.1-167.2-150СБ			
ГИП	Пинчук		20.06.89	Связь С114 Сборочный чертеж	Стадия	Масса	Масштаб
Рук.гр.	Гальперин		20.06.89		Р	9.7	—
Н.контр.	Орлова		20.06.89		Лист 1	Листов 2	
Проверил	Логинова		20.06.89		„ЭНЕРГОСЕТЬПРОЕКТ" Северо-Западное отделение Ленинград		
Инженер	Богорад		20.06.89				

Инв.№ подл. | Подпись и дата | Взам.инв.№

Копировал: Польс

Формат: А4

2684/4

Формат	Зона	Поз.	Обозначение	Наименование	Кол.	Примечание
				Документация		
А4			3.407.1-167.0-00ТО	Техническо описание		
А4			3.407.1-167.2-150СБ	Сборочный чертеж		
				Сборочные единицы		
А4		1	3.407.1-167.2-153СБ-01	Тяга С121	1	
				Детали		
А4		2	3.407.1-167.2-155	Пластина М158	4	
				Стандартные изделия		
		3		Болт $\frac{М20-8g \times 80.46}{ГОСТ\ 7798-70}$	4	0.27кг
		4		Гайка $\frac{М20-7Н.4}{ГОСТ\ 5915-70}$	4	0.06кг
		5		Шайба $\frac{20-004}{ГОСТ\ 11371-78}$	8	0.02кг

Зав. НИЛКЭС	Горелов		
ГИП	Пинчук		
Рук. гр.	Гольперин		
Н. контр.	Орлова		
Проверил	Салита		
Инженер	Богорад		

3.407.1-167.2-150СБ

Связь С 114.
Спецификация

Стадия	Лист	Листов
Р	2	2

ЭНЕРГОСЕТЬПРОЕКТ
Сквер-Западное отделение
Ленинград

Инв. № подл. | Подпись и дата | Взам. инв. №

Копировал: Полк

Формат А4

2084/4

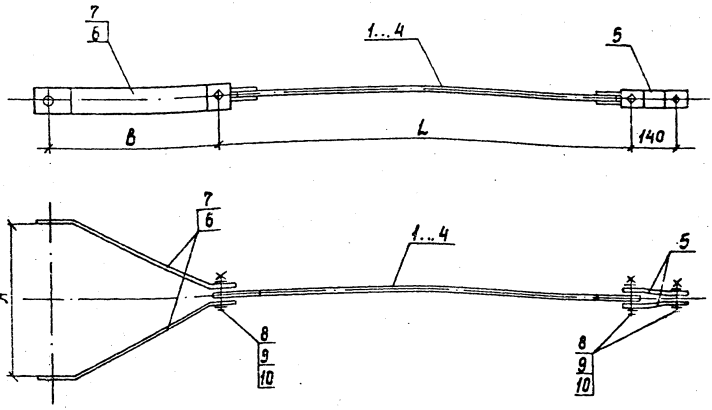

Обозначение	Марка	A мм	B мм	L мм	Масса кг
3.407.1-167.2-151 СБ	С115	560	670	5460	20.2
-01	С116	560	670	5795	19,6
-02	С117	420	545	5865	23,2
-03	С118	420	545	6200	22.6

Спецификацию см. лист 2.3

Зав.нилкэс	Горелов		
ГИП	Пинчук		
Рук.гр	Гальперин		
Н.контр	Орлова		
Провер.	Логинова		
Инженер	Балитко		

3.407.1-167.2-151 СБ

Связи С115 ÷ С118
Сборочный чертеж

Стадия	Масса	Масштаб
Р	см. табл.	—

Лист 1 | Листов 3

ЭНЕРГОСЕТЬПРОЕКТ
Северо-Западное отделение
Ленинград

Копир. Сол.

Формат А4

Инв.№ подл.	Подпись и дата	Взам.инв.№

Формат	Зона	Поз.	Обозначение	Наименование	Кол. на исполнение 3.407.1-167.2-151СБ										Примечание
					—	01	02	03							
				Документация											
А4			3.407.1-167.0-00ТО	Техническое описание	X	X	X	X							
А4			3.407.1-167.2-151СБ	Сборочный чертеж	X	X	X	X							
				Сборочные единицы											
А4		1	3.407.1-167.2-153СБ-02	Тяга С122	1										
А4		2	-03	Тяга С123		1									
А4		3	-04	Тяга С124			1								
А4		4	-05	Тяга С125				1							
				Детали											
А4		5	3.407.1-167.2-085	Пластина М80	2		2								
А4		6	3.407.1-167.2-088	Пластина М90			2	2							

продолжение спецификации см. лист 3.

Зав.НИЛКЭС	Горелов		20.06.89
ГИП	Линчук		20.06.89
Рук.гр.	Гальперин		20.06.89
Н.контр	Орлова		20.06.89
Проверил	Богорад		20.06.89
Инженер	Салита		20.06.89

3.407.1-167.2-151

Связи С115÷С118
Спецификация

Стадия	Лист	Листов
Р	2	3

ЭНЕРГОСЕТЬПРОЕКТ
Северо-Западное отделение
Ленинград

Копир. Сокл.

Формат А4 2584/4

240

Инв.№ подл.	Подпись и дата	Взам.инв.№

Формат	Зона	Поз.	Обозначение	Наименование	Кол. на исполнение 3.407.1-167.2-151СБ —	01	02	03							Примечание
А4		7	3.407.1-167.2-157	Пластина М163	2	2									
				Стандартные изделия											
		8		Болт М20-8g×8.0.46 / ГОСТ7798-70	3	2	3	2							0.27кг
		9		Гайка М20-7Н.4 / ГОСТ 5915-70	3	2	3	2							0.06кг
		10		Шайбы 20-004 / ГОСТ11371-78	8	4	8	4							0.02кг

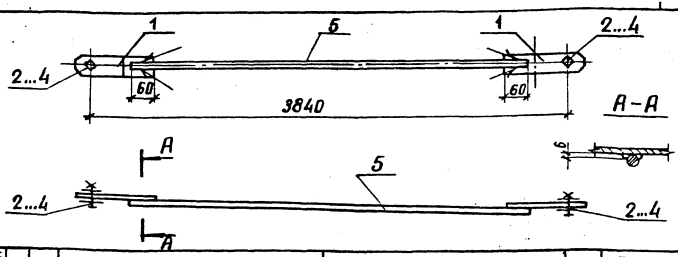

Формат	Зона	Поз	Обозначение	Наименование	Кол.	Примечание
				Документация		
А4			3.407.1 - 167.0 - 00ТО	Техническое описание		
А4			3.407.1 - 167.2 - 152СБ	Сборочный чертеж		
				Детали		
А4		1	3.407.1 - 167.2 - 158	Пластина М 165	2	
				Стандартные изделия		
		2		Болт М20·8q × 65.46 / ГОСТ 7798-70	2	0.23 кг
		3		Гайка М20-7Н.4 / ГОСТ 5915-70	2	0.06 кг
		4		Шайба 20-004 / ГОСТ 11371-78	4	0.02 кг
				Материалы		
		5		Сталь круглая ф 16 ГОСТ 2590-71 / L = 3650 ВСт3сп5ТУ14-1 3023-80	1	5.8 кг

Зав. инж.	Горелов		
ГИП	Пинчук		
Рук. гр.	Гольперин		
Н. контр.	Орлова		
Проверил	Богорад		
Инженер	Салита		

3.407.1-167.2-152СБ

Тяга С 119
Сборочный чертеж

Стадия	Масса	Масштаб
Р	7.3	—

Лист | Листов

ЭНЕРГОСЕТЬПРОЕКТ
Северо-Западное отделение
Ленинград

Инв. № подл. | Подпись и дата | Взам. инв. №

копир Анис 2684/4 формат А4

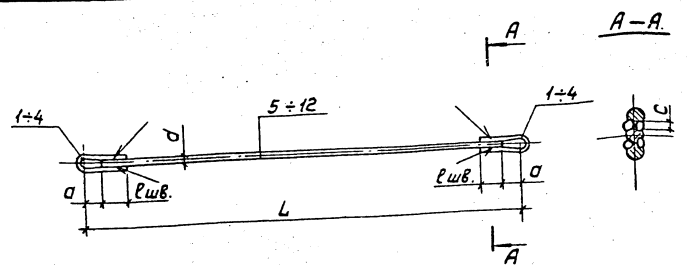

Обозначение	Марка	L мм	d мм	a мм	lшв мм	c мм	Масса, кг
3.407.1-167.2-153СБ	С 120	1680	20	50	60	10	4.9
-01	С 121	2530					7.0
-02	С 122	5460					14.2
-03	С 123	5795					15.1
-04	С 124	5865					15.2
-05	С 125	6200					16.1
-06	С 126	11400					28.9
-07	С 127	1175	24	60	80	12	5.5
-08	С 128	1610	36	70	120	17	17.1

Электроды Э42А, ГОСТ 9467-75
Спецификацию см. листы 2, 3.

Зав. НИЛКЭС	Горелов		29.06.89
ГИП	Пинчук		29.06.89
Рук. гр.	Гальперин		29.06.89
Н. контр.	Орлова		29.06.89
Проверил	Логинова		29.06.89
Инж.	Салита		29.06.89

3.407.1-167.2-153СБ

Тяги С120÷С128
Сборочный чертеж

Стадия	Масса	Масштаб
Р	см. табл.	—

Лист 1 | Листов 3

ЭНЕРГОСЕТЬПРОЕКТ
Северо-Западное отделение
Ленинград

Инв. № подл. | Подпись и дата | Взам. инв. №

Копировал: Попас

Формат: А4

258-4

Инв. № подл.	Подпись и дата	Взам. инв. №

Формат	Зона	Поз.	Обозначение	Наименование	Кол. на исполнение 3.407.1-167.2-153СБ —	01	02	03	04	05	06	07	08		Примечание
				Документация											
А4			3.407.1-167.0-ПОТО	Техническое описание											
А4			3.407.1-167.2-153 СБ	Сборочный чертеж											
				Детали											
А4		1	3.407.1-167.2-091	Петля М97	2	2	2	2	2	2	2				
А4		2	3.407.1-167.2-159	Петля М166								2			
А4		3	-01	Петля М167									2		
				Материалы											
				Сталь ГОСТ 2590-71 круглая Вст3сп5 ГОСТ 14-1-3023-80											
		4		ф 20, ℓ = 1580	1										3,9 кг
		5		ф 20, ℓ = 2430		1									6,0 кг

продолжение спецификации см. лист 3

Зав. лабор.	Горелов		20.06.89
ГИП	Пинчук		20.06.89
Рук. гр.	Гальперин		20.06.89
Н. контр.	Орлова		20.06.89
Проверил	Логинова		20.06.89
Инженер	Салита		20.06.89

3.407.1-167.2-153

Тяги С120÷С128
Спецификация

Стадия	Лист	Листов
Р	2	3

ЭНЕРГОСЕТЬПРОЕКТ
Северо-Западное отделение
Ленинград

копир. Аниси 2684/4 формат А4

Инв.№ подл.	Подпись и дата	Взам.инв.№

Формат	Зона	Поз.	Обозначение	Наименование	Кол. на исполнение 3.407.1-167.2-153СБ										Примечание
					—	01	02	03	04	05	06	07	08		
		6		ф20, ℓ= 5360			1								13,2 кг
		7		ф20, ℓ= 5695				1							14,1 кг
		8		ф20, ℓ= 5765					1						14,2 кг
		9		ф20, ℓ= 6100						1					15,1 кг
		10		ф20, ℓ= 11300							1				27,9 кг
		11		ф24, ℓ= 1055								1			3,7 кг
		12		ф36, ℓ= 1470									1		11,7 кг

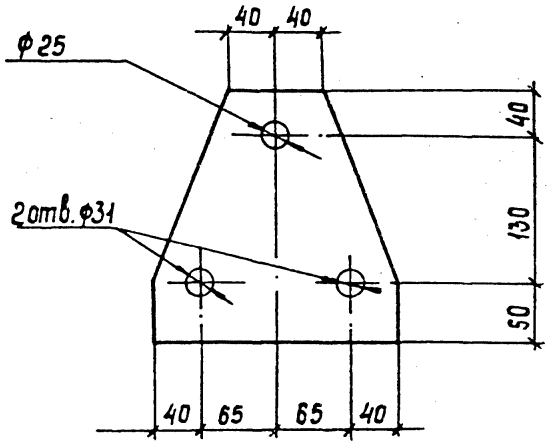

Инв.№подл. | Подпись и дата | Взам.инв.№

				3.407.1-167.2-154
Зав.лабор.	Горелов			Пластина М157
ГИП	Пинчук			
Рук.гр.	Гольперин			
Н.контр.	Горелов			
Разраб.	Горелов			
Инженер	Гольперин			

Стадия	Масса	Масштаб
Р	2,6	1:5
Лист	Листов	

Лист 10×210 ГОСТ 19903-74
А-220 ВСтЗпс6ГОСТ14-1-3023-80

Энергосетьпроект
Северо-Западное отделение
Ленинград

Копир Горелов Формат А4 2684/4

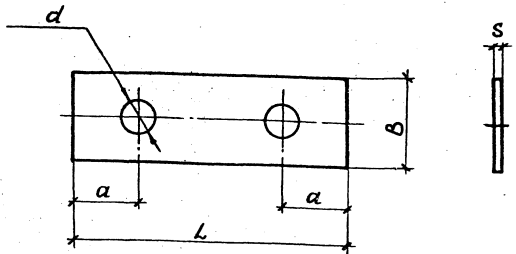

Обозначение	Марка	Размеры в мм					Масса кг
		d	a	S	B	L	
3.407.1-167.2-155	М 158	21	35	6	50	150	0.3
-01	М 159	25	40	6	60	180	0.5
-02	М 160	39	60	10	100	250	1.8

Зав.НИЛ.ЭС	Горелов		25.04.89
ГИП	Линчук		25.04.89
Рук.гр.	Гальперин		25.04.89
Н.контр.	Орлова		25.04.89
Провер.	Богорад		25.04.89
Инженер	Логинова		25.04.89

3.407.1-167.2-155

Пластины М158÷М160

Стадия	Масса	Масштаб
Р	см табл	—

Лист | Листов

Полоса $\frac{S \times B \quad ГОСТ\ 103-76}{ВСт3пс6ТУ14-1-3023\ 80}$
L=см табл

ЭНЕРГОСЕТЬПРОЕКТ
Северо-Западное отделение
Ленинград

2084/4

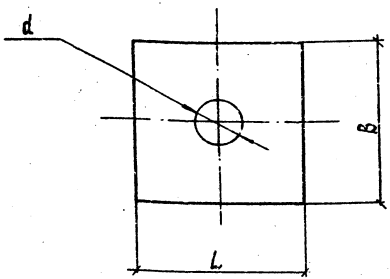

Обозначение	Марка	d мм	B=L мм	Масса, кг
3.407.1 - 167.2 - 156	М 161	25	60	0,1
-01	М 162	39	100	0,4

Инв. № подл. | Подпись и дата | Взам. инв. №

Зав. НИЛКЭ	Горелов		20.06.89
ГИП	Линчук		20.06.89
Рук. гр.	Гальперин		20.06.89
Н. контр.	Орлова		20.06.89
Проверил	Богорад		20.06.89
Инженер	Лесникова		20.06.89

3.407.1-167.2-156

Шайбы М 161, М 162

Стадия	Масса	Масштаб
Р	см. табл	—

Лист | Листов

Полоса 6×В ГОСТ 103-76
L см. табл. ВСт3пс6 ТУ 14-1-3023-80

ЭНЕРГОСЕТЬПРОЕКТ
Северо-Западное отделение
Ленинград

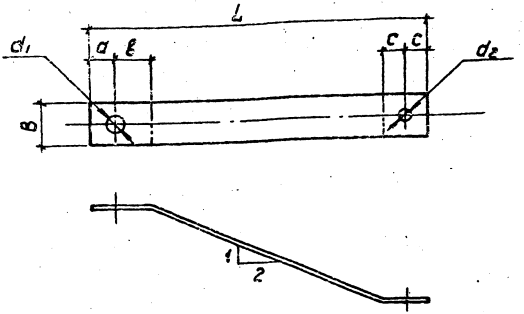

Обозначение	Марка	B мм	L мм	a мм	в мм	c мм	d_1 мм	d_2 мм	Масса кг
3.407.1-167.2-157	М163	50	805	35	90	35	21	21	1.9
-01	М164	100	1115	60	100	40	39	25	5.2

Гнуть в горячем состоянии.

Взам.инв.№ | Подпись и дата | Инв.№подл.

Зав.нилк.	Горелов		28.04.89
ГИП	Пинчук		28.04.89
Рук.гр.	Гальперин		28.04.89
Н.контр.	Орлова		28.04.89
Проверил	Багарад		28.04.89
Инж.	Салита		28.04.89

3.407.1-167.2-157

Пластины М163, М164

Полоса 6×В ГОСТ 103-76 Ст3пс6 ТУ14-1-3023-80
Lсм.табл.

Стадия	Масса	Масштаб
Р	см. табл.	—

Лист | Листов

«Энергосетьпроект» Северо-Западное отделение Ленинград

Копировал: Польс

Формат: А4

26-84/4

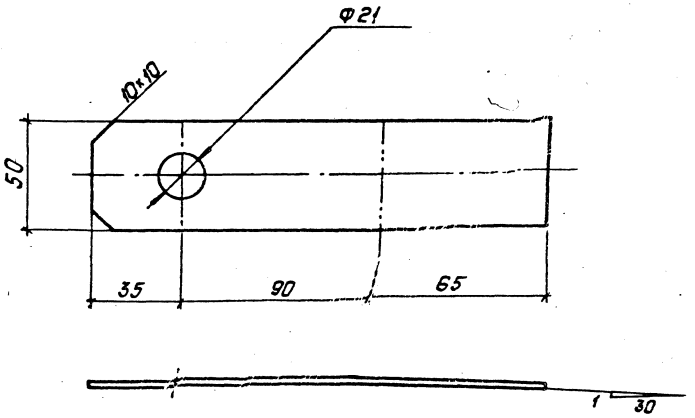

				3.407.1-167.2-158			
				Пластина М165	Стадия	Масса	Масштаб
Зав.Кил.ст.	Горелов				Р	0.4	1:2
ГИП	Пинчук				Лист	Листов	
Рук.гр.	Гальперин						
Н.контр.	Орлова			Полоса 6×50 ГОСТ 103-76	„ЭНЕРГОСЕТЬПРОЕКТ"		
Проверил	Богорад			L=190 Вст3пс6ТУ14-1-3023-80	Северо-Западное отделение Ленинград		
Инж.	Салита						

Копировал: Польс

Формат: А4

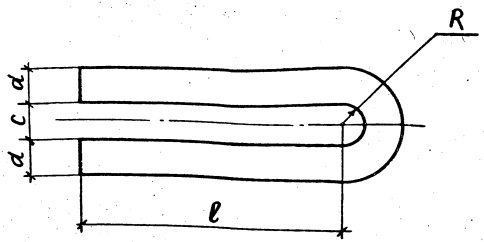

Обозначение	Марка	Размеры в мм					Масса, кг
		R	c	d	l	L	
3.407.1-167.2-159	М 166	13	24	20	140	350	0.9
-01	М 167	19	36	30	190	485	2.7

Гнуть в горячем состоянии

Зав. нилкэс	Горелов		20.06.89
ГИП	Пинчук		20.06.89
Рук. гр.	Гальперин		20.06.89
Н. контр.	Орлова		20.06.89
Проверил	Богорад		20.06.89
Инженер	Салита		20.06.89

Инв. № подл. | Подпись и дата | Взам. инв. №

3.407.1-167.2-159

Петли М166, М167

Стадия	Масса	Масштаб
Р	см. табл	—

Лист | Листов

Сталь круглая L = см. табл

ГОСТ 2590-71

ВСт3сп5ТУ14-1-3023-80

ЭНЕРГОСЕТЬПРОЕКТ Северо-Западное отделение Ленинград

Копир Анисия

Формат А4

Инв. № подл.	Подпись и дата	Взам. инв. №

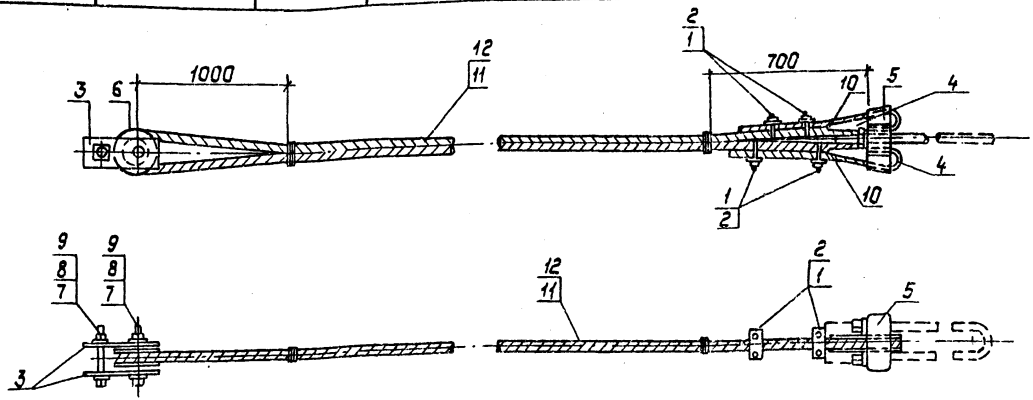

Спецификацию см. листы 2, 3.

Обозначение	Марка	Масса кг
3.407.1-167.2-160СБ	С 129	182,5
-01	С 130	200,3

Зав. НИПКЭС	Горелов		20.06.89
ГИП	Пинчук		20.06.89
Рук. гр.	Гальперин		20.06.89
Н. контр.	Орлова		20.06.89
Проверил	Салита		20.06.89
Ст. инж.	Богарад		20.06.89

3.407.1-167.2-160СБ

Оттяжки С129, С130
сборочный чертеж

Стадия	Масса	Масштаб
Р	см. табл.	—
Лист 1	Листов 3	

"Энергосетьпроект"
Северо-Западное отделение
Ленинград

Копировал: Польс 2684/4 Формат: А4

252

Формат	Зона	Поз.	Обозначение	Наименование	Кол. на исп. —	Кол. на исп. 01		Примечание
				Документация				
А4			3.407.1-167.0-00ТО	Техническое описание				
А4			3.407.1-167.2-150СБ	Сборочный чертеж				
				Сборочные единицы				
А4		1	3.407.1-167.2-093 СБ-01	Зажим С 74	4			
А4		2	3.407.1-167.2-161 СБ	Зажим С 131		4		
А4		3	3.407.1-167.2-162 СБ	Связь С 132	2	2		
				Детали				
А4		4	3.407.1-167.2-096-01	Желоб м105	2	2		
А4		5	3.407.1-167.2-097	Корпус клинового зажима м106	1	1		
А4		6	3.407.1-167.2-165	Ролик м170	1	1		
				Стандартные изделия				
		7		Болт М42-8g×150.46 ГОСТ 7798-70	2	2		2.32 кг
		8		Гайка М42-7Н.4 ГОСТ 5915-70	2	2		0.62 кг

Продолжение спецификации см. лист 3

Зав.НИЛКЭС	Горелов		20.06.89
ГИП	Пинчук		20.06.89
Рук.гр.	Гальперин		20.06.89
Н.контр.	Орлова		20.06.89
Проверил	Салита		20.06.89
Ст.инж.	Богорад		20.06.89

3.407.1-167.2-160

Оттяжки С129, С130
Спецификация

Стадия	Лист	Листов
Р	2	3

ЭНЕРГОСЕТЬПРОЕКТ
Северо-Западное отделение
Ленинград

Формат	Зона	Поз	Обозначение	Наименование	Кол.	На исп.		Примечание
					—	01		
		9		Шайба 42-004 ГОСТ 11371-78	4	4		0,16 кг
		10		Шплинт 10×70 ГОСТ 397-79	2	2		0,06 кг
				Материалы				
		11		Канат 21-Г-В-С-Р-1372(140) L=57500 ГОСТ 3064-80	1			128,8 кг
		12		Канат 225-Г-В-С-Р-1372(140) L=57500 ГОСТ 3064-80		1		146,6 кг

Инв. № подл. | Подпись и дата | Взам. инв. №

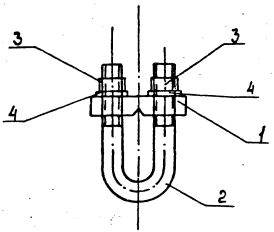

Формат	Зона	Поз.	Обозначение	Наименование	Кол.	Примечание
				Документация		
А4			3.407.1-167.0-ПОТО	Техническое описание		
А4			3.407.1-167.2-131 СБ	Сборочный чертеж		
				Детали		
А4		1	3.407.1-167.2-166	Пластина М 171	1	
А4		2	3.407.1-167.2-167	U-образный болт М 172	1	
				Стандартные изделия		
		3		Гайка М12-7Н.4 / ГОСТ 5915-70	2	0,02кг
		4		Шайба 12-004 / ГОСТ 11371-78	2	0,01кг

Зав.НИЛКЗС	Горелов		
ГИП	Пинчук		
Рук.гр.	Гольцекин		
Н.контр.	Орлова		
Проверил	Салита		
Инженер	Богород		

3.407.1-167.2-131 СБ

Зажим С 131
Сборочный чертеж

Стадия	Масса	Масштаб
Р	0,4	—
Лист	Листов	

ЭНЕРГОСЕТЬПРОЕКТ
Северо-Западное отделение
Ленинград

Копия Сам.

Формат А4

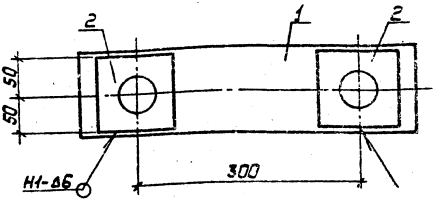

Формат	Зона	Поз.	Обозначение	Наименование	Кол.	Примечание
				Документация		
А4			3.407.1-167.0-00ТО	Техническое описание		
А4			3.407.1-167.2-162СБ	Сборочный чертеж		
				Детали		
А4		1	3.407.1-167.2-163	Пластина М168	1	
А4		2	3.407.1-167.2-164	Шайба М169	2	

1. Электроды Э42А, ГОСТ 9467-75.
2. Сварные швы по ГОСТ 5264-80.

				3.407.1-167.2-162СБ	
				Связь С132 Сборочный чертеж	Стадия: Р; Масса: 4.9; Масштаб: 1:5; Лист; Листов
Зав.лабор.	Горелов		20.11.89		
ГИП	Пинчук		20.11.89		
Рук.гр.	Гольтерин		20.11.89		
Н.контр.	Орлова		20.11.89		
Проверил	Салита		20.11.89		
Инженер	Богорад		20.11.89		"Энергосетьпроект" Северо-Западное отделение Ленинград

Копировал: Полье. Формат: А4

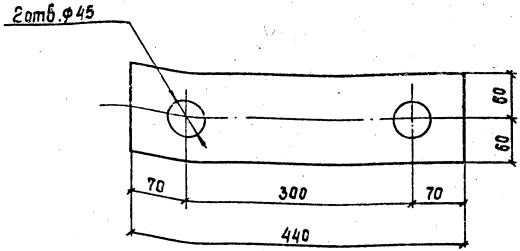

Инв.№подл. | Подпись и дата | Взам.инв.№

Зав.нцлаб	Горелов		20.04.89
ГИП	Пинчук		20.04.89
Рук.гр.	Гальперин		20.04.89
Н.контр.	Орлова		20.04.89
Проверил	Салита		20.04.89
Ст.инж.	Богарад		20.04.89

3.407.1-167.2-163

Пластина М 168

Стадия	Масса	Масштаб
Р	3,9	1:5

Лист | Листов

Полоса 10×120 ГОСТ 103-76
ℓ=440 ВСт3пс6 ТУ14-1-3023-80

Энергосетьпроект
Северо-Западное отделение
Ленинград

Копир. Сост

Формат А4 2584/4

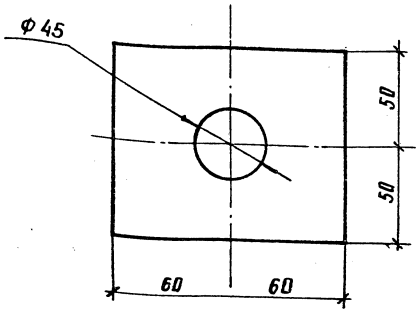

				3.407.1-167.2-164			
Зав. инж.	Горелов			Шайба М169	Стадия	Масса	Масштаб
Гип	Пинчук				Р	0.5	1:2
Инж. гр.	Гальперин				Лист	Листов	
Н. контр.	Полева			Полоса 6×100 ГОСТ 103-76 L=120 ВСТ3пс6ТУ14-1-3023-80	ЭНЕРГОСЕТЬПРОЕКТ Северо-Западное отделение Ленинград		
Инженер	Богорад						

Инв. № подл. | Подпись и дата | Взам. инв. №

копир Анисий 2574 формат А4

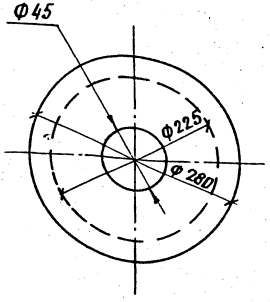

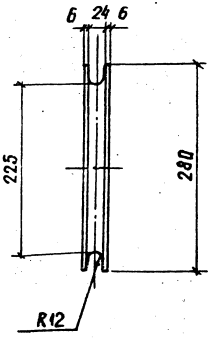

Зав. инж.	Горелов		
Гип	Линчук		
Рук. гр.	Гольперин		
Н. контр.	Орлова		
Проверил	Салита		
Инженер	Богород		

3.407.1-167.2-165

Ролик М 170

Стадия	Масса	Масштаб
Р	13.3	1:5

Лист | Листов

Лист 36×280 ГОСТ 19903-74
L=280 Б Ст3сп5 ТУ14-1-3023-80

ЭНЕРГОСЕТЬПРОЕКТ
Северо-Западное отделение
Ленинград

Инв. № подл. | Подпись и дата | Взам. инв. №

копир. Анисий формат А4

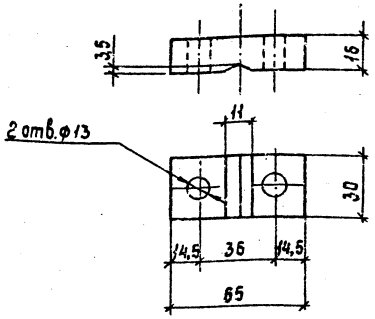

				3.407.1-167.2-166			
				Пластина М 171	Стадия	Масса	Масштаб
					Р	0,2	1:2
Зав.Нилкэс	Горелов		20.06.89		Лист	Листов	
ГИП	Пинчук		20.06.89				
Рук. гр.	Гальперин		20.06.89				
Н.контр.	Орлова		21.06.89	Полоса 16×30 ГОСТ 103-76	ЭНЕРГОСЕТЬПРОЕКТ		
Проверил	Салита		20.06.89	L=65 ВСт3сп5 ТУ14-1-3023-80	Северо-Западное отделение Ленинград		
Инженер	Богорад		20.06.89				

Инв.№подл. | Подпись и дата | Взам.инв.N

Копир. Сопл.

Формат А4 2684/4

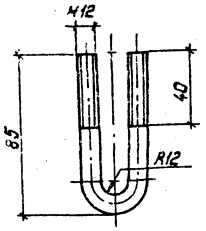

1. Гнуть в горячем состоянии

				3.407.1-167.2-167		
					Стадия	Масса	Масштаб
Зав. лабор.	Гарелов		20.06.89	У-образный болт М172	Р	0,1	1:2
ГИП	Пинчук		20.06.89				
Рук. гр.	Гальперин		20.06.89		Лист	Листов	
Н. контр.	Орлова		20.06.89	Сталь Ф12 ГОСТ 2590-71	"Энергосетьпроект" Северо-Западное отделение Ленинград		
Проверил	Салита		20.06.89	круглая			
Инженер	Боброва		20.06.89	L=180 ВСт3сп5 ТУ14-1-3023-80			

Копировал: Польс

Формат: А4

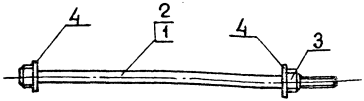

Обозначение	Марка	Масса, кг
3.407.1-167.2-168 СБ	С 133	10.8
-01	С 134	15.5

Спецификацию см. лист 2

Зав. инж. эк.	Горелов		
ГИП	Пинчук		
Рук. гр.	Гальперин		
Н. контр.	Орлова		
Проверил	Салита		
Инженер	Богород		

3.407.1-167.2-168 СБ

Спецболты С 133, С 134 Сборочный чертеж

Стадия	Масса	Масштаб
Р	см. табл.	—

Лист 1 | Листов 2

ЭНЕРГОСЕТЬПРОЕКТ Севера-Западное отделение Ленинград

Инв. № подл. | Подпись и дата | Взам. инв. №

копир. Янина

2684/4

формат А4

Формат	Зона	Поз.	Обозначение	Наименование	Кол. на исп. —	01		Примечание
				Документация				
А4			3.407.1 – 167.0 – 00ТО	Техническое описание	X	X		
А4			3.407.1 – 167.2 – 168 СБ	Сборочный чертеж	X	X		
				Детали				
А4		1	3.407.1 – 167.2 – 169	Спецболт М173	1			
А4		2	– 01	Спецболт М174		1		
				Стандартные				
				изделия				
		3		Гайка М48-7Н.4 ГОСТ 5915-70	1	1		0.96 кг
		4		Шайба 48-004 ГОСТ 11371-78	2	2		0.28 кг

Зав.инж.	Горелов		
ГИП	Пинчук		
Рук.гр.	Гальперин		
Н.контр.	Орлова		
Проверил	Солоти		
Инженер	Богорад		

3.407.1-167.2-168

Спецболты С133, С134
Спецификация

Стадия	Лист	Листов
Р	2	2

ЭНЕРГОСЕТЬПРОЕКТ
Северо-Западное отделение
Ленинград

Инв. № подл. | Подпись и дата | Взам. инв. №

копир. Анисия

формат А4

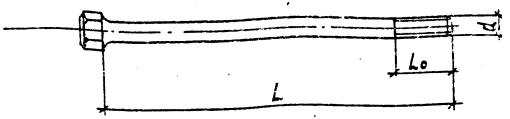

Обозначение	Марка	Диаметр „d", мм	Длина „L", мм	Длина резьбы „L₀", мм	Масса, кг
3.407.1-167.2-169	М 173	48	580	65	9,3
—01	М 174		910	60	14,0

Инв. № подл. | Подпись и дата | Взам. инв. №

Зав. НИЛКЗ	Горелов		21.11.89
ГИП	Пинчук		21.11.89
Рук. гр.	Гальперин		21.11.89
Н. контр.	Орлова		21.11.89
Проверил	Салита		21.11.89
Инженер	Богарад		21.11.89

3.407.1-167.2-169

Спец. болты М 173, М 174

Стадия	Масса	Масштаб
Р	см. табл.	—
Лист	Листов	

Сталь ф48 ГОСТ 2590-71 круглая ВСт3сп5 ТУ14-1-3023-80 L=см. табл.

Энергосетьпроект Северо-Западное отделение Ленинград

Копир. Сокл

Формат А4 2684/4

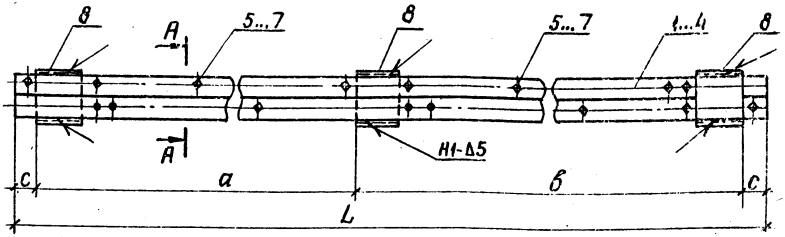

1. Электроды Э42А, ГОСТ 9467-75
2. Сварные швы по ГОСТ 5264-80

Спецификацию см. листы 3, 4.

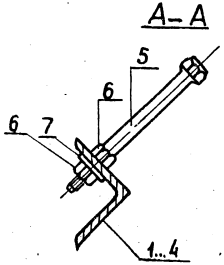

Зав. тех-к	Горелов		20.06.89
ГИП	Пинчук		20.06.89
Рук. гр.	Гальперин		20.06.89
Н. контр.	Орлова		20.06.89
Проверил	Салита		20.06.89
Ст. инж.	Богород		20.06.89

3.407.1-167.2-170 СБ

Лестничные марши Марки С135÷С138 Сборочный чертеж

Стадия	Масса	Масштаб
Р	см. табл.	—
Лист 1	Листов 4	

ЭНЕРГОСЕТЬПРОЕКТ Северо-Западное отделение Ленинград

копир. Анисд 2614/4 формат А4

Обозначение	Марка	Размеры, в мм				Масса кг
		c	a	в	L	
3.407.1-167.2-170СБ	С 135	190	750	—	1130	13.8
-01	С 136	90	1650	—	1830	20.0
-02	С 137	90	1750	2000	3930	40.3
-03	С 138	90	2100	2350	4630	46.5

Инв. № подл. | Подпись и дата | Взам. инв. №

Инв. № подл.	Подпись и дата	Взам. инв. №

Формат	Зона	Поз.	Обозначение	Наименование	Кол. на исполнение 3.407.1-167.2-170СБ —	01	02	03	Примечание
				Документация					
А4			3.407.1-167.0-ООТО	Техническое описание	✕	✕	✕	✕	
А4			3.407.1-167.2-170СБ	Сборочный чертеж	✕	✕	✕	✕	
				Детали					
А4		1	3.407.1-167.2-171	Пояс м 175	1				
А4		2	-01	Пояс м 176		1			
А4		3	-02	Пояс м 177			1		
А4		4	-03	Пояс м 178				1	

Продолжение спецификации см. лист 4

Продолжение спецификации см. лист 4.

Зав. маст.	Горелов		20.06.89
ГИП	Пинчук		20.06.89
Рук. гр.	Гальперов		20.06.89
Н. контр.	Орлова		20.06.89
Проверил	Салита		20.06.89
Ст. инж.	Богорад		20.06.89

3.407.1-167.2-170

Лестничные марши. Марки С 135÷С 138
Спецификация

Стадия	Лист	Листов
Р	3	4

ЭНЕРГОСЕТЬПРОЕКТ
Северо-Западное отделение
Ленинград

копир. Аниш 2684/4 формат А4

Инв. № подл.	Подпись и дата	Взам. инв. №

Формат	Зона	Поз.	Обозначение	Наименование	Кол. на испол. 3.407.1-167.2-170 СБ —	01	02	03							Примечание
				Стандартные изделия											
		5		Болт М20-8g×200.46 ГОСТ 7798-70	4	6	12	14							0,56 кг
		6		Гайка М20-7Н.4 ГОСТ 5915-70	8	12	24	28							0,05 кг
		7		Шайба 20-004 ГОСТ 6402-70	4	6	12	14							0,02 кг
				Материалы											
		8		Швеллер 12 ГОСТ 8240-72 L=150 ВСт3пс6 ТУ 14-1-3023-81	2	2	3	3							1,6 кг

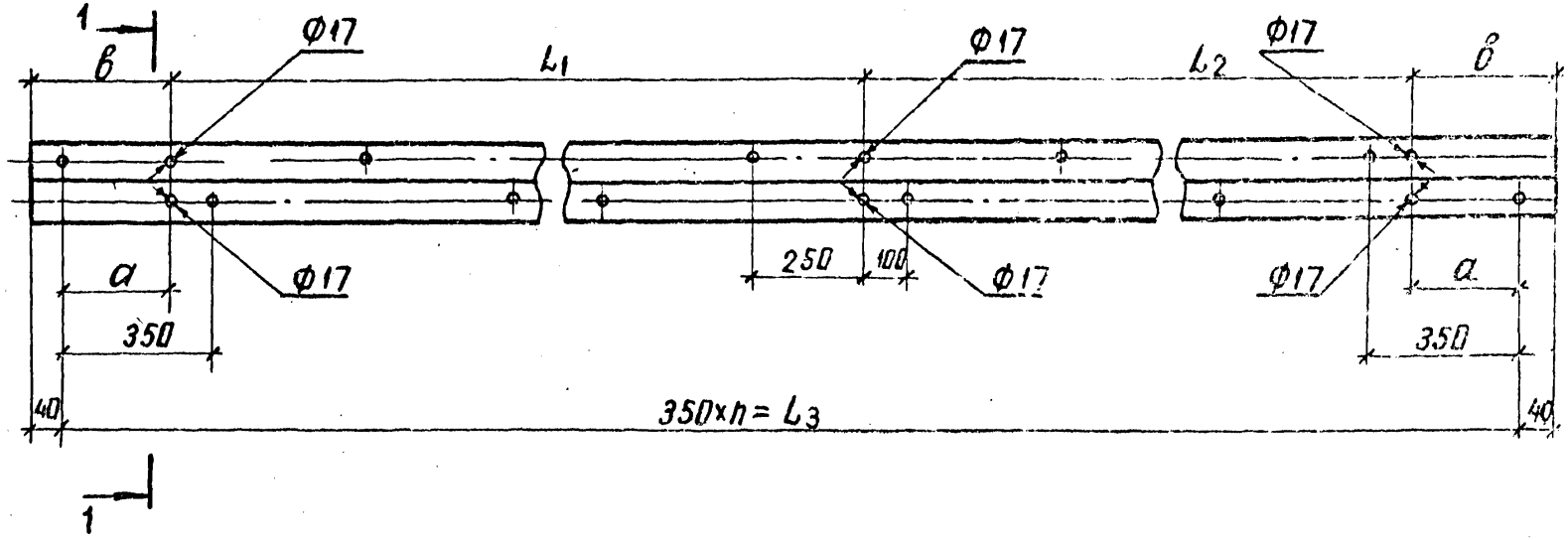

Все отверстия ф 21 мм, кроме оговоренных

1 – 1

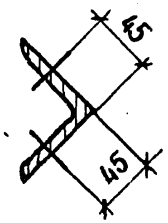

				3.407.1-167.2-171			
				Пояса М175 ÷ М178	Стадия	Масса	Масштаб
Зав. нилкэс	Горелов		20.06.89		Р	см. табл.	—
ГИП	Пинчук		20.06.89		Лист 1	Листов 2	
Рук. гр.	Гальперин		20.06.89				
Н. контр.	Орлова		20.06.89	Уголок 75×75×6 ГОСТ 8509-86 / В Ст3 пс6 ТУ14-1-3023-80	ЭНЕРГОСЕТЬПРОЕКТ Северо-Западное отделение Ленинград		
Проверил	Салити		20.06.89	L=см. табл.			
Ст. инж.	Богорад		20.06.89				

копиров. Анисия

формат А4

2684/4

Инв. № подл.	Подпись и дата	Взам. инв.

Обозначение	Марка	L мм	L_1 мм	L_2 мм	L_3 мм	n	a мм	в мм	Масса кг
3.407.1-167.2-171	М 175	1130	850	—	1050	3	100	140	7.8
-01	М 176	1830	1250	—	1750	5	250	290	12,6
-02	М 177	3930	1750	1600	3850	11	250	290	27.1
-03	М 178	4630	2100	1950	4550	13	250	290	31,9

270

3.407.1-167.2-171

Лист 2

копир. Анисл

формат А4

2684/4

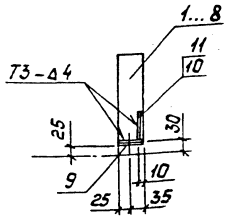

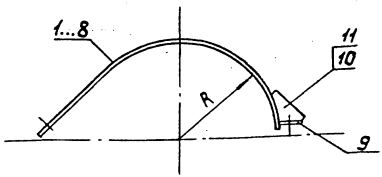

Обозначение	Марка	R мм	Масса кг
3.407.1-167.2-172 СБ	С 139	214	1.5
-01	С140	226	1.6
-02	С 141	238	1.7
-03	С 142	249	1.7
-04	С143	263	1.8
-05	С144	271	1.8
-06	С145	290	2.0
-07	С146	405	2.6

1. Электроды Э42А ГОСТ 9467-75
2. Сварные швы по ГОСТ 5264-80

Спецификацию см. лист 2

Зав.НИЛКЭС	Горелов		20.06.89
ГИП	Пинчук		20.06.89
Рук.гр.	Гальперин		20.06.89
Н.контр.	Орлова		20.06.89
Проверил	Богорад		20.06.89
Ст.инж.	Салита		20.06.89

3.407.1-167.2-172 СБ

Полухомуты С139÷С146
Сборочный чертеж

Стадия	Масса	Масштаб
Р	см. табл.	—

Лист 1 Листов 2

„ЭНЕРГОСЕТЬПРОЕКТ"
Северо-Западное отделение
Ленинград

Копировал: Полис

Формат: А4

Инв. № подл.	Подпись и дата	Взам. инв. №

Формат	Зона	Поз.	Обозначение	Наименование	Кол. на исполн. 3.407.1-167.2-172СБ —	01	02	03	04	05	06	07			Примечание
				Документация											
А4			3.407.1-167.0-00ТО	Техническое описание											
А4			3.407.1-167.2-172СБ	Сборочный чертеж											
				Сборочные единицы											
А4		1	3.407.1-167.2-173	Пластина М 179	1										
А4		2	-01	Пластина М 180		1									
А4		3	-02	Пластина М 181			1								
А4		4	-03	Пластина М 182				1							
А4		5	-04	Пластина М 183					1						
А4		6	-05	Пластина М 184						1					
А4		7	-06	Пластина М 185							1				
А4		8	-07	Пластина М 186								1			
А4		9	3.407.1-167.2-174	Пластина М 187	1	1	1	1	1	1	1	1			
А4		10	3.407.1-167.2-175	Пластина М 188	1	1	1	1	1	1	1				
А4		11	-01	Пластина М 189								1			

Зав. НИЛКЭС	Горелов		20.06.89
ГИП	Пинчук		20.06.89
Рук. гр.	Гальперин		20.06.89
Н. контр.	Орлова		20.06.89
Проверил	Богорад		20.06.89
Ст. инж.	Салита		20.06.89

3.407.1-167.2-172

Полухомуты С139÷С146
Спецификация

Стадия	Лист	Листов
Р	2	2

„ЭНЕРГОСЕТЬПРОЕКТ"
Северо-Западное отделение
Ленинград

Копировал: Польс

Формат: А4

2684/4

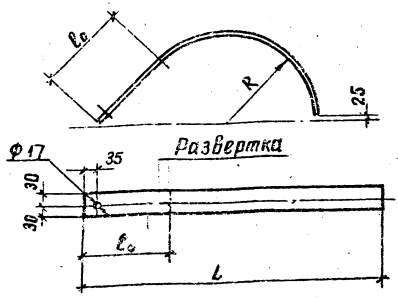

Обозначение	Марка	Размеры, в мм			Масса кг
		R	l_0	L	
3.407.1-167.2-173	М 179	214	215	695	1.3
-01	М 180	226	221	730	1,4
-02	М 181	238	226	770	1,5
-03	М 182	249	231	800	1,5
-04	М 183	263	238	845	1,6
-05	М 184	271	241	870	1,6
-06	М 185	290	249	930	1,8
-07	М 186	405	293	1285	2,4

Инв. № подл. | Подпись и дата | Взам. инв. №

Зав. инлкэ	Горелов		20.06.89
ГИП	Пинчук		20.06.89
Рук. гр.	Гальперин		20.06.89
Н. контр.	Орлова		20.06.89
Проверил	Богорад		20.06.89
Ст. инж.	Салита		20.06.89

3.407.1-167.2-173

Пластины М179÷М186

Стадия	Масса	Масштаб
Р	см. табл.	—

Лист | Листов

Полоса 4х60 ГОСТ 103-76 / В Ст3пс6 ТУ14-1-3023-80
L=см. табл.

ЭНЕРГОСЕТЬПРОЕКТ
Северо-Западное отделение
Ленинград

копир. Анисия

формат А4
2684/4

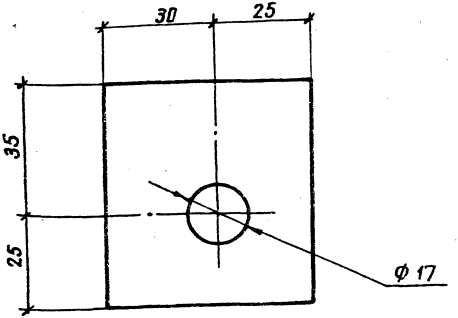

				3.407.1-167.2-174			
				Пластина М 187	Стадия	Масса	Масштаб
					Р	0,1	1:1
					Лист	Листов	
Зав. инакз.	Горелов		20.07.95	Полоса L=60	4×55 ГОСТ 103-76 В Ст3пс6ТУ14-1-3023-80	ЭНЕРГОСЕТЬПРОЕКТ Северо-Западное отделение Ленинград	
ГИП	Линчук		20.07.95				
Рук. гр.	Гальперин		20.07.95				
Н. контр.	Орлова		20.07.95				
Проверил	Богорад		20.07.95				
Ст. инж.	Салита		20.07.95				

Подпись и дата | Взам. инв. №

Инв. № подл.

копир. Ямпа

формат А4

2084/4

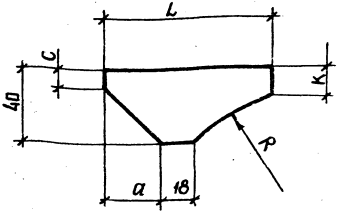

Обозначение	Марка	Размеры, в мм				
		R	a	C	K	L
3.407.1-167.2-175	М 188	294	30	10	15	90
-01	М 189	409	35	12	8	95

Зав.инж.ж.	Горелов		20.07.89
ГИП	Пинчук		20.07.89
Рук.гр.	Гальперин		20.07.89
Н.контр.	Орлова		20.07.89
Проверил	Богорад		20.07.89
Ст. инж.	Солита		20.07.89

3.407.1-167.2-175

Пластины М188, М189

Стадия	Масса	Масштаб
Р	0,1	—

Лист | Листов

Полоса 4х40 ГОСТ 103-76
8Ст3пс6ТУ14-1-3023-80
L=см табл

ЭНЕРГОСЕТЬПРОЕКТ
Северо-Западное отделение
Ленинград

котир. Анисия формат А4

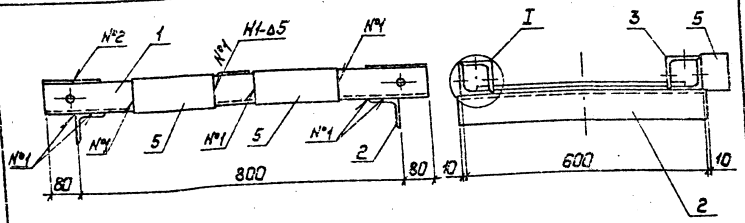

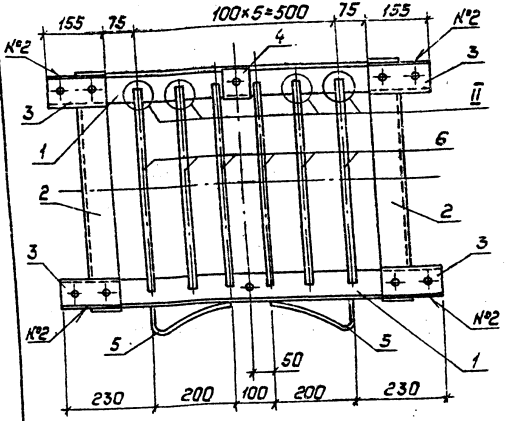

Спецификацию см. лист 3.

				3.407.1-167.2-176 СБ	
				Площадка С147 Сборочный чертеж	Стадия: Р; Масса: 34,5; Масштаб: 1:10
Зав. НИЛКЭС	Горелов		20.06.89		Лист 1; Листов 3
ГИП	Пинчук		20.06.89		Энергосеть проект Северо-Западное отделение Ленинград
Рук. гр.	Гольперин		20.06.89		
Н. контр.	Орлова		20.06.89		
Проверил	Салита		20.06.89		
Инженер	Богород		20.06.89		

Инв. № подл. | Подпись и дата | Взам. инв. №

Копировал: Польс

Формат: А4

2614/4

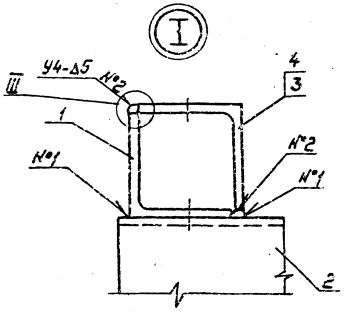

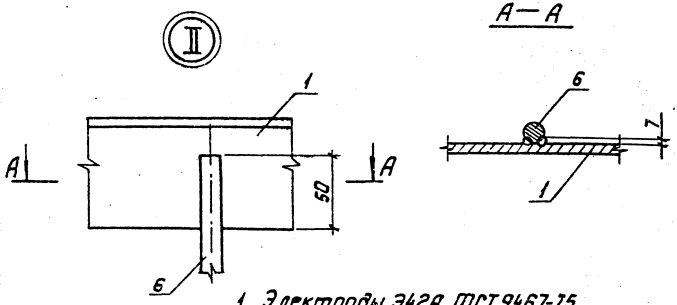

1. Электроды Э42А, ГОСТ 9467-75
2. Сварные швы по ГОСТ 5264-80
3. В дет. 1,2,3 и 1.4 необходимо соблюсти соосность отверстий.

Инв.№ подл. | Подпись и дата | Взам. инв.№

278

Формат	Зона	Поз.	Обозначение	Наименование	Кол.	Примечание
				Документация		
А4			3.407.1 - 167.0 - ООТО	Техническое описание		
А4			3.407.1 - 167.2 - 176 СБ	Сборочный чертеж		
				Детали		
А4		1	3.407.1 - 167.2 - 185	Пояс М 192	2	
А4		2	3.407.1 - 167.2 - 186	Пояс М 193	2	
А4		3	3.407.1 - 167.2 - 187	Накладка М 194	4	
А4		4	3.407.1 - 167.2 - 188	Накладка М 195	1	
А4		5	3.407.1 - 167.2 - 189	Пластина М 196	2	
				Материалы		
		6		Сталь круглая L=550 Ф16 ГОСТ 2590-71 / ВСт3сп5 ТУ14-1-3023-80	6	0,9 кг

Зав. Кулаков	Горелов		
ГИП	Пинчук		
Рук. гр.	Гольперин		
Н. контр.	Орлова		
Проверил	Логинова		
Инж.	Салита		

3.407.1 - 167.2 - 176

Площадка С 147
Спецификация

Стадия	Лист	Листов
Р	3	3

ЭНЕРГОСЕТЬПРОЕКТ
Северо-Западное отделение
Ленинград

Инв. № подл. | Подпись и дата | Взам. инв. №

Копир. Сол.

Формат А4 2284/4

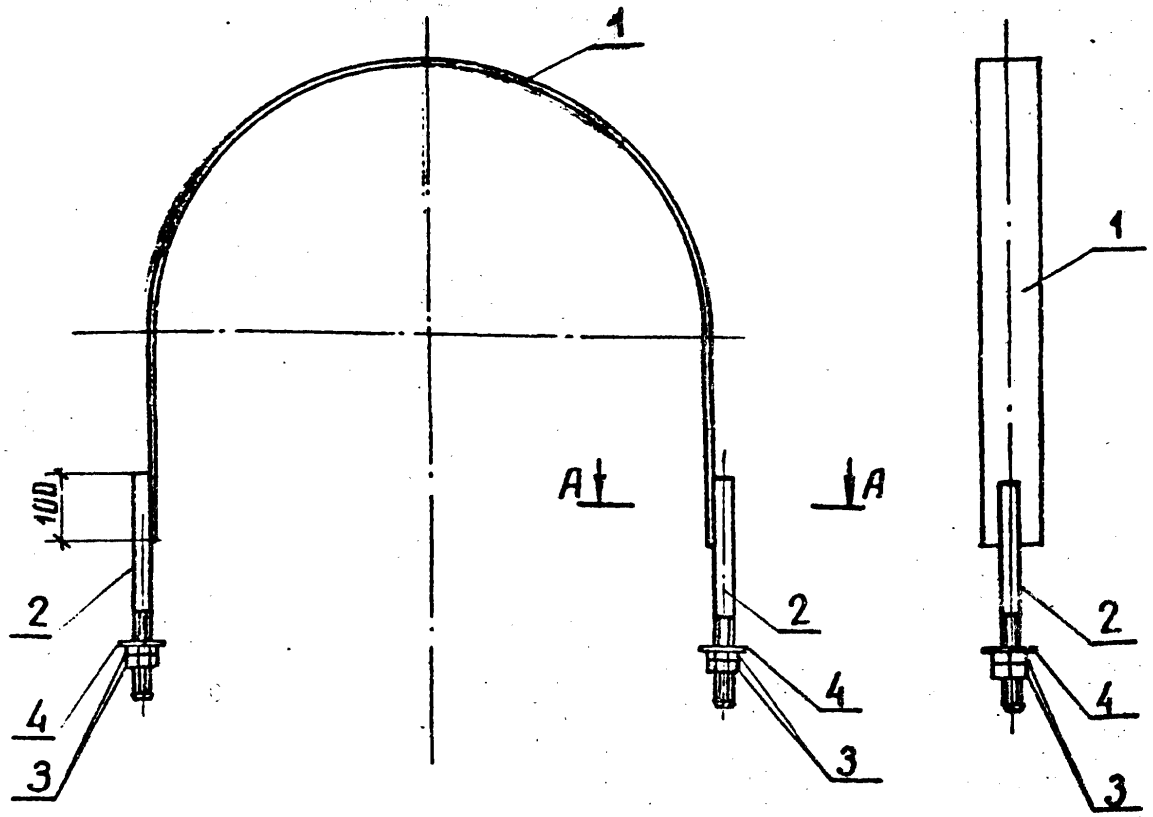

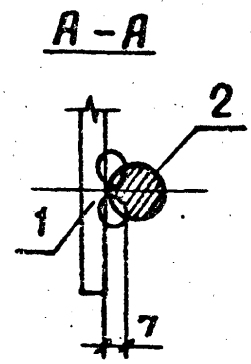

1. Электроды Э42А, ГОСТ 9467-75

Спецификацию см. лист 2

Зав. нилкэс	Горелов		20.06.19
ГИП	Пинчук		20.06.19
Рук. гр.	Галперин		20.06.19
Н. контр.	Орлова		20.06.19
Проверил	Салита		20.06.19
Инженер	Логинова		20.06.19

3.407.1-167.2-177СБ

Полухомут С 148
Сборочный чертеж

Стадия	Масса	Масштаб
Р	6.4	1:10

Лист 1 | Листов 2

ЭНЕРГОСЕТЬПРОЕКТ
Северо-Западное отделение
Ленинград

Инв. № подл. | Подпись и дата | Взам. инв. №

копир Янисея

формат А4

Формат	Зона	Поз.	Обозначение	Наименование	Кол.	Примечание
				Документация		
А4			3.407.1-167.0-ПОТО	Техническое описание		
А4			3.407.1-167.2-177СБ	Сборочный чертеж		
				Детали		
А4		1	3.407.1-167.2-190	Пластина М197	1	
А4		2	3.407.1-167.2-191-01	Стержень С199	2	
				Стандартные изделия		
		3		Гайка М16-7Н.4 ГОСТ 5915-70	4	0.03 кг
		4		Шайба 16-004 пружинная ГОСТ 6402-70	2	0.01 кг

Инв. № подл. | Подпись и дата | Взам. инв. №

Зав. нимк.	Горелов		20.06.89
ГИП	Пинчук		20.06.89
Рук. гр.	Гальперин		20.06.89
Н. контр.	Орлова		20.06.89
Проверил	Логинова		20.06.89
Инженер	Салита		20.06.89

3.407.1-167.2-177

Полухомут С148
Сборочный чертеж

Стадия	Лист	Листов
Р	2	2

ЭНЕРГОСЕТЬПРОЕКТ
Северо-Западное отделение
Ленинград

копир. Аниса 2614/4 формат А4

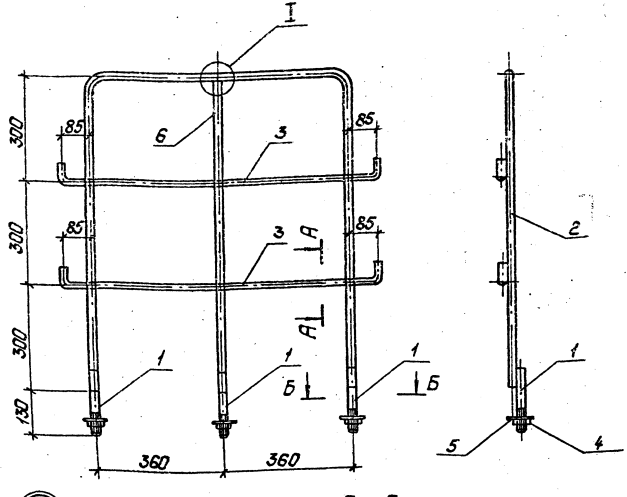

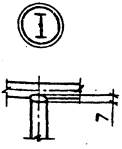

А—А



Б—Б



1. Электроды Э42А, ГОСТ 9467-75.
2. Спецификацию см. лист 2.

Инв. № подл. | Подпись и дата | Взам. инв. №

Зав. нилэс	Горелов		20.06.85
ГИП	Пунчук		20.06.85
Рук. гр.	Гальперин		20.06.85
Н. контр.	Орлова		20.06.85
Проверил	Салита		20.06.85
Инженер	Богорад		20.06.85

3.407.1-167.2-178СБ

Ограждение С149
Сборочный чертеж

Стадия	Масса	Масштаб
Р	9,5	1:10 1:4
Лист 1	Листов 2	

ЭНЕРГОСЕТЬПРОЕКТ
Северо-Западное отделение
Ленинград

Копировал: Полье

Формат: А4

Формат	Зона	Поз.	Обозначение	Наименование	Кол.	Примечание
				Документация		
А4			3.407.1 – 167.0 – 00ТО	Техническое описание		
А4			3.407.1 – 167.2 – 178СБ	Сборочный чертеж		
				Детали		
А4		1	3.407.1 – 167.2 – 191	Стержень М 198	3	
А4		2	3.407.1 – 167.2 – 192 – 01	Стержень М 201	1	
А4		3	3.407.1 – 167.2 – 193	Стержень М 202	2	
				Стандартные изделия		
		4		Гайка М16 – 7Н.4 / ГОСТ 5915-70	3	0.03кг
		5		Шайба 16 – 004 / ГОСТ 11371-78	3	0.01кг
				Материалы		
		6		Сталь круглая L = 890 Ф16 ГОСТ 2590-71 / ВСт3сп5ТУ14-1-3023-80	1	1.4кг

Взам. инв. №

Подпись и дата

Инв. № подл.

Зав. КИПС	Горелов		
ГИП	Пинчук		
Рук. гр.	Гальперин		
Инженер	Попова		
Проверил	Логинова		
Инж.	Салита		

3.407.1-167.2-178

Ограждение С149
Спецификация

Стадия	Лист	Листов
Р	2	2

„ЭНЕРГОСЕТЬПРОЕКТ"
Северо-Западное отделение
Ленинград

Копировал: Полис

Формат: А4

2684/4

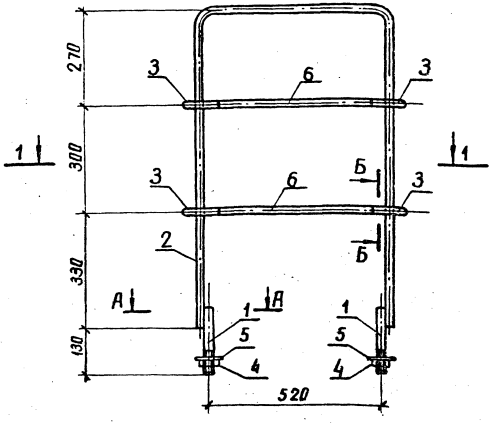

1. Электроды Э42А, ГОСТ 9467-75
Спецификацию см. лист 3

Зав. инл.	Горелов			
ГИП	Пинчук			
Рук. гр.	Гальперин			
Н. контр.	Орлова			
Проверил	Силита			
Инженер	Логинова			

3.407.1-167.2-179 СБ

Ограждение С150
Сборочный чертеж

Стадия	Масса	Масштаб
Р	7.1	1:10

Лист 1 | Листов 3

ЭНЕРГОСЕТЬПРОЕКТ
Северо-Западное отделение
Ленинград

Инв. № подл. | Подпись и дата | Взам. инв. №

копир. Анисия

формат А4

1 – 1

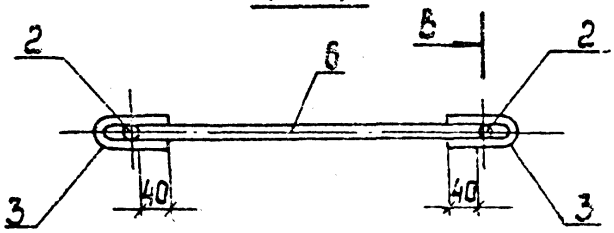

В

А – А

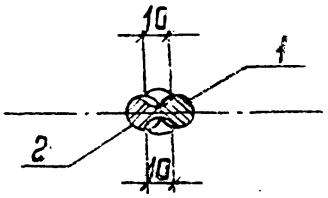

Б – Б

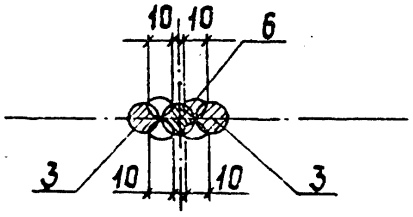

В – В

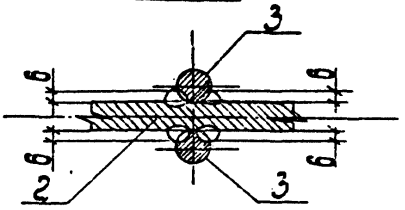

Инв.№подл. | Подпись и дата | Взам.инв.№

Копир. Corel 2684/4 Формат А4

Формат	Зона	Поз	Обозначение	Наименование	Кол.	Примечание
				Документация		
А4			3.407.1-167.0-ОО ТО	Техническое описание		
А4			3.407.1-167.2-179 СБ	Сборочный чертеж		
				Детали		
А4		1	3.407.1-167.2-191	Стержень М 198	2	
А4		2	3.407.1-167.2-192	Стержень М 200	1	
А4		3	3.407.1-167.2-194	Петля М 203	4	
				Стандартные изделия		
		4		Гайка М16-7Н.4 / ГОСТ 5915-70	2	0,03 кг
		5		Шайба 16-004 / ГОСТ 11371-78	2	0,01 кг
				Материалы		
		6		Сталь круглая ф16 ГОСТ 2590-71 / ВСт3сп5 ТУ14-1-3023-80, L=535	2	0,8 кг

Зав.нилкэс	Гарелов		20.06.89
ГИП	Пинчук		20.06.89
Рук.гр	Гальперин		20.06.89
Н.контр	Орлова		20.06.89
Проверил	Логинова		20.06.89
Инж.	Салита		20.06.89

3.407.1-167.2-179

Ограждение С150
Спецификация

Стадия	Лист	Листов
Р	3	3

Энергосетьпроект
Северо-Западное отделение
Ленинград

Инв.№подл. | Подпись и дата | Взам.инв.№

Копир. Сост

Формат А4 2684/4

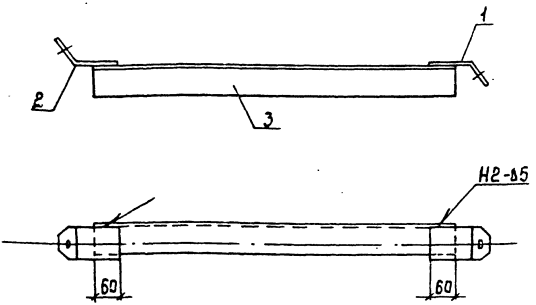

1. Электроды 942А, ГОСТ 9467-75.
2. Сварные швы по ГОСТ 5264-80.
   Спецификацию см. лист 2.

				3.407.1-167.2 - 180 СБ			
Зав. НИЛКЭО	Горелов		20.06.89	Подкос С 151 Сборочный чертеж.	Стадия	Масса	Масштаб
Гл.	Пинчук		20.06.89		Р	6,1	1:10
Рук. гр.	Гальперин		20.06.89		Лист 1	Листов 2	
Н. контр.	Орлова		20.06.89		ЭНЕРГОСЕТЬПРОЕКТ Северо-Западное отделение Ленинград		
Проверил	Солито		20.06.89				
Инженер	Богорад		20.06.89				

Копир. Сал.

Формат А4 2684 4

Формат	Зона	Поз.	Обозначение	Наименование	Кол.	Примечание
				Документация		
А4			3.407.1-167.0-0070	Техническое описание		
А4			3.407.1-167.2-180 СБ	Сборочный чертеж		
				Детали		
А4		1	3.407.1-167.2-195	Пластина М 204	1	
А4		2	—01	Пластина М 205	1	
				Материалы		
		3		Уголок 75×75×6 ГОСТ 8509-72 L=670 Вст3пс6 ГОСТ 14-1-5023-80	1	4,6 кг

Взам. инв. №

Подпись и дата

Инв. № подл.

Зав. НИРЗ	Горелов		10.86
ГИП	Пинчук		10.86
Рук. гр	Гальперин		10.86
Н. контр	Орлова		10.86
Проверил	Салита		10.86
Инженер	Богород		10.86

3.407.1-167.2-180

Подкос С151
Спецификация

Стадия	Лист	Листов
Р	2	2

Энергосетьпроект
Северо-Западное отделение
Ленинград

Копировал: Палес

Формат: А4

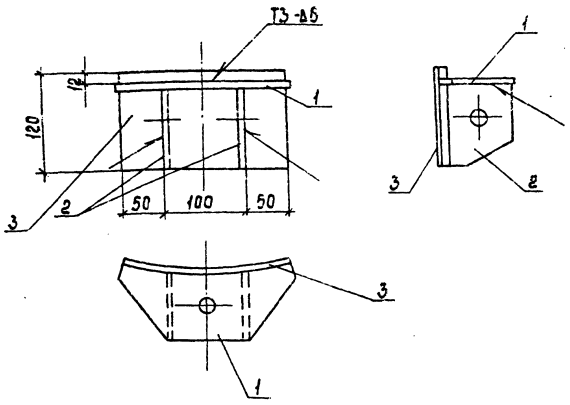

1. Электроды Э42А, ГОСТ 9467-75
2. Сварные швы по ГОСТ 5264-80
   Спецификацию см. лист 2.

Инв.№подл. | Подпись и дата | Взам.инв.№

Зав.лабор.	Горелов		20.06.89
ГИП	Пинчук		20.06.89
Рук.гр.	Гальперин		20.06.89
Н.контр.	Орлова		20.06.89
Проверил	Салита		20.06.89
Инженер	Логинова		20.06.89

3.407.1 - 167.2 - 181 СБ

Упор С 152
Сборочный чертеж.

Стадия	Масса	Масштаб
Р	2,8	1:5
Лист 1	Листов 2	

ЭНЕРГОСЕТЬПРОЕКТ
Северо-Западное отделение
Ленинград

Копир. Сол

Формат А4

Формат	Зона	Поз.	Обозначение	Наименование	Кол.	Примечание
				Документация		
А4			3.407.1-167.0-ПОТО	Техническое описание		
А4			3.407.1-167.2-181 СБ	Сборочный чертеж		
				Детали		
А4		1	3.407.1-167.2-196	Пластина М 206	1	
А4		2	3.407.1-167.2-197	Пластина М 207	2	
А4		3	3.407.1-167.2-198	Пластина М 208	1	

Инв. № подл. | Подпись и дата | Взам. инв. №

Зав. лабор.	Горелов		20.06.89
ГИП	Пинчук		20.06.89
Рук. гр.	Гальперин		20.06.89
Н. контр.	Орлова		20.06.89
Проверил	Салита		20.06.89
Инженер	Богорад		20.06.89

3.407.1-167.2-181

Упор С152
Спецификация

Стадия	Лист	Листов
Р	2	2

ЭНЕРГОСЕТЬПРОЕКТ
Северо-Западное отделение
Ленинград

копир. Анисд формат А4

2684/4

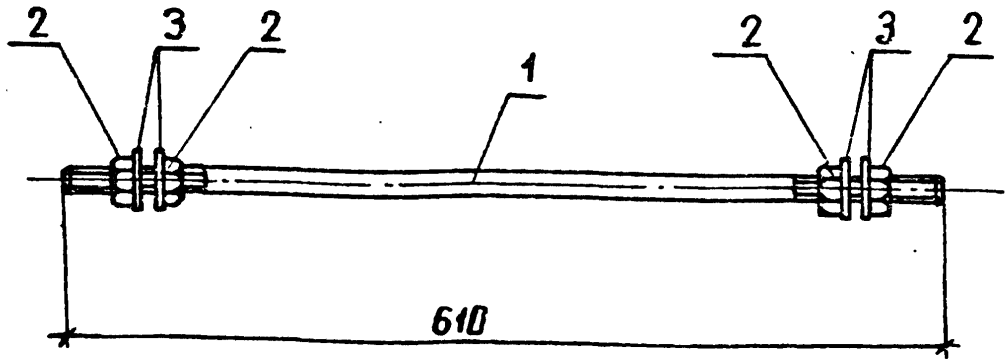

Формат	Зона	Поз.	Обозначение	Наименование	Кол.	Примечание
				Документация		
А4			3.407.1-167.0-00 ТО	Техническое описание		
А4			3.407.1-167.2-182 СБ	Сборочный чертеж		
				Детали		
А4		1	3.407.1-167.2-199	Шпилька М20Э	1	
				Стандартные изделия		
		2		Гайка М16-7Н.4 / ГОСТ 5915-70	4	0.03 кг
		3		Шайба 16-004 / ГОСТ 11371-78	4	0.01 кг

Инв. № подл. | Подпись и дата | Взам. инв. №

Зав. каф.	Горелов		
ГИП	Пинчук		
Рук. гр.	Гальперин		
Н. контр.	Орлова		
Проверил	Салита		
Инженер	Богород		

3.407.1-167.2-182СБ

Шпилька С153
Сборочный чертеж
Спецификация

Стадия	Масса	Масштаб
Р	1.2	1:5
Лист	Листов	

ЭНЕРГОСЕТЬПРОЕКТ
Северо-Западное отделение
Ленинград

копир. Анисей

Формат А4

2684/4

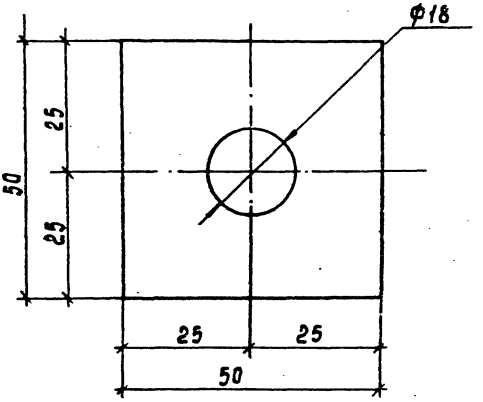

				3.407.1-167.2-183			
				Шайба М 190	Стадия	Масса	Масштаб
Зав.Нилкз	Горелов		20.06.89		Р	0,1	1:1
ГИП	Пинчук		20.06.89				
Рук. гр.	Гальперин		20.06.89		Лист	Листов	
Н.контр.	Орлова		20.06.89	Полоса 8×50 ГОСТ 103-76	ЭНЕРГОСЕТЬПРОЕКТ		
Проверил	Салита		20.06.89	L=50 ВСт3пс6 ТУ14-1-3023-80	Северо-Западное отделение		
Инженер	Богород		20.06.89		Ленинград		

Инв. № подл. | Подпись и дата | Взам. инв. №

Копир Сопе

Формат А4

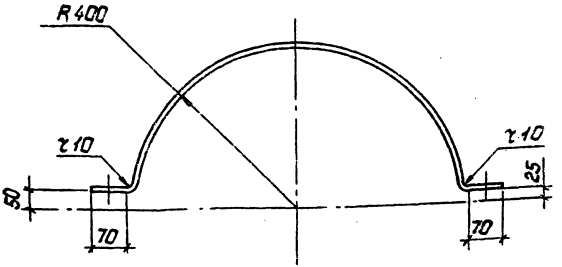

Развертка

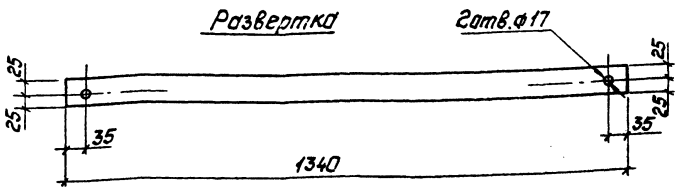

Гнуть в горячем состоянии.

				3.407.1-167.2-184		
					Стадия	Масса	Масштаб
Зав.НИЛкас	Горелов		20.06.89	Пластина М191	Р	3,1	1:10
ГИП	Пинчук		20.06.89		Лист	Листов	
Рук.гр.	Гальперин		20.06.89				
Н.контр.	Орлова		20.06.89	Полоса 6×50 ГОСТ 103-76	"ЭНЕРГОСЕТЬПРОЕКТ" Северо-Западное отделение Ленинград		
Проверил	Лагинова		20.06.89	L=1340 ВСт3пс6 ТУ14-1-3023-80			
Инженер	Салита		20.06.89				

Инв.№ подл. | Подпись и дата | Взам. инв.№

Копировал: Польс

Формат: А4

2684/4

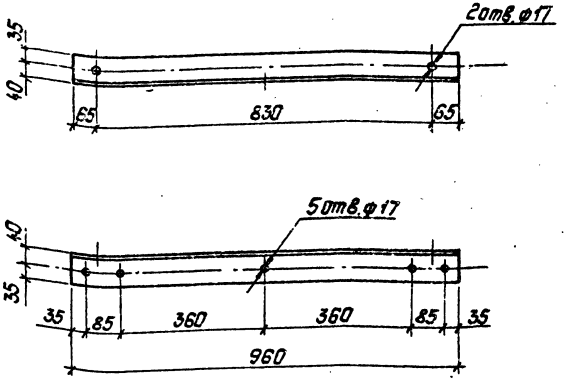

Зав.НИПКЭС	Горелов		20.06.84
ГИП	Пинчук		20.06.84
Рук.гр.	Гальперин		20.06.84
Н.контр	Орлова		20.06.84
Проверил	Салита		20.06.84
Инженер	Логинова		20.06.84

3.407.1-167.2-185

Пояс М192

Стадия	Масса	Масштаб
Р	6.6	1:10

Лист	Листов

Уголок 75×75×6 ГОСТ 8509-86
L=960 ВСт3пс6 ТУ14-1-3023-80

„Энергосетьпроект"
Северо-Западное отделение
Ленинград

Копировал: Польс

Формат: А4

2884/4

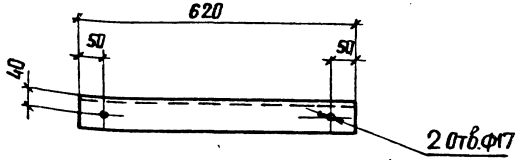

				3.407.1-167.2-186			
				Пояс М193	Стадия	Масса	Масштаб
					Р	4.3	1:10
					Лист	Листов	
Зав.ниж.зо	Горелов		20.06.89	Уголок 75×75×6 ГОСТ 8509-72	ЭНЕРГОСЕТЬПРОЕКТ		
ГИП	Пинчук		20.06.89	L = 620 ВСТ3пс6 ТУ14-1-3023-60	Северо-Западное отделение Ленинград		
Н.ук.гр.	Гальперин		20.06.89				
Н.контр.	Орлова		20.06.89				
Н.проверил	Салита		20.06.89				
Инж.сер.	Логинова		20.06.89				

Инв.№ подл. | Подпись и дата | Взам.инв.№

2784/4

копир Анисия Формат А4

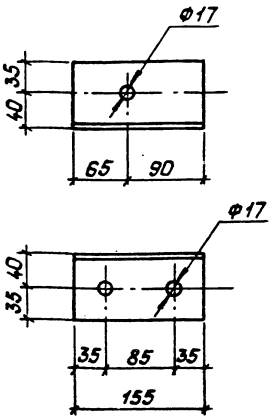

				3.407.1-167.2-187			
				Накладка М194	Стадия	Масса	Масштаб
					Р	1,0	1:5
					Лист	Листов	
Зав.НИЛКГС	Горелов		20.06.89				
ГИП	Пинчук		21.06.89				
Рук.гр.	Гальперин		20.06.89				
Н.контр.	Орлова		21.06.89	Уголок 75×75×6 ГОСТ 8509-86	„ЭНЕРГОСЕТЬПРОЕКТ" Северо-Западное отделение Ленинград		
Проверил	Салита		20.06.89	L=155 ВСт3пс6 ТУ14-1-3023-80			
Инженер	Логинова		21.06.89				

Инв.№ подл. | Подпись и дата | Взам.инв.№

Копировал: Полис

Формат: А4

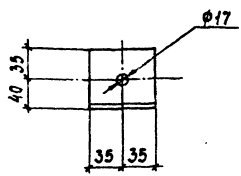

Инв.№подл.	Подпись и дата	Взам.инв.№	

Зав.лабор.	Горелов		20.06.89
ГИП	Пинчук		20.06.89
Рук.гр.	Гальперин		20.06.89
Н.контр.	Орлова		20.06.89
Проверил	Салита		20.06.89
Инженер	Логинова		20.06.89

3.407.1-167.2-188

Накладка М 195

Стадия	Масса	Масштаб
Р	0,5	1:5
Лист	Листов	

Уголок 75х75х6 ГОСТ 8509-86
L=70 ВСт3пс6 ТУ 14-1-3023-80

ЭНЕРГОСЕТЬПРОЕКТ
Северо-Западное отделение
Ленинград

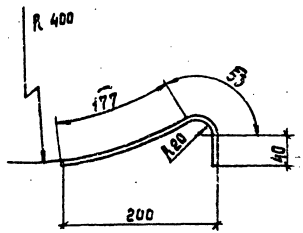

Развертка

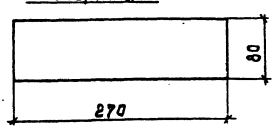

1. Гнуть в горячем состоянии.

Инв.№ подл. | Подпись и дата | Взам.инв.№

Зав.лабор.	Горелов		20.06.89
ГИП	Линчук		20.06.89
Рук.гр.	Гальперин		20.06.89
Н.контр.	Орлова		20.06.89
Проверил	Логинова		20.06.89
Инженер	Салита		20.06.89

3.407.1-167.2-189

Пластина М. 196

Полоса 8×80 ГОСТ 103-76
L=270 ВСт3пс6 ТУ 14-1-3023-80

Стадия	Масса	Масштаб
Р	1,4	1:5
Лист	Листов	

ЭНЕРГОСЕТЬПРОЕКТ
Северо-Западное отделение
Ленинград

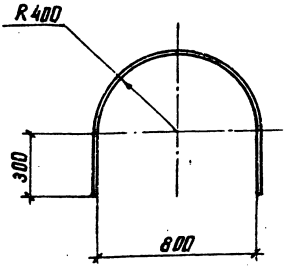

Развертка

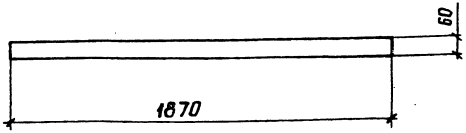

1. Гнуть в горячем состоянии.

				3.407.1-167.2-190			
Зав. инж.	Горелов			Пластина М197	Стадия	Масса	Масштаб
ГИП	Пинчук				Р	5.3	1:2
Рук. гр.	Гальперин				Лист	Листов	
Н. контр.	Орлова						
Проверил	Салита			Полоса 6×60 ГОСТ 103-76 / L=1870 ВСТ3 ПСБ ТУ14-1-3023-80	ЭНЕРГОСЕТЬПРОЕКТ Северо-Западное отделение Ленинград		
Инженер	Логинов						

Копир Анисиф

Формат А4

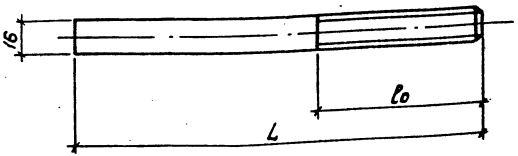

Обозначение	Марка	L, мм	l_0, мм	Масса, кг
3.407.1-167.2-191	М 198	180	60	0.3
-01	М 199	320	120	0.5

Зав.кинкс	С.Горелов		20.06.89
ГИП	Пинчук		20.06.89
Рук.гр.	Гальперин		20.06.89
Н.контр.	Орлова		20.06.89
Проверил	Салута		20.06.89
Инженер	Логунова		20.06.89

3.407.1-167.2-191

Стержни М198, М199

Стадия	Масса	Масштаб
Р	см. табл.	—

Лист | Листов

Сталь круглая ц=см табл. Ф16 ГОСТ 2590-71 ВСт3сп5 ТУ14-1-3023-80

„ЭНЕРГОСЕТЬПРОЕКТ" Северо-Западное отделение Ленинград

Копировал: Полье

Формат А4

Инв.№ подл. | Подпись и дата | Взам.инв.№

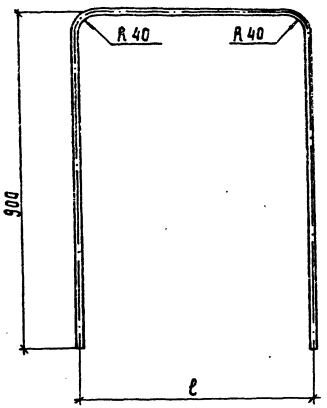

Обозначение	Марка	ℓ, мм	L, мм	Масса, кг
3.407.1-167.2-192	М200	563	2295	3,6
-01	М201	720	2480	3,9

1. Гнуть в горячем состоянии

Инв.№подл. | Подпись и дата | Взам.инв.№

Зав.нилкэс	Горелов		20.06.89
ГИП	Пинчук		20.06.89
Рук.гр.	Гольперин		20.06.89
Н.контр.	Орлова		20.06.89
Проверил	Салита		20.06.89
Инженер	Логинова		20.06.89

3.407.1-167.2-192

Стержни М200, М201

Стадия	Масса	Масштаб
Р	см. табл.	—
Лист	Листов	

Сталь круглая, ВСт3сп5 ГУ14-1-3023-80 ∅16 ГОСТ 2590-71
L = см табл.

Энергосетьпроект
Северо-Западное отделение
Ленинград

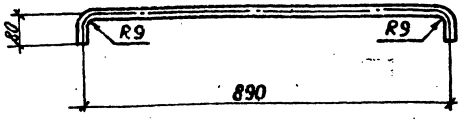

1. Гнуть в горячем состоянии.

				3.407.1-167.2-193			
					Стадия	Масса	Масштаб
Зав.нилкэс	Горелов		20.06.89	Стержень М 202	Р	1.6	1:10
ГИП	Пинчук		20.06.89		Лист	Листов	
Рук.гр.	Гальперин		20.06.89				
Н. контр.	Орлова		20.06.89	Сталь круглая L = 1035 ф 16 ГОСТ 2590-71 / ВСт3 сп5 ТУ14-1-3023-80	ЭНЕРГОСЕТЬПРОЕКТ Северо-Западное отделение Ленинград		
Проверил	Логинова		20.06.89				
Инженер	Богорад		20.06.89				

Инв.№ подл. | Подпись и дата | Взам. инв.№

копир. Анисия

формат А4

2684/4

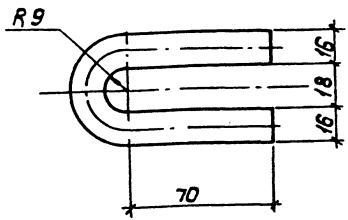

1. Гнуть в горячем состоянии.

				3.407.1-167.2-194			
				Петля М203.	Стадия	Масса	Масштаб
					Р	0.3	1:2
					Лист	Листов	
Зав.Инж.	Горелов			Сталь круглая ⌀16 ГОСТ 2590-71 / ВСт3сп5 ТУ14-1-3023-80	„ЭНЕРГОСЕТЬПРОЕКТ" Северо-Западное отделение Ленинград		
ГИП	Пинчук						
Рук.гр.	Гальперин						
Н.контр.	Орлова						
Проверил	Богорад						
Инженер	Логинова						

Копировал: Польс

Формат: А4

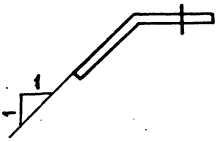

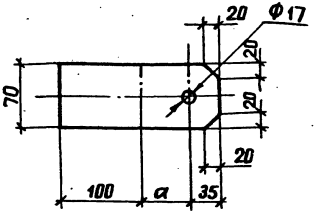

Обозначение	Марка	a, мм	L, мм	Масса, кг
3.407.1-167.2-195	М 204	40	175	0.7
-01	М 205	60	195	0.8

1. Гнуть в горячем состоянии

Зав. пилкэ	Горелов		20.06.89
ГИП	Пинчук		20.06.89
Рук гр.	Гольперин		20.06.89
Н контр.	Орлова		20.06.89
Проверил	Салита		20.06.89
Инженер	Логинова		20.06.89

3.407.1-167.2-195

Пластины М204, М205

Стадия	Масса	Масштаб
Р	см. табл.	—

Лист | Листов

Полоса 8×70 ГОСТ 103-76
L = см. таб. ВСт3пс6 ТУ14-1-3023-80

ЭНЕРГОСЕТЬПРОЕКТ
Северо-Западное отделение
Ленинград

Инв. № подл. | Подпись и дата | Взам. инв. №

копир Анш! 21.06.14 формат А4

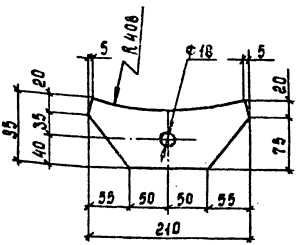

Зав.НИЛКЗ	Гарелов		20.06.89
ГИП	Пинчук		20.06.89
Рук.гр.	Гальперин		20.06.89
Н.контр.	Орлова		20.06.89
Проверил	Салита		20.06.89
Инженер	Логинова		20.06.89

3.407.1-167.2-196

Пластина М 206

Стадия	Масса	Масштаб
Р	1,0	1:5
Лист	Листов	

Полоса 8×95 ГОСТ 103-76
L=210 Вст3пс6 ТУ 14-1-3023-80

Энергосетьпроект
Северо-Западное отделение
Ленинград

Инв.№ подл. | Подпись и дата | Взам.инв.№

Копир. Сокл

Формат А4 2684/4

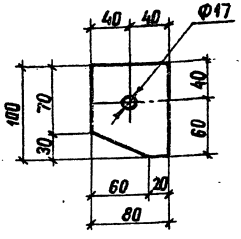

				3.407.1-167.2-197			
				Пластина М207	Стадия	Масса	Масштаб
Зав.нилкэс	Горелов		20.06.89		Р	0.3	1:4
ГИП	Пинчук		20.06.89				
Рук.гр.	Гальперин		20.06.89		Лист	Листов	
Н.контр.	Орлова		20.06.89	Полоса 6×80 ГОСТ 103-76	ЭНЕРГОСЕТЬПРОЕКТ		
Проверил	Логинова		20.06.89	L = 100 ВСТ3 пс6 ТУ 14-1-3023-80	Северо-Западное отделение		
Инженер	Салита		20.06.89		Ленинград		

Инв.№ подл. | Подпись и дата | Взам.инв.№

копир. Анисия

формат А4

2684/4

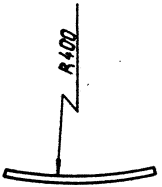

Развертка

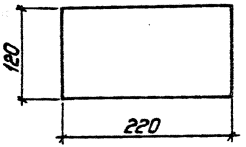

Зав. НИЛКЭС	Горелов		20.06.89	3.407.1-167.2-198			
ГИП	Пинчик		20.06.89	Пластина М 208	Стадия	Масса	Масштаб
Рук. гр.	Гальперин		20.06.89		Р	1,2	1:5
Н. контр.	Орлова		20.06.89		Лист	Листов	
Проверил	Салита		20.06.89	Полоса 6×120 ГОСТ 103-76	„ЭНЕРГОСЕТЬПРОЕКТ"		
Инженер	Логинова		20.06.89	L=220 ВСт3пс6 ТУ14-1-3023-80	Севера-Западное отделение Ленинград.		

Копировал: Польс

Формат: А4

Инв. № подл. | Подпись и дата | Взам. инв. №

2084/4

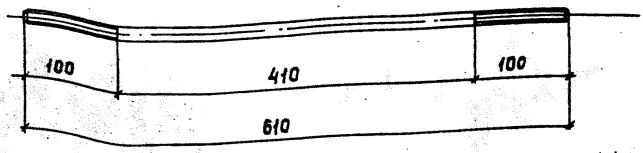

				3.407.1-167.2-199			
Зав.нилкэс	Горелов		20.06.89	Шпилька М 209	Стадия	Масса	Масштаб
ГИП	Пинчук		20.06.89		Р	1,0	1:5
			20.06.89		Лист	Листов	
Н. контр.	Орлова		20.06.89	Сталь круглая L=610	Ф16 ГОСТ 2590-71 ВСт3сп5 ТУ14-1-3023-80	ЭНЕРГОСЕТЬПРОЕКТ Северо-Западное отделение Ленинград	
Проверил	Салита		20.06.89				
Инженер	Богоров		20.06.89				

Инв. № подл. | Подпись и дата | Взам. инв. №

gost.e-ecolog.ru

Копир. Сосл

Формат А4