УЧТЕНО

УДК 62-722:629.7 Группа Д18

ОТРАСЛЕВОЙ СТАНДАРТ

ПРИСПОСОБЛЕНИЕ ДЛЯ ДОЗАЛИВКИ АМОРТИЗАЦИОННЫХ СТОЕК

Типы и основные параметры, технические требования

ОСТ 1 03713-74

На 5 страницах

Взамен 776АТ

Распоряжением Министерства от 26 июня 1974 г. № 087-16

срок введения установлен с 1 января 1975 г.

Несоблюдение стандарта преследуется по закону

Настоящий стандарт распространяется на приспособление для закрытой мерной дозаливки амортизационных стоек шасси летательных аппаратов.

Лит. изм. | № изв. | 1894 | Инв. № дубликата | Инв. № подлинника

Издание официальное

★

Перепечатка воспрещена

gost.e-ecolog.ru

1. ТИПЫ И ОСНОВНЫЕ ПАРАМЕТРЫ

1.1. Стандарт устанавливает один тип приспособления.

1.2. Основные параметры приспособления должны соответствовать указанным в табл. 1.

Таблица 1

Наименование параметра	Величина параметра
Объем бака, л	4
Объем дозатора, $см^3$	100
Цена деления шкалы дозатора, $см^3$	10
Размер частиц механических примесей рабочей жидкости на выходе, мкм, не более	16
Максимальное давление рабочей жидкости в шланге нагнетания, $кгс/см^2$	1,4
Масса, кг, не более	9,8

1.3. Габаритные размеры приспособления должны соответствовать указанным на черт. 1.

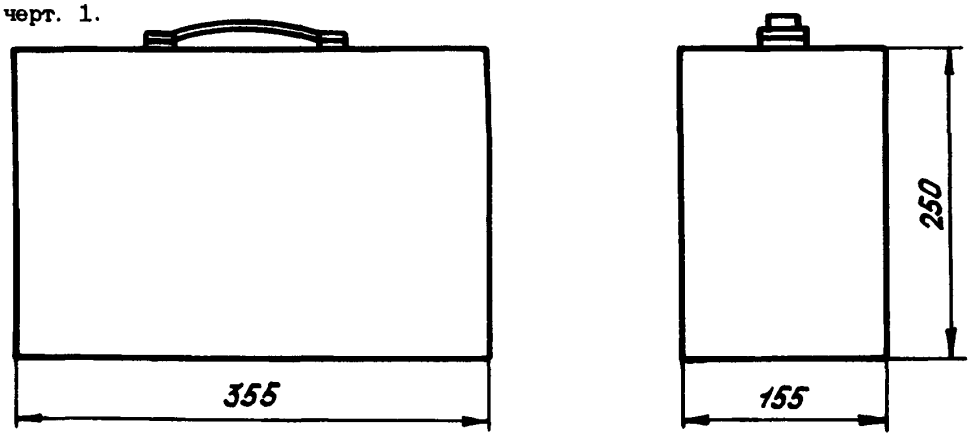

Черт. 1

1.4. Присоединительные размеры наконечника приспособления должны соответствовать указанным на черт. 2.

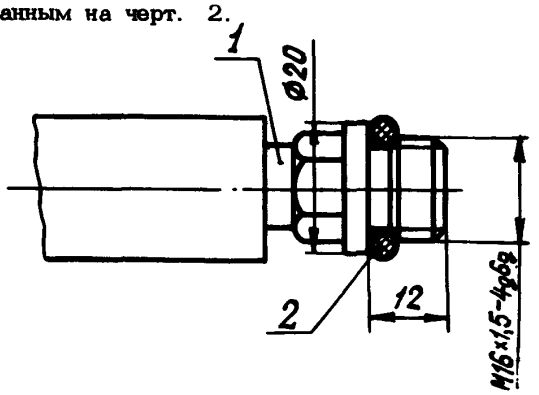

1 – наконечник приспособления; 2 – кольцо уплотнительное по 2258А

Черт. 2

Лит.изм. № изв. 1894 Инв. № дубликата Инв. № подлинника

1.5. Принципиальная схема приспособления приведена в обязательном приложении к настоящему стандарту.

2. ТЕХНИЧЕСКИЕ ТРЕБОВАНИЯ

2.1. Приспособление для дозаливки амортизационных стоек должно изготовляться в соответствии с требованиями настоящего стандарта по рабочим чертежам, утвержденным в установленном порядке.

2.2. Приспособление должно быть работоспособным в процессе и после внешних воздействий, указанных в табл. 2.

Таблица 2

Воздействующий фактор	Значение величины воздействующего фактора
Повышенная температура, °С: рабочая . . . . . предельная	+50
Пониженная температура, °С: рабочая . . . . . предельная	-50
Относительная влажность при температуре 35°С, %	98
Пониженное атмосферное давление, мм рт.ст.	460

2.3. Показатели надежности приспособления и их значения должны соответствовать указанным в табл. 3.

Таблица 3

Наименование показателя	Значение показателя
Назначенный ресурс, цикл*	1500
Срок службы, год	10
Срок сохраняемости, год	3

*Цикл включает подсоединение шланга к амортизационной стойке, заливку жидкости в нее, создание избыточного давления, слив лишней жидкости (сверх уровня заливки) и отсоединение шланга.

2.4. Приспособление должно иметь бак для заливки рабочей жидкости с горловиной, выполненной по 2-ОСТ 1 10581-72.

Лит.изм. № изв. 1894 Инв. № дубликата Инв. № подлинника

2.5. Приспособление должно быть смонтировано в чемодане и обслуживаться одним человеком.

2.6. Герметичность соединения наконечника шланга с амортизационной стойкой должно соответствовать группе 1-2 по 575АТ.

2.7. При подсоединении наконечника к амортизационной стойке шланги приспособления не должны скручиваться.

2.8. Приспособление должно обеспечивать возможность ремонта его в полевых условиях.

2.9. Приспособление должно обеспечивать контроль окончания процесса дозаливки рабочей жидкостью.

2.10. Шланг нагнетания должен быть длиной 2,5 м, а шланг слива - 1,0 м.

2.11. Цвет окраски наружной поверхности приспособления - по ГОСТ 18388-73.

Пример записи в технической документации приспособления для дозаливки амортизационных стоек:

Приспособление ОСТ 1 03713-74

Лит.изм. № изв.
Инв. № дубликата 1894
Инв. № подлинника

ПРИЛОЖЕНИЕ

Принципиальная схема приспособления для дозаливки амортизационных стоек

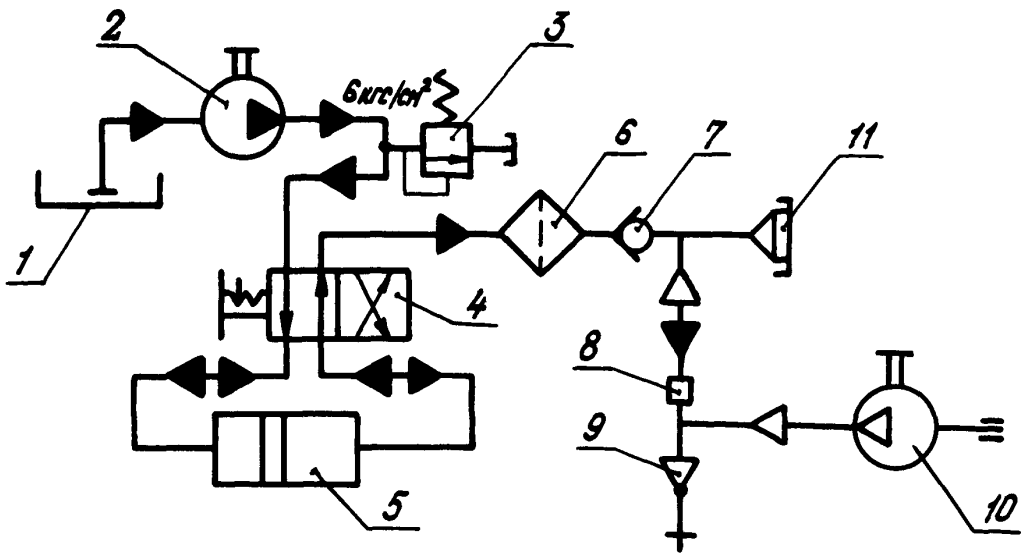

1 – бак; 2 – насос с ручным приводом; 3 – предохранительный клапан; 4 – распределитель; 5 – дозатор; 6 – фильтр; 7 – обратный клапан; 8 – контрольная трубка; 9 – кран слива; 10 – компрессор с ручным приводом; 11 – наконечник

Лит.изм.
№ изв.
1894
Инв. № дубликата
Инв. № подлинника
gost.e-ecolog.ru