УДК 628.146:629.7 Группа Д15

ОТРАСЛЕВОЙ СТАНДАРТ

ОСТ 1 03897-78

КРАН ДЛЯ ХОЛОДНОЙ ВОДЫ

Типы, основные параметры и технические требования

На 5 страницах

Введен впервые

Проверено в 1986 г.

Срок действия установлен до 01.01.92

Срок действия продлен до 01.01.2002 до 01.12.2007

Распоряжением Министерства от 29 марта 1978 г. № 087-16

срок введения установлен с 1 января 1979 г.

Несоблюдение стандарта преследуется по закону

Настоящий стандарт распространяется на кран для холодной воды (в дальнейшем изложении - кран), предназначенный для удовлетворения гигиенических потребностей пассажиров и экипажа на борту самолета и вертолета, устанавливаемый в туалетах.

Издание официальное Перепечатка воспрещена

№ изм. 1 6 8
№ изв. 10224 1272 13057
3610
Инв. № дубликата
Инв. № подлинника

gost.e-ecolog.ru

1. ТИПЫ И ОСНОВНЫЕ ПАРАМЕТРЫ

1.1. Стандарт устанавливает один тип крана.

1.2. Объемный расход воды из крана (40±10) $см^3/с$ в полностью открытом положении при давлении 20 кПа (0,2 $кгс/см^2$).

1.3. Габаритные и присоединительные размеры крана должны соответствовать указанным на чертеже.

1.4. Размеры гнезда под ввертные детали – по ГОСТ 19528-74, исполнение 1.

1.5. Неуказанные предельные отклонения размеров – по ОСТ 1 00022-80.

1.6. Масса крана не более 0,35 кг.

Инв. № дубликата
Инв. № подлинника 3610
№ изм. 1
№ изв. 10224

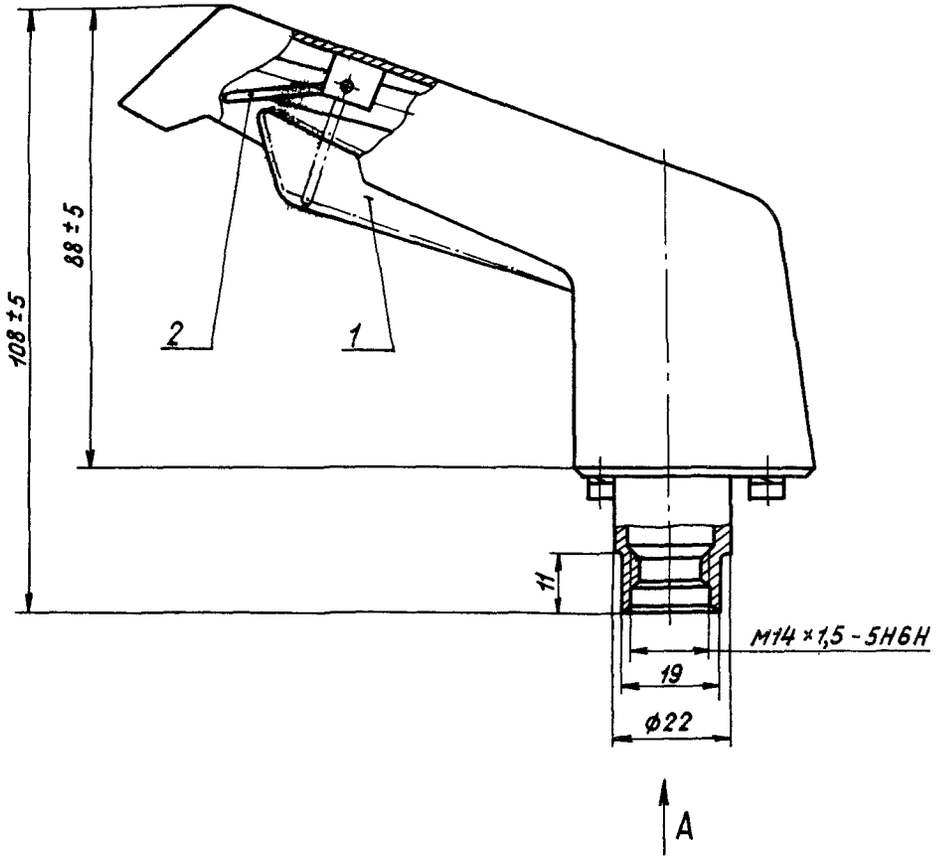

Вид А

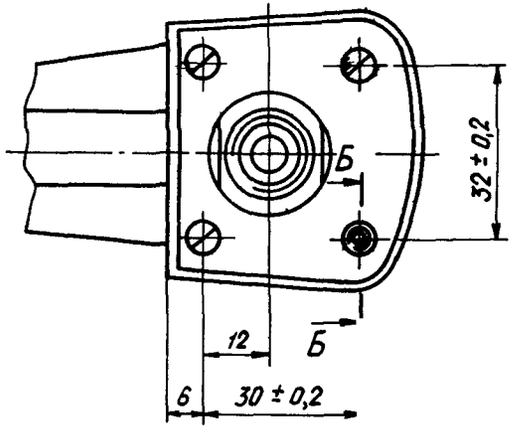

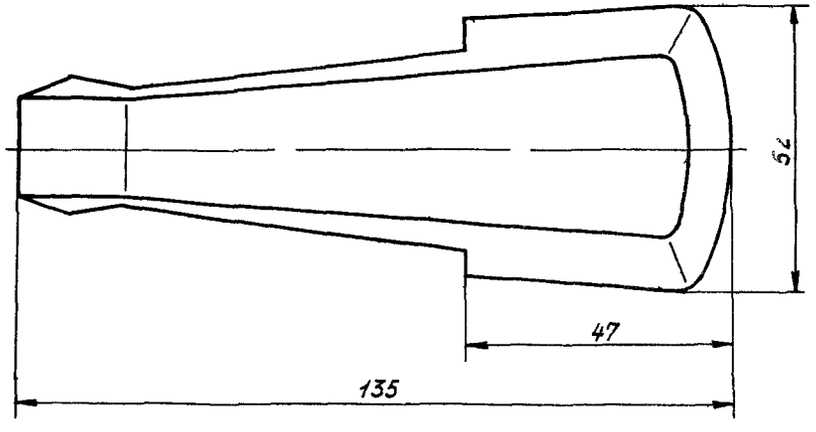

Б - Б

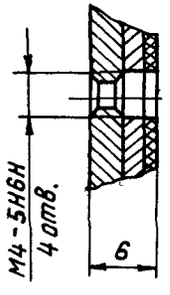

1 – клавиша; 2 – стопор

Инв. № дубликата
Инв. № подлинника
3610
Инв. № изм.
Инв. № изв.

2. ТЕХНИЧЕСКИЕ ТРЕБОВАНИЯ

2.1. Кран должен изготовляться в соответствии с требованиями настоящего стандарта по рабочим чертежам, утвержденным в установленном порядке.

2.2. Рабочая среда - питьевая вода по ГОСТ 2874-82.

2.3. Конструкция крана должна обеспечивать:

- открытие крана с помощью клавиши при нажатии ее рукой с усилием не более 3 Н (0,3 кгс).

- закрытие крана после снятия усилия с клавиши и возвращение ее в исходное положение.

2.4. Конструкцией крана должно быть предусмотрено наличие скрытого от взора пассажиров стопора, фиксирующего клавишу в нажатом положении. Стопор не должен самопроизвольно фиксировать клавишу.

2.5. Кран должен быть прочным (стойким) и устойчивым к внешним воздействующим факторам, указанным в таблице.

Внешний воздействующий фактор и код	Характеристика внешнего воздействующего фактора		Максимальное значение внешнего воздействующего фактора, степень жесткости, предъявляемое требование
	Наименование и обозначение	Код	
Синусоидальная вибрация, 1110	Амплитуда ускорения, $м \cdot с^{-2}$ (q)	1111	9,8(1) - II прочность
	Амплитуда перемещения, мм	1112	0,1
	Диапазон частот, Гц	1114	10 - 300
Механический удар (одиночного и многократного действия), 1210	Пиковое ударное ускорение, $м \cdot с^{-2}$ (q)	1211	39,2(4) - 1, прочность
	Длительность действия ударного ускорения, мс	1212	20 - 50
Повышенная температура среды, 2210	Рабочая, °С	2211	+60 - 1
	Предельная, °С	2213	+60
Пониженная температура среды, 2220	Рабочая, °С	2221	+3 - 1
	Предельная, °С	2223	-60
Повышенная влажность, 2310	Относительная влажность при температуре +35 °С, %	2311	100 - 1

2.6. Кран должен сохранять свою работоспособность после транспортирования всеми видами транспорта без ограничения скорости и расстояния.

2.7. Герметичность - группа 1-8 - ОСТ 1 00128-74.

№ изм. 1
№ изв. 10224
Инв. № дубликата 3610
Инв. № подлинника

2.8. Кран должен быть изготовлен из материалов, разрешенных Министерством здравоохранения СССР для применения в контакте с питьевой водой.

2.9. Материалы и защитные покрытия деталей и узлов крана должны обеспечивать возможность эксплуатации его в различных климатических условиях по ГОСТ 15150-69 и защиту от коррозии под воздействием рабочей среды.

2.10. Показатели надежности работы крана должны соответствовать показателям надежности основного изделия.

2.11. Форма и внешний вид крана должны отвечать современным требованиям технической эстетики.

№ изм. 1
№ изв. 10224
Инв. № дубликата
Инв. № подлинника 3610

ЛИСТ РЕГИСТРАЦИИ ИЗМЕНЕНИЙ
ОСТ 1 03897-78
КРАН ДЛЯ ХОЛОДНОЙ ВОДЫ
Типы и основные параметры, технические требования

№ изм.	Номера страниц				Номер "Изв. об изм."	Подпись	Дата	Срок введения изменения
	Измененных	Замененных	Новых	Аннулированных				
1	1,2,4,5	–	–	–	10224		25.12.86	с 01.01.87
6	1	–	–	–	12721			3.11.2000
6	1	–	–	–	13057			27.12.2004

gost.e-ecolog.ru