УДК 621.643.33:678.5:629.7 Группа Д15

ОТРАСЛЕВОЙ СТАНДАРТ

РУКАВА ФТОРОПЛАСТОВЫЕ С ПРИСОЕДИНИТЕЛЬНОЙ АРМАТУРОЙ

Типы, основные параметры и размеры

ОСТ 1 03592-80

На 12 страницах

Взамен ОСТ 1 03592-72

Проверено в 1985 г.

Срок действия продлен до 01.01.96

Срок действия продлен до 01.01.2002 до 01.12.2006

ОКП 75 9770

Распоряжением Министерства от 27 июня 1980 г. № 087-16

срок действия установлен с 1 января 1981 г. до 1 января 1986 г.

Несоблюдение стандарта преследуется по закону

1. Настоящий стандарт распространяется на фторопластовые рукава с присоединительной арматурой (в дальнейшем изложении - рукава), предназначенные для гибкой связи трубопроводов и агрегатов различных систем летательных аппаратов.

№ изм.	№ изв.	№ дубликата	№ подлинника
1	10092	4305	

Издание официальное ГР 8171277 от 01.08.80

Перепечатка воспрещена

gost.e-ecolog.ru

2. В зависимости от рабочего давления и присоединительной арматуры рукава подразделяются на четыре типа и семь исполнений:

- исполнения 1, 2, 3 - для стыковки с соединением по ГОСТ 13977-74, ОСТ 1 00537-72;
- исполнение 4 - под сварку с жестким трубопроводом;
- исполнения 5, 6, и 7 - для стыковки с соединением по ОСТ 1 00879-77.

3. Рабочие давления и внутренние диаметры рукавов должны соответствовать указанным в табл. 1.

Таблица 1

Тип	Исполнение	Внутренний диаметр рукава d_y, мм	Рабочее давление, МПа (кгс/см^2)	
			Номин.	Пред. откл.
1	1, 2, 3, 4	20, 25	6,3 (63)	+0,5 (+5) -0,3 (-3)
	5*, 6*, 7*	18, 20, 22, 25		
2	1, 2, 3, 4	6, 8, 10, 12, 14, 16	10, 0(100)	+1,0 (+10) -0,5 (-5)
	5, 6, 7	6, 8, 10, 12, 14, 16, 18, 20, 22, 25		
3	1, 2, 3, 4, 5*, 6*, 7*	6, 8, 10, 12, 14, 16	21,0 (210)	+1,0 (+10) -0,7 (-7)
4	5, 6, 7	6, 8, 10, 12, 14, 16, 18, 20, 22, 25	28,0 (280)	+1,5 (+15) -1,0 (-10)

*Осваивается производством по мере поступления заказов.

4. Габаритные и присоединительные размеры и масса рукавов должны соответствовать указанным:

- для исполнений 1, 2, 3 - на черт. 1, 2, 3 и в табл. 2;
- для исполнения 4 - на черт. 4 и в табл. 3;
- для исполнений 5, 6, 7 - на черт. 5, 6, 7 и в табл. 4.

№ изм. 1
№ изв 10092
Инв. № дубликата 4305
Инв. № подлинника

Исполнение 1

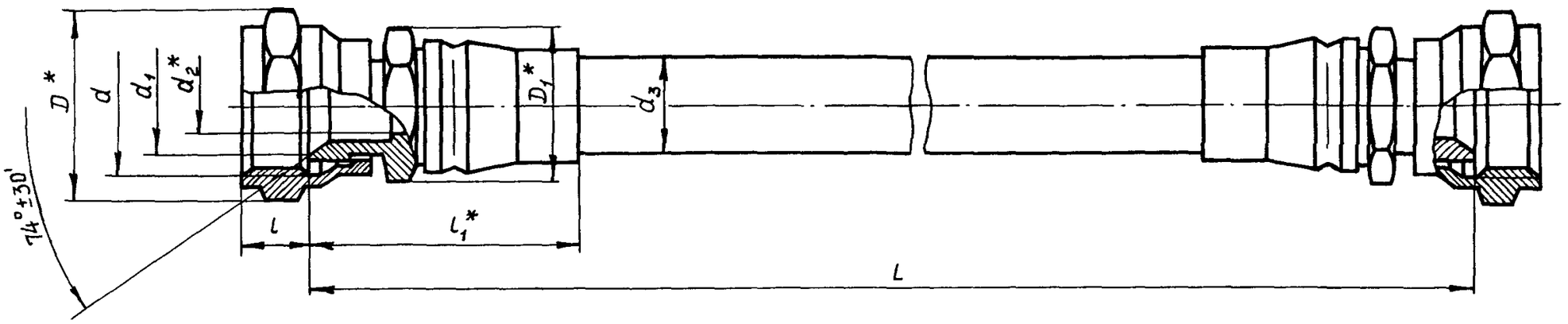

Черт. 1

* Размер для справок.

Инв. № дубликата
Инв. № подлинника 4305
№ изм. 1
№ изв 10082

Исполнение 2

Остальное – см. черт. 1

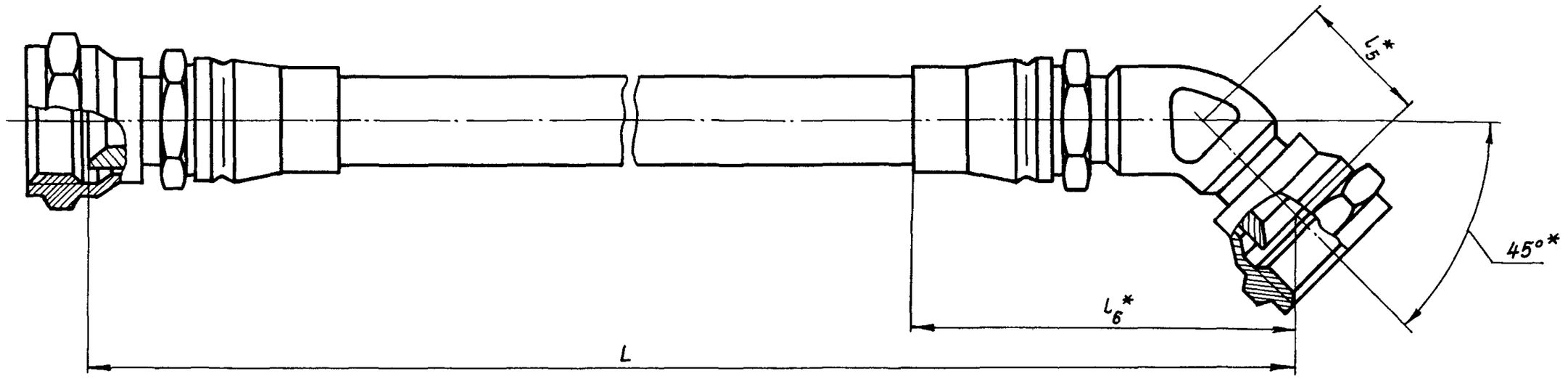

Черт. 2

Исполнение 3

Остальное – см. черт. 1

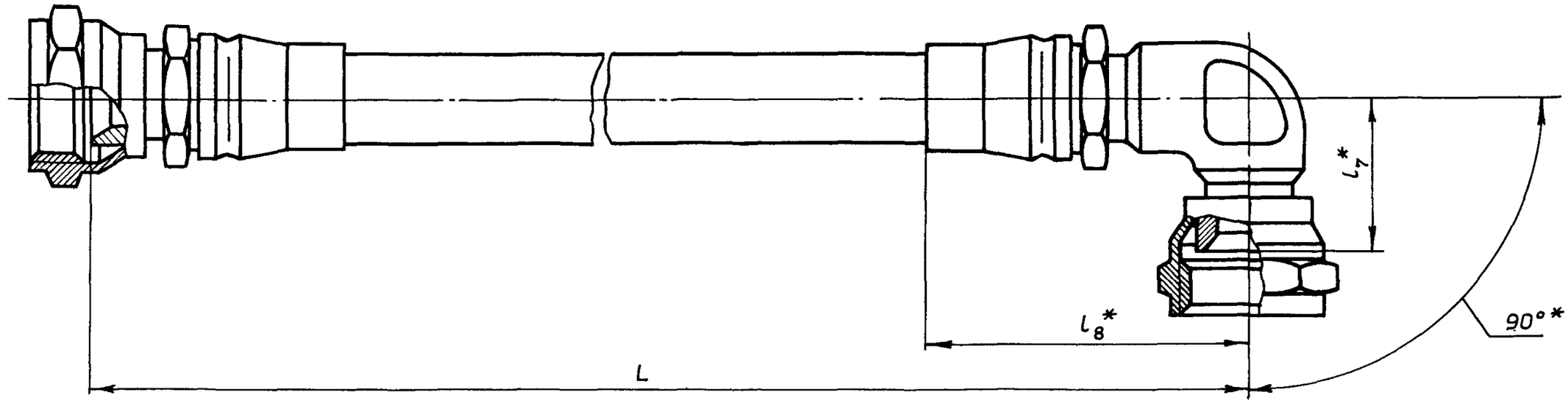

Черт. 3

* Размер для справок.

Инв. № дубликата | 4305
Инв. № подлинника
№ изм. | 1
№ изв. | 10092

Таблица 2

Размеры, мм

Тип	Внутренний диаметр рукава d_y*	d	d_1 Номин.	d_1 Пред. откл.	d_2	d_3 Номин.	d_3 Пред. откл.	d_4	d_5 Поле допуска по h 12	d_6 Номин.	d_6 Пред. откл.	D	D_1	l Пред. откл. ±1	l_1, не более
2	6	M14x1	10,6	±0,3	4,3	9,4	±0,3	M14x1	12,5	6,60	±0,25	25,4	19,6	10,0	37
3						10,5									
2	8	M16x1	12,5		5,8	11,9		M16x1	14,5	8,80			21,9	11,0	44
3						12,9									
2	10	M20x1,5	15,5		7,8	13,7		M20x1,5	17,8	10,80	±0,30	31,2	25,4	13,0	47
3						14,9									
2	12	M22x1,5	17,5		9,8	16,6		M22x1,5	19,8	12,80		34,6	27,7		51
3						17,9									
2	14	M24x1,5	19,3		11,8	18,6		M24x1,5	21,8	14,80			31,2	14,0	49
3						20,0									
2	16	M27x1,5	22,3		13,8	20,7	±0,4	M27x1,5	24,8	16,80		41,6	34,6	13,5	50
3						22,1									
1	20	M33x2	27,6	±0,4	17,7	25,9		M33x2	30,0	20,50		47,4	41,6	17,0	64
	25	M39x2	33,6		22,7	31,8	±0,5	M39x2	36,0	25,50		53,1	47,3	17,5	66

* Размер для справок.

Продолжение табл. 2

Размеры, мм

Тип	Внутренний диаметр рукава d_y^*	l_2	l_3	l_4	l_5	l_6	l_7	l_8	Масса, кг, не более		
		Пред. откл.							присоединительной арматуры для исполнений		1 м рукава без присоединительной арматуры
		±0,25	±0,3	не более					1	2 и 3	
2	6	5,50	15	38	19	54	21	40	0,12	0,13	0,13
3											0,23
2	8	5,00	16	46	20	62	22	48	0,14	0,16	0,19
3											0,32
2	10	6,50	20	50		65	24	51	0,18	0,21	0,21
3											0,37
2	12	6,00		56	24	74	26	57	0,23	0,28	0,30
3									0,24		0,51
2	14	6,50	21	58	25	75	30	58	0,25	0,30	0,35
3									0,26	0,31	0,59
2	16	7,00			26	76			0,33	0,40	0,39
3											0,72
1	20	8,50	26	73	30	94	34	74	0,53	0,60	0,77
	25	9,00	27	78	32	104	39	82	0,70	0,77	1,04

* Размер для справок.

Исполнение 4

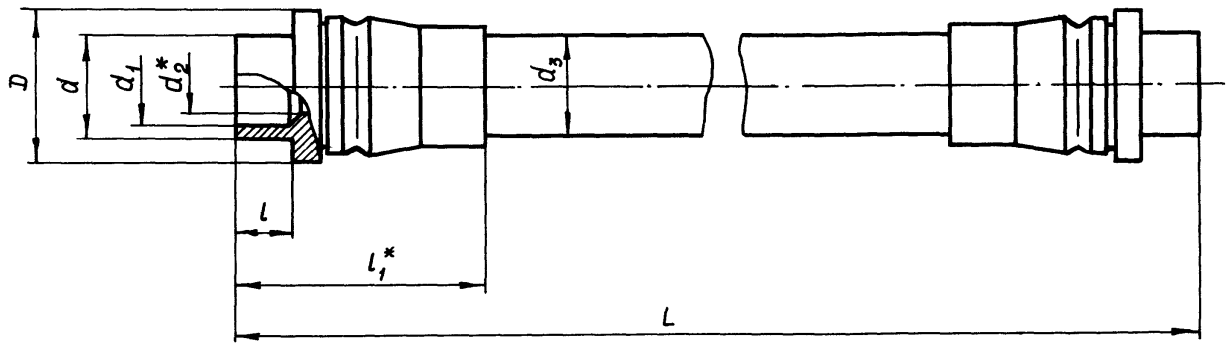

Черт. 4

* Размер для справок.

Таблица 3

Размеры, мм

Тип	Внутренний диаметр рукава, d_y*	d Поле допуска по h 11	d_1 Номин.	d_1 Пред. откл.	d_2	d_3 Номин.	d_3 Пред. откл.	D Поле допуска по h12	l, не менее	l_1, не более	Масса, кг, не более: присоединительной арматуры	Масса, кг, не более: 1 м рукава без присоединительной арматуры
2	6	8,5	6,00	+0,16 −0,08	4,3	9,4	±0,3	17,5	7	36	0,06	0,13
3						10,5						0,28
2	8	10,5	8,00	+0,20 −0,10	5,8	11,9		20,5	9	43	0,08	0,19
3						12,9						0,32
2	10	12,5	10,00		7,8	13,7		22,5		45	0,09	0,21
3						14,9						0,37
2	12	14,5	12,00	+0,24 −0,12	9,8	16,6		25,5	10	51	0,13	0,30
3						17,9						0,51
2	14	16,5	14,00		11,8	18,6		27,5			0,15	0,35
3						20,0						0,59
2	16	18,5	16,00		13,8	20,7	±0,4	30,0		64	0,18	0,39
3						22,1						0,72
1	20	22,5	19,50		17,7	25,9		36,0		65	0,23	0,77
	25	27,5	24,50		22,7	31,8	±0,5	40,0			0,35	1,04

* Размер для справок.

Исполнение 5

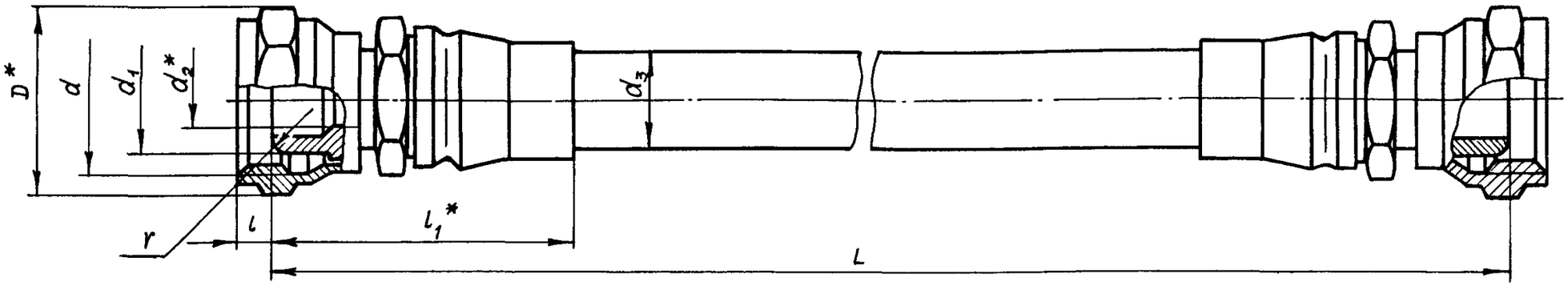

Черт. 5

Исполнение 6

Остальное – см. черт. 5

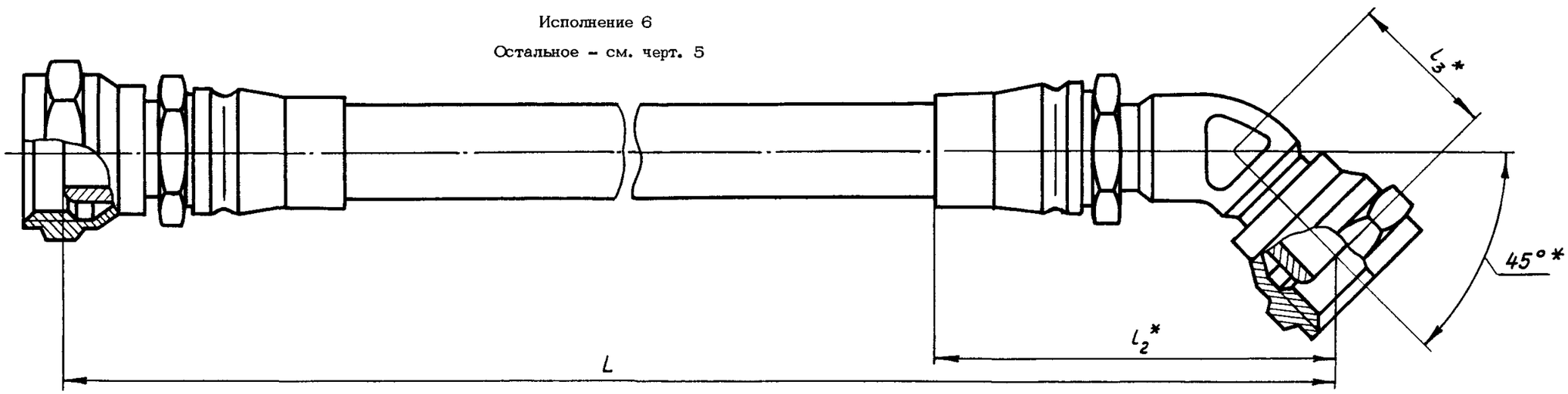

Черт. 6

Исполнение 7

Остальное – см. черт. 5

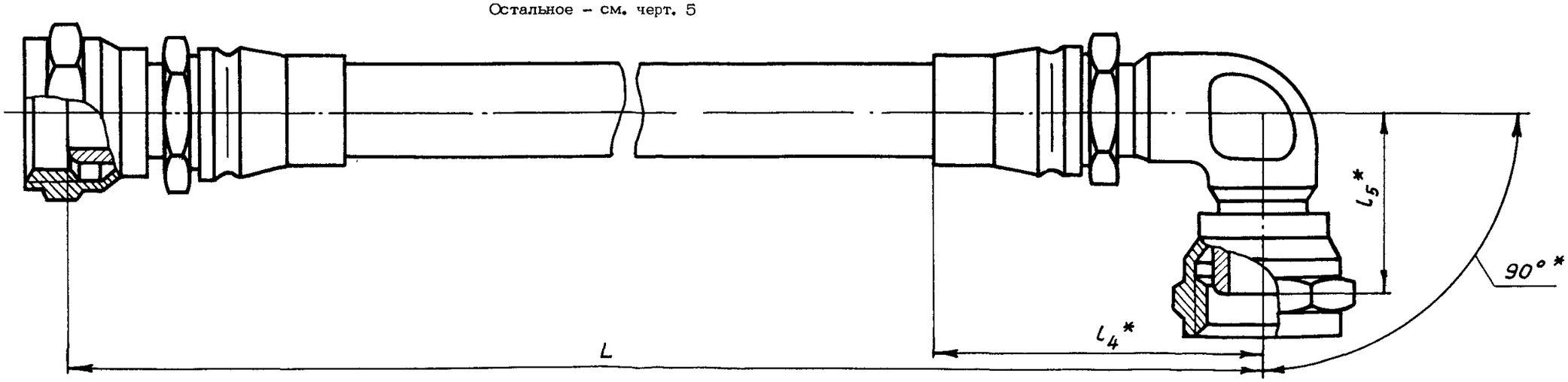

Черт. 7

* Размер для справок.

Инв. № дубликата | 4305
Инв. № подлинника
№ изм. | 1
№ изв. | 10092

Размеры, мм

Таблица 4

Тип	Внутренний диаметр рукава, d_y*	d	d_1 Номин.	d_1 Пред. откл.	d_2	d_3 Номин.	d_3 Пред. откл.	D	r Пред. откл. ±0,5	l Пред. откл. ±1	l_1 не более	l_2 не более	l_3 не более	l_4 не более	l_5 не более	Масса, кг, не более: присоединительной арматуры для исполнений 5	6	7	1 м рукава без присоединительной арматуры
2	6	M14x1,5	10,0	h11	4,3	9,4	±0,3	21,9	10,0	4	42	57	23	40	25	0,09	0,10	0,10	0,13
3						10,5										0,10	0,11	0,11	0,28
4																			
2	8	M16x1,5	12,0		5,8	11,9		25,4		5	48	66		49	27	0,12	0,15	0,15	0,19
3						12,9										0,13	0,16	0,16	0,32
4						14,0	±0,4									0,14	0,17	0,17	0,57
2	10	M18x1,5	14,0		7,8	13,7	±0,3	27,7			51	70		53	28	0,15	0,18	0,18	0,21
3						14,9										0,16	0,19	0,19	0,37
4						16,0	±0,4									0,17		0,20	0,62
2	12	M20x1,5	16,0		9,8	16,6	±0,3	31,2			55	79	27	59	30	0,20	0,24	0,24	0,30
3						17,9										0,22	0,26	0,26	0,51
4						19,5	±0,4												0,78
2	14	M22x1,5	18,0		11,8	18,6	±0,3	34,6			54		28		33	0,23	0,27	0,27	0,35
3						20,0										0,24	0,29	0,29	0,59
4						21,5	±0,4									0,25	0,30	0,30	0,84
2	16	M24x1,5	20,0		13,8	20,7				6	58	82				0,27	0,36	0,36	0,39
3						22,1										0,30			0,72
4						23,4											0,37	0,37	1,11
1	18	M 27x1,5	22,0		15,7	24,0		36,9	16,0		71	99	29	76	36	0,34	0,41	0,41	0,67
2																0,49	0,56	0,56	0,79
4						25,8										0,50	0,57	0,57	1,16
1	20	M30x1,5	24,4	-0,13	17,7	25,9		41,6		5	74	103	32	77	40	0,39	0,49	0,49	0,77
2						26,6										0,55	0,67	0,67	0,94
4						28,6										0,61	0,72	0,72	1,62
1	22	M33x1,5	27,4		19,7	28,7		47,4			76	109	33	82	41	0,46	0,58	0,60	0,86
2						29,0										0,64	0,79	0,79	1,09
4						31,2										0,70	0,82	0,84	1,65
1	25	M36x1,5	30,4	-0,16	22,7	31,8	±0,5				77	110		84	42	0,52	0,65	0,67	1,04
2						32,0										0,72	0,82	0,84	1,20
4						34,0										0,78	0,88	0,90	1,97

*Размер для справок.

Инв. № дубликата | Инв. № подлинника 4305 | № изм 1 | № изв 10092

5. Поле допуска резьбы: наружной – 6е, внутренней – 5Н6Н.

6. Длина рукава L – по ОСТ 1 03662-74, но не более 2000 мм.

Инв. № дубликата
Инв. № подлинника 4305
№ изм. 1
№ изв. 10082

ЛИСТ РЕГИСТРАЦИИ ИЗМЕНЕНИЙ

№ изм.	Номера страниц: измененных	Номера страниц: замененных	Номера страниц: новых	Номера страниц: аннулированных	Номер "Изв. об изм."	Подпись	Дата	Срок введения изменения
1	1÷11	–	–	–	10092		20.03.86	01.07.86
5	1	–	–	–	12721			3.11.2000
6	1	–	–	–	13057			27.12.2004

4305

Инв. № дубл.

Инв. № подл.

gost.e-ecolog.ru