УДК 621.88 : 621.643

Группа Е26

ОТРАСЛЕВОЙ СТАНДАРТ

БЛОКИ ХОМУТОВЫЕ ДЛЯ ПОДВЕСОК ТРУБОПРОВОДОВ ТЭС И АЭС

КОНСТРУКЦИЯ И РАЗМЕРЫ

ОКП 31 1312

ОСТ 108.275.56—80

Взамен МВН 042—65

Указанием Министерства энергетического машиностроения 30.06.80 № ЮН-002/5260 срок введения установлен

с 01.01.82

Несоблюдение стандарта преследуется по закону

1. Настоящий стандарт распространяется на хомутовые блоки для подвесок вертикальных трубопроводов наружным диаметром 57—720 мм из хромомолибденованадиевых, кремнемарганцовистых и углеродистой сталей для ТЭС;

57—630 мм из углеродистой и кремнемарганцовистых сталей для АЭС.

2. Конструкция, основные размеры, допускаемые нагрузки и материал деталей должны соответствовать указанным на чертеже и в табл. 1 и 2.

Допускается замена контргаек (поз. 5 и 6) на низкие гайки по ГОСТ 5916—70.

3. Приварку упоров к трубе производить электродами типа Э-09Х1МФ ГОСТ 9467—75 для трубопроводов из хромомолибденованадиевых сталей и электродами типа Э42А и Э46А ГОСТ 9467—75 для трубопроводов из кремнемарганцовистых и углеродистой сталей.

4. Остальные технические требования по ОСТ 108.275.50—80

gost.e-ecolog.ru

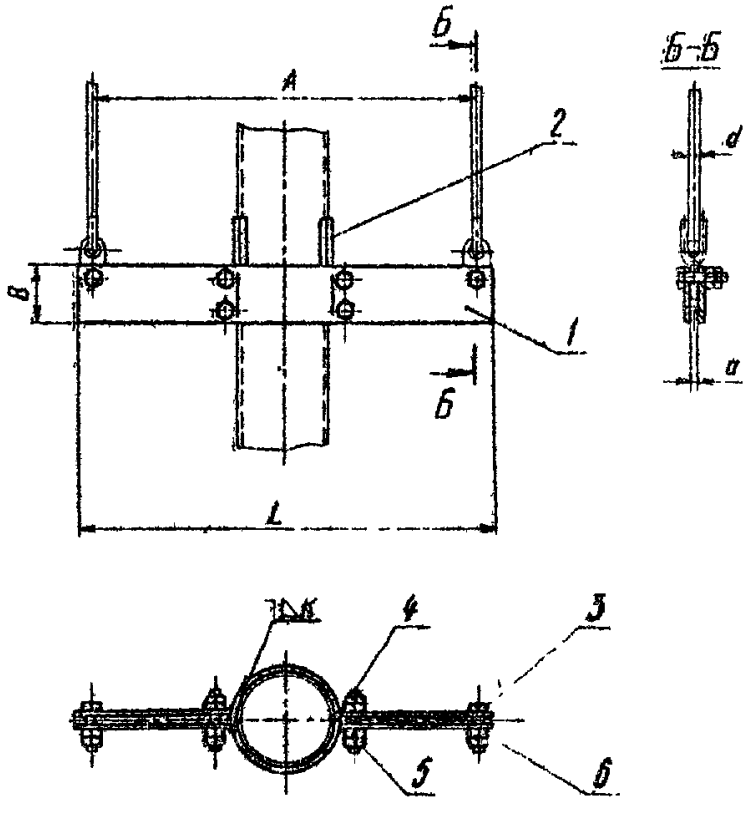

1 — полухомут; 2 — упор; 3 — болт; 4 — шпилька; 5 — гайка; 6 — гайка

Таблица 1

Хомутовые блоки для подвесок трубопроводов из хромомолибденованадиевых сталей

Размеры в мм

Исполнение	Наружный диаметр трубопровода	Допускаемая нагрузка, кН (кгс)	*A*	*a*	*B*	*d*	*K*	*L*	Масса, кг	Полухомут, поз. *1* 2 шт
										Исполнение по ОСТ 108.382.02—80
01	57	4,14(422)	530	8	80	10	3	570	10,47	01
02	76		550				4	590	11,33	02
03	108	12,5(1270)	630		100	16		670	12,72	03
04	133	11,8(1203)	680				6	720	14,62	04
05	159	36,4(3710)	700			20		740	27,14	05
06	194	28,8(2940)	860	12	160	16		910	31,73	06
07	219	27,2(2780)	920				8	980	34,79	07
08	245	36,1(3680)				20			46,44	08
09	273	37,3(3800)	940				10	1000	45,54	09
10		101,0(10 310)	900	20	250	30		964	90,09	10
11	325	64,5(6560)	990	16	200	24	14	1050	68,36	11
12	377	70,3(7160)	1080			28		1130	88,64	12
13		135,0(13 800)		20	250	36		1220	123,09	13
14	426	101,0(10 310)	1130		200	30		1180	96,18	14
15	465		1170					1220	103,72	15
16		139,0(14 150)	1300	24	220	36		1420	202,02	16
17	530	144,0(14 700)	1210		250			1350	153,66	17
18	630	153,0(15 600)	1250	30				1390	183,63	18
19	720	309,0(31 500)	1420		350	90		1540	354,67	19

Исполнение	Упор, поз. 2, 2 шт.	Болт ГОСТ 7798—70, поз. 3, Сталь 35 ГОСТ 1050—74, 2 шт.				Шпилька ОСТ 9066—75, поз. 4, Сталь 20Х1М1Ф1ТР ГОСТ 20072—74, 4 шт.				Гайка ГОСТ 5915—71, поз. 5, Сталь 20Х1М1Ф1ТР ГОСТ 20072—74, 16 шт.			Гайка ГОСТ 5915—71, поз. 6, Сталь 35 ГОСТ 1050—74, 4 шт		
	Исполнение по ОСТ 108 386.01—80	Диаметр резьбы, мм	Длина, мм	Масса, кг		Диаметр резьбы, мм	Длина, мм	Масса, кг		Диаметр резьбы, мм	Масса, кг		Диаметр резьбы, мм	Масса, кг	
				1 шт.	общая			1 шт.	общая		1 шт.	общая		1 шт.	общая
01	01	M12	45	0,057	0,114	M12	70	0,055	0,220	M12	0,015	0,240	M12	0,015	0,060
02	02														
03	03		50	0,062	0,122										
04	04														
05	05		60	0,071	0,142	M12	80	0,064	0,276						
06	06	M16	70	0,145	0,290	M16	90	0,126	0,504	M16	0,033	0,528	M16	0,033	0,132
07	07														
08	08					M16	100	0,142	0,568						
09	09														
10		M24	100	0,47	0,94	M24	120	0,370	1,480	M24	0,107	1,712	M24	0,107	0,428
11	10	M20	80	0,27	0,54	M20	100	0,220	0,880	M20	0,063	1,008	M20	0,063	0,252
12	11		90	0,29	0,58										
13		M30	110	0,86	1,72	M30	170	0,840	3,360	M30	0,377	6,032	M30	0,225	0,90
14	12	M24	100	0,47	0,94	M24	120	0,370	1,480	M24	0,107	1,712	M24	0,107	0,428
15	13														
16		M30	150	1,06	2,12	M30	170	0,840	3,360	M30	0,225	3,60	M30	0,225	0,90
17			120	0,91	1,82										
18	15	M42	140	2,202	4,404	M42	170	2,490	9,960	M42	0,624	9,984	M42	0,624	2,496
19	16		170	2,533	5,066										

Таблица 2

Хомутовые блоки для подвесок трубопроводов из кремнемарганцовистых и углеродистых сталей
Размеры в мм

Исполнение	Наружный диаметр трубопровода	Допускаемая нагрузка, кН (кгс), при температуре среды, °С, не более				*A*	*a*	*B*	*d*	*K*	*L*	Масса, кг	Полухомут, поз. *1* 2 шт.
		440	340	300	280								Исполнение по ОСТ 108.382.02—80
20	57	6,08(620)	—	9,4(960)	—	530	8	80	12	3	570	5,01	20
21	76					550				4	590	5,37	21
22	89	19,4(1980)	—	30,4(3080)	—	590		100	16		630	12,04	22
23	108	18,3(1870)	—	28,6(2920)	—	630				6	670	12,80	23
24	133	—	—	57,5(5880)	59,5(6040)	680	12		24		720	22,26	24
25	159	53,3(5440)	—	83,0(8500)	—	700			28		740	29,30	25
26	194	—	—	—	62,0(6320)	860	16	160	24	8	910	33,32	26
27	219	39,5(4040)	—	62,5(6360)	—	920				10	980	33,56	27
28	273	53,0(5400)	—	82,0(8400)	—	940			28		1000	45,16	28
29	325	97,0(9920)	—	152,0(15 500)	—	990					1050	66,58	29
30	377	—	145,0(14 800)	145,0(14 800)	—	1090		200	36	14	1130	91,62	30
31	426	—			—	1130	20				1180	95,34	31
32	465	—			145,0(14 800)	1170					1220	104,46	32
33	530	—	—	310,0(31 600)	310,0(31 600)	1210	30	230	50		1350	206,35	33
34	630	—	310,0(31 600)		—	1250					1390	218,05	34
35	720	—		—	—	1420		270			1540	272,29	35

Продолжение табл. 2

Исполнение	Упор, поз. 2, 2 шт.	Болт ГОСТ 7798—70, поз. 3, Сталь 35 ГОСТ 1050—74, 2 шт.				Шпилька ГОСТ 9066—75, поз. 4, Сталь 35Х ГОСТ 4543—71, 4 шт.				Гайка ГОСТ 5915—71, поз. 5, 6, Сталь 35 ГОСТ 1050—74, 20 шт.		
	Исполнение по ОСТ 108.386.01—80	Диаметр резьбы, мм	Длина, мм	Масса, кг		Диаметр резьбы, мм	Длина, мм	Масса, кг		Диаметр резьбы, мм	Масса, кг	
				1 шт.	общая			1 шт.	общая		1 шт.	общая
20	17	M12	45	0,057	0,114	M12	70	0,055	0,220	M12	0,015	0,30
21	18											
22	19		50	0,062	0,122							
23	20											
24	21	M20	70	0,24	0,48	M20	100	0,22	0,88	M20	0,063	1,26
25	22		80	0,27	0,54		110	0,24	0,96			
26	23											
27	24											
28	25						120	0,27	1,08			
29	26	M27	90	0,58	1,16	M27	130	0,41	1,64	M27	0,160	3,20
30	27		110	0,67	1,34		160	0,65	2,60			
31	28											
32	29											
33	30	M42	160	2,424	4,848	M42	230	2,27	9,100	M42	0,624	12,48
34	31											
35	32											

Пример условного обозначения хомутового блока для подвески вертикального трубопровода наружным диаметром 108 мм:

БЛОК ХОМУТОВЫЙ 03ОСТ 108.275.56—80

Пример маркировки:

03ОСТ 108.275.56—80.

ЛИСТ РЕГИСТРАЦИИ ИЗМЕНЕНИЙ ОСТ 108.275.56–80

Изм.	Номер листов (страниц)				Номер документа	Подпись	Дата	Срок введения изменения
	измененных	замененных	новых	аннулированных				

КОМИТЕТ
Российской Федерации
по машиностроению

125047, Москва,
1-я Тверская-Ямская ул., 13
Для телеграмм: А-47
Для телетайпа: 417802, ОБЗОР

15.02.94 № I/28-332

на №23-ТК/135 от 12.01.94

Генеральному директору НПО ЦКТИ
Е.К.Чавчанидзе

О сроках действия НТД

В связи с введением в действие с 01.01.93 Государственной системы стандартизации России, и принимая во внимание решения Межгосударственного Совета по стандартизации, метрологии и сертификации о снятии ограничения срока действия межгосударственных стандартов, Комитет РФ по машиностроению снимает ограничение срока действия отраслевых нормативных документов на энергетическое оборудование по перечню согласно приложению.

Прошу Вас довести указанное решение до держателей подлинников НТД, руководителей предприятий и организаций энергетического машиностроения.

Приложение: на 2 л.

Заместитель Председателя А.А.Кутуков

Приложение
к письму Роскоммаша
от 15.02.94
№ I/20-332

П Е Р Е Ч Е Н Ь

отраслевых нормативных документов, ограничение срока действия которых снимается

ОСТ 108.030.139-85	Топлива твердые энергетические. Методы определения взрываемости пыли
ОСТ 108.030.45-82	Воздухоподогреватели трубчатые стационарных котлов. Общие технические условия
ОСТ 108.034.04-82	Котлы паровые стационарные утилизаторы и энерготехнологические. Методы испытаний
РТМ 108.030.12-82	Котлы паровые стационарные сверхкритического давления. Нормы качества питательной воды и пара
РТМ 108.030.21-76	Расчет и проектирование термических деаэраторов
РТМ 108.031.09-83	Каркасы стальные паровых стационарных котлов. Нормы расчета
РТМ 108.131.101-76	Котлы водогрейные. Организация водно-химического режима
ОСТ 108.123.02-81	Подогреватели регенеративные смешивающие для электростанций на органическом топливе. Типы, основные параметры
ОСТ 108.271.17-76	Подогреватели поверхностные низкого и высокого давления для системы регенерации стационарных паровых турбин. Типы и основные параметры. Технические требования
ОСТ 108.035.103-79	Питатели скребковые для твердых топлив
ОСТ 108.270.03-80	Мельницы молотковые тангенциальные для размола твердого топлива
ОСТ 108.271.28-81	Подогреватели поверхностные низкого и высокого давления систем регенерации паровых стационарных турбин АЭС. Технические условия
ОСТ 108.301.02-81	Деаэраторы термические атомных электростанций. Основные параметры и общие технические требования
Сборник отраслевых стандартов	Детали и сборочные единицы из углеродистых и кремнемарганцовистых сталей для трубопроводов горячей воды с давлением $p_y \geq 4{,}0$ МПа ($p_y \geq 40$ кгс/см^2) тепловых электростанций. Типы, конструкция, размеры и технические требования
Сборник отраслевых стандартов	Детали и сборочные единицы из хромомолибденованадиевых сталей для паропроводов тепловых электростанций. Типы, конструкции, размеры и технические требования
Сборник отраслевых стандартов	Опоры станционных и турбинных трубопроводов тепловых и атомных электростанций. Типы, конструкция, размеры и технические требования
Сборник отраслевых стандартов	Подогреватели пароводяные тепловых сетей

Сборник отраслевых стандартов	Сборочные единицы и детали подвесок станционных и турбинных трубопроводов тепловых и атомных электростанций. Типы, основные параметры, размеры и технические требования
ОСТ 108.838.12-78	Щиты автоматического управления аппаратами обдувки и установками дробевой очистки. Типы и основные раз
ОСТ 108.030.132-80	Котлы паровые стационарные, Методы испытаний
ОСТ 108.838.02-81	Аппараты паровой и воздушной обдувки поверхностей нагрева паровых стационарных котлов. Технические условия
ОСТ 108.023.15-82	Турбины гидравлические вертикальные поворотно-лопастные, осевые и радиально-осевые. Типы, основные параметры и размеры
РТМ 108.021.102-85	Агрегаты паротурбинные энергетические. Требования к фундаментам
ОСТ 108.838.01-82	Сепараторы непрерывной продувки Ду-800. Конструкция и технические условия
ОСТ 108.838.11-81	Сепараторы непрерывной продувки Ду-300. Технические условия

Начальник Главтяжмаша Л.Д.Славин

Министерство
промышленности и энергетики
Российской Федерации

Департамент промышленности

Мясусская пл., д. 3, г. Москва, А-47,
ГСП-3, 125993

Телефон:

15.11.04 № 05-1419

Заместителю Генерального
директора ОАО "НПО ЦКТИ"

А.В. Судакову

На Ваш запрос от 5 ноября 2004 г. № 24/6063 отдел промышленной политики в обрабатывающих отраслях Департамента промышленности подтверждает действие отраслевых стандартов на опоры и подвески стационных и турбинных трубопроводов тепловых и атомных станций, утвержденных указаниями Минэнергомаша СССР № ЮК-002/5260 и ЮК-002/5261 от 30.06.80 г.

Заместитель начальника отдела
промышленной политики в
обрабатывающих отраслях И.А. Палевская

gost.e-ecolog.ru