ТИПОВОЙ ПРОЕКТ
901-1-83.87

ВОДОЗАБОРНЫЕ СООРУЖЕНИЯ ПРОИЗВОДИТЕЛЬНОСТЬЮ ОТ 0,02 ДО 1,5 м³/с ДЛЯ АМПЛИТУД КОЛЕБАНИЙ УРОВНЕЙ ВОДЫ ДО 6 м

НАСОСНАЯ СТАНЦИЯ ПРОИЗВОДИТЕЛЬНОСТЬЮ ОТ 0,02 ДО 0,16 м³/с С ЗАГЛУБЛЕНИЕМ МАШЗАЛА 4,8 м

АЛЬБОМ VI

ЗАДАНИЯ ЗАВОДАМ-ИЗГОТОВИТЕЛЯМ НА КОМПЛЕКТНЫЕ ЭЛЕКТРОТЕХНИЧЕСКИЕ УСТРОЙСТВА

СОСТАВ ПРОЕКТА:

АЛЬБОМ I	Пояснительная записка.	АЛЬБОМ V	Электротехническая часть.
АЛЬБОМ II	Технологические решения, внутренние водопровод и канализация, отопление и вентиляция, нестандартизированное оборудование.	АЛЬБОМ VI	Задания заводам изготовителям на комплектные электротехнические устройства.
АЛЬБОМ III	Архитектурно-строительные решения.	АЛЬБОМ VII	Спецификация оборудования.
АЛЬБОМ IV	Индустриальные изделия.	АЛЬБОМ VIII	Ведомость потребности в материалах.
		АЛЬБОМ IX	Сметы.

РАЗРАБОТАН ГПИ УКРВОДОКАНАЛПРОЕКТ

ДИРЕКТОР В.Н. Якименко

ГЛАВНЫЙ ИНЖЕНЕР К.Т.Н. Н.В. Писанко

НАЧАЛЬНИК ОТДЕЛА М.Я. Волошин

ГЛАВНЫЙ ИНЖЕНЕР ПРОЕКТА И.Н. Новоминский

Утвержден и введен в действие Главным управлением проектирования Госстроя СССР Протокол от 28 августа 1987г. N57

				Привязан:	

gost.e-ecolog.ru

ТИПОВОЙ ПРОЕКТ
901-1-83.87

ВОДОЗАБОРНЫЕ СООРУЖЕНИЯ ПРОИЗВОДИТЕЛЬНОСТЬЮ ОТ 0,02 ДО 1,5 $м^3/с$
ДЛЯ АМПЛИТУД КОЛЕБАНИЙ УРОВНЕЙ ВОДЫ ДО 6 м

НАСОСНАЯ СТАНЦИЯ ПРОИЗВОДИТЕЛЬНОСТЬЮ ОТ 0,02 ДО 0,16 $м^3/с$ С ЗАГЛУБЛЕНИЕМ МАШЗАЛА 4,8 м

АЛЬБОМ VI

ЗАДАНИЯ ЗАВОДАМ-ИЗГОТОВИТЕЛЯМ НА КОМПЛЕКТНЫЕ ЭЛЕКТРОТЕХНИЧЕСКИЕ УСТРОЙСТВА

25543-06

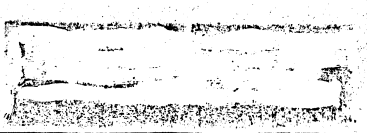

ПРИВЯЗАН

Альбом VI

Типовой проект 901-1-83.87

Обозначение	Лист	Наименование	Кол. листов	Стр. альб.
ТП901-1-83.87-ЭМН		Ведомость чертежей выпуска	1	2
Задание заводу-изготовителю на НКУ по ОСТ 16.0.800.485-84				
ТП901-1-83.87-ЭМН	пк	Перечень комплектных устройств	1	7
ТП901-1-83.87-ЭМН1	1	Щит станций управления ЩЩ. Чертеж общего вида	5	3;4
ТП901-1-83.87-ЭМН1	2	ЩЩ. Технические данные аппаратов	4	5
ТП901-1-83.87-ЭМН1	3	ЩЩ. Таблица перечня надписей	6	6;7
ТП901-1-83.87-ЭМН1	4	ЩЩ. Схема электрическая соединений	11	7÷16
ТП901-1-83.87-ЭМН2	1	Ящик Я1(Я2;Я3) Чертеж общего вида	1	17
ТП901-1-83.87-ЭМН2	2	Ящик Я1 (Я2, Я3) Технические данные аппаратов.	1	17
ТП901-1-83.87-ЭМН2	3	Ящик Я1(Я2;Я3) Таблица перечня надписей	1	17
ТП901-1-83.87-ЭМН2	4	Ящик Я1(Я2;Я3) Схема электрическая соединений.	1	18
ТП901-1-83.87-ЭМН3	1	Ящик Я4. Чертеж общего вида	1	19
ТП901-1-83.87-ЭМН3	2	Ящик Я4. Технические данные аппаратов.	1	19
ТП901-1-83.87-ЭМН3	3	Ящик Я4. Таблица перечня надписей	1	19
ТП901-1-83.87-ЭМН3	4	Ящик Я4. Схема электрическая соединений	1	20
ТП901-1-83.87-ЭМН4	1	Ящик Я6. Чертеж общего вида	1	21
ТП901-1-83.87-ЭМН4	2	Ящик Я6 Технические данные аппаратов	1	21
ТП901-1-83.87-ЭМН4	3	Ящик Я6 Таблица перечня надписей	1	21
ТП901-1-83.87-ЭМН4	4	Ящик Я6 Схема электрическая соединений	1	22

Обозначение	Лист	Наименование	Кол. листов	Стр. альб.
ТП901-1-83.87-АТХН		Ведомость чертежей выпуска	1	2
Задание заводу-изготовителю на щиты систем автоматизации технологических процессов по ОСТ 36.13-76				
ТП901-1-83.87-АТХН1	сщ	Спецификация щитов	1	23
ТП901-1-83.87-АТХН1	1	Щит КИП. Общий вид	4	24÷25
ТП901-1-83.87-АТХН1	2	Щит КИП. Таблица соединений	3	25÷26
ТП901-1-83.87-АТХН1	3	Щит КИП. Таблица подключений	3	26
Принципиальные схемы ТП901-1- -АТХ альб. V				
ТП901-1-83.87-АТХ	2	Схема функциональная технологического контроля	1	34
ТП901-1-83.87-АТХ	3	Схема принципиальная электропитания щита КИП	1	35
ТП901-1-83.87-АТХ	3	Схемы принципиальные технологических измерений	1	35

При привязке проекта:

1. Чертежи общих видов ЩЩ (ЭМН1-1) и схем электрических соединений (ЭМН1-4) комплектовать в соответствии с мощностью электродвигателей
2. Данные в рамках ▭ проставить в соответствии с ТП901-1-83.87-ЭМ альбом V.
3. При комплектовании задания заводу-изготовителю на щиты систем автоматизации технологических процессов из альбома V приложить стр. 34;35.

Типовой проект разработан в соответствии с действующими нормами и правилами.

Главный инженер проекта Новоминский

Подпись и дата | Взам. инв. №

Привязан

Инв. №

ГИП	Новоминский		
Н.контр.	Глузберг		
Нач.отд.	Терехов		
Гл.спец.	Глузберг		
Рук.гр.	Лакошко		

ТП901-1-83.87 -ЭМН, АТХН

Водозаборные сооружения производительностью от 0,02 до 1,5 м³/с для амплитуд колебания уровней воды до 6 м.

Насосная станция производительностью от 0,02 до 0,16 м³/с с заглублением машзала 4,8 м.

Стадия	Лист	Листов
Р	1	1

Ведомость чертежей выпусков.

Госстрой СССР Укрводоканалпроект Киев

25543-06 3

Формат А2

Альбом VII

Типовой проект 901-1-83.87

Вид спереди
Двери не показаны

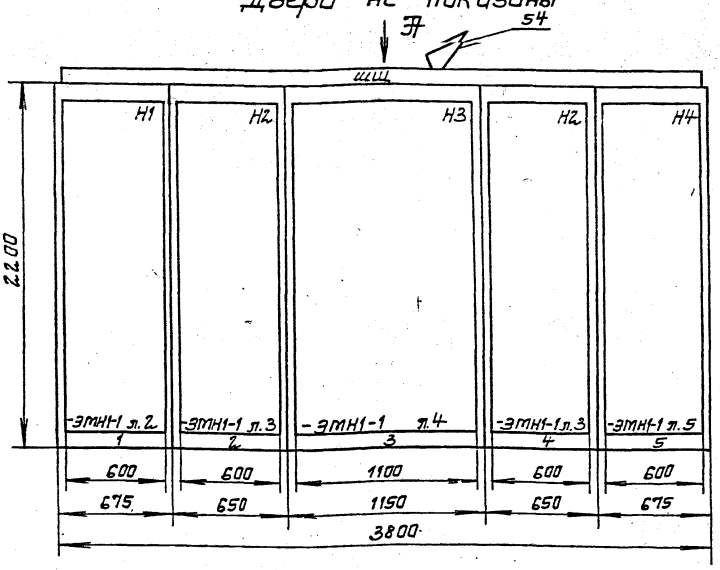

Двери шкафов
Вид спереди

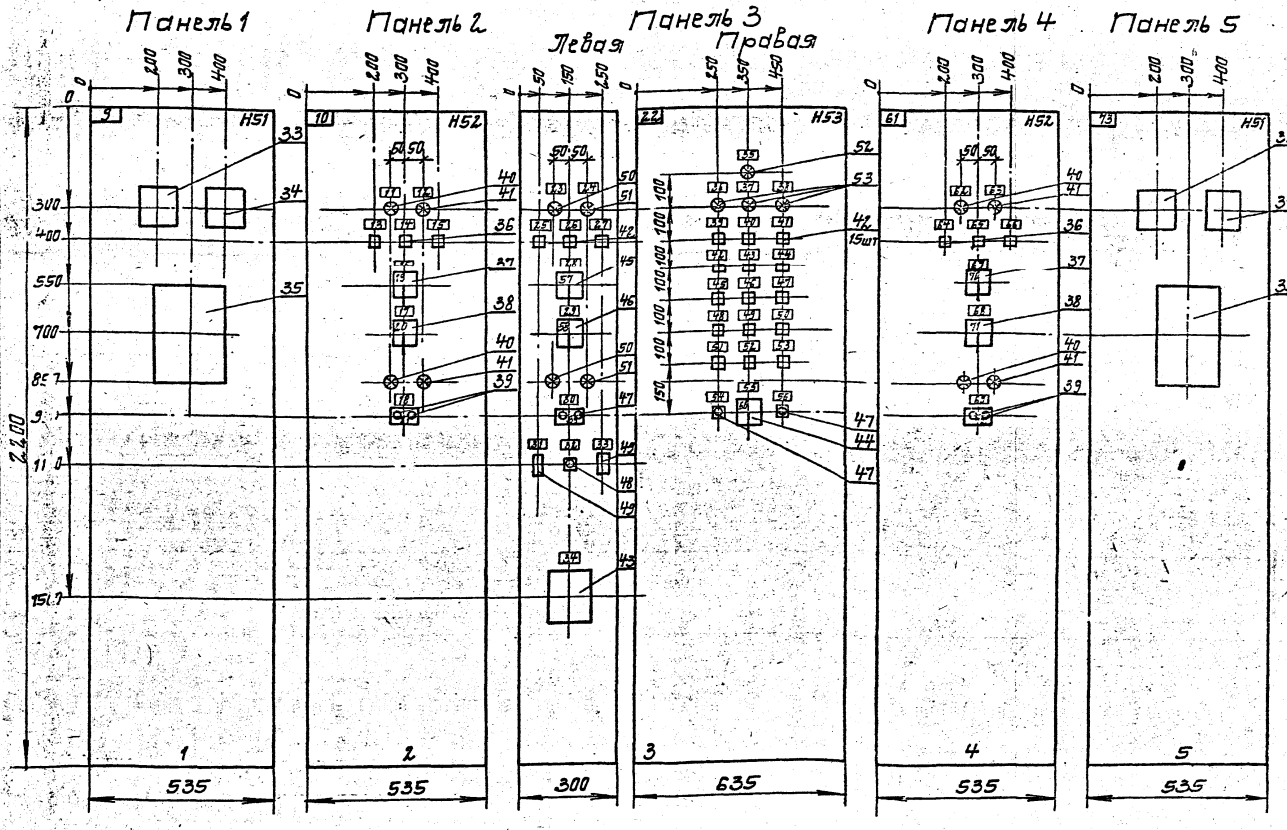

Вид А
М1:50

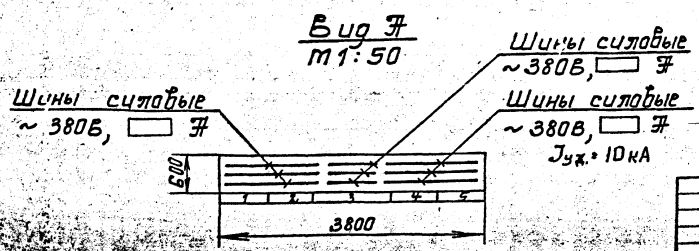

Привязан	ГИП	Новоминский	
	Н.контр.	Глузберг	
	Нач.отд.	Терехов	
	Гл.спец.	Глузберг	
	Рук.гр.	Локошко	
Инв. №	Инж.	Титко	

ТП 901-83.87 -ЭМН1-1

Водозаборные сооружения производительностью от 0,02 до 1,5 м³/с для амплитуд колебания уровней воды до 8 м.

Насосная станция производительностью от 0,02 до 0,16 м³/с с заглублением машзала 4,8 м

Стадия	Лист	Листов
Р	1	5

ШЩ
Чертеж общего вида.
25543-06 4

Госстрой СССР
Укрводоканалпроект
Киев

Формат А2

Типовой проект 901-1-83.87 Альбом III

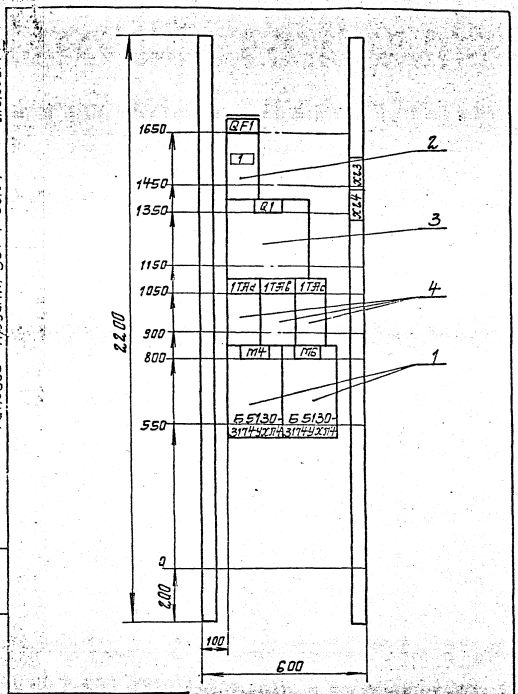

Привязан

Инв. №

Панель 1 (Набор Н1)

ТП 901-1-83.87 -ЭМН1-1

Лист 2

Формат А4

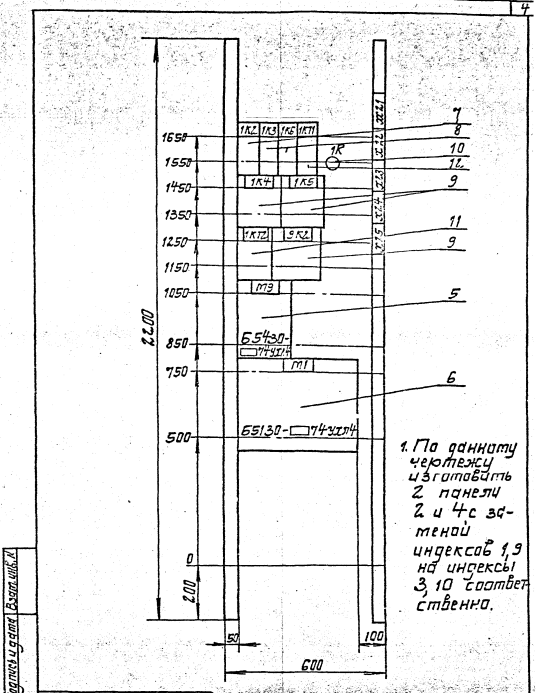

1. По данному чертежу изготавливать 2 панели 2 и 4 с заменой индексов 1,9 на индексы 3,10 соответственно.

Привязан

Инв. №

Панель 2 (4) (Набор Н2)

ТП 901-1-83.87 -ЭМН1-1

Лист 3

Формат А4

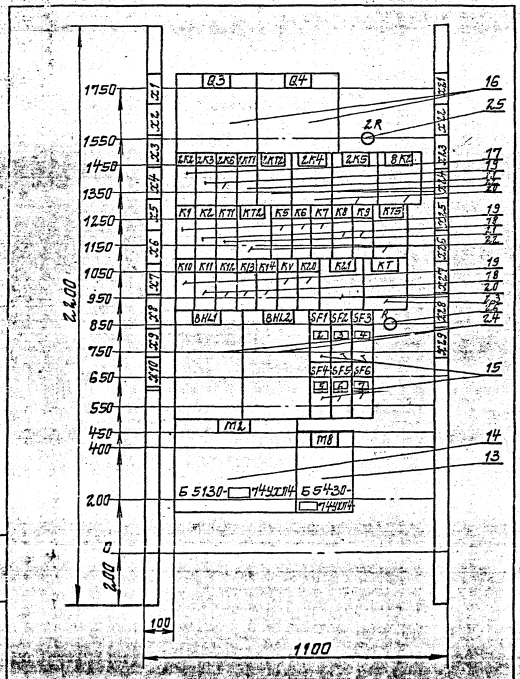

Привязан

Инв. №

Панель 3 (Набор Н3)

ТП 901-1-83.87 -ЭМН1-1

Лист 4

Формат А4

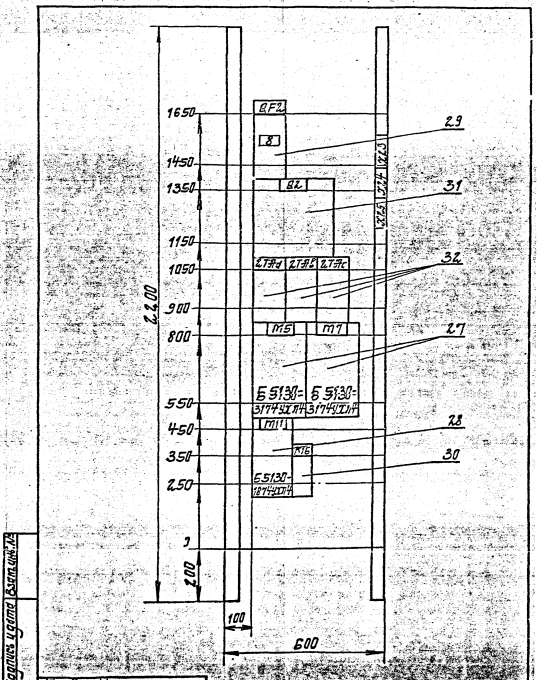

Привязан

Инв. №

Панель 5 (Набор Н4)

ТП 901-1-83.87 -ЭМН1-1

Лист 5

Формат А4

Альбом VI

Типовой проект 901-1-83.87

Формат	Зона	Поз.	Обозначение	Наименование	Кол.	Приме-чание
				Документация		
			ТП 901-83.87 -ЭМН1-1	Чертеж общего вида	5	
			ТП 901-83.87 -ЭМН1-4	Схема электрическая соединений		
			ТП 901-83.87 -ЭМН1-3	Таблица перечня надписей	6	
				Сборочные единицы		
				Панель 1	1	
				Блоки:		
		1		Б5130-3174 УХЛ4	2	m4, m6
				Н1 1		
		2		Выключатель	1	QF1
				ВА5131-32.001003 0УХЛ3		
				Ур 63А отс. 10		
		3		Рубильник	1	Q1
				Р11-35320-00У3		
		4		Тр-р тока	3	1ТА1 1ТА2
				ТК-20 □/5А		1ТАС

Привязан

Инв. №

ТП 901-83.87 -ЭМН1-2

Водозаборные сооружения производительностью от 0,01 до 1,8 м³/с для амплитуд колебания уровней воды до 6 м

Насосная станция производительностью от 0,01 до 0,16 м³/с с заглублением машзала 4,8 м

Стадия	Лист	Листов
Р	1	4

ШШ. Технические средства аппаратов

Госстрой СССР Укрводоканалпроект Киев

ГИП	Инвентеркин	
Нач. отд.	Опузберг	
Нач. сект.	Терехов	
Гл. спец.	Опузберг	
Ст. инж.	Лескошко	
Инж.	Тимко	

Инв. № подл. | Подпись и дата | Взам. инв. №

Формат А4

5

Формат	Зона	Поз.	Обозначение	Наименование	Кол.	Приме-чание
				Панель 2 (4)	2	
				Блоки		
		5		Б5430-□74 УХЛ4	1	m9 (m10)
		6		Б5130-□74 УХЛ4	1	m1 (m3)
				Н2		
				Реле		
		7		ПЭ37-44У3 U~220В	1	K2
		8		ПЭ37-22У3 U~220В	2	K3 K6
		9		РП12 У4 U~220В п.т.	3	K4; K5 K7
		10		ВЛ 43 U~220В	1	KT1
				В.В. 1÷10 сек		
		11		РКВ 11-43-212	1	KT2
				U~220В В.В		
		12		Резистор ПЭВ50	1	R
				R 3,9 кОм 10%		
				Панель 3	1	
				Блоки		
		13		Б5430-□74 УХЛ4	1	m8
		14		Б5130-□74 УХЛ4	1	m2
				Н3		
		15		Выключатель	6	SF1÷
				А63 МУ3 U~380В		SF6
				Ур 2А отс 5		
		16		Рубильник	2	Q3
				Р11-35320-00У3		Q4
				Реле		
		17		ПЭ37-44У3 U~220В	1	2K2
		18		ПЭ37-42У3 U~220В	7	K2, K3 K11÷K14

Инв. № подл. | Подпись и дата | Взам. инв. №

ТП 901-83.87 -ЭМН1-2 Лист 2

Формат А4

Формат	Зона	Поз.	Обозначение	Наименование	Кол.	Приме-чание
				Реле		K20 2K3; 2K6
		19		ПЭ37-22 У3 U~220В	9	K1, K10, K4 K5-K7
		20		РП 12У4 U~220В п.т.	4	2K11 2K8 2K12, K21
		21		ВЛ43 U~220В В.В. 1÷10сек	2	2, KT1
		22		РКВ11-43-212 U~220В	3	2 K12 KT2, KT3
		23		РВ 23844 U~220В п.п.	1	KT
		24		Сигнализатор ЭРСУ-4	2	BHL1
				комплект датчики вертик		BHL2
				вариант I длины 1,0м		
		25		Резистор ПЭВ50	1	2R
				R 3,9 кОм 10%		
		26		Резистор ПЭВР-100	1	R
				R 300 Ом 10%		
				Панель 5	1	
				Блоки		
		27		Б5130-3114 УХЛ4	2	m5; m7
		28		Б5130-1874 УХЛ4	1	m11
				Н4		
		29		Выключатель	1	QF2 QF5
				ВА5131-32.001 0030 УХЛ4		
				Ур 16А отс. 10		
		30		Реле ПЭ37-22У3 U~220В	1	K16
		31		Рубильник	1	Q2
				Р11-35320-00У3		
		32		Тр-р тока	3	2 1ТА 2 1ТА2
				ТК-20 □/5А		2ТАС
				Н51 2		
		33		Амперметр 3351	1	PA1
				кл. 1,5 предел измер		(PA2)
				□А т.т. □/5А		
		34		Вольтметр 3351	1	PV1
				кл. 1,5 пр. изм 0÷450В		(PV2)
		35		Счетчик СЭЧУ-U672.1 Мкл2	1	PT1
				U~380/220В 3 □/5А		(PI2)

ТП 901-83.87 -ЭМН1-2 Лист 3

Формат А4

Формат	Зона	Поз.	Обозначение	Наименование	Кол.	Прим.
				Н52 2		
		36		Реле РЭУ11-11093 Iср~0,5А	3	KH1÷KH3
				Переключатель		
		37		УП5312-С2.9У3	1	SA2
		38		УП5312-А89 У3	1	SA3
		39		Кнопка КЕ011У3 исп.4	2	SB3 SB4
				Арматура		
		40		АС 12.011 У2 U~220В	2	HL1
		41		АС 12.013 У2 U~220В	2	HL4 HL3
				Н53 1		
				Реле		
		42		РЭУ11-11093 Iср~0,5А	18	2KH1÷2KH3 KH1÷KH15
		43		РП9 У4 U~220В	1	K3
				Переключатель		
		44		УП5311-U95 У3	1	SA
		45		УП5312-С2.9У3	1	2SA2
		46		УП5312-А89У3	1	2SA3
		47		Кнопка КЕ011У3 исп.4	2	SB1 SB2
		48		Кнопка КЕ011У3 исп.4	1	SB1
				толк. красн.		
		49		Тумблер ТВ1-1	2	S1; S2
				Арматура		
		50		АС 12.011У2 U~220В	2	2HL1 2HL2
		51		АС 12.013У2 U~220В	2	2HL4 2HL3
		52		АС 12.015 У2 U~220В	1	HL W
		53		АС 12.014У2 U~220В	3	HL YL YS
				над щитом		
		54		Сирена СС1У3 U~220В	1	YS
				Колодка из 10 зажи-мов на ток 16А	29	

Инв. № подл. | Подпись и дата | Взам. инв. №

ТП 901-83.87 -ЭМН1-2 Лист 4

25548-06 6 98577 6

Формат А4

Альбом VII

Типовой проект 901-1-83.87

Панель	Строка	Надпись	Поз. обозначение	Места надписи	Текст	Кол.	Вид шрифта	Заготовка
					Панель			
1				Табличка	М4	1		
				— " —	М5	1		
		1	QF1	— " —	Ввод №1	1		
				— " —	Q1	1		
				— " —	1ТАа	1		
				— " —	1ТАб	1		
				— " —	1ТАс	1		
2				— " —	М9	1		
				— " —	М1	1		
				— " —	1К2	1		
				— " —	1К3	1		
				— " —	1К6	1		
				— " —	1КТ1	1		
				— " —	1R	1		
				— " —	1К4	1		
				— " —	1К5	1		
				— " —	1КТ2	1		
				— " —	9К2	1		
3				— " —	М2	1		
				— " —	М8	1		
		2	SF1	— " —	О.ц. насосов подачи воды	1		

Привязан

Инв. №

Взам. инв. №

Подпись и дата

Инв. № подл.

ТП 901-1-83.87 -ЭМН1-3

Водозаборные сооружения производительностью от 0,01 до 0,1 м³/с для 1,5м ¹/с вл. амплитуд колебания уровней воды до 6 м

Насосная станция производительностью от 0,01 до 0,1 м³/с с заглублением машзала 4,8 м

Стадия	Лист	Листов
Р	1	6

ГИП Новотинский
Н. контр. Глузберг
Гл. спец. Глузберг
Рук. гр. Лукошко
Ст. техн. Мелентьева

Шиф. Таблица перечня надписей.

Госстрой СССР Укрводоканалпроект Киев

Панель	Строка	Надпись	Поз. обозначение	Места надписи	Текст	Кол.	Вид шрифта	Заготовка
		3	SF2	Табличка	О.ц. вакуум насосов	1		
		4	SF3	— " —	О.ц. дренажных насосов	1		
		5	SF4	— " —	Сигнализация	1		
		6	SF5	— " —	Щит КИП	1		
		7	SF6	— " —	Резерв	1		
				— " —	Q3	1		
				— " —	Q4	1		
				— " —	2R	1		
				— " —	2К2	1		
				— " —	2К3	1		
				— " —	2К6	1		
				— " —	2КТ1	1		
				— " —	2КТ2	1		
				— " —	2К4	1		
				— " —	2К5	1		
3				— " —	8К2	1		
				— " —	К1	1		
				— " —	К2	1		
				— " —	КТ1	1		
				— " —	КТ2	1		
				— " —	К5	1		
				— " —	К6	1		
				— " —	К7	1		
				— " —	К8	1		
				— " —	К9	1		
				— " —	КТ5	1		
				— " —	К10	1		
				— " —	К11	1		
				— " —	К12	1		
				— " —	К13	1		

Взам. инв. № | Подпись и дата | Инв. № подл.

ТП 901-1-83.87 -ЭМН1-3 Лист 2

Формат А4

Панель	Строка	Надпись	Поз. обозначение	Места надписи	Текст	Кол.	Вид шрифта	Заготовка
				Табличка	К14	1		
				— " —	КV	1		
				— " —	К20	1		
				— " —	К21	1		
				— " —	КТ	1		
				— " —	8HL1	1		
				— " —	8HL2	1		
				— " —	R	1		
4				— " —	М10	1		
				— " —	М3	1		
				— " —	3К2	1		
				— " —	3К3	1		
				— " —	3К6	1		
				— " —	3КТ1	1		
				— " —	3R	1		
				— " —	3К4	1		
				— " —	3К5	1		
				— " —	3КТ2	1		
				— " —	10К2	1		
5				— " —	М5	1		
				— " —	М7	1		
				— " —	М11	1		
		8	QF2	— " —	Ввод №2	1		
				— " —	Q2	1		
				— " —	2ТАа	1		
				— " —	2ТАб	1		
				— " —	2ТАс	1		
				— " —	К16	1		

Взам. инв. №

ТП 901-1-83.87 -ЭМН1-3 Лист 3

Панель	Строка	Надпись	Поз. обозначение	Места надписи	Текст	Кол.	Вид шрифта	Заготовка
					Дверь			
1		9		Табличка	Ввод №1	1		
					Вакуум насос М4			
					Дренажный насос М6			
2		10		— " —	Насос М1	1		
					Задвижка М9			
		11	1HL1	— " —	Насос включен	1		
		12	1HL2	— " —	Насос отключен	1		
		13	1KH1	— " —	Откл. кнопкой в машзале	1		
		14	1-KH2	— " —	Срыв давления	1		
		15	1-KH3	— " —	Неисправн. напорной задвижки	1		
		16	1SA2	— " —	Режим работы н/а М1	1		
		17	1SA3	— " —	Управление н/а М1	1		
		18		— " —	Задвижка М9	1		
		19	1SA2	На ключе	Раб. - Рез.	1		
		20	1SA3	— " —	Откл. - Вкл.	1		
		21		На кнопке	откр. - закр.	1		
3		22		Табличка	Насос М2	1		
					Задвижка М8			
					Общие цепи н/а			
					Сигнализация			
		23	2HL1	— " —	Насос включен	1		
		24	2HL2	— " —	Насос отключен	1		
		25	2KH1	— " —	Откл. кнопкой в машзале	1		
		26	2KH2	— " —	Срыв давления	1		
		27	2KH3	— " —	Неисправн. напорной задвижки	1		
		28	2SA2	— " —	Режим работы н/а М2	1		
		29	2SA3	— " —	Управление н/а М2	1		
		30		— " —	Задвижка М8	1		
		31	S1	— " —	~ 220В 6HL1	1		

Инв. № подл. | Подпись и дата | Взам. инв. №

ТП 901-1-83.87 -ЭМН1-3 Лист 4

25543-06 7

Альбом V

Типовой проект 901-1-83.87

Инв.№ подл. | Подпись и дата | Взам.инв.№

Панель	Строки	Надпись	Поз. обозначение	Место надписи	Текст	Кол.	Вид шрифта	Заготовка
	32	SB1	Табличка	Возврат реле затопления	1		
	33	SA	—"—	~220 В ВНЧ2	1		
	34		—"—	КЗ	1		
	35	HLW	—"—	Контроль напряжения	1		
	36	HLY1	—"—	Блинкер КН1÷КН5 не поднят	1		
	37	HLY2	—"—	Блинкер КН6÷КН10 не поднят	1		
	38	HLY3	—"—	Блинкер КН11÷КН15 не поднят	1		
	39	КН1	—"—	Контроль напряжения	1		
	40	КН6	—"—	Н/а М2. Неисправность	1		
	41	КН11	—"—	Вакуум-насосы нет напряжения в общих цепях	1		
	42	КН2	—"—	Н/а М1. Авария	1		
	43	КН7	—"—	Н/а М3. Неисправность	1		
	44	КН12	—"—	АВР вакуум насосов	1		
	45	КН3	—"—	Н/а М2. Авария	1		
	46	КН8	—"—	Дренажные н/р нет напряжения в общих цепях	1		
	47	КН13	—"—	Вентсистема П1. Авария	1		
	48	КН4	—"—	Н/а М3. Авария	1		
	49	КН9	—"—	АВР дренажных насосов	1		
	50	КН14	—"—	АВР оперативных цепей	1		
	51	КН5	—"—	Н/а М1. Авария	1		
	52	КН10	—"—	Затопление н/ст	1		
	53	КН15	—"—	Низкий вакуум в вакуум колодцах	1		
	54	SB2	—"—	Опробование сигнала	1		
	55	SA	—"—	Сигнализация	1		
	56	SB1	—"—	Съем сигнала	1		
	57	2SA2	На ключе	Раб - рез.	1		
	58	2SA3	—"—	Откл.- Вкл.	1		
	59		На кнопке	Откр.- закр.	1		
	60	SA	На ключе	откл.- Вкл.	1		
4	61		Табличка	Насос М3	1		

ТП 901-1-83.87 -ЭМН1-3 Лист 5

Формат А4

7

Панель	Строки	Надпись	Поз. обозначение	Место надписи	Текст	Кол.	Вид шрифта	Заготовка
				Табличка	Задвижка М10			
	62	3HL1	—"—	Насос включен	1		
	63	3HL2	—"—	Насос отключен	1		
	64	3КН1	—"—	Отк. кнопкой в машзале	1		
	65	3КН2	—"—	Срыв давления	1		
	66	3КН3	—"—	Неисправн. напорной задвижки	1		
	67	3SA2	—"—	Режим работы н/а М3	1		
	68	3SA3	—"—	Управление н/а М3	1		
	69		—"—	Задвижка М10	1		
	70	3SA2	На ключе	Раб- рез.	1		
	71	3SA3	—"—	Откл.- Вкл.	1		
	72		На кнопке	откр. - закр.	1		
5	73		Табличка	Ввод №2	1		
				Вакуум насос М5			
				Дренажный насос М7			
				Приточная вентсистема П1			

Инв.№подл. | Подпись и дата | Взам.инв.№

ТП 901-1-83.87 -ЭМН1-3 Лист 6

Формат А4

Таблица межпанельных соединений

Откуда идет: Панель	Колодка	Зажим	Куда поступает: Панель	Колодка	Зажим	Генеральная маркировка	Откуда идет: Панель	Колодка	Зажим	Куда поступает: Панель	Колодка	Зажим	Генеральная маркировка
П2	Х21	2	П3	Х6	3	1-3							
П2	Х21	4	П3	Х6	5	1-31							
П2	Х21	6	П3	Х6	6	1-35							
П2	Х21	8	П3	Х6	9	1-45							
П2	Х22	3	П3	Х6	8	1-61							
П2	Х22	7	П3	Х6	7	1-37							
П2	Х22	8	П3	Х6	10	1-511							
П2	Х22	9	П3	Х6	2	1-1							
П2	Х22	10	П3	Х6	4	1-15							
П2	Х23	2	П3	Х8	3	Т101							
П2	Х23	3	П3	Х8	6	Т105							
П2	Х23	4	П3	Х8	9	Т108							
П2	Х23	5	П3	Х8	10	Т109							
П2	Х23	7	П3	Х10	5	701							
П2	Х23	8	П3	Х22	2	721							
П2	Х23	9	П3	Х22	5	727							
П2	Х23	10	П3	Х10	8	702							
П2	Х25	7	П3	Х5	5	105							
П2	Х25	8	П3	Х5	3	101							
П3	Х21	4	П5	Х25	2	701							
П3	Х23	3	П5	Х25	3	743							

Инв.№подл. | Подпись и дата | Взам.инв.№

ТП 901-1-83.87 -ЭМН1-4 Лист 11

Формат А4

Наименование	Кол. НКУ	Кол. панелей	Обозначение чертежей общего вида	Примечание
Щит станций управления ЩЦ защищенный, состоящий из 5 шкафов одностороннего обслуживания глубиной 600 мм.	1 комп.	10	ТП 901-1-83.87-ЭМН1-1	
Ящик управления Я1 (Я2÷Я3) навесной тип ЯУЭ.	3	3	ТП 901-1-83.87-ЭМН2-1	
Ящик управления Я4 навесной тип ЯУЭ	1	1	ТП 901-1-83.87-ЭМН3-1	
Ящик управления Я6 навесной тип ЯУЭ.	1	1	ТП 901-1-83.87-ЭМН4-1	

Привязан

Инв. №

Инв.№подл. | Подпись и дата | Взам.инв.№

ГИП	Животинский	
Н.контр.	Глызберг	
Нач.отд.	Герасев	
Гл.спец.	Глызберг	
Рук.гр.	Покойко	
Инж.	Титко	

ТП 901-1-83.87 -ЭМН-ПК

Водозаборные сооружения производительностью от 0,04 до 0,15 м³/с для амплитуд колебания уровней воды до 6 м. Насосная станция производительностью от 0,02 до 0,12 м³/с с заглублением машзала 4,8 м

Стадия	Учет	Листов
Р	1	1

Перечень комплектных устройств

Госстрой СССР Укрводоканалпроект г. Киев

25543-06 8

Формат А4

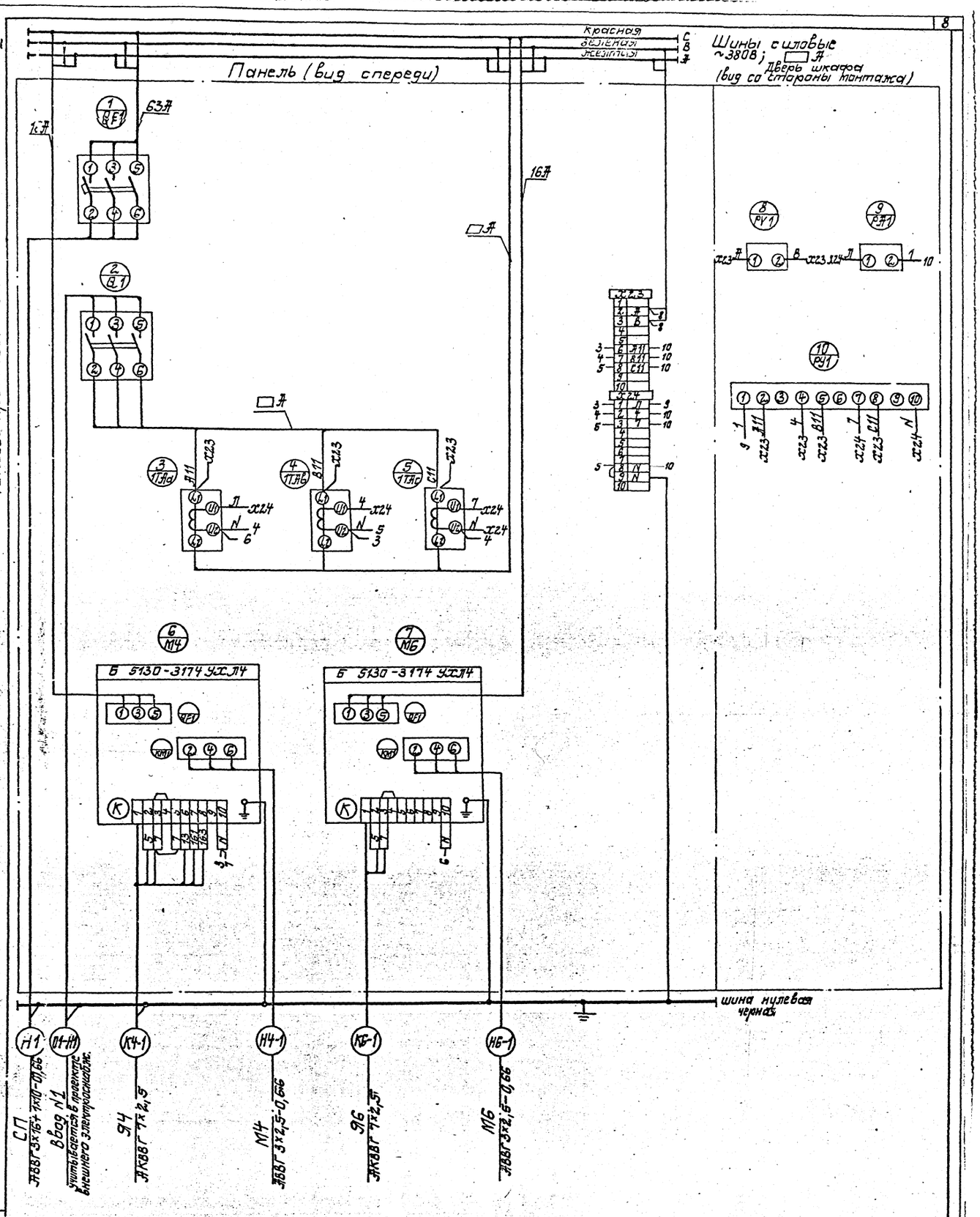

				ТП901-1-83.87 -ЭМН1-4			
				Водозаборные сооружения производительностью от 0,02 до 1,5 м³/с для амплитуд колебания уровней воды до 6 м			
Привязан	ГИП	Новоминский		Насосная станция производительностью от 0,02 до 0,16 м³/с с заглублением машзала 4,8 м	Стадия	Лист	Листов
	Н.контр.	Глузберг			Р	1	11
	Нач.отд.	Терехов					
	Гл.спец.	Глузберг		ШЩ Шкаф 1 Схема электрическая соединений	Госстрой СССР Укрводоканалпроект Киев		
	Рук.гр.	Локошко					
Инв. №	Ст.техн.	Мелатед					

25543-06 9

Формат А2

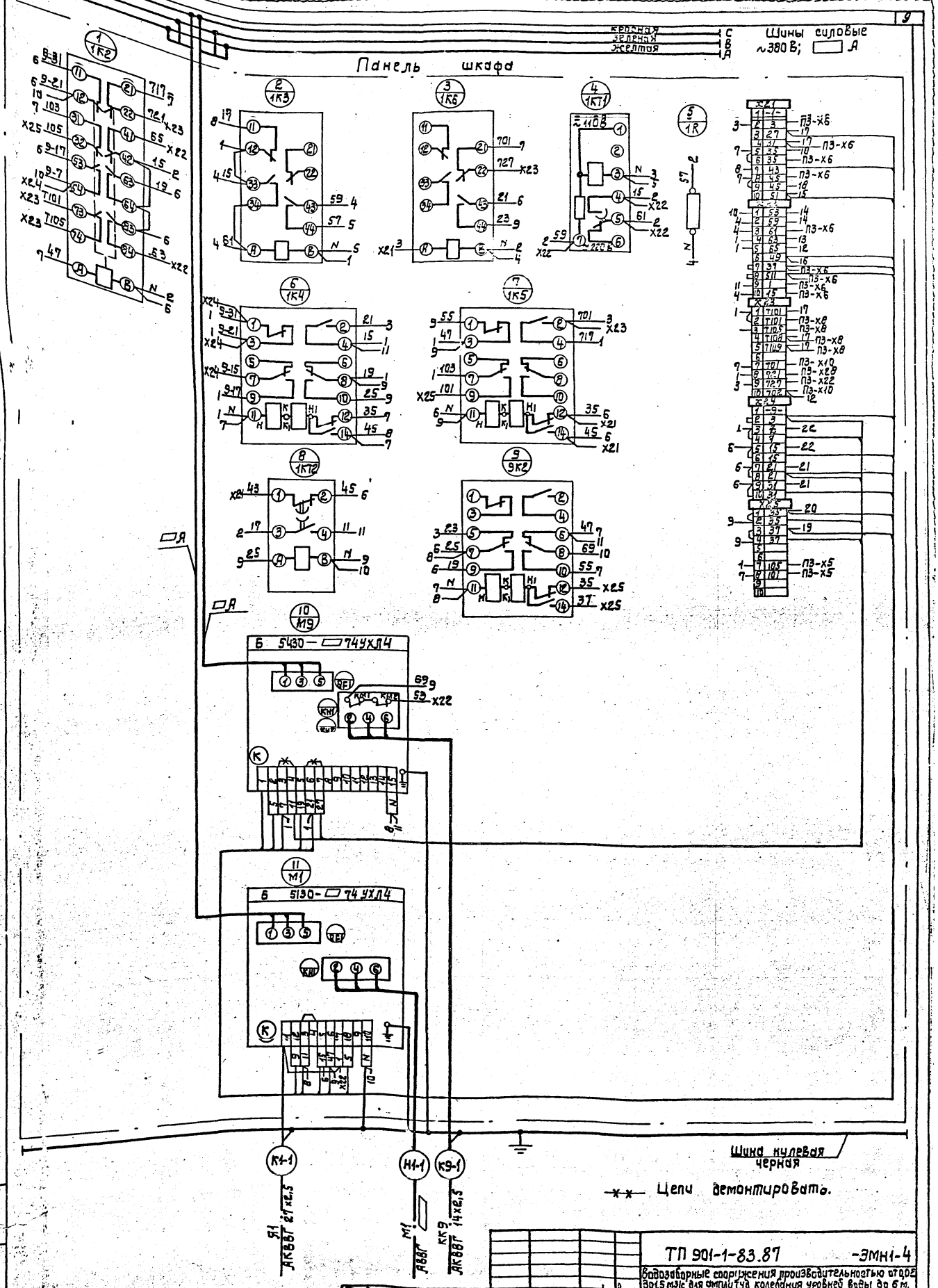

ТП 901-1-83.87			-ЭМН1-4
Водозаборные сооружения производительностью от 0,02 до 1,5 м³/с для амплитуд колебания уровней воды до 6 м.			
Насосная станция производительностью от 0,02 до 0,16 м³/с с заглублением машзала 4,8 м	Стадия	Лист	Листов
	Р	2	11
Ш.Щ. Шкаф 2. Схема электрическая соединений.	Госстрой СССР Укрводоканалпроект Киев		
25543-06 10	Формат А3		

Привязан

Инв. №

ГИП	Новоминская	
Н.контр.	Глузберг	
Нач.отд.	Терехов	
Гл.спец.	Глузберг	
Рук.гр.	Локошко	
Ст.техн.	Меламед	

Альбом VI

Типовой проект 901-1-83.87

Инв.№ подл. | Подпись и дата | Взам. инв.№

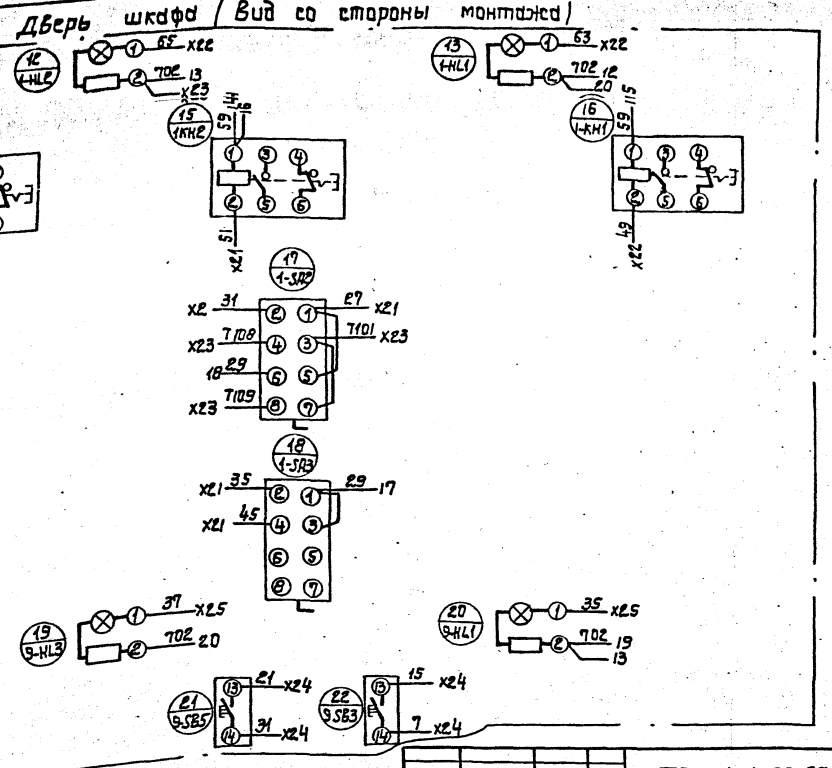

				ТП 901-1-83.87	-ЭМН1-4
				Водозаборные сооружения производительностью от 0,02 до 1,5 м³/с для амплитуд колебания уровней воды до 6 м.	
Привязан	ГИП	Новоминский		Насосная станция производительностью от 0,02 до 0,16 м³/с с заглублением машзала 4,8 м.	Стадия: Р; Лист: 3; Листов: 11
	Н.контр.	Глузберг			
	Нач.отд.	Терехов			
	Гл.спец.	Глузберг		ШЦ. Шкаф 2. Схема электрическая соединений	Госстрой СССР Укрводоканалпроект Киев
Инв.№	Рук.гр.	Локошко			
	Ст.техн.	Меламед			

Формат А3

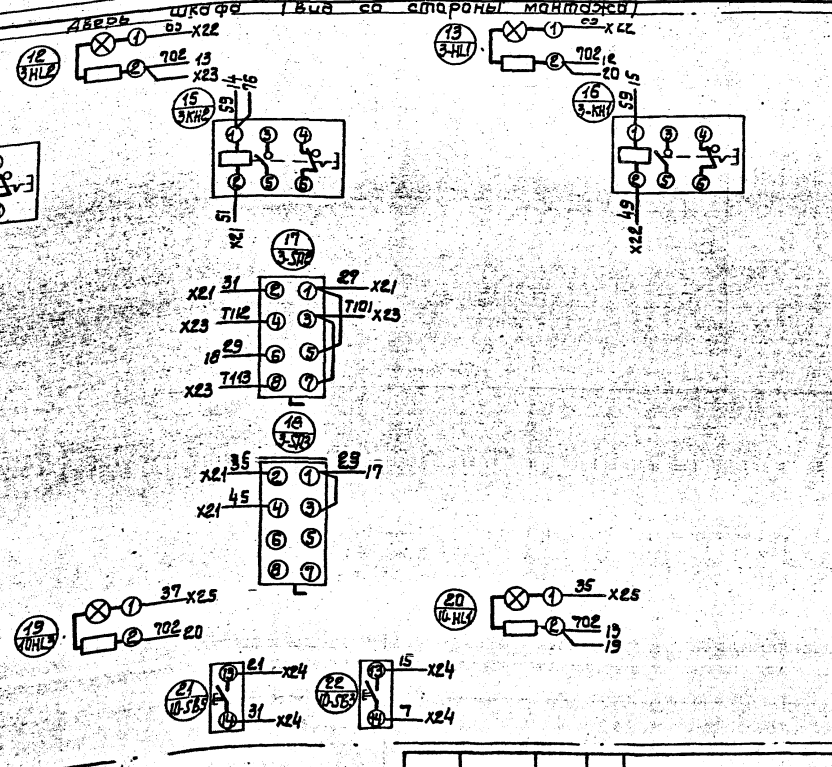

				ТП 901-1-83.87	-ЭМН1-4
				Водозаборные сооружения производительностью от 0,02 до 1,5 м³/с для амплитуд колебания уровней воды до 6 м.	
Привязан	ГИП	Новоминский		Насосная станция производительностью от 0,02 до 0,16 м³/с с заглублением машзала 4,8 м.	Стадия: Р; Лист: 9; Листов: 11
	Н.контр.	Глузберг			
	Нач.отд.	Терехов			
	Гл.спец.	Глузберг		ШЦ. Шкаф 4. Схема электрическая соединений.	Госстрой СССР Укрводоканалпроект Киев
Инв.№	Рук.гр.	Локошко			
	Ст.техн.	Меламед			

25543-06 11

Формат А3

Инв.№ подл. | Подпись и дата | Взам. инв.№

Альбом VI

Типовой проект 901-1-83.87

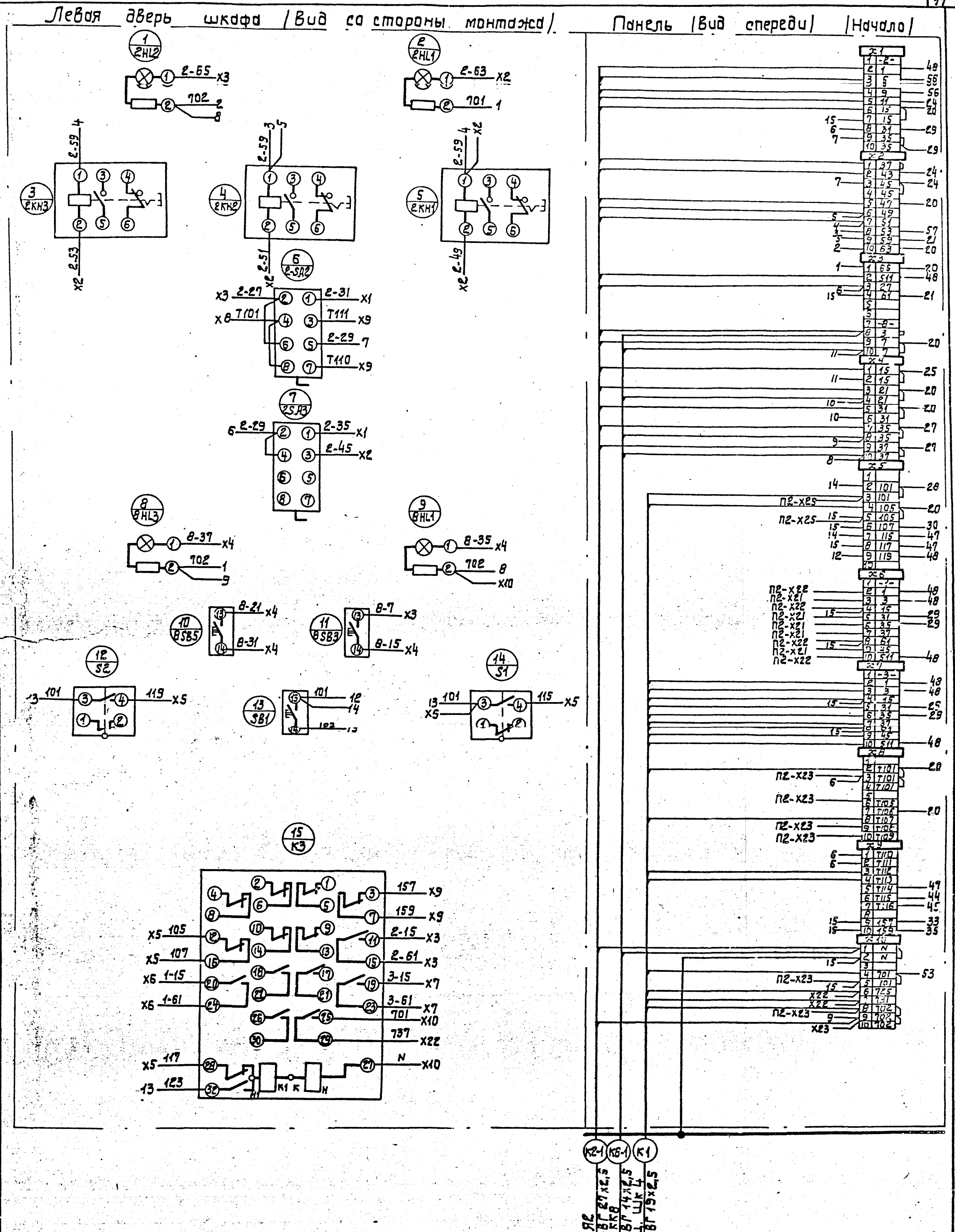

Гип	Новоминский	
Н.контр.	Глузберг	
Нач.отд.	Терехов	
Гл.спец.	Глузберг	
Рук.гр.	Локошко	
Инж.	Титко	

Привязан

Инв.№

ТП 901-1-83.87 -ЭМН-4

Водозаборные сооружения производительностью от 0,02 до 1,5 м3/с для амплитуд колебания уровней воды до 6 м

Насосная станция производительностью от 0,02 до 0,15 м3/с с заглублением машзала 4,8 м.

Стадия	Лист	Листов
Р	4	11

ШЩ, Шкаф 3. Схема электрическая соединений.

Госстрой СССР Укрводоканалпроект Киев

25543-06 12

Формат А3

Инв.N подл. | Подпис. и дата | Взам.инв.N

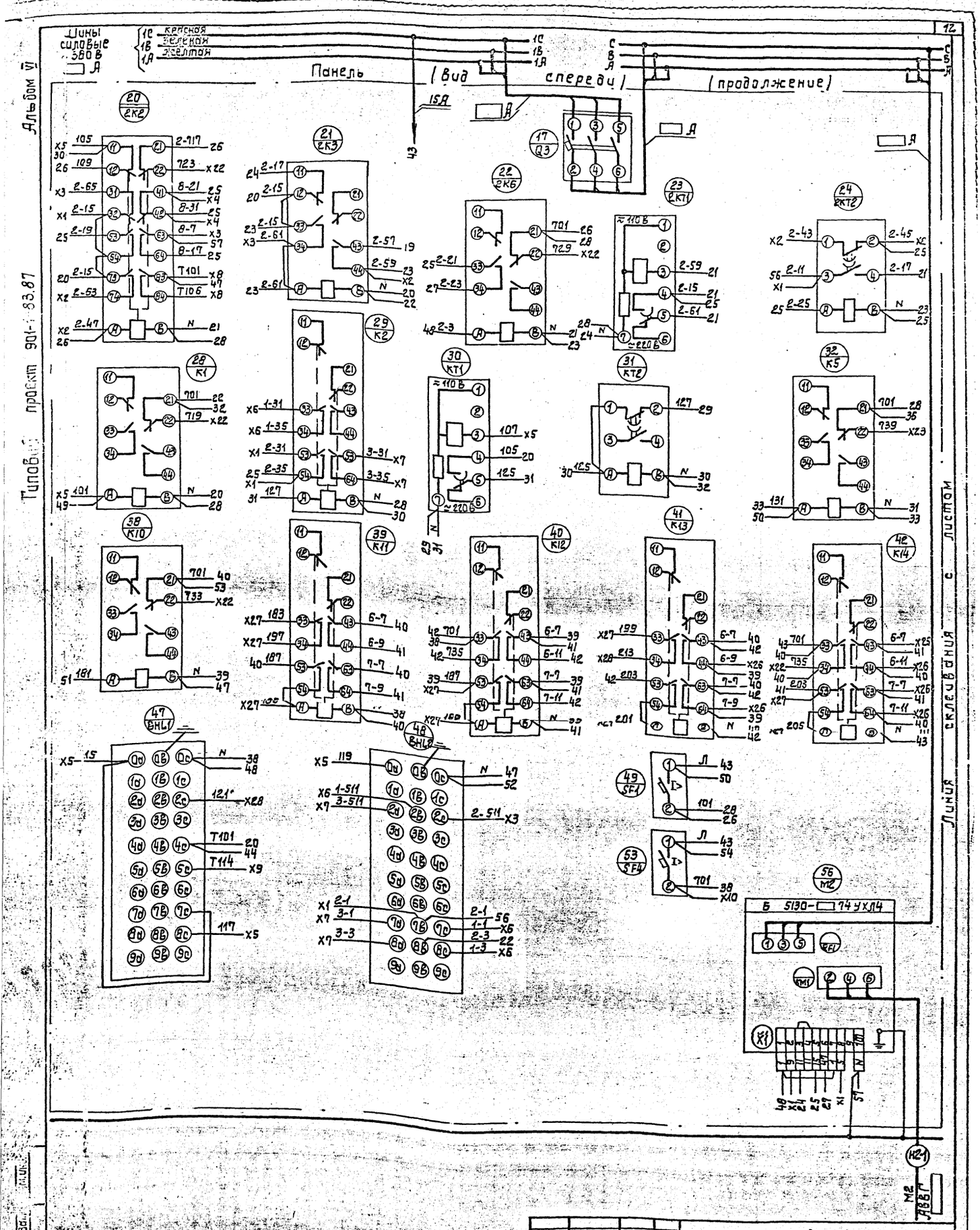

ТП 901-1-83.87				-ЭМН 1-4
Водозаборные сооружения производительностью от 0,02 до 1,5 м3/с для амплитуд колебания уровней воды до 6 м.				
Насосная станция производительностью от 0,02 до 0,16 м3/с с заглублением машзала 4,8 м.	Стадия	Лист	Листов	
	Р	5	11	
ШЩ. Шкаф 3. Схема электрическая соединений.	Госстрой СССР Укрводоканалпроект Киев			

ГИП	Новоминский	
Н.контр.	Глузберг	
Нач.отд.	Терехов	
Гл.спец.	Глузберг	
Рук.гр.	Локошко	
Инж.	Тимко	

Привязан

Инв. №

25543-06 13

Формат А3

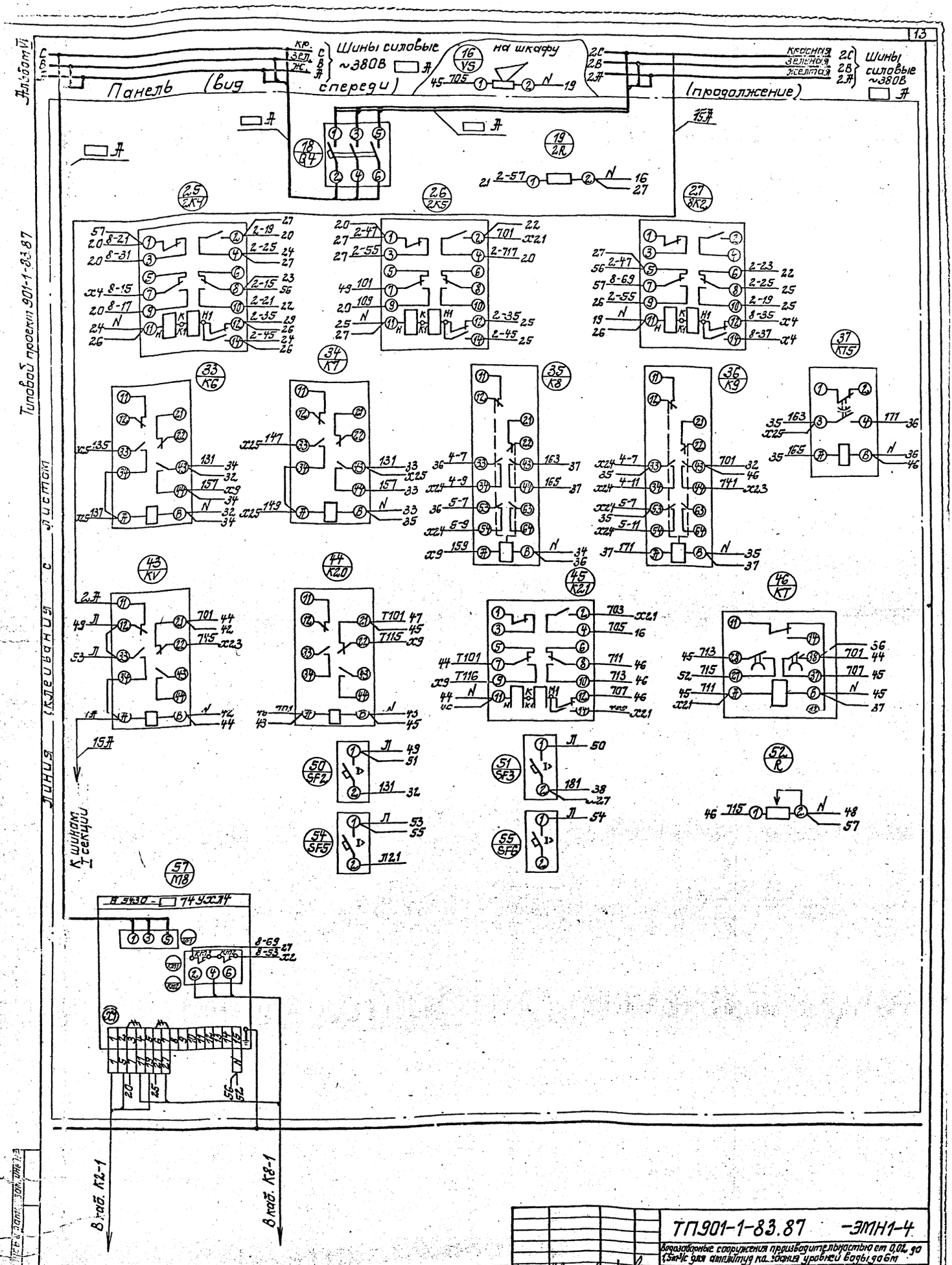

ТП901-1-83.87 -ЭМН1-4				
Водозаборные сооружения производительностью от 0,02 до 1,5м³/с для амплитуд колебания уровней воды до 6м				
Насосная станция производительностью от 0,02 до 0,75м³/с с заглублением машзала 4,8м	Стадия	Лист	Листов	
	Р	6	11	
ШЩ Шкаф 3 Схема электрическая соединений	Госстрой СССР Укрводоканалпроект Киев			

ГИП	Новоминский	
Н.контр.	Глузберг	
Нач.отд.	Терехов	
Гл.спец.	Глузберг	
Рук.гр.	Локошко	
Инж.	Тимко	

Привязан

Инв.№

25543-06 14

Формат А2

Альбом VII

Типовой проект 901-1-83.87

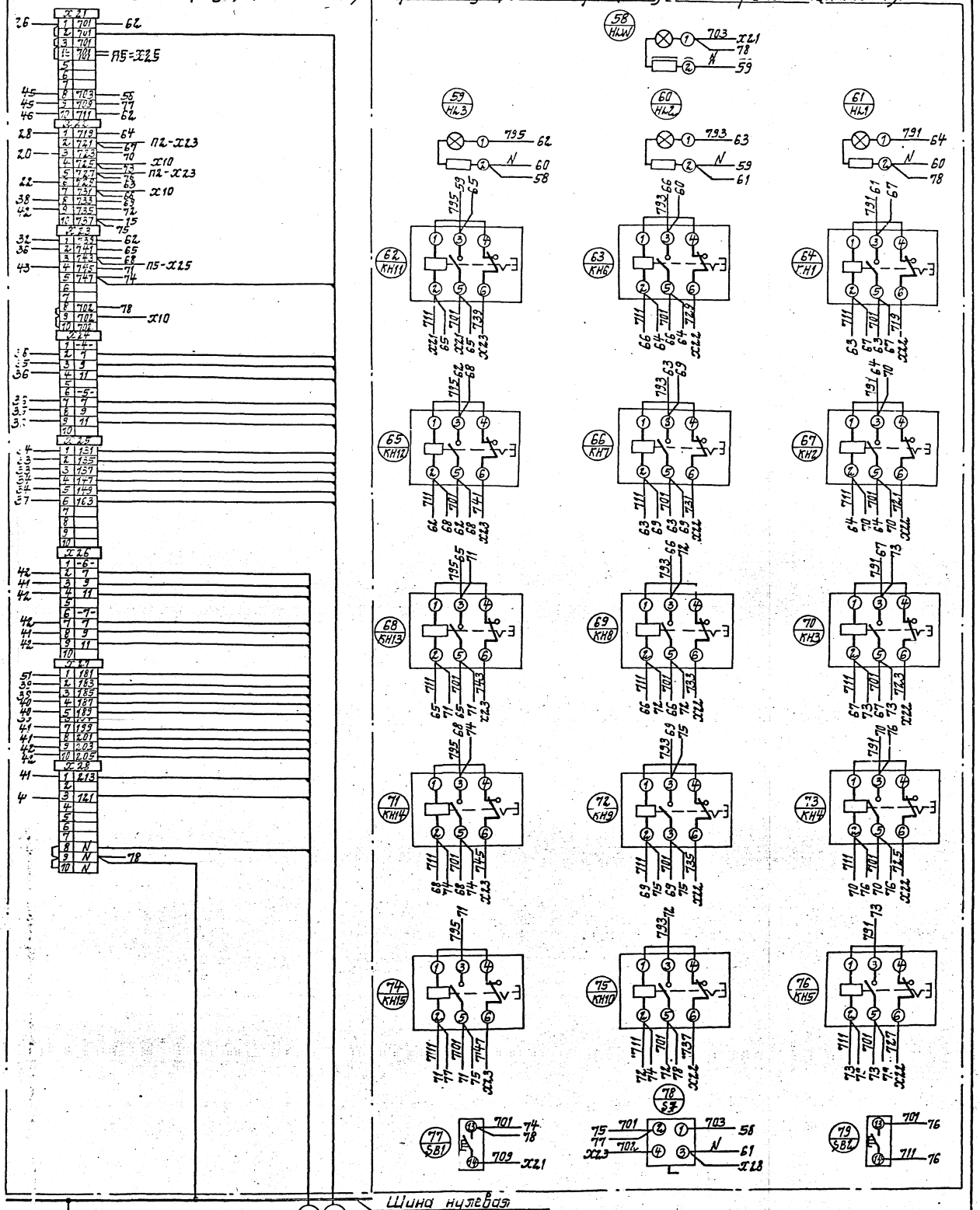

Гип	Новомунский			ТП 901-1-83.87 -ЭМН1-4			
Н.конт.	Глузберг			Водозаборные сооружения производительностью от 0,02 до 1,5 м³/с для амплитуд колебания уровней воды до 6 м.			
Нач.отд.	Терехов			Насосная станция производительностью от 0,02 до 0,16 м³/с с заглублением машзала 4,8 м.	Стадия	Лист	Листов
Гл.спец.	Глузберг				Р	7	11
Рук.гр.	Лакошко			ШЩ Шкаф 3 Схема электрическая соединений.	Госстрой СССР Укрводоканалпроект Киев		
Инж.	Тимко						

Привязан

Инв. №

25543-06 15

Формат А2

Типовой проект 901-1-83.87 Альбом VI

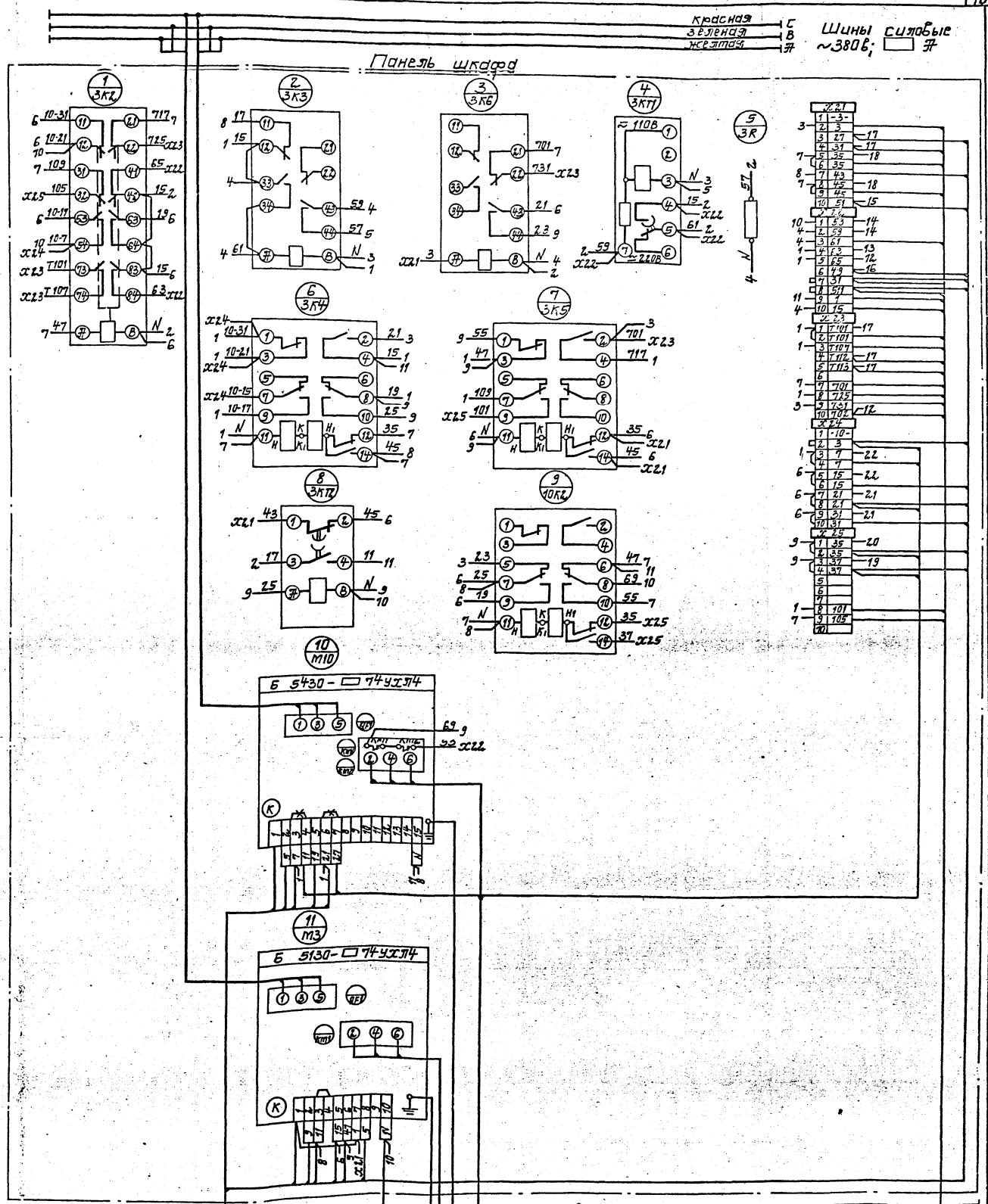

Привязан	Гип	Новоминский		ТП901-1-83.87 ЭМН1-4	
	Н.контр	Глузберг		Водозаборные сооружения производительностью от 0,02 до 1,5 м³/с для амплитуд колебания уровней воды до 6 м.	
	Нач.отд	Терехов		Насосная станция производительностью от 0,02 до 0,16 м³/с с заглублением машзала 4,8 м	Стадия: Р; Лист: 8; Листов: 11
	Гл.спец.	Глузберг		ШЩ Шкаф 4 Схема электрическая соединений.	Госстрой СССР Укрводоканалпроект Киев
	Рук.гр.	Покошко			
Инв. №	Ст.техн.	Меламед			

25343-06 16

Формат А2

Инв. № подл. | Подпись и дата | Взам. инв. №

Альбом VI

Типовой проект 901-1-83.87

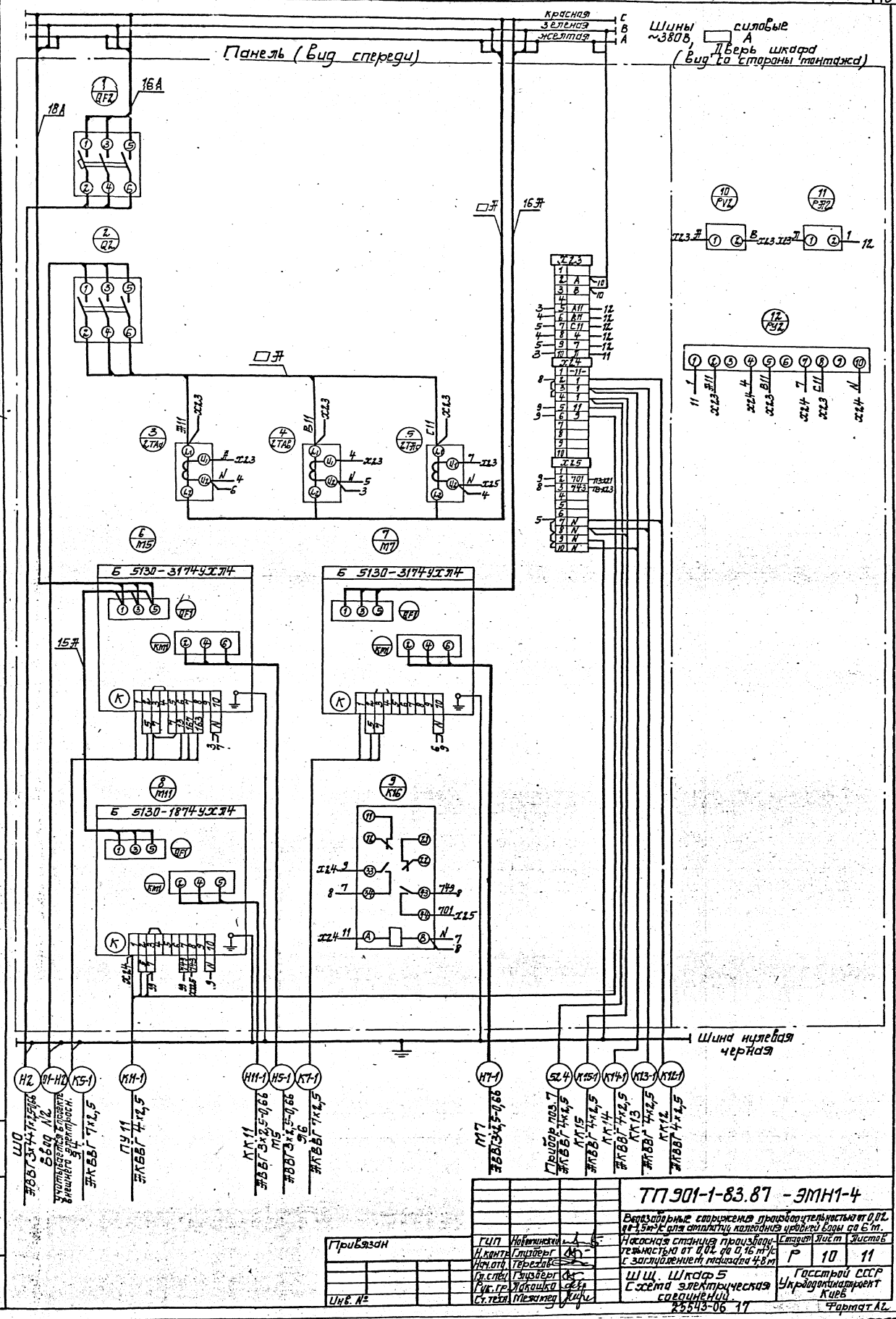

ГИП	Новгинский		ТП 901-1-83.87 - ЭМН1-4		
Н.контр.	Глузберг		Водозаборные сооружения производительностью от 0,02 до 1,5 м³/с для амплитуд колебания уровней воды до 6 м.		
Нач.отд.	Терехов		Насосная станция производительностью от 0,02 до 0,16 м³/с с заглублением машзала 4,8 м	Стадия Р	Лист 10 / Листов 11
Гл.спец.	Глузберг				
Рук.гр.	Лакошко		Щ.Щ. Шкаф 5 Схема электрическая соединений.	Госстрой СССР Укрводоканалпроект Киев	
Ст.техн.	Мезамед		25543-06.17	Формат А2	

Привязан

Инв. №

Инв. № подл. | Подпись и дата | Взам.инв.№

Альбом VI

Типовой проект 901-1-83.87

Вид спереди
Дверь не показана

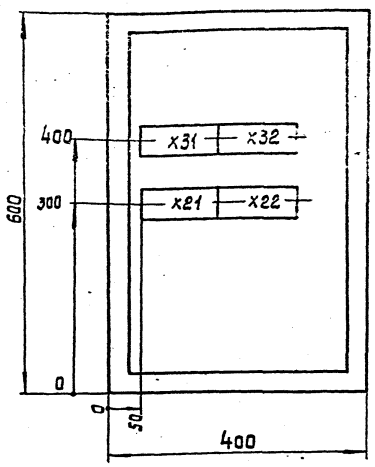

Дверь ящика
Вид спереди

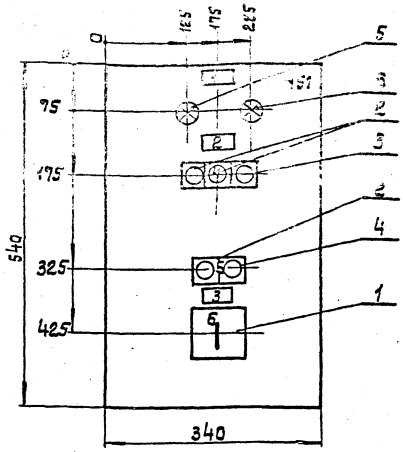

1. Глубина ящика 350 мм.
2. По данному чертежу изготовить 3 ящика: Я1 ÷ Я3.

ГИП	Новоминский			
Н.контр.	Глузберг			
Нач.отд.	Терехов			
Гл.спец.	Глузберг			
Рук.гр.	Локошко			
Инж.	Тимко			

Привязан

Инв. №

ТП901-1-83.87 -ЭМН2-1

Водозаборные сооружения производительностью от 0,02 до 1,5 м³/с для амплитуд колебания уровней воды до 6 м.

Насосная станция производительностью от 0,02 до 0,16 м³/с с заглублением машзала 4,8 м.

Стадия	Лист	Листов
Р	1	1

Ящик Я1 (Я2 ÷ Я3)
Чертеж общего вида.

Госстрой СССР
Укрводоканалпроект
Киев

Формат А3

Формат	Зона	Поз.	Обозначение	Наименование	Кол.	Прим.
				Документация		
			ТП901-1-83.87 -ЭМН2-1	Чертеж общего вида	1	
			ТП901-1-83.87 -ЭМН2-4	Схема электрическая соединений	1	
			ТП901- -ЭМН2-3	Таблица перечня надписей	1	
				Сборочные единицы		
				Н51		
		1		Переключатель		
				ПКУ3-12С-1204 рукревол	1	1-SA1
				Кнопка		1-SB2
		2		КЕ011У3 исп. 4	3	9-SB4 9-SB2
		3		КЕ011У3 исп. 5 толк. кр.	1	9-SB1
		4		КЕ011У3 исп. 2 толк. кр.	1	1-SB1
				Арматура		
		5		АС 12011У2 U~220В	1	9-HL2
		6		АС 12013У2 U~220В	1	9-HL4
				Колодка из 10 зажимов на ток. 16А	4	

Привязан

Инв. №

ГИП	Новоминский			
Н.контр.	Глузберг			
Нач.отд.	Терехов			
Гл.спец.	Глузберг			
Рук.гр.	Локошко			
Инж.	Тимко			

ТП 901-1-83.87 -ЭМН2-2

Водозаборные сооружения производительностью от 0,02 до 1,5 м³/с для амплитуд колебания уровней воды до 6 м.

Насосная станция производительностью от 0,02 до 0,16 м³/с с заглублением машзала 4,8 м.

Стадия	Лист	Листов
Р	1	1

Ящик Я1 (Я2 ÷ Я3).
Технические данные аппаратов.

Госстрой СССР
Укрводоканалпроект
Киев

Формат А4

Панель	Строка	Надпись	Поз. обозначение	Место надписи	Текст	Кол.	Вид шрифта	Заготовка
		1		Табличка	Ящик Я1 (Я2, Я3)	1		
		2	9HL2 9HL4	То же	Задвижка М9 (М8, М10)	1		
			9SB1 9SB2 9SB4					
		3	1-SB1 1-SB2 1-SA1	Табличка	Насос 1 (2,3)	1		
		4	9SB1 9SB2 9SB4	На кнопке	Откр-Закр.-Стоп	1		
		5	1-SB1 1-SB2	На кнопке	Пуск-Стоп	1		
		6	1-SA1	На ключе	ТУ-О-Дист	1		

Привязан

Инв. №

ГИП	Новоминский			
Н.контр.	Глузберг			
Нач.отд.	Терехов			
Гл.спец.	Глузберг			
Рук.гр.	Локошко			
Инж.	Тимко			

ТП 901-1-83.87 -ЭМН2-3

Водозаборные сооружения производительностью от 0,02 до 1,5 м³/с для амплитуд колебания уровней воды до 6 м.

Насосная станция производительностью от 0,02 до 0,16 м³/с с заглублением машзала 4,8 м.

Стадия	Лист	Листов
Р	1	1

Ящик Я1 (Я2 ÷ Я3).
Таблица перечня надписей.

Госстрой СССР
Укрводоканалпроект
Киев

25543-06 18

Формат А4

Инв. N подл. | Подпись и дата | Взам. инв. N

Альбом VII

Типовой проект 901-1-83.87

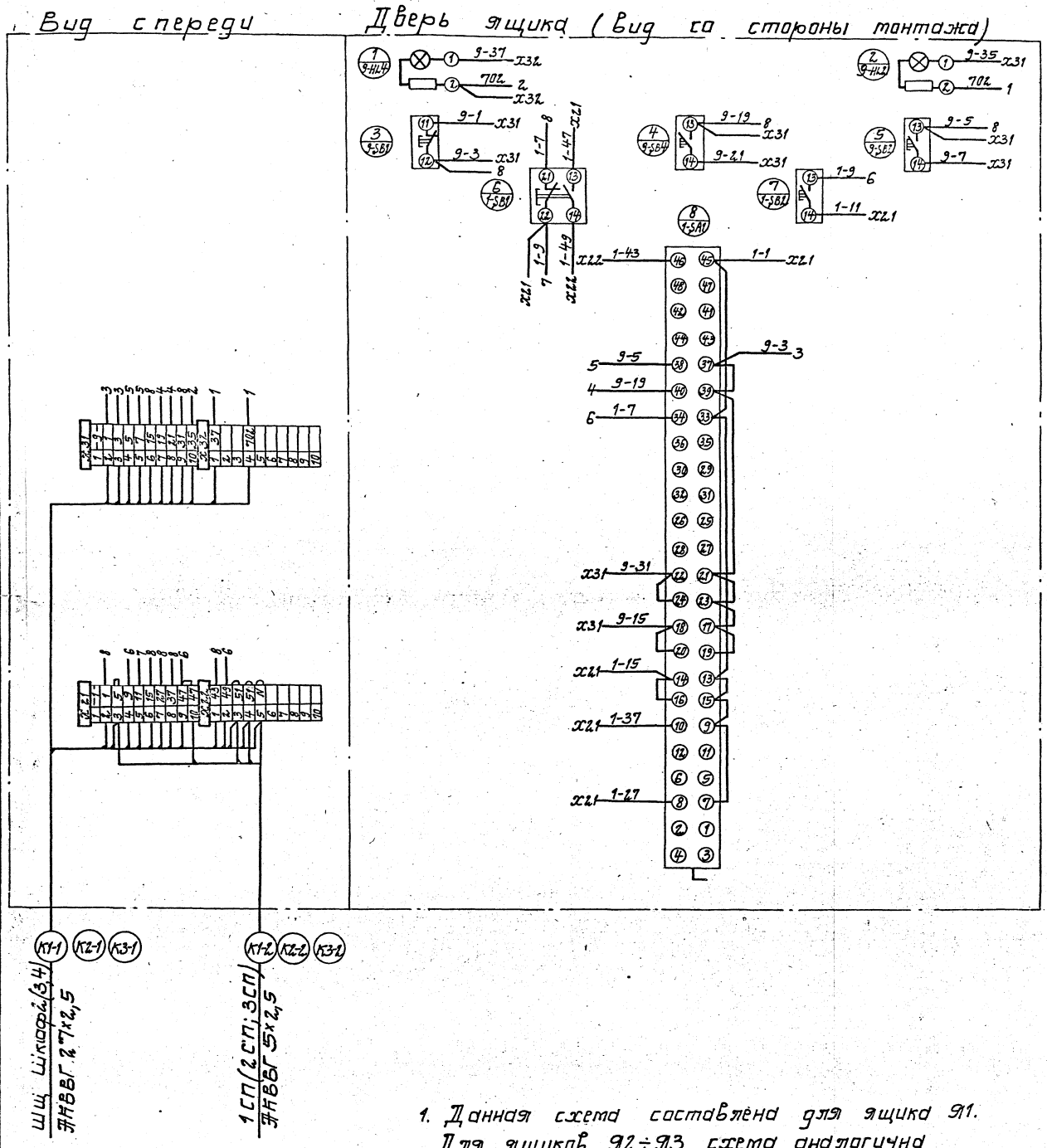

1. Данная схема составлена для ящика Я1. Для ящиков Я2÷Я3 схема аналогична с заменой индексов: 1 на 2,3; 9 на 8,10.

Привязан	ГИП	Новоминский		ТП901-1-83.87 - ЭМН2-4	
	Н.контр.	Глузберг		Водозаборные сооружения производительностью от 0,02 до 1,5 м³/с для амплитуд колебания уровней воды до 6 м	
	Нач.отд.	Терехов		Насосная станция производительностью от 0,02 до 0,16 м³/с с заглублением машзала 4,8 м	Стадия / Лист / Листов: Р / 1 / 1
	Гл.спец.	Глузберг		Ящик Я1 (Я2÷Я3) Схема электрическая соединений.	Госстрой СССР Укрводоканалпроект Киев
	Рук.гр.	Лакашко			
Инв. №	Инж.	Титко			

25543-06 19 6 Формат А2

Инв. № подл. | Подпись и дата | Взам. инв. №

Альбом VI

Типовой проект 901-1-83.87

Инв.№подл. | Подпись и дата | Взам.инв.№

Вид спереди
Дверь не показана

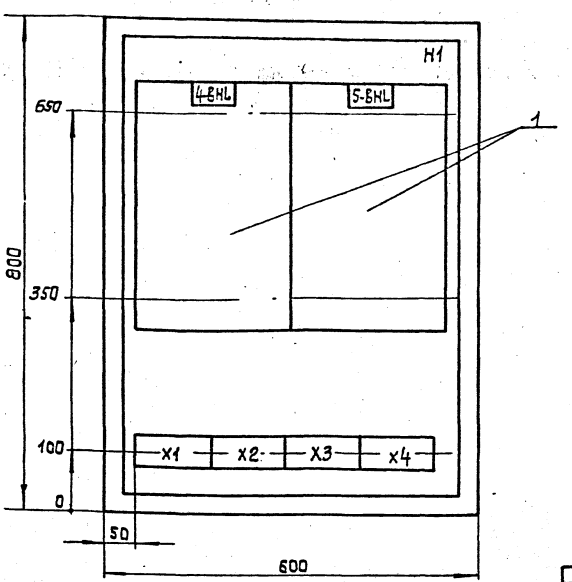

Дверь ящика
Вид спереди

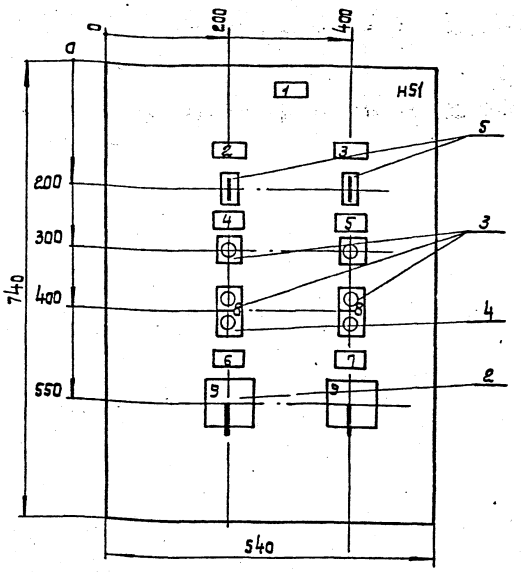

1. Глубина ящика 350мм

Привязан

Инв. №

ГИП	Новоминский	
Н.контр.	Глузберг	
Нач.отд.	Терехов	
Гл.спец.	Глузберг	
Рук.гр.	Локошко	
Инж.	Тимко	

ТП 901-1-83.87 -ЭМН3-1

Водозаборные сооружения производительностью от 0,02 до 1,5 м³/с для амплитуд колебания уровней воды до 6 м.

Насосная станция производительностью от 0,02 до 0,16 м³/с с заглублением машзала 4,8 м.

Ящик Я4
Чертеж общего вида.

Стадия	Лист	Листов
Р	1	1

Госстрой СССР Укрводоканалпроект Киев

Формат А3

Формат	Зона	Поз	Обозначение	Наименование	Кол.	Примеч.
				Документация		
			ТП901-1-83.87-ЭМН3-1	Чертеж общего вида	1	
			ТП901-1-83.87-ЭМН3-4	Схема электрическая соединений	1	
			ТП901-1-83.87-ЭМН3-3	Таблица перечня надписей	1	
				Сборочные единицы		
				Н1		
		1		Сигнализатор ЭРСУ-4	2	4-ВНЛ
				комплект датчики вертик.		5-ВНЛ
				Варианты длины 0,1-0,1-0,1м		
				Н51		
		2		Переключатель	2	4 SA
				УП 5313-С142У3		5-SA
				Кнопка		
		3		КЕ011У3 исп. 4	4	4-SB2,3 5-SB2,3
		4		КЕ011У3 исп.5 толк. кр.	2	4-SB1 5-SB1
		5		Тумблер ТВ1-1	2	4-S 5-S
				Колодка из 10 зажимов на ток 16 А	4	

Привязан

Инв. №

ГИП	Новоминский	
Н.контр.	Глузберг	
Нач.отд.	Терехов	
Гл.спец.	Глузберг	
Рук.гр.	Локошко	
Инж.	Тимко	

ТП 901-1-83.87 -ЭМН3-2

Водозаборные сооружения производительностью от 0,02 до 1,5 м³/с для амплитуд колебания уровней воды до 6 м.

Насосная станция производительностью от 0,02 до 0,16 м³/с с заглублением машзала 4,8 м.

Ящик Я4.
Технические данные аппаратов.

Стадия	Лист	Листов
Р	1	1

Госстрой СССР Укрводоканалпроект Киев

Формат А4

Панель	Строка	Надпись	Позиционное обозначение	Тексты надписи	Текст	Кол.	Вид монтажа	Заготовка
		1		Табличка	Ящик Я4	1		
		2	4-S	Табличка	4-ВНЛ ~220 В	1		
		3	5-S	То же	5-ВНЛ ~220 В	1		
		4	4SB3	—"—	Насос М4. Срыв вакуума	1		
		5	5SB3	—"—	Насос М5. Срыв вакуума	1		
		6	4SB1, SB2 4SA	—"—	Вакуум насос М4	1		
		7	5SB1, 5SB2 5SA	—"—	Вакуум насос М5	1		
		8	4SB1 4SB2 на кнопке 5 SB1 5SB2		Пуск-Стоп	1		
		9	4SA	На ключе	раб.- 0 - рез.	1		
			5SA					
				Табличка	4-ВНЛ	1		
				—"—	5-ВНЛ	1		

Привязан

Инв. №

ГИП	Новоминский	
Н.контр.	Глузберг	
Нач.отд.	Терехов	
Гл.спец.	Глузберг	
Рук.гр.	Локошко	
Инж.	Тимко	

ТП 901-1-83.87 -ЭМН3-3

Водозаборные сооружения производительностью от 0,02 до 1,5 м³/с для амплитуд колебания уровней воды до 6 м.

Насосная станция производительностью от 0,02 до 0,16 м³/с с заглублением машзала 4,8 м.

Ящик Я4.
Таблица перечня надписей.

Стадия	Лист	Листов
Р	1	1

Госстрой СССР Укрводоканалпроект Киев

25543-06 20

Формат А4

Альбом VI

Типовой проект 901-1-83.87

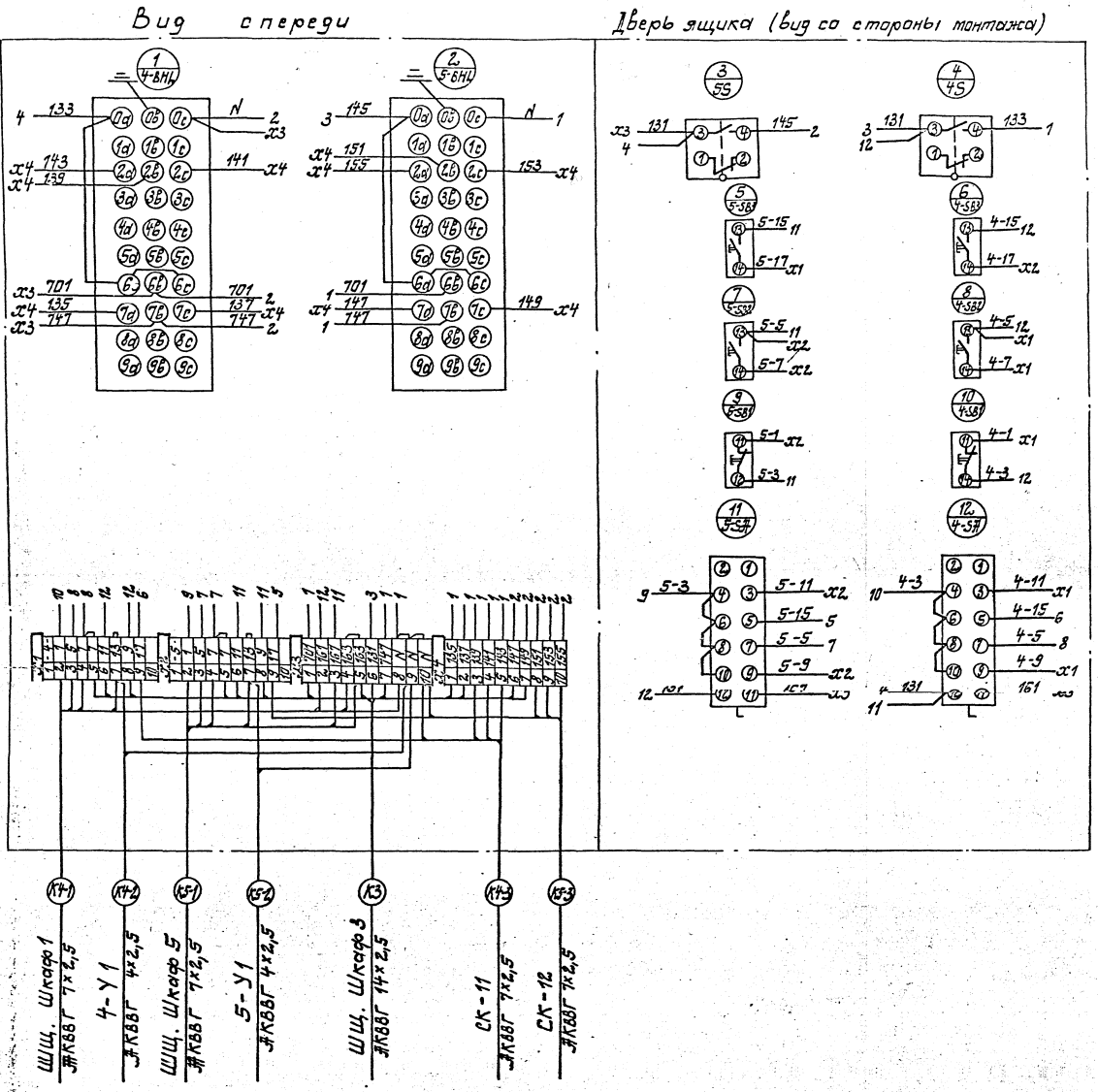

Привязан	ГИП	Новоминский		ТП901-1-83.87 -ЭМН3-4			
	Н. конт.	Глузберг		Водозаборные сооружения производительностью от 0,02 до 1,5 м³/с для амплитуд колебания уровней воды до 6 м			
	Нач. отд.	Терехов		Насосная станция производительностью от 0,02 до 0,16 м³/с с заглублением машзала 4,8 м	Стадия	Лист	Листов
	Гл. спец.	Глузберг			Р	1	1
	Рук. гр.	Локошко		Ящик Я4 Схема электрическая соединений	Госстрой СССР Укрводоканалпроект Киев		
Инв. №	Инж.	Тимко					

25543-06 21

Формат А2

Инв. № подл. | Подпись и дата | Взам. инв. №

Альбом VI

Типовой проект 901-1-83.87

Вид спереди
Дверь не показана

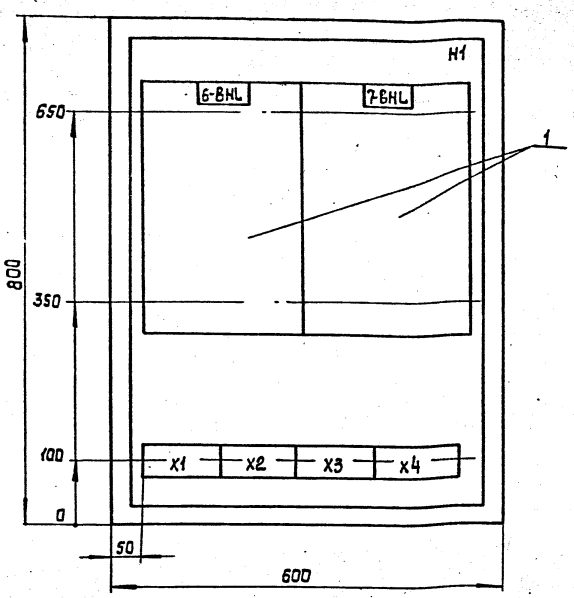

Дверь ящика
Вид спереди

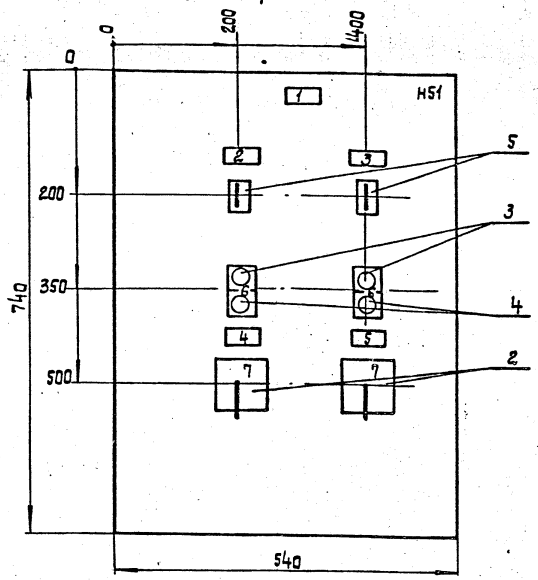

1. Глубина ящика 350mm

Привязан

Инв. №

ГИП	Новоминский	
Н.контр.	Глузберг	
Нач.отд.	Терехов	
Гл.спец.	Глузберг	
Рук.гр.	Локошко	
Инж.	Тимко	

ТП 901-1-83.87 -ЭМН4-1

Водозаборные сооружения производительностью от 0,02 до 1,5 м³/с для амплитуд колебания уровней воды до 6 м.

Насосная станция производительностью от 0,02 до 0,16 м³/с с заглублением машзала 4,8 м.

Стадия	Лист	Листов
Р	1	1

Ящик Я6. Чертеж общего вида.

Госстрой СССР Укрводоканалпроект Киев

Формат А3

Формат	Зона	Поз.	Обозначение	Наименование	Кол.	Примеч.
				Документация		
			ТП901-1-83.87-ЭМН4-1	Чертеж общего вида	1	
			ТП901-1-83.87-ЭМН4-4	Схема электрическая соединений	1	
			ТП901-1-83.87-ЭМН4-3	Таблица перечня надписей	1	
				Сборочные единицы		
				H1		
		1		Сигнализатор ЭРСУ-4 комплект датчики вертик. вариант 1 длины 0-1,0-1,0м	2	6-BHL 7-BHL
				H51		
		2		Переключатель УП5312-С45 У3	2	6-SA 7-SA
				Кнопка		
		3		КЕ011У3 исп.4	2	6-SB2 7-SB2
		4		КЕ011У3 исп.5 толк. кр.	2	6-SB1 7-SB1
		5		Тумблер ТВ 1-1	2	6-S 7-S
				Колодка из 10 зажимов на ток 16 А	4	

Привязан

Инв. №

ГИП	Новоминский	
Н.контр.	Глузберг	
Нач.отд.	Терехов	
Гл.спец.	Глузберг	
Рук.гр.	Локошко	
Инж.	Тимко	

ТП 901-1-83.87 -ЭМН 4-2

Водозаборные сооружения производительностью от 0,02 до 1,5 м³/с для амплитуд колебания уровней воды до 6 м.

Насосная станция производительностью от 0,02 до 0,16 м³/с с заглублением машзала 4,8 м.

Стадия	Лист	Листов
Р	1	1

Ящик Я6. Технические данные аппаратов.

Госстрой СССР Укрводоканалпроект Киев

Формат А4

Панель	Строка	Надпись	Поз. обозначение	Место надписи	Текст	Кол.	Вид шрифта	Заголовок
		1		Табличка	Ящик Я6	1		
		2	6-S	Табличка	6-BHL ~220 В	1		
		3	7-S	То же	7-BHL ~220 В	1		
		5	6-SB1 6-SB2 6SA	—"—	Дренажный насос М6	1		
		6	7-SB1 7-SB2 7SA	—"—	Дренажный насос М7	1		
		6	6-SB1 6-SB2 7-SB1 7-SB2	На кнопке	Пуск-Стоп	2		
		7	6SA 7SA	На ключе	Раб -45° - 0° - Рез +45°	2		
				Табличка	6-BHL	1		
				То же	7-BHL	1		

Привязан

Инв. №

ГИП	Новоминский	
Н.контр.	Глузберг	
Нач.отд.	Терехов	
Гл.спец.	Глузберг	
Рук.гр.	Локошко	
Инж.	Тимко	

ТП901-1-83.87 -ЭМН4-3

Водозаборные сооружения производительностью от 0,02 до 1,5 м³/с для амплитуд колебания уровней воды до 6 м.

Насосная станция производительностью от 0,02 до 0,16 м³/с с заглублением машзала 4,8 м.

Стадия	Лист	Листов
Р	1	1

Ящик Я6 Таблица перечня надписей.

Госстрой СССР Укрводоканалпроект Киев

Формат А4

25543-06 22

Альбом VII

Типовой проект 901-1-83.87

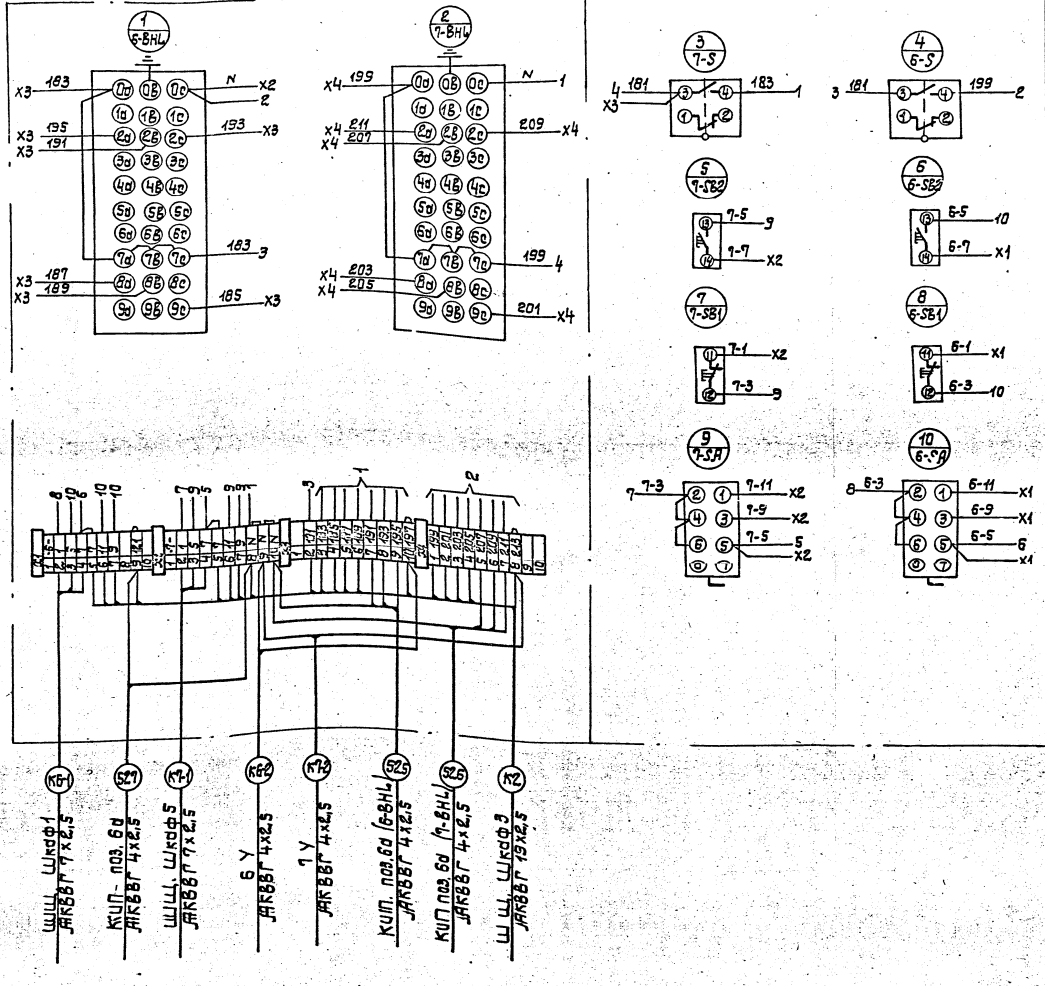

ТП 901-1-83.87			-ЭМН4-4
Водозаборные сооружения производительностью от 0,02 до 1,5 м³/с для амплитуд колебания уровней воды до 6 м			
Насосная станция производительностью от 0,02 до 0,16 м³/с с заглублением машзала 4,8 м.	Стадия	Лист	Листов
	Р	1	1
Ящик Я6. Схема электрическая соединений.	Госстрой СССР Укрводоканалпроект Киев		
25543-06 23	Формат А3		

Привязан

Инв. №

ГИП	Новоминский	
Н.контр.	Глузберг	
Нач.отд.	Терехов	
Гл.спец.	Глузберг	
Рук.гр.	Лопошко	
Инж.	Тимко	

Инв. № подл. | Подпись и дата | Взам. инв. №

Альбом VI

Типовой проект 901-1-83.87

Инв. № подл. | Подпись и дата | Взам. инв. №

Позиция	Наименование и техническая характеристика оборудования и материалов. Завод-изготовитель (для импортного оборудования-страна, фирма)	Тип, марка оборудования. Обозначение документа и № чертежа	Единица измерения: Наименование	Единица измерения: Код	Код завода-изготовителя	Код оборудования, материала	Цена единицы тыс. руб.	Количество	Масса единицы оборудования кг
1	2	3	4	5	6	7	8	9	10
	1. Щиты								
	Щит ЩЧ-ЗД-1-1000×600 УЧ1Р30 ОСТ 36.13-76	черт. общего вида ТП901-1 АТХН1-1 лист 2	компл.					1	
	2. Аппаратура поставляемая комплектно со щитом								
	1. Выключатель пакетный ~220В, 10А	ПВ2-10	шт.					1	
	2. Щиток электропитания ~220В	ЭЩП-2м	шт.					6	
	Плавкая вставка 0,5А ТУ 36.1101-73								

Привязан

Инв. №

ГИП	Новомейский	
Н.контр.	Глузберг	
Нач.отд.	Терехов	
Гл.спец.	Глузберг	
Рук.гр.	Лобошко	
Ст.инж.	Ройзен	

ТП 901-1-83.87 -АТХН-ОЩ

Водозаборные сооружения производительностью от 0,2 до 1,5 м³/с для амплитуд колебания уровней воды до 6 м. Насосная станция производительностью от 0,02 до 0,16 м³/с с заглублением машзала 4,8 м.

Щит КИП.

Спецификация щитов.

Стадия	Лист	Листов
Р	1	1

Госстрой СССР Укрводоканалпроект Киев

Формат А3

Альбом VII

Типовой проект 901-1-83.87

Поз.	Обозначение	Наименование	Кол.	Примеч.
		Документация		
	Т.П 901-1-83.87-ЯТХН1-2	Таблица соединений		
	Т.П 901-1-83.87-ЯТХН1-3	Таблица подключения		
		Стандартные изделия		
		Щит ЩШ-ЗД-I-1000х600 У4 ГРЗО ОСТ36.13-76	1	
1		Скоба ТКЗ 126-83	5	
2		Угольник ТКЗ 129-83	1	
3		Прочие изделия		
4	2б, 4в	Прибор вторичный „Диск 250"	4	
5	4г	Блок извлечения корня БИК-1	2	
6	4д	Интегратор И-1	2	
7	8	Блок питания 22БП-36	1	
8	S1	Выключатель пакетный ПВ2-10	1	
9	1ЩП÷6ЩП	Щиток эл. питания ЗЩП-2М	6	
		Упл. Sст. 0,5 Я ~220В		
10		Блок БЗ-24-4П16-В/ВУЗ-10	3	
11		Упор	2	
		Материалы:		
		Провод ПВ1 1,0 380 ГОСТ6323-79	60м	

Привязан

Инв. №

Инв. № подл. | Подпись и дата | Взам. инв. №

ТП 901-1-83.87 -ЯТХН1-1

Водозаборные сооружения производительностью от 0,02 до 1,5 м³/с для забора воды из каскада гребней воды до 6 м.

ГИП	Новотинский				
Н.контр.	Гнидберг		Стадия	Лист	Листов
Нач.отд.	Терехов		Р	1	4
Ст.инж.	Гнидберг				
Рук.гр.	Лакошко		Госстрой СССР Укрводоканалпроект Киев		
Ст.инж.	Гойзен				

Насосная станция производительностью от 0,02 до 0,16 м³/с с заглублением приямка 4,8 м

Щит КИП. Общий вид.

Формат А4

Таблица надписей на табло и в рамках

Продолжение табл.

№ надп.	Надпись	Кол.	№ надп.	Надпись	Кол.
1	Напорный трубопровод 1 Давление воды	1			
2	Напорный трубопровод 2 Давление воды	1			
3	Напорный трубопровод 1 Расход воды	1			
4	Напорный трубопровод 2 Расход воды	1			
5	Поз. 2б Трубопровод 1	1			
6	Поз. 2б Трубопровод 2	1			
7	Поз. 4в Трубопровод 1	1			
8	Поз. 4в Трубопровод 2	1			
9	Поз. 4д Трубопровод 1	1			
10	Поз. 4д Трубопровод 2	1			
11	Поз. 4г Трубопровод 1	1			
12	Поз. 4г Трубопровод 2	1			
13	Блок 22 БП-36	1			
14	Резерв	3			

Привязан

Инв. №

ТП 901-1-83.87 -ЯТХН1-1 Лист 4

Формат А4

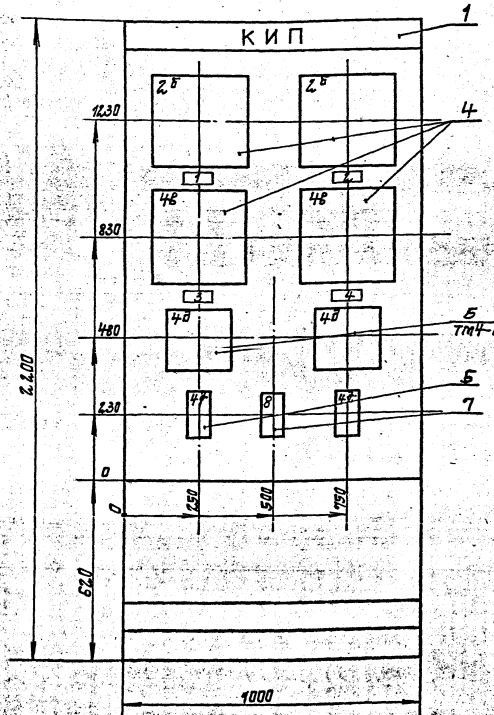

1. Покрытие - вариант 8, ОСТ 36.13-76.
2. Шрифт ПО-40 выполнить по ГОСТ 2.930-62 эмалью ГФ-250 черной ГОСТ-64-66.
3. Таблицы соединений и подключений выполнены на основании схем: Т.П. 901-1-83.87 -ЯТХ л. 3,4,5.

Вырезы в щите под приборы:

Диск 250

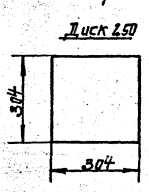

БИК-1 и 22БП-36

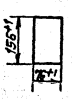

Привязан

Инв. №

Инв. № подл. | Подпись и дата | Взам. инв. №

ТП 901-1-83.87 — ЯТХН1-1 Лист 2

25543-06 25

Формат А3

Альбом VI

Типовой проект 901-1-83.87

Инв.№ подл. | Подпись и дата | Взам.инв.№

Вид на внутренние плоскости (развернута)

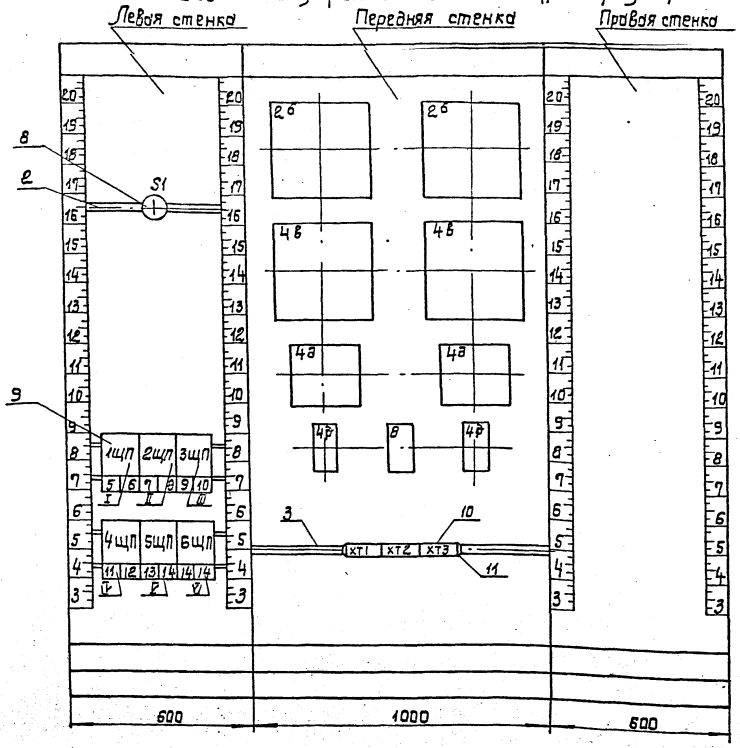

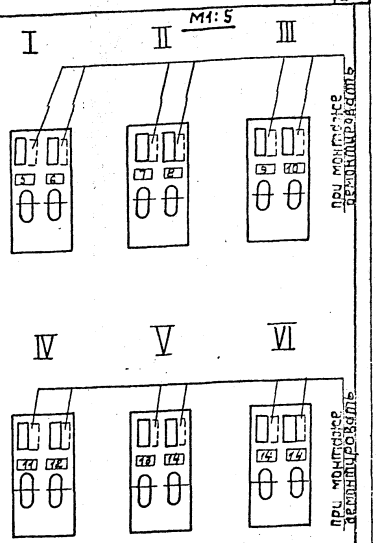

Привязан

Инв. №

Т.П.901-1-83.87 -АТХН1-1 Лист 3

Формат А3

Провадник	Откуда идет	Куда поступает	Данные провода	Примечание
	Технические	требования		
	Таблица	соединений	выполнена	
	на основании	схем: ТП 901-	-АТХ	Л2,3
Л1	S1: Л1	ХТ1:1		
Л11	S1: С1	1ЩП: S2		
	1ЩП: S3	2ЩП: S4		
	2ЩП: S5	3ЩП: S6		
	3ЩП: S7	4ЩП: S8		
	4ЩП: S9	5ЩП: S10	ПВ1×4,0	
	5ЩП: S11	6ЩП: S12		
801	1ЩП: FU2	1/2б- Х5:7		
803	1ЩП: FU3	2/2б-Х5:7		
805	2ЩП: FU4	1/4в- Х5:7		
809	2ЩП: FU5	2/4в-Х5:7		
811	3ЩП: FU6	1/4д- Ш3:1		
813	3ЩП: FU7	2/4д- Ш3:1		
815	4ЩП: FU8	1/4Г:1		
817	4ЩП: FU9	1/4Г:1		
827	5ЩП: FU10	п.8:2		

Привязан

Инв. №

Инв.№ подл. | Подпись и дата | Взам.инв.№

ТП 901-1-83.87 -АТХН1-2			
Водозаборные сооружения производительностью от 0,02 до 1,5 м3/с для амплитуд колебания уровней воды до 6м. Насосная станция производительностью от 0,02 до 0,16 м3/с с заглублением машзала 4,8м.		Стадия	Лист	Листов
		Р	1	3
Щит КИП Таблица соединений.		Госстрой СССР Укрводоканалпроект Киев		
ГИП Новоминский				
Н.контр. Глузберг				
Нач.отд. Терехов				
Гл.спец. Глузберг				
Рук.гр. Локошко				
Сконстр. Раизен				

Формат А4

Провадник	Откуда идет	Куда поступает	Данные провода	Примечание
N	2/2б- Х5:5	1/2б- Х5:5		
	1/2б- Х5:5	1/4в- Х5:5		
	1/4в- Х5:5	2/4в- Х5:5		
	2/4в- Х5:5	2/4Г:2		
	2/4Г:2	1/4Г:2		
	1/4Г:2	1/4д- Ш3:2		
	1/4д- Ш3:2	п.8:4		
	п.8:4	2/4д- Ш3:2		
	2/4д- Ш3:2	ХТ1:2		
819	п.8:8	ХТ2:5		
821	п.8:14	ХТ2:6		
823	п.8:16	ХТ2:7		
825	п.8:22	ХТ2:8		
31	1/2б- Х3:1	ХТ1:3	ПВ1×4,0	
33	2/2б-Х3:1	ХТ1:4		
35	1/2б- Х3:3	ХТ1:5		
37	2/2б- Х3:3	ХТ1:6		
23	1/4Г:21	1/4д- Ш2:3		
25	2/4Г:21	2/4д- Ш2:3		
27	1/4в- Х3:3	1/4д- Ш2:1		
29	2/4в-Х3:3	2/4д- Ш2:1		
19	1/4в- Х3:1	1/4Г:6		
21	2/4в-Х3:1	2/4Г:6		
11	1/4Г:19	ХТ2:1		
13	1/4Г:27	ХТ2:2		
15	2/4Г:19	ХТ2:3		
17	2/4Г:27	ХТ2:4		

Привязан

Инв. №

Инв.№ подл. | Подпись и дата | Взам.инв.№

ТП 901-1-83.87 - АТХН1-2 Лист 2

25543-06 26

Формат А4

Альбом VI

Типовой проект 901-1-83.87

Проводник	Откуда идет	Куда поступает		Данные провода	Примечание
Т1	1/4в – х5:8	ХТ3:1	ПВ1×1,0		
Т2	2/4в – х5:8	ХТ3:2			
Т3	1/4в – х5:9	ХТ3:3			
Т4	2/4в – х5:9	ХТ3:4			
Т5	1/2д – х5:8	ХТ3:5			
Т6	2/2д – х5:8	ХТ3:6			
Т7	1/2д – х5:9	ХТ3:7			
Т8	2/2д – х5:9	ХТ3:8			

Привязан

Инв. №

Инв. № подл. | Подпись и дата | Взам. инв. №

ТП 901-1-83.87 -АТХН1-2 Лист 3

Формат А4

(28)

Проводник	Вывод	Вид контакта	Вывод	Проводник	Проводник	Вывод	Вид контакта	Вывод	Проводник
			Технические требования						
			Таблица подключения выполнена на						
			основании схем: т.п.901-1-83.87 -АТХ л.3,4,5						
			и таблицы соединений: 901-1-83.87 -АТХН1-2						
			Левая стенка						
		S1					5щп		
Л1	Л1		С1	Л11	Л11*	S10п		Fu10	827
						S11п		Fu11	
		1щп					6щп		
Л11*	S2п		Fu2	801	Л11	S12п		Fu12	
	S3п		Fu3	803		S13п		Fu13	
		2щп							
Л11*	S4п		Fu4	805					
	S5п		Fu5	809					
		3щп							
Л11*	S6п		Fu6	811					
	S7п		Fu7	813					
		4щп							
Л11*	S8п		Fu8	815					
	S9п		Fu9	817					

Привязан

Инв. №

Инв. № подл. | Подпись и дата | Взам. инв. №

ТП 901-1-83.87 -АТХН1-3

Водозаборные сооружения производительностью от 0,02 до 1,5 м³/с для амплитуд колебания уровней воды до 6 м.

Насосная станция производительностью от 0,02 до 0,15 м³/с с заглублением машзала 4,8 м.

ГИП	Новоминский	
Н.контр.	Глузберг	
Нач.отд.	Терехов	
Гл.спец.	Глузберг	
Рук.гр.	Лакошко	
Ст.инж.	Ройзен	

Стадия	Лист	Листов
Р	1	3

Щит КИП. Таблица подключений

Госстрой СССР Укрводоканалпроект Киев

Формат А4

Передняя стенка				
		2/2д		
		х3		
33	1		3	37
		х5		
N	5		7	803
Т6	8		9	Т8
		1/2д		
		х3		
31	1		3	35
		х5		
N	5		7	801
Т5	8		9	Т7
		2/4в		
		х3		
21	1		3	29
		х5		
N	5		7	809
Т2	8		9	Т4
		1/4в		
		х3		
19	1		3	27
		х5		
N	5		7	805
Т1	8		9	Т3

Проводник	Вывод	Вид контакта	Вывод	Проводник
		2/4г		
817	1		2	N
21	6		21	25
15	19		27	17
	5	п	26	
	25	п	28	
		1/4г		
815	1		2	N
19	6		21	23
11	19		27	13
	5	п	26	
	25	п	28	
		2/4д		
		ш2		
29	1		3	25
		ш3		
813	1		2	N
		1/4д		
		ш2		
27	1		3	23
		ш3		
811	1		2	N
		п.8		
827	2		4	N
819	8		14	821
823	16		22	825

Привязан

Инв. № подл. | Подпись и дата | Взам. инв. №

ТП 901-1-83.87 -АТХН1-3 Лист 2

Формат А4

Проводник	Вывод	Вид контакта	Вывод	Проводник
		ХТ1		
Л1	1		2	N
31	3		4	33
35	5		6	37
	7		8	
	9		10	
		ХТ2		
11	1		2	13
15	3		4	17
819	5		6	821
823	7		8	825
	9		10	
		ХТ3		
Т1	1		2	Т2
Т3	3		4	Т4
Т5	5		6	Т6
Т7	7		8	Т8
	9		10	

Привязан

Инв. №

Инв. № подл. | Подпись и дата | Взам. инв. №

ТП 901-1-83.87 -АТХН1-3 Лист 3

Формат А4

gost.e-ecolog.ru