ТИПОВОЙ ПРОЕКТ
901-1-83.87

ВОДОЗАБОРНЫЕ СООРУЖЕНИЯ ПРОИЗВОДИТЕЛЬНОСТЬЮ ОТ 0,02 ДО 1,5 м³/с
ДЛЯ АМПЛИТУД КОЛЕБАНИЙ УРОВНЕЙ ВОДЫ ДО 6 м

НАСОСНАЯ СТАНЦИЯ ПРОИЗВОДИТЕЛЬНОСТЬЮ ОТ 0,02 ДО 0,16 м³/с С ЗАГЛУБЛЕНИЕМ МАШЗАЛА 4,8 м

АЛЬБОМ II

ТЕХНОЛОГИЧЕСКИЕ РЕШЕНИЯ, ВНУТРЕННИЕ ВОДОПРОВОД И КАНАЛИЗАЦИЯ, ОТОПЛЕНИЕ И ВЕНТИЛЯЦИЯ, НЕСТАНДАРТИЗИРОВАННОЕ ОБОРУДОВАНИЕ.

| | | |

ТИПОВОЙ ПРОЕКТ
901-1-83.87

ВОДОЗАБОРНЫЕ СООРУЖЕНИЯ ПРОИЗВОДИТЕЛЬНОСТЬЮ ОТ 0,02 ДО 1,5 м³/с
ДЛЯ АМПЛИТУД КОЛЕБАНИЙ УРОВНЕЙ ВОДЫ ДО 6м

НАСОСНАЯ СТАНЦИЯ ПРОИЗВОДИТЕЛЬНОСТЬЮ ОТ 0,02 ДО 0,16 м³/с С ЗАГЛУБЛЕНИЕМ МАШЗАЛА 4,8 м

АЛЬБОМ II

ТЕХНОЛОГИЧЕСКИЕ РЕШЕНИЯ, ВНУТРЕННИЕ ВОДОПРОВОД И КАНАЛИЗАЦИЯ, ОТОПЛЕНИЕ И ВЕНТИЛЯЦИЯ, НЕСТАНДАРТИЗИРОВАННОЕ ОБОРУДОВАНИЕ

СОСТАВ ПРОЕКТА:

АЛЬБОМ I. Пояснительная записка.
АЛЬБОМ II. Технологические решения, внутренние водопровод и канализация, отопление и вентиляция, нестандартизированное оборудование.
АЛЬБОМ III. Архитектурно-строительные решения.
АЛЬБОМ IV. Индустриальные изделия.
АЛЬБОМ V. Электротехническая часть.
АЛЬБОМ VI. Задания заводам-изготовителям на комплектные электротехнические устройства.
АЛЬБОМ VII. Спецификация оборудования.
АЛЬБОМ VIII. Ведомость потребности в материалах.
АЛЬБОМ IX. Сметы.

РАЗРАБОТАН ГПИ УКРВОДОКАНАЛПРОЕКТ

ДИРЕКТОР В.Н. Якименко

ГЛАВНЫЙ ИНЖЕНЕР К.Т.Н. Н.В. Писанко

НАЧАЛЬНИК ОТДЕЛА М.Я. Волошин

ГЛАВНЫЙ ИНЖЕНЕР ПРОЕКТА И.Н. Новоминский

Утвержден и введен в действие
Главным управлением проектирования
Госстроя СССР протокол от 28 августа 1987г. N 57

				Привязан.

Альбом II

Типовой проект 901-1-83.87

Содержание альбома

N. N п.п	Наименование	Марка обозначения	Стр.
	Основной комплект ТХ		
1	Общие данные	ТХ-1	3
2	Совмещенный чертеж	ТХ-2	4
3	План Разрез 2-2. Таблица привязочных размеров	ТХ-3	5
4	Разрез 1-1. Схемы трубопроводов	ТХ-4	6
5	Установка вакуумных насосов		
	План. Разрезы 1-1, 2-2	ТХ-5	7
6	Установка дренажных насосов		
	Элемент плана. Разрезы, схема	ТХ-6	8
7	Вакуумная колонна Лист 1	ТХН	9
8	Вакуумная колонна Лист 2	ТХН	10
9	Вакуумная колонна Лист 3	ТХН	11
10	Запорное устройство	ТХН	12
11	Проставки монтажные dy 150, 200, 250, 300, 400	ТХН	13
12	Крестовины	ТХН	14
	Основной комплект ВК		
13	Общие данные	ВК-1	15
14	План, схемы сетей В1, В2, К1	ВК-2	16
	Основной комплект ОВ		
15	Общие данные (начало)	ОВ-1	17
16	Общие данные (окончание)	ОВ-2	18
17	Планы. Разрез	ОВ-3	19
18	Схемы	ОВ-4	20
19	Узел управления. Схема. Спецификация	ОВ-5	21

Инв. № подл. | Подпись и дата | Взам. инв. №

Привязан

Инв. №

ГИП	Навозницкий		
Нач. отд.	Волошин		
Н. контр.	Пчелинцев		
Проект.	Проектировщик		
Рук. гр.	Проектировщик		
Рук. мех.	Энгелер		

ТП 901-1-83.87

Водозаборные сооружения производительностью от 0,05 до 1,5 м³/с для амплитуды колебаний уровня воды до 4 м

Насосная станция производительностью 0,22 м³/с Hдейств = 4,8 м

Стадия	Лист	Листов
Р		

Содержание альбома

Госстрой СССР Укрводпроект Киев

25543-02 3

Формат А2

9857/2

Альбом III

Типовой проект 901-1-83.87

Ведомость основных комплектов рабочих чертежей

Обозначение	Наименование	Примечание
ТХ	Технологические решения	
АР	Архитектурные решения	
КЖС	Конструкции железобетонные	
КМ	Конструкции металлические	
ОВ	Отопление и вентиляция	
ВК	Внутренний водопровод и канализация	
ЭМ	Силовое электрооборудование. Электроосвещение	
АТХ	Автоматизация технологии производства	

Ведомость рабочих чертежей основного комплекта

Лист	Наименование	Примечание
1	Общие данные	
2	План на отм. 0.000. Разрезы 1-1, 2-2	
3	План. Разрез 2-2. Таблица привязочных размеров	
4	Разрез 1-1. Схемы трубопроводов В10 Л01 и Л02	
5	Установка вакуумных насосов. План. Разрезы 1-1, 2-2	
6	Установка дренажных насосов. Элемент плана. Разрезы, схемы	

Типовой проект разработан в соответствии с действующими нормами и правилами

Главный инженер проекта (подпись) /Новоминский/

Таблица технологических насосов

N п/п	Характеристика насосов: Марка	Подача л/с	Напор м	Характеристика эл. двигат.: Марка	Мощн. кВт	n, об/мин
1	КМ 45/55	12,3	55	4А160 S2	15	3000
2	КМ 45/55а	11	41,5	4А132 М2	11	—"—
3	К90/20	25	20	4А112 М2	7,5	3000
4	К90/35	25	35	4А160 S2	15	—"—
5	К90/35а	25	27	4А132 М2	11	—"—
6	К90/55	25	55	4А180 S2	22	—"—
7	К90/55а	25	43	4А160 М2	18,5	—"—
8	К90/85	25	85	4А200 L2	45	—"—
9	К90/85а	25	70	4А200 М2	37	—"—
10	К160/20	45	20	4А160 S4	15	1460
11	К160/20а	42	15	4А132 М4	11	—"—
12	КМ160/20	45	20	4А160 S4	15	—"—
13	КМ160/20а	42	15	4А132 М4	11	—"—
14	К160/30	45	30	4А180 М4	30	1460
15	К160/30а	39	28,6	4А180 S4	22	—"—
16	К160/30б	39	22	4А160 М4	18,5	—"—
17	К290/30	80,6	30	4А200 М4	37	1450
18	К290/30а	69,4	24	4А180 М4	30	—"—
19	К290/18	80,6	17,1	4А180 S4	22	—"—
20	К290/18а	72	15,5	4А160 М4	18,5	—"—

Ведомость ссылочных и прилагаемых документов

Обозначение	Наименование	Примечание
	Ссылочные документы	
Серия 4.901-2.5	Вакуумные установки с водокольцевыми насосами	
ГОСТ 17374-83 ÷	Детали трубопроводов, стальные	
ГОСТ 17380-83	бесшовные, приварные	
Тип. пр. 901-09-11.84	Колодцы водопроводные	
3.К4-45-70	Закладные конструкции. Приборы для измерения и регулирования давления и разрежения. Установка закладных конструкций	
	Прилагаемые документы	
ТХН	Нестандартизованное оборудование. Сметная документация	Альбом II
СО	Спецификация оборудования	Альбом VII
ВМ	Ведомость потребности в материалах	Альбом VIII

Обозначения условные

Наименование	Обозначение
Вентиль с электромагнитным приводом	
Клапан угловой с электромагнитным приводом	
Трубопровод подачи воды на обратную промывку	
самотечных трубопроводов	—В10—
Трубопровод дренажной воды	—В12—
Воздухопроводы	—Т0—

Общие указания

1. За условную отметку 0.000 принята абсолютная отметка [ ]
2. После монтажа стальные трубопроводы и трубопроводную арматуру окрасить по очищенной от ржавчины поверхности 2 слоями ГФ-133 или ГФ-119 по 1 слою грунта ГФ-0119.
3. Цветную окраску трубопроводов и оборудования принять по ГОСТу 14202-69.

Привязан

Инв. N°

ТП 901-1-83.87 -ТХ

Водозаборные сооружения производительностью 0,02 м³/с для очистки котлована грунтовых вод до 2 м

ГИП	Убайчинский						
Нач. отд.	Балашин			Насосная станция подъема воды трубчатых скважин от 0,02 до 0,16 м³/с		Стадия	Лист	Листов
Н. контр.	Гнусарев					Р	1	6
Провер.	Ермакова							
Рук. гр.	Шестопалов			Общие данные		Госстрой СССР Управление сельскохозяйственного строительства Киев		
Ст. техн.	Зингер							

25543-02 4

Формат А2

9857/2

Альбом II

Типовой проект 901-1-83.87

1-1

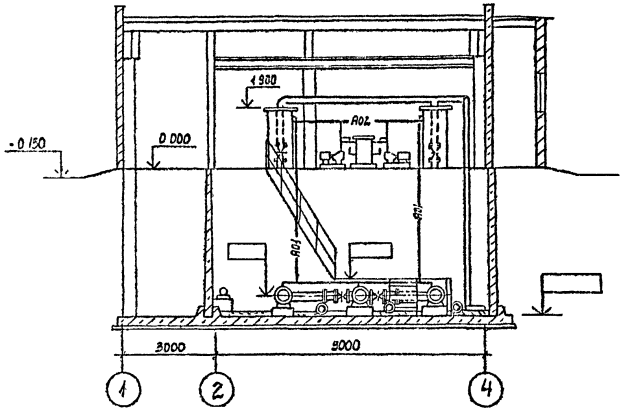

2-2

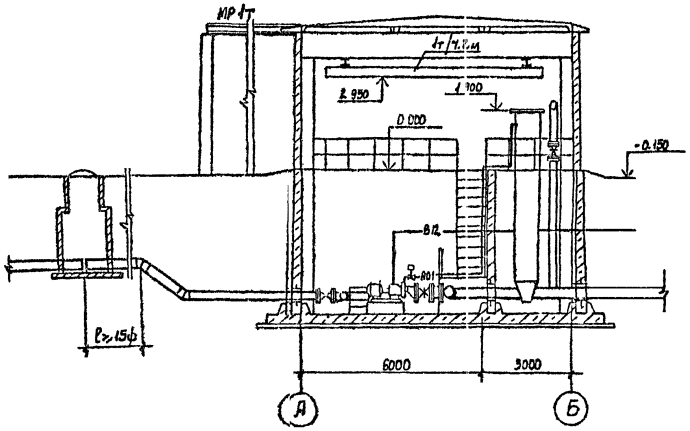

План на отм.0.000

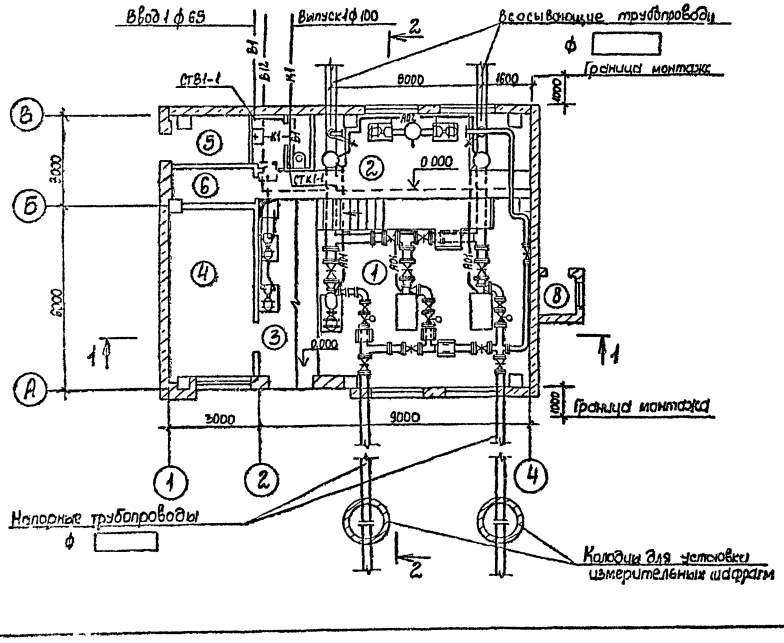

N	Наименование	Категория производства по взрыво и пожарной опасности
1	Машзал	Д
2	Помещение вакуумного оборудования	Д
3	Монтажная площадка	Д
4	ПСУ	Г
5	Теплопункт	Д
6	Помещение дежурной ремонтной бригады	
7	Санузел	
8	Вентиахта приточная	Д

Привязан	ГИП	Новоминский		
	Нач.отд	Волошин		
	Н.контр	Глузман		
	Провер	Трахтенберг		10.06
	Рук гр	Трахтенберг		17
Инв.N	Ст инж	Зингер		

ТП 901-1-83.87 -ТХ

Водозаборные сооружения производительностью от 0,02 до 1,5м³/с для амплитуд колебания уровня воды до 6м

Насосная станция производительностью от 0,02 до 0,16м³/с

Стадия	Лист	Листов
Р	2	6

План на отм. 0.000
Разрезы 1-1, 2-2

Госстрой СССР
Укрводоканалпроект
Киев

25543-02 5

Формат А2

9857/2

Инв.N подл | Подпись и дата | Взам.инв.N

Альбом II

Типовой проект 901-1-83.87

План

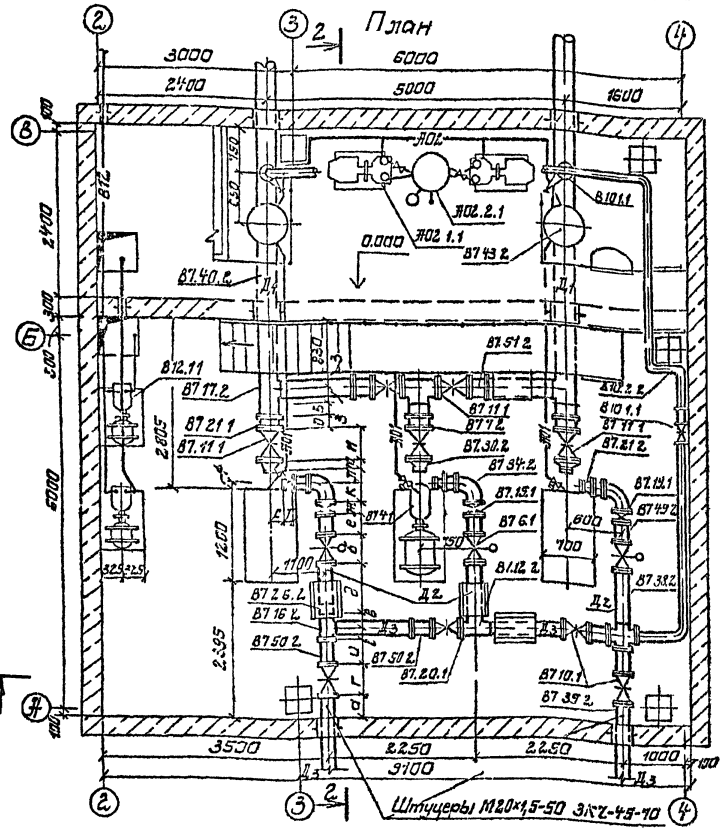

2-2

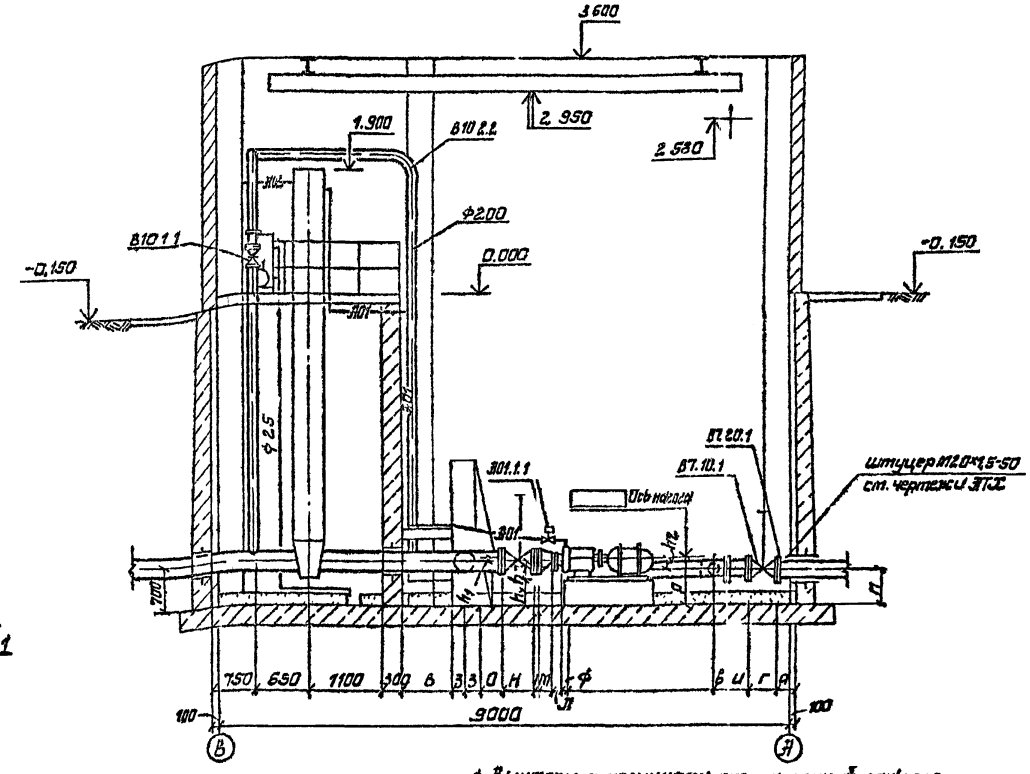

Т1

Таблица привязочных размеров

Марка насоса	Ф всасывающей линии Д1	Ф напорной линии Д2	Ф напорной линии Д3	Ф патрубка	Размеры в мм a	б	в	г	д	е	ж	з	и	к	л	м	н	о	в	ф	с	т	п	h1	h2	h3	h4	р
К 45/35	200	100	150	200	50	600	230	130	280	1310	355	80	160	355	150	160	95	330	355	690	2,5	124	80	636	60	124	260	440	750
К 90/35	250	100	150	200	80	600	280	160	330	1055	355	100	190	355	225	160	140	450	355	765	2,5	120	75	630	50	120	245	455	750
К 90/55	250	100	150	200	70	600	280	160	330	1055	355	100	190	355	225	160	140	450	355	765	2,5	135	75	615	50	135	245	455	750
К 90/85	250	100	150	200	70	600	280	160	330	1055	355	100	190	355	225	160	140	450	355	765	2,5	158	75	592	50	158	245	455	750
К 160/20	300	150	200	300	100	600	330	220	500	1740	355	110	220	365	300	170	140	500	365	815	4,5	180	95	570	50	180	235	465	750
К 160/30	300	150	200	300	100	500	330	220	500	1750	355	110	220	365	300	170	140	500	365	805	5,5	200	95	550	50	200	245	455	750
К 290/18	400	200	250	300	150	300	450	220	500	1745	355	120	270	365	375	190	220	600	370	0	5,5	200	180	550	50	200	245	455	750
К 290/30	400	200	250	300	125	300	450	220	500	1745	355	120	270	365	375	190	220	600	370	0	5,5	220	140	530	50	220	245	455	750

1. Вынтеки с позициями спецификаций даны для установки насосов К 90/35
2. Настоящий чертеж рассматривать совместно с листами ТХ-4, ТХ-5 и ТХ-6

Привязан

Инв. №

ТП 901-1-83.87 -ТХ

Водозаборные сооружения производительностью от 0,02 до 1,5 м³/с при амплитуде колебания уровня воды до 6 м

Насосная станция производительностью от 0,02 до 0,06 м³/с Н=4,8 м

				Стадия	Лист	Листов
ГИП	Новашинский			Р	3	6
Нач. отд.	Балашин					
Н. контр.	Сизганов					
Проверил	Грехтенберг		№			
Рук. гр.	Грехтенберг		61			
Ст. инж.	Зингер					

План, разрез 2-2
Таблица привязочных размеров

Госстрой СССР Укрводоканалпроект Киев

Копировал

Формат А2

2553-02 6

9857/2

Альбом II

Типовой проект 901-1-83.87

Инв. № подл. | Подпись и дата | Взам. инв. №

1-1

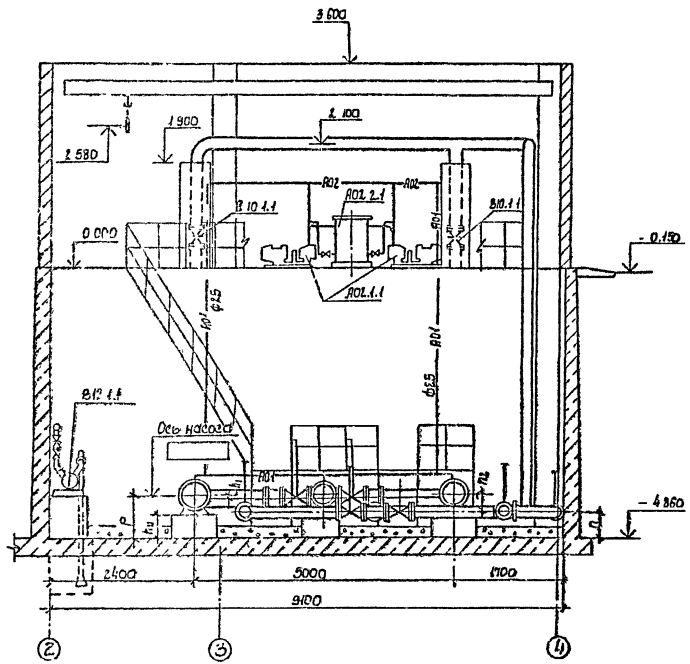

Схема трубопроводов А01 и А02

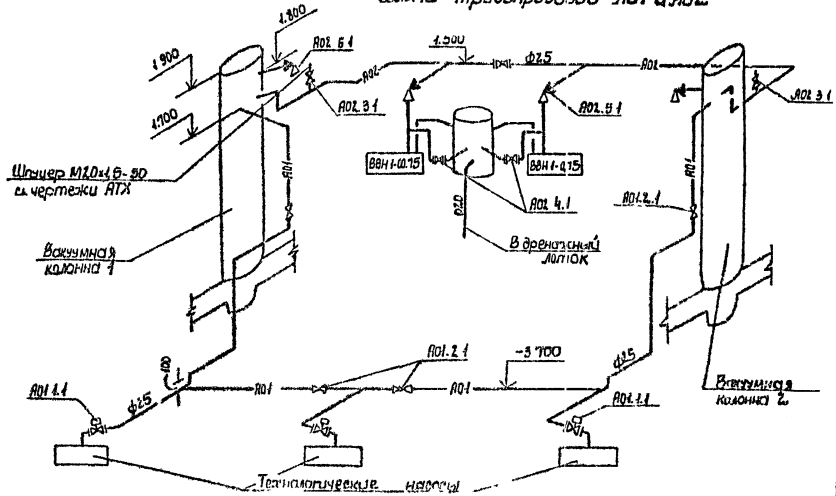

Схема трубопровода В-10

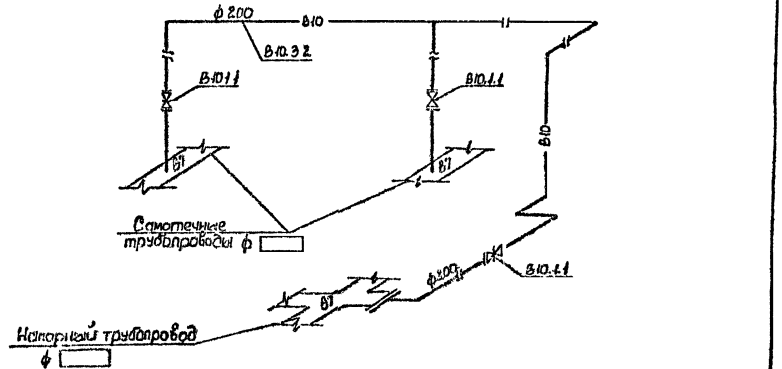

					ТП 901-1-83.87 -ТХ		
					Водозаборные сооружения производительностью по ДОЗ 0,5 м³/с. Вся ситовая колебания уровня воды до 6 м		
Привязан					Насосная станция производительностью от ДОЗ до 0,75 м³/с Н = 4,5 м	Стадия	Лист	Листов
						Р	4	6
					Разрез 1-1. Схемы трубопроводов В10, А01 и А02	Ц Госстрой СССР Укрводоканалпроект Киев		
Шиф. №	ГИП	Новальчик						
	Нач.отд	Адашкин						
	Н. контр	Гурьянов						
	Разраб	Трапезников						
	Рук.гр	Трапезников						
	Ст.инж.	Зингер						

25543-02 7

Формат А2

9857/е

Альбом II

Типовой проект 901-1-83.87

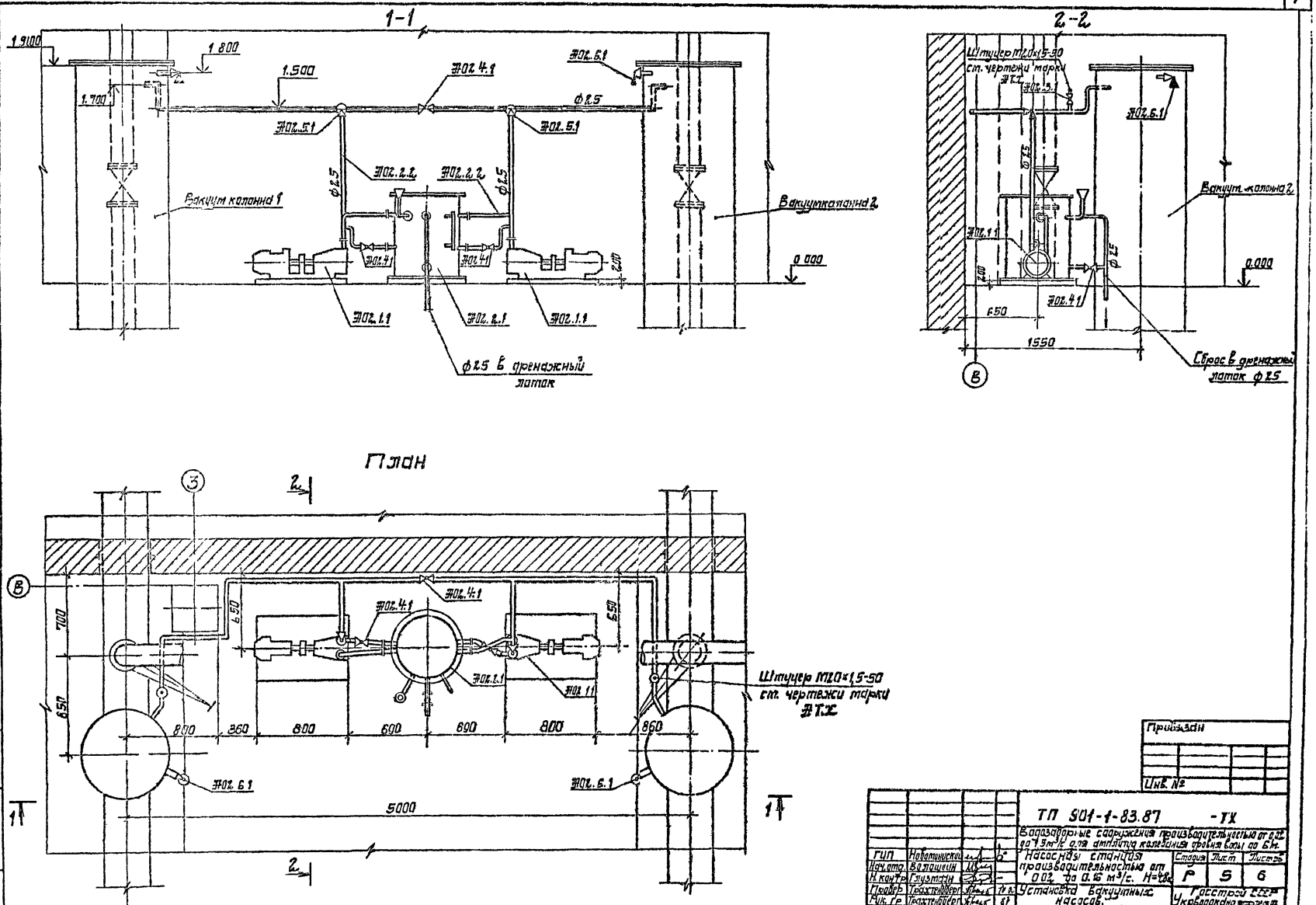

Гип	Новотинский			ТП 901-1-83.87 -ТХ			
Нач.отд.	Волошин			Водозаборные сооружения производительностью от 0,02 до 1,5 м³/с для амплитуд колебания уровня воды до 6 м.			
Н.контр.	Глузман			Насосная станция производительностью от 0,02 до 0,16 м³/с. H=48 м	Стадия	Лист	Листов
Провер.	Трахтенберг				Р	5	6
Рук. гр.	Трахтенберг			Установка вакуумных насосов.	Госстрой СССР Укрводоканалпроект Киев		
Ст. инж.	Зунгерр			План. Разрезы 1-1, 2-2.			

Привязан

Инв. №

Инв. № подл. | Подпись и дата | Взам. инв. №

25543-02 8

Формат А2

9857/2

Альбом II

Типовой проект 901-1-83.87

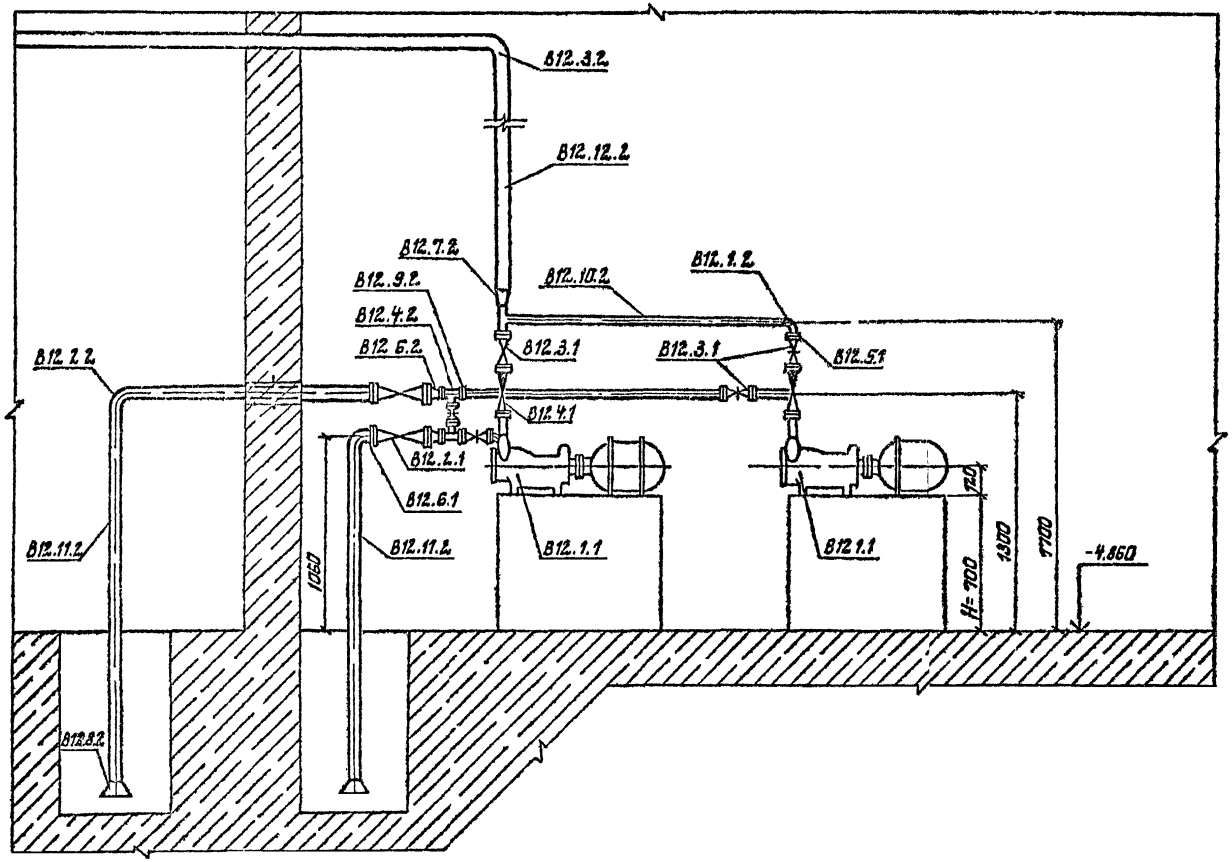

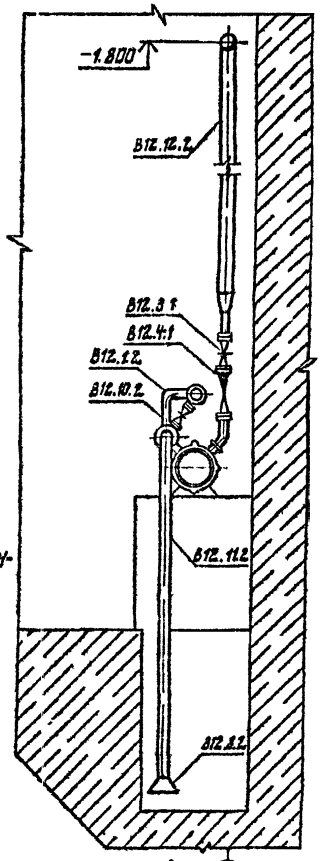

Для других глубин насосной станции размеры фундамента Н уточнить по чертежам марки КЖ.

Элемент плана

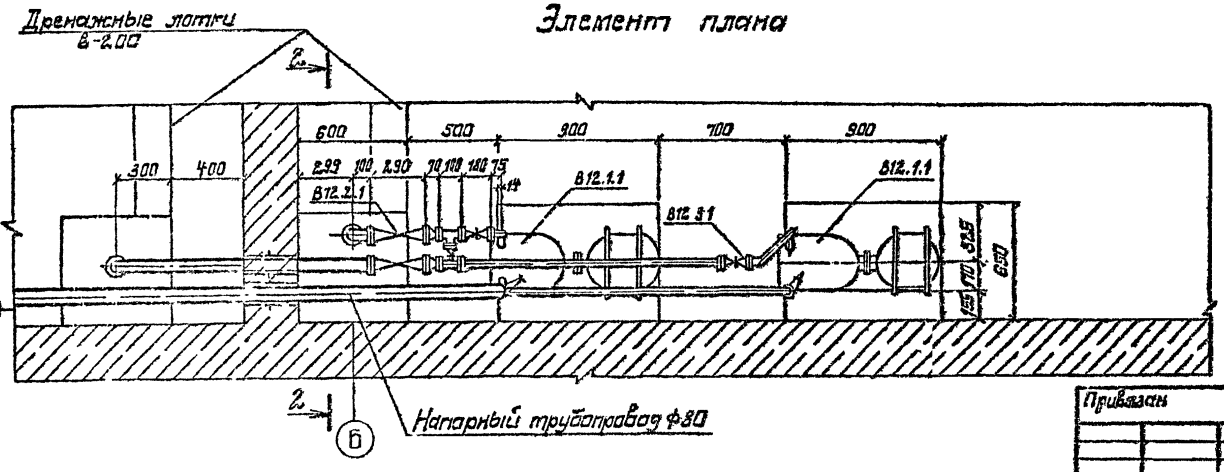

Схема рабочих уровней дренажных приямков

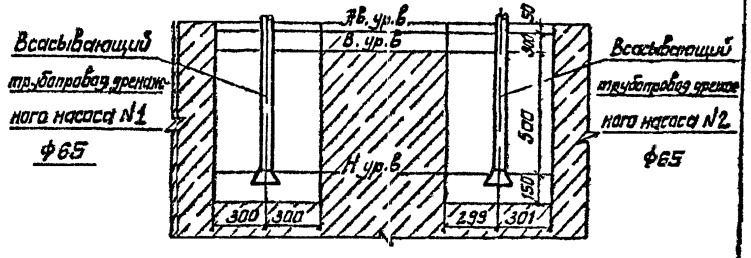

Привязан	ГИП	Новотинский		ТП-901-1-83.87 -ТХ		
	Нач.отд	Волошин		Водозаборные сооружения производительностью от 0,12 до 1,5 м³/с для амплитуд колебания уровня воды до 6 м		
	Н.контр.	Глузман		Насосная станция производительностью от 0,02 до 0,16 м³/с Н=4,8 м	Стадия	Лист	Листов
	Провер	Трахтенберг	10.06		Р	6	6
	Рук.гр	Трахтенберг	87	Установка дренажных насосов. Элемент плана, разрезы, схема	Госстрой СССР Укрводоканалпроект Киев		
Инв №	Ст инж	Зингер					

25543-02 9

Формат А2

9857/2

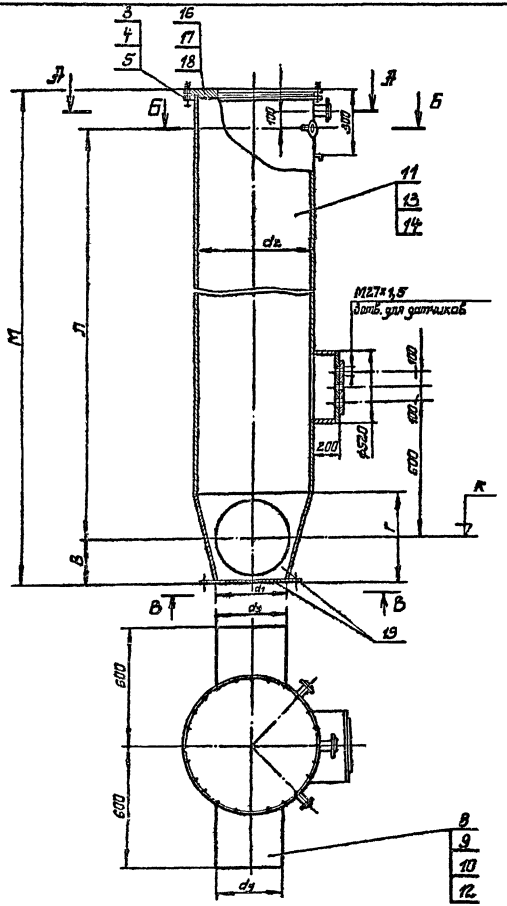

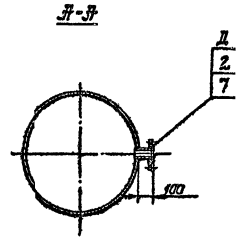

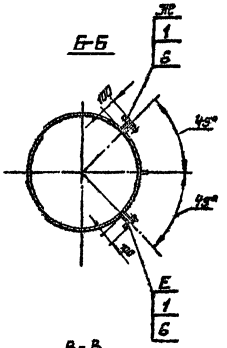

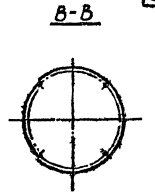

Таблица штуцеров

Обознач	Ду мм	Назначение
Д	65	Клапан КВМ-63 для срыва вакуума
Е	25	От технологических насосов
Ж	25	Поддержание вакуума в колонне Создание вакуума для импульсной промывки

01.000-01-зеркальное отражение остальное ст. 01.000

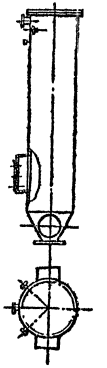

Альбом

Типовой проект 901-1-83.87

Инв. № подл. | Подпись и дата | Взам. инв. №

Привязан				ТП 901-1-83.87-ТХН	
	Ст. инж.	Туменник		Вакуумная колонна	Лит. / Масса / Масштаб
	Рук. гр.	Дучкин			Р / ст. табл. / —
	Нормок.	Розенблюм			Лист 1 / Листов 3
	Ст. спец.	Розенблюм			Гросстрой СССР Укрводоканалпроект Киев
Инв. №	Нач. отд.	Терехов			

25543-02 10 Формат А2

9867/2

Альбом

Типовой проект 901-1-83.87

№ п/п	Обозначение	Глубина насосной станции	К	Л	М	d	d1	d2	В	Г	Масса, кг
1	01.101 -01	2400	-1,76	3460	3840						281
2	01.102 -01	3600	-2,96	4660	5040	200	220	377	160	320	347
3	01.103 -01	4800	-4,16	5860	6240						413
4	01.201 -01	2400	-1,76	3460	3865						458
5	01.202 -01	3600	-2,96	4660	5065	250	270	530	185	370	567
6	01.203 -01	4800	-4,16	5860	6265						676
7	01.301 -01	2400	-1,76	3460	3890						473
8	01.302 -01	3600	-2,96	4660	5090	300	325	530	210	425	580
9	01.303 -01	4800	-4,16	5860	6290						690
10	01.401 -01	2400	-1,76	3460	3940						1010
11	01.402 -01	3600	-2,96	4660	5140	400	420	820	260	520	1250
12	01.403 -01	4800	-4,16	5860	6340						1490

Инв. № подл. | Подпись и дата | Взам. инв. №

Привязан

Инв. №

Изм.	Лист	№ докум.	Подп.	Дата
Вт. инж.		Гуменюк		03.06.87
Рук. гр.		Дучкин		
Нормок.		Розенблатт		
Гл. спец.		Розенблатт		
Нач. отд.		Терехов		

ТП 901-1-83.87-ТХН

Вакуумная колонна

Лит.	Масса	Масштаб
Р	—	—

Лист 2 Листов 3

Госстрой СССР Укрводоканалпроект Киев

25543-02 11

Формат 3.2

9857/2

Альбом

Типовой проект 901-1-1-83.87

№ поз.	Наименование	Обозначение 01.101-01 Колич.	Дополн. указания	01.102-01 Колич.	Дополнит. указания	01.103-01 Колич.	Дополнит. указания	01.201-01 Колич.	Дополнит. указания	01.202-01 Колич.	Дополнит. указания	01.203-01 Колич.	Дополнит. указания	01.301-01 Колич.	Дополнит. указания	01.302-01 Колич.	Дополнит. указания	01.303-01 Колич.	Дополнит. указания	01.401-01 Колич.	Дополнит. указания	01.402-01 Колич.	Дополнит. указания	01.403-01 Колич.	Дополнит. указания
	Стандартные изделия																								
1	Фланец 1-25-10 Ст 25 ГОСТ 12820-80	2 шт	1,78 кг	2 шт	1,78 кг	2 шт	1,78 кг	2 шт	1,78 кг	2 шт	1,78 кг	2 шт	1,78 кг	2 шт	1,78 кг	2 шт	1,78 кг	2 шт	1,78 кг	2 шт	1,78 кг	2 шт	1,78 кг	2 шт	1,78 кг
2	Фланец 1-65-10 Ст 25 ГОСТ 12820-80	1 шт	2,8 кг	1 шт	2,8 кг	1 шт	2,8 кг	1 шт	2,8 кг	1 шт	2,8 кг	1 шт	2,8 кг	1 шт	2,8 кг	1 шт	2,8 кг	1 шт	2,8 кг	1 шт	2,8 кг	1 шт	2,8 кг	1 шт	2,8 кг
3	Фланец 1-350-10 Ст 25 ГОСТ 12820-80	1 шт	18,02 кг	1 шт	18,02 кг	1 шт	18,02 кг	—	—	—	—	—	—	—	—	—	—	—	—	—	—	—	—	—	—
4	Фланец 1-500-10 Ст 25 ГОСТ 12820-80	—	—	—	—	—	—	1 шт	27,7 кг	1 шт	27,7 кг	1 шт	27,7 кг	1 шт	27,7 кг	1 шт	27,7 кг	1 шт	27,7 кг	—	—	—	—	—	—
5	Фланец 1-800-6 Ст 25 ГОСТ 12820-80	—	—	—	—	—	—	—	—	—	—	—	—	—	—	—	—	—	—	1 шт	46,14 кг	1 шт	46,14 кг	1 шт	46,14 кг
	Материалы																								
6	Труба 25×2 I ГОСТ 10704-76 / Д ГОСТ 10705-76	0,2 м	0,226 кг	0,2 м	0,226 кг	0,2 м	0,226 кг	0,2 м	0,226 кг	0,2 м	0,226 кг	0,2 м	0,226 кг	0,2 м	0,226 кг	0,2 м	0,226 кг	0,2 м	0,226 кг	0,2 м	0,226 кг	0,2 м	0,226 кг	0,2 м	0,226 кг
7	Труба 76×5 I ГОСТ 10704-76 / Д ГОСТ 10705-76	0,1 м	0,54 кг	0,1 м	0,54 кг	0,1 м	0,54 кг	0,1 м	0,54 кг	0,1 м	0,54 кг	0,1 м	0,54 кг	0,1 м	0,54 кг	0,1 м	0,54 кг	0,1 м	0,54 кг	0,1 м	0,54 кг	0,1 м	0,54 кг	0,1 м	0,54 кг
8	Труба 219×5 I ГОСТ 10704-76 / Д ГОСТ 10705-76	0,9 м	23,75 кг	0,9 м	23,75 кг	0,9 м	23,75 кг	—	—	—	—	—	—	—	—	—	—	—	—	—	—	—	—	—	—
9	Труба 273×6 I ГОСТ 10704-76 / Д ГОСТ 10705-76	—	—	—	—	—	—	0,75 м	29,6 кг	0,75 м	29,6 кг	0,75 м	29,6 кг	—	—	—	—	—	—	—	—	—	—	—	—
10	Труба 325×6 I ГОСТ 10704-76 / Д ГОСТ 10706-76	—	—	—	—	—	—	—	—	—	—	—	—	0,8 м	37,8 кг	0,8 м	37,8 кг	0,8 м	37,8 кг	—	—	—	—	—	—
11	Труба 377×6 I ГОСТ 10704-76 / Д ГОСТ 10705-76	3,3 м	181,1 кг	4,5 м	247 кг	5,7 м	312,9 кг	—	—	—	—	—	—	—	—	—	—	—	—	—	—	—	—	—	—
12	Труба 426×6 I ГОСТ 10704-76 / Д ГОСТ 10706-76	—	—	—	—	—	—	—	—	—	—	—	—	—	—	—	—	—	—	—	—	—	—	—	—
13	Труба 530×7 I ГОСТ 10704-76 / Д ГОСТ 10706-76	—	—	—	—	—	—	3,275 м	295 кг	4,475 м	404 кг	5,675 м	512 кг	3,245 м	293 кг	4,445 м	401 кг	5,645 м	510 кг	0,5 м	31,7 кг	0,5 м	31,7 кг	0,5 м	31,7 кг
14	Труба 820×10 I ГОСТ 10704-76 / Д ГОСТ 10706-76	—	—	—	—	—	—	—	—	—	—	—	—	—	—	—	—	—	—	—	—	—	—	—	—
15	Лист Б-10 ГОСТ 19903-74 / ВМ Ст 3 сп ГОСТ 14637-79	34 кг	—	34 кг	—	34 кг	—	56 кг	—	56 кг	—	56 кг	—	64 кг	—	64 кг	—	64 кг	—	3,2 м	640 кг	4,4 м	880 кг	5,6 м	1120 кг
16	Лист Б-16 ГОСТ 19903-74 / ВМ Ст 3 сп ГОСТ 14637-79	19 кг	—	19 кг	—	19 кг	—	—	—	—	—	—	—	—	—	—	—	—	—	127 кг	—	127 кг	—	127 кг	—
17	Лист Б-20 ГОСТ 19903-74 / ВМ Ст 3 сп ГОСТ 14637-79	—	—	—	—	—	—	45 кг	—	45 кг	—	45 кг	—	45 кг	—	45 кг	—	45 кг	—	—	—	—	—	—	—
18	Лист Б-30 ГОСТ 19903-74 / ВМ Ст 3 сп ГОСТ 14637-79	—	—	—	—	—	—	—	—	—	—	—	—	—	—	—	—	—	—	159 кг	—	159 кг	—	159 кг	—

Инв. № подл. | Подпись и дата | Взам. инв. №

Привязан

Инв. №

Изм.	Лист			
Ст. инж.	Гуменюк			08.07.87
Рук. гр.	Дучкин			
Нормок.	Разенблат			
Гл. спец.	Разенблат			
Нач. отд.	Терехов			

ТП 901-1-83.87-ТХН

Вакуумная колонна

Лит.	Масса	Масштаб
Р	—	—

Лист 3 | Листов 3

Госстрой СССР
Укрводоканалпроект
Киев

25543-02 12

Формат А2

9857/2

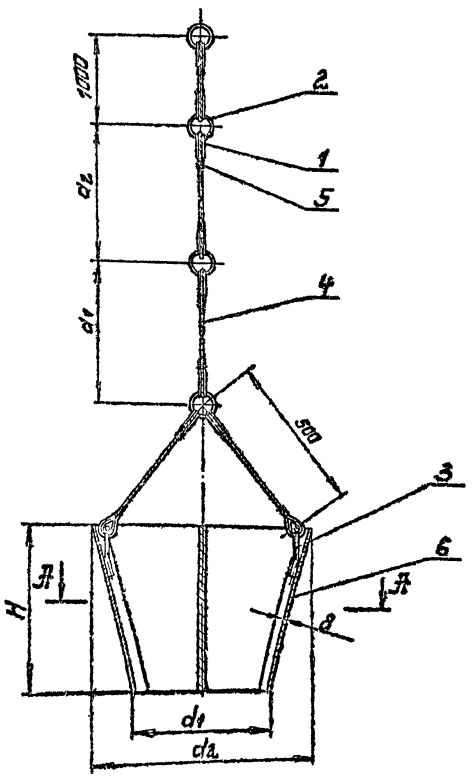

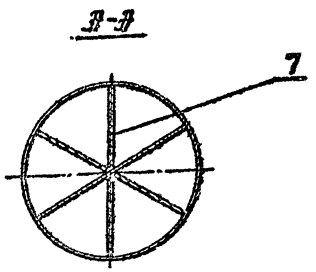

№пп	Обозначение	d1	d2	H	Глубина насосной станции 2400 a1	2400 a2	3500 a1	3500 a2	4800 a1	4800 a2	Масса
1	03.000	220	377	300	2000	2000	2500	2500	3000	3000	57кг
2	-01	270	530	350	2000	2000	2500	2500	3000	3000	94кг
3	-02	325	530	400	2000	2000	2500	2500	3000	3000	102кг
4	-03	410	794	500	2000	2000	2500	2500	3000	3000	202кг

№поз	Наименование	Обозначение 03.000 Колич.	03.000 Дополнит. указания	03.000-01 Колич.	03.000-01 Дополнит. указания	03.000-02 Колич.	03.000-02 Дополнит. указания	03.000-03 Колич.	03.000-03 Дополнит. указания
	Стандартные изделия								
1	Коуш 15 ГОСТ 2224-72	10 шт	0,15кг	10 шт	0,15 кг	10 шт	0,15кг	10 шт	0,15кг
	Материалы								
2	Круг В5 ГОСТ 2590-71 / Ст3 ГОСТ 535-79	1,2м	0,18кг	1,2м	0,18кг	1,2м	0,18кг	1,2м	0,18кг
3	Круг В10 ГОСТ 2590-71 / Ст3 ГОСТ 535-79	0,6м	0,37кг	0,6м	0,37кг	0,6м	0,37кг	0,6м	0,37кг
4	Канат 4,0-Г-В-Н-140 ГОСТ 3062-80	10м	0,82кг	10м	0,82кг	10м	0,82кг	10м	0,82кг
5	Проволока 1,2-С ГОСТ 3282-74	3м	0,002кг	3м	0,002кг	3м	0,002кг	3м	0,002кг
6	Лист Б-8 ГОСТ 19903-74 / Вст3 ГОСТ 14637-79	30кг	—	50кг	—	55кг	—	110кг	—
7	Лист Б-12 ГОСТ 19903-74 / Вст3 ГОСТ 14637-79	25кг	—	42кг	—	45кг	—	90кг	—

Привязан

Инв. №

Гл. инж.	Бутенчик		
Рук. гр.	Лукьянин		
Нач. отд.	Разенштат		
Гл. спец.	Разенштат		
Нач. отд.	Терехсов		

ТП 901-1-83.87-ТХН

Запорное устройство

Лит.	Масса	Масштаб
Р		—

Лист | Листов 1

Госстрой СССР Укрводоканалпроект Киев

25543-02 13

Формат А2

9857/2

Альбом

Типовой проект 901-1-83.87

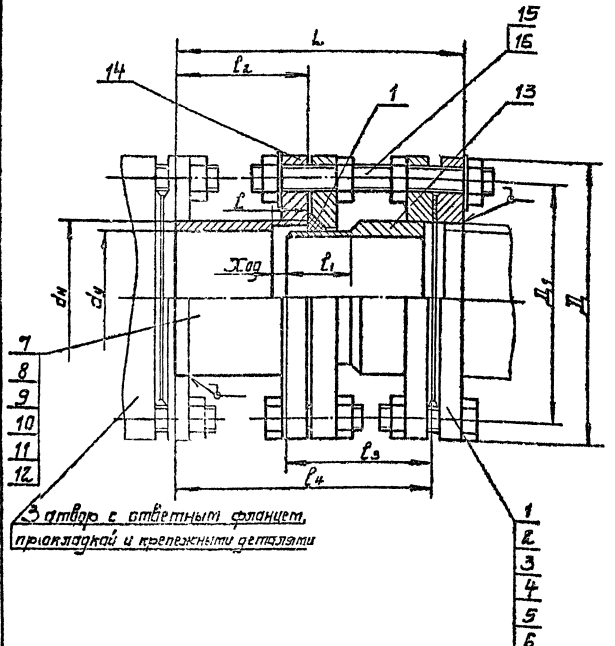

3 отвор с ответным фланцем, прокладкой и крепежными деталями

№ поз.	Наименование	dy 100		dy 150		dy 200		dy 250		dy 300		dy 400	
		Колич.	Дополн. указан.	Колич.	Дополн. указан.	Колич.	Дополн. указан.	Колич.	Дополн. указан.	Колич.	Дополн. указан.	Колич.	Дополн. указан.
	Стандартные изделия												
1	Фланец 1-100-10 Ст 25 ГОСТ 12820-80	2 шт	7,92кг										
2	Фланец 1-150-10 Ст 25 ГОСТ 12820-80			2 шт	13,24кг								
3	Фланец 1-200-10 Ст 25 ГОСТ 12820-80					2 шт	16,1кг						
4	Фланец 1-250-10 Ст 25 ГОСТ 12820-80							2 шт	21,3кг				
5	Фланец 1-300-10 Ст 25 ГОСТ 12820-80									2 шт	25,8кг		
6	Фланец 1-400-10 Ст 25 ГОСТ 12820-80											2 шт	43,12кг
	Материалы												
7	Труба 108×4 I ГОСТ 10704-76 / Д ГОСТ 10706-76	0,095м	1,15кг										
8	Труба 159-4,5 I ГОСТ 10704-76 / Д ГОСТ 10706-76			0,125м	2,14кг								
9	Труба 219×5 I ГОСТ 10704-76 / Д ГОСТ 10706-76					0,215м	5,67кг						
10	Труба 273×6 I ГОСТ 10704-76 / Д ГОСТ 10706-76							0,219м	11,24кг				
11	Труба 325×6 I ГОСТ 10704-76 / Д ГОСТ 10706-76									0,215м	10,1кг		
12	Труба 426×6 I ГОСТ 10704-76 / Д ГОСТ 10706-76											0,225м	39,49кг
13	Лист Б-14 ГОСТ 19903-74 / Ст 3 ГОСТ 14637-79	3,9кг	—	7,1кг	—	11кг	—	13кг	—	16,6кг	—	25кг	—
14	Лист Б-20 ГОСТ 19903-74 / Ст 3 ГОСТ 14637-79	8,5кг	—	13кг	—	15кг	—	19кг	—	20кг	—	29,2кг	—
15	Круг В16 ГОСТ 2590-71 / Ст 3 ГОСТ 535-79	0,6м	0,9кг	0,6м	0,9кг	1,1м	1,7кг	1,1м	1,7кг				
16	Круг В20 ГОСТ 2590-71 / Ст 3 ГОСТ 535-79									1,1м	2,7кг	1,1м	2,7кг
17	Шнур 4СФ16 ГОСТ 6467-79	0,4м	0,14кг	0,5м	0,18кг	0,7м	0,25кг	0,85м	0,31кг	1,1м	0,4кг	1,4м	0,5кг

Обозначение	$d_у$	$d_н$	Д	$Д_1$	l	l_1	l_2	l_3	l_4	L	$X_{од}$	Масса, кг
02.000	100	108	215	180	30	50	95	115	196	220	10	24
-01	150	159	280	240	35	55	125	140	249	275	15	33
-02	200	219	335	295	55	80	150	165	299	325	30	50
-03	250	273	390	350	55	80	150	165	297	325	30	67
-04	300	325	440	400	55	80	150	165	295	325	30	78
-05	400	426	565	515	65	95	225	170	373	405	40	138

Техническая характеристика

1. Назначение - монтаж и демонтаж оборудования
2. Диаметр трубопровода - см. табл.
3. Давление, МПа - 1.0

Технические требования

Количества и диаметры отверстий фланцев согласовать по полученному оборудованию.

Покрытие: грунт ХС-010 ГОСТ 9355-81 - 2 слоя; краска ЭМХС-110 ГОСТ 6993-79 - 2 слоя в цвет основного оборудования.

Изм.	Лист	№ докум.	Подп.	Дата
Ст. инж.	Гуменнак			18.06.87
Рук. гр.	Дучкин			
Нормок.	Розенблат			
Гл. спец.	Розенблат			
Нач. отд.	Терехов			

Привязан

Инв. №

ТП 901-1-83.87-ТХН

Проставки монтажные dy 100, 150, 200, 250, 300, 400 мм

Лит.	Масса	Масштаб
Р	см. табл.	—

Лист | Листов 1

Госстрой СССР Укрводоканалпроект Киев

26543-02 14

Формат А2

9857/2

Инв. № подл. | Подпись и дата | Взам. инв. №

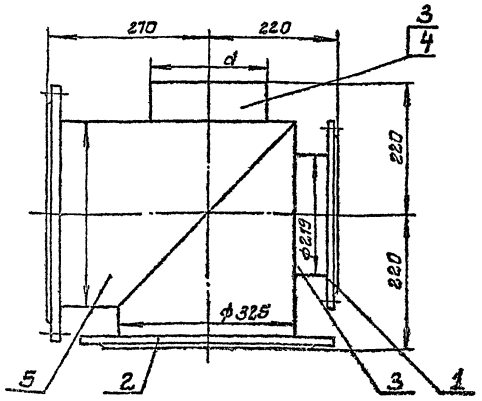

N поз	Наименование	05.000		05.000-01	
		Колич	Дополн. указания	Колич.	Дополнит указания
	Стандартные изделия				
1	Фланец 1-200-10 Ст 25 ГОСТ 12820-80	1 шт	8,05 кг	1 шт	8,05 кг
2	Фланец 1-300-10 Ст 25 ГОСТ 12820-80	2 шт	25,8 кг	2 шт	25,8 кг
	Материалы				
3	Труба 219×5 Т ГОСТ 10704-76 / Д ГОСТ 10706-76	0,2 м	5,2 кг	0,1 м	2,6 кг
4	Труба 273×6 Т ГОСТ 10704-76 / Д ГОСТ 10706-76			0,13 м	5,1 кг
5	Труба 325×8 Т ГОСТ 10704-76 / Д ГОСТ 10706-76	0,8 м	38 кг	0,8 м	38 кг

Обозначение	d	Масса
05.000	219	77 кг
-01	273	80 кг

Привязан

Инв. №

Изм.	Лист	N докум.	Подп.	Дата
Ст. инж.	Гуменюк			
Рук. гр.	Хучкин			
Нормак.	Розенблат			
Гл. спец.	Розенблат			
Нач. отд.	Терехов			

Крестовины

ст. табл.

Лит.	Масса	Масштаб
	ст. табл.	1:5

Лист Листов 1

Госстрой СССР Укрводоканалпроект Киев

Формат А3

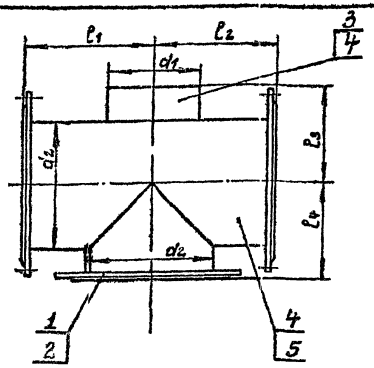

N поз.	Наименование	04.000		04.000-01	
		Колич.	Дополнит указания	Колич.	Дополнит указания
	Стандартные изделия				
1	Фланец 1-150-10 Ст 25 ГОСТ 12820-80	3 шт	19,86 кг		
2	Фланец 1-200-10 Ст 25 ГОСТ 12820-80			3 шт	24,15 кг
	Материалы				
3	Труба 108×4 Т ГОСТ 10704-76 / Д ГОСТ 10706-76	0,08 м	1 кг		
4	Труба 159×4,5 Т ГОСТ 10704-76 / Д ГОСТ 10706-76	0,41 м	8,2 кг	0,09 м	1,9 кг
5	Труба 219×6 Т ГОСТ 10704-76 / Д ГОСТ 10706-76			0,56 м	14,8 кг

Обозначение	d1	d2	l1	l2	l3	l4	Масса
04.000	108	159	180	180	130	130	30 кг
-01	159	219	210	210	160	160	41 кг

Привязан

Инв. №

Изм.	Лист	N докум.	Подп.	Дата
Ст. инж.	Гуменюк			
Рук. гр.	Хучкин			
Нормак.	Розенблат			
Гл. спец.	Розенблат			
Нач. отд.	Терехов			

ТП 901-1-83.87-ТХН

Крестовины

Лит.	Масса	Масштаб
	ст. табл.	1:5

Лист Листов 1

Госстрой СССР Укрводоканалпроект Киев

25543-02 15

Формат А3

9857/2

Типовой проект 901-1-83.87 Альбом

Ведомость рабочих чертежей основного комплекта

Лист	Наименование	Примечание
1	Общие данные	
2	План, схемы сетей В1, В2, К1	

Ведомость ссылочных и прилагаемых документов

Обозначение	Наименование	Примечание
	Ссылочные документы	
Серия 4.904-69	Детали крепления санитарно-технических приборов и трубопроводов	
Серия 4.900-8 выпуск IV	Альбом оборудования фасонных частей и сооружений водопровода и канализации	
	Внутреннее санитарно-техническое оборудование	
ГОСТ 17374-83÷ ГОСТ 17380-83	Детали трубопроводов стальные бесшовные приварные	
ГОСТ 12815-80÷ ГОСТ 12822-80	Фланцы арматуры, соединительных частей и трубопроводов	
Серия 3.001.1-3	Упоры для наружных напорных трубопроводов водопровода и канализации	
	Прилагаемые документы	
СО	Спецификация оборудования	Альбом VII
ВМ	Ведомость потребности в материалах	Альбом VIII

Типовой проект разработан в соответствии с действующими нормами и правилами.

Главный инженер проекта Новоминский

Пояснительная записка.

Водоснабжение

В насосной станции запроектированы раздельные системы хозпитьевого и производственно-противопожарного водопровода.

Хозпитьевое водоснабжение решается подключением к наружной сети хозпитьевого водопровода. В случае, когда насосная станция значительно удалена от промплощадки или населенного пункта, хранение запаса питьевой воды предусматривается в специальном бачке.

Производственно-противопожарный водопровод подключается к напорным технологическим водоводам в машинном зале насосной станции.

Канализация

Бытовая канализация предусматривается с подключением к наружной сети, либо, при значительном удалении от промплощадки или населенного пункта, к отдельно стоящему выгребу.

Условия привязки

При привязке проекта:

1. проставить отметки ввода водопровода и выпуска канализации;
2. произвести привязку альбома VII „Спецификация оборудования".

Обозначения условные

Наименование	Обозначение
Водопровод хозпитьевой	В1
Водопровод производственно-противопожарный	В2
Канализация бытовая	К1
Вентиль	
Кран пожарный	
Кран поливочный	
Кран водоразборный	

Основные показатели по системам водопровода и канализации

Наименование систем	Потребный напор на вводе т вод ст.	Расчетный расход м³/сут.	м³/ч	л/с	при пожаре	Установленная мощность эл двигат кВт	Примечание
Хозпитьевая	10	1,2	0,05	0,02	—	—	
Производственно-противопожарная	20	5,8	1,44	0,4	2,9	—	
Канализационная	—	1,2	0,05	0,02	—	—	

Инв. N

Привязан

ТП 901-1-83.87 -ВК

Водозаборные сооружения производительностью от 0,02 до 1,5 м³/с. Для аммиатов колебания уровня воды до 6 м

Насосная станция производительностью от 0,02 до 0,15 м³/с. Н=4,8 м

				Стадия	Лист	Листов
ГИП	Новоминский			Р	1	2
Нач. отд.	Валошин					
Н. контр.	Глузман					
Провер.	Трахтенберг		17.06			
Рук. гр.	Трахтенберг		37			
Ст. инж.	Зингер					

Общие данные

Госстрой СССР Укрводоканалпроект Киев

25543-02 16

Формат А2

9857/а

План

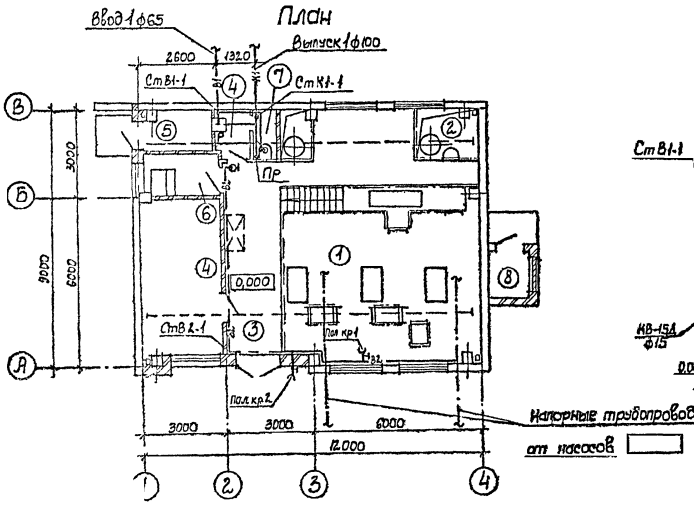

В1

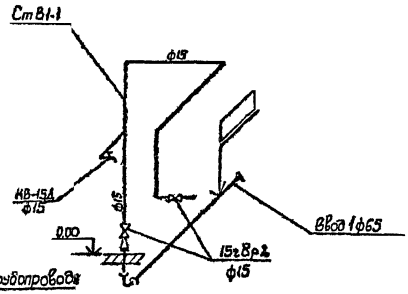

К1

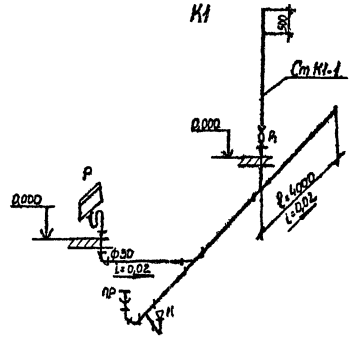

В2

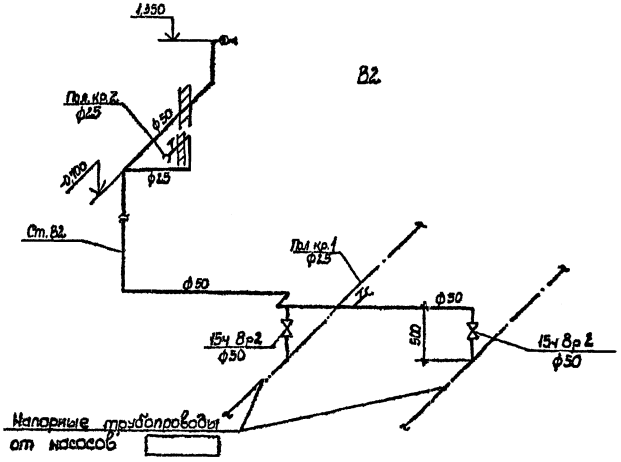

Экспликация помещений

Номер по плану	Наименование	Категория производства по взрыво-пожарной и пожарной опасности
1	Машзал	Д
2	Помещение вакуумного оборудования	Д
3	Монтажная площадка	Д
4	ПСУ	Г
5	Теплопункт	Д
6	Помещение дежурного ремонтного персонала	
7	Санузел	
8	Вентшахта приточная	Д

Типовой проект 901-1-83.87 Альбом II

Инв. № подл. | Подпись и дата | Взам. инв. №

Привязан

Инв. №

ГИП	Небожинский	
Нач. отд	Волошин	
Н. контр	Глухман	
Провер	Гратенберг	
Рук. гр	Гратенберг	
Ст. инж	Зингер	

ТП 901-1-83.87-ВК

Водозаборные сооружения производительностью от 0,01 до 1,54 м³/с для амплитуд колебаний уровня воды до 8 м

Насосная станция производительностью от 0,01 до 0,16 м³/с Н=4,8

План, схемы сетей В1, В2, К1

Стадия	Лист	Листов
Р	2	2

Госстрой СССР Укрводоканалпроект Киев

25543-02 17

9859/2 Формат А2

Альбом II

Типовой проект 901-1-83.87

Характеристика отопительно-вентиляционных систем

Обозначение системы	Кол. систем	Наименование обслуживаемого помещения (технологического оборудования)	Тип установки	Вентилятор: Тип, исполнение по взрывозащ.	N	Схема исполнен.	Положение	L, м³/ч	P, Па (кгс/м²)	n, об/мин	Электродвигатель: Тип, исполнение по взрывозащите	N кВт	n, об/мин	Воздухонагреватель: Тип	N	Кол.	Т-ра нагрева °С от	до	Расход тепла Вт (ккал/ч)	ΔP, Па (кгс/м²)	Примечание
			Тепловыделения 3560÷8150 Вт (3065÷7025 ккал/час)																		
П1	1	Машзал		В-06-300	4А	—	—	1520-3000	(10÷20) (10÷6)	1375	4А 56А4	0,12	1375	—	—	—	—	—	—	—	—
Для всех вариантов тепловыделений																					
ВЕ1, ВЕ2	2	Машзал	естественная					Д	00	000	-02										
ВЕ3	1	Теплопункт	естественная					Д	00	000											
ВЕ4	1	Санузел	естественная					Д	00	000											

План-схема

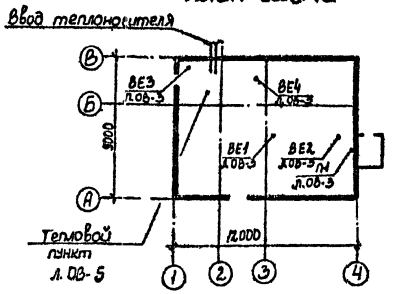

Ведомость рабочих чертежей основного комплекта

Лист	Наименование	Примечание
1	Общие данные (начало)	
2	Общие данные (окончание)	
3	Планы. Разрез	
4	Схемы	
5	Узел управления. Схема.	
	Спецификация	

Таблица воздухообменов

N п/п	Марка технологических электродвигателей и мощность в кВт, к п д.	Тепловыделения в Вт (ккал/час)	Воздухообмен в м³/ч для летнего периода	Принятые вентиляционные системы: Приток	Вытяж.
		Кол-во работающих двигателей: n = 2 раб	n = 2 раб.		
	Машзал				
1	4А 132 М4 N = 110 η = 0,875	3560 (3065)	1520	П1	ВЕ1, ВЕ2
2	4А 180 М4 N = 30 η = 0,91	5800 (5000)	2090	П1	ВЕ1, ВЕ2
3	4А 200 L2 N = 45 η = 0,91	8150 (7025)	3000	П1	ВЕ1, ВЕ2

Основные показатели по чертежам отопления и вентиляции

Наименование здания (сооружения) помещения	Объем м³	Расход тепла, Вт/ккал/ч: на отопление $t_н$ °С 30°	на вентиляцию $t_н$ °С	на вентиляцию $t_н$ °С	на прочее водоснаб.	общий расход тепла $t_н$ °С	Расход хлада ккал/ч	Установленная мощность эл. двиг. кВт
Машзал		47220 (40700)	—	—	—	47220 (40700)		0,12
Вспомогательная								
часть здания		16130 (13900)	—	—	—	16130 (13900)		—
Итого		63350 (54600)	—	—	—	63350 (54600)		0,12

Согласовано:

Инв. № подл. | Подпись и дата | Взам. инв. №

Настоящий раздел проекта разработан в соответствии с действующими нормами и правилами

Главный инженер проекта /Новоминский И.Н./

Инв. N

Привязан

ТП 901-1-83.87 -ОВ

ГИП	Новоминский	
Н контр	Поддубная	
Нач отд	Нагний	
Рук гр	Виланская	
Рук гр	Поддубная	
Ст инж	Коротть	
Инж	Зубареева	

Водозаборные сооружения производительностью от 0,02 до 1,5 м³/с для амплитуд колебания уровней воды до 6 м

Насосная станция производительностью от 0,02 до 0,15 м³/с с заглублением машзала 4,8 м

Стадия	Лист	Листов
Р	1	5

Общие данные (начало)

Госстрой СССР Укрводоканалпроект Киев

25543-02 18

Формат 2

9857/2

Ведомость ссылочных и прилагаемых документов

Обозначение	Наименование	Примечание
	Ссылочные документы	
4.904-69	Детали крепления санитарно-технических приборов и трубопроводов	
4 903-10	Изделия и детали трубопроводов для тепловых сетей	
вып 1	Детали трубопроводов	
вып 8	Грязевики	
5 904-10	Узлы прохода вентиляционных шахт через покрытия зданий	
	Узлы прохода общего назначения	
1.494-32	Зонты и дефлекторы вентиляционных систем	
1 494-30	Установка и крепление вентиляторов к строительным конструкциям	
вып. 1	Установка и крепление осевых вентиляторов В-06-300	
5 903-2	Воздухосборники для систем отопления и теплоснабжения вентиляционных установок	
903-04-13	Автоматизированные индивидуальные тепловые пункты (ИТП) зданий жилищно-гражданского и производственного назначения	
1 494-33	Клапаны лепестковые к вентиляторам осевым типа 306-300 N4-12,5	
	Прилагаемые документы	
	Спецификация оборудования	

Типовой проект 901-1-83.87 Альбом II

Общие указания

Настоящий раздел проекта разработан на основании технического задания, архитектурно-строительных чертежей в соответствии со СНиП II-33 75*. Проект разработан для строительства в климатических районах с расчетной температурой наружного воздуха. -30°С.

Внутренняя температура воздуха принята в помещении машзала -5°С, во вспомогательных помещениях - согласно СНиП II-92-76.

Отопление.

Теплоносителем является вода с параметрами 150°-70°С. Ввод в здание осуществляется в помещение теплового узла.

Система отопления запроектирована двухтрубная с верхней разводкой, тупиковая. В качестве нагревательных приборов приняты конвекторы типа „Комфорт-20" Местные нагревательные приборы и подводки к ним в электропомещениях выполнить с гладкими концами труб под сварку и установить отключающую арматуру за пределами этих помещений. Все трубопроводы системы отопления и нагревательные приборы окрашиваются масляной краской за 2 раза. Трубопроводы узла управления покрыть грунтом ГФ-020 в один слой, окрасить краской БТ-177 в два слоя, изолировать полуцилиндрами из минваты и покрыть стеклопластиком.

Вентиляция.

Основными вредностями в помещении машзала насосной станции являются тепловыделения от электродвигателей и теплопоступления от солнечной радиации.

В теплый период года подача приточного воздуха предусматривается приточной системой П1.

Работа приточной установки автоматизирована в зависимости от внутренней температуры воздуха: включение системы П1 осуществляется при температуре +28°С.

Выключение системы при температуре +25°С.

Удаление воздуха запроектировано вытяжными системами ВЕ через дефлекторы из верхней зоны машзала.

В холодный и переходной периоды года предусматривается вентиляция с естественным побуждением: приточный воздух поступает через окна, удаление вытяжного воздуха осуществляется дефлекторами.

Вентиляция вспомогательных помещений запроектирована в соответствии СНиП II-92-76.

Воздуховоды выполнить из тонколистовой кровельной стали по ГОСТ 19903-74*. Воздуховоды систем ВЕ, удаляющие воздух из помещений, внутри здания выполнить из тонколистовой стали δ=0,5мм, вне здания - δ=1,4мм.

Все воздуховоды окрашиваются масляной краской за 2 раза.

Расчет системы отопления и вентиляции выполнен в соответствии со СНиП II-33-75*, СНиП II-92-76

Монтаж систем отопления и вентиляции производить в соответствии со СНиП 3.05.01-85.

После монтажа систем выполнить их наладку.

ТП 901-1-83.87 -ОВ					
Водозаборные сооружения производительностью от 0,02 до 1,5 м³/с для амплитуд колебания уровней воды до 6 м					
Насосная станция производительностью от 0,02 до 0,15 м³/с с заглублением машзала 4,8 м				Стадия	Лист	Листов
				Р	2	
Общие данные (окончание)				Госстрой СССР Укрводоканалпроект Киев		
ГИП	Новоминский					
Н. контр.	Поддубная					
Нач. отд.	Нагний					
Рук. гр.	Виленская					
Рук. гр.	Поддубная					
Ст. инж.	Коротть					
Инж.	Зубарева					

Привязан

Инв N

Инв N подл. | Подпись и дата | Взам инв N

25543-02 19 Формат 2

9857/2

Альбом II

Типовой проект 801-1-83.87

План на отм. 0.000

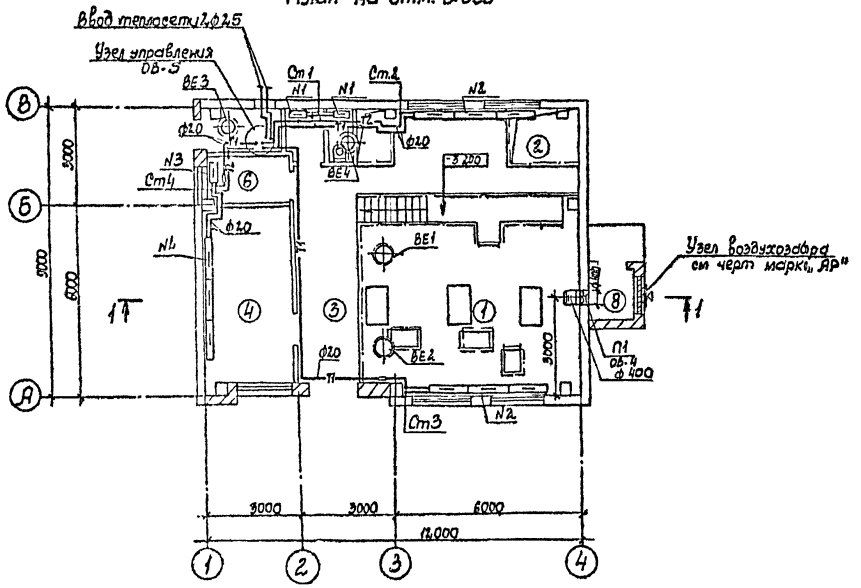

Разрез 1-1

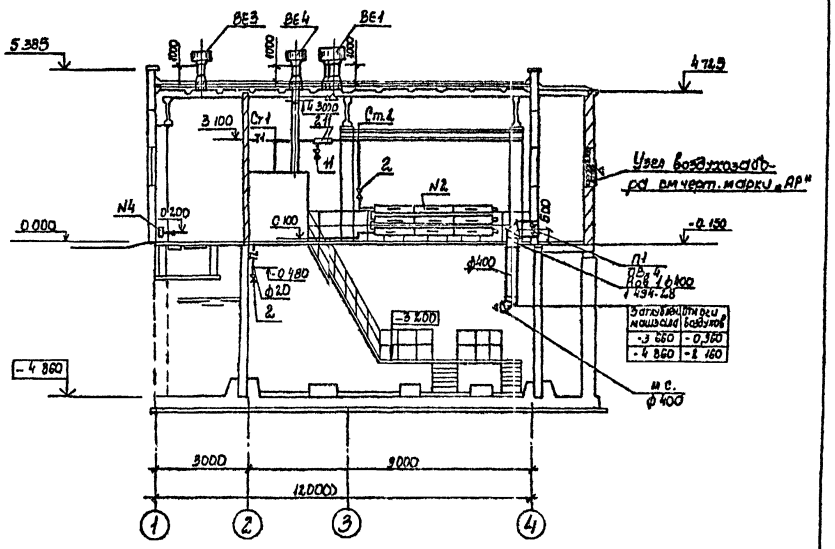

План подземной части

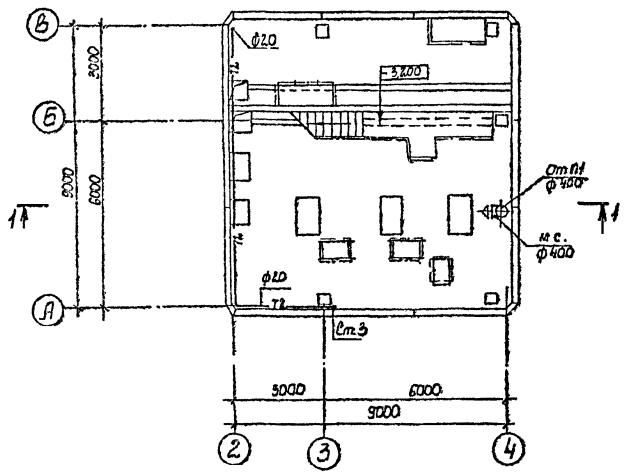

Экспликация помещений

Номер по плану	Наименование	Площадь м²	Категория производства по взрывной, взрыво-пожарной и пожарной опасности
1	Машзал		Д
2	Помещение вакуумного оборудования		Д
3	Монтажная площадка		Д
4	ПСУ		Г
5	Теплопункт		Д
6	Помещение дежурной ремонтной бригады		
7	Санузел		
8	Вентшахта приточная		Д

Привязан

Инв. №

ГИП	Новоминский		
Н. контр.	Падабедова		
Нач. отд.	Нагный		
Рук. гр.	Виноградская		
Рук. гр.	Падабедова		
Ст. инж.	Коротун		

ТП 901-1-83.87 -ОВ

Водозаборные сооружения производительностью от 0,02 до 1,5 м³/с для амплитуд колебания уровней воды до 6 м

Насосная станция производительностью 11,02 до 0,18 м³/с с затоплением машзала 4,8 м

Стадия	Лист	Листов
Р	3	

Планы Разрез

Госстрой СССР Укрводоканалпроект Киев

25543-02 20

Формат 2

9857/2

Инв. № подл. | Подпись и дата | Взам. инв. №

Схема отопления 1

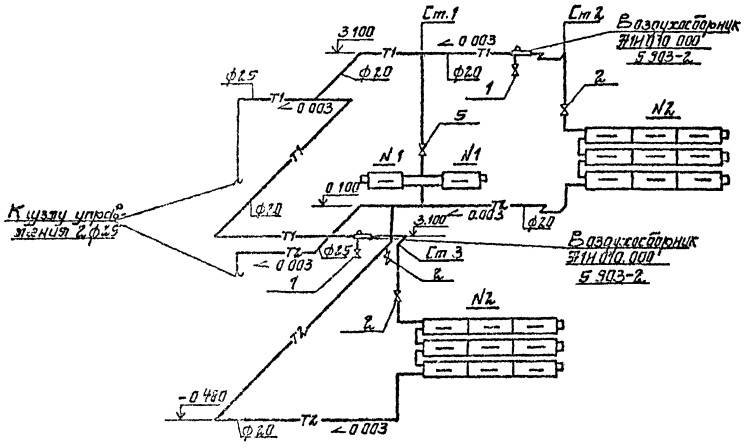

ВЕ3

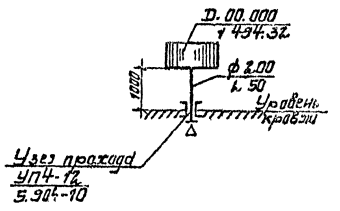

Экспликация отопительных приборов

№ группы	Кол-во групп	Тип нагревательных приборов	Кол-во приборов в группе	Всего приборов
1	2	КН20-1.1К	1	2
2	2	КН20-3.2К	3	6
		КН20-3.2П	6	12
3	1	КН20-2,3К	1	1
4	1	КН20-3,2К	1	1
		КН20-3,2П	2	2

П1

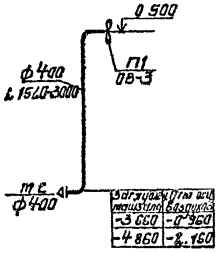

Загрузка подающего	Тип ВЕ1 Воздухосб.
-3660	-0960
-4860	-2160

ВЕ4

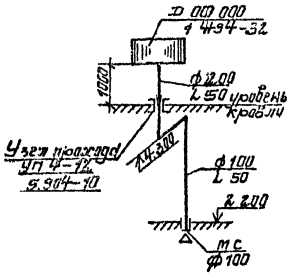

ВЕ1; ВЕ2

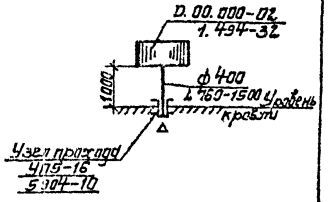

Схема отопления 2

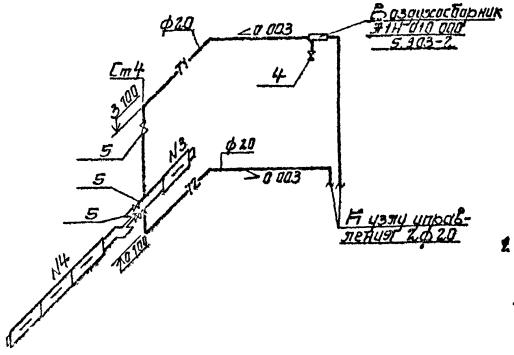

Примечание

1. Диаметры стояков и подводок к нагревательным приборам приняты диаметром 20мм.

Привязан				ТП 901-1-83.87	-08
				Водозаборные сооружения производительностью от 0,016 до 1,5 м³/с для питания паровых котлов производительностью свыше 1 до 6 т пара в час и водогрейных котлов тепловой мощностью от 0,07 до 0,16 Гкал/ч с загрязнением подаваемой воды до 0,25 кг/м³	
Гип	Потапенкова			Насосная станция производительностью 0,07 м³/с	Стадия Раб. / Лист 4 / Листов
Н.контр.	Подунова				
Нач.отд.	Натяни				
Рук.гр.	Быстрова			Схемы	Госстрой СССР Украводоканалпроект Киев
Мул.Гр.	Подунова				
Ст.инж.	Кобрать				
Инв. №				25543-02 21	Формат 2
				9857/2	

Альбом II

Типовой проект 901-1-83.87

Узел управления

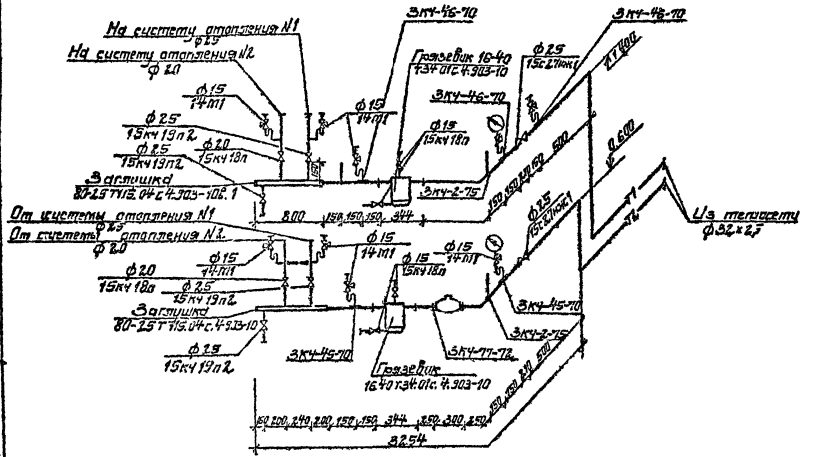

Спецификация

Поз.	Обозначение	Наименование	Кол.	Масса ед. кг.	Примечание
		Узел управления			
28	4.903-10	Грязевик абонентский 16-40 ГЭЛ 01	2	15,8	шт
	в. 10				
11	Каталог	Вентиль запорный фланцевый			
	ЦКБ 3ж				
		15с 27нж1; ф 25	2	11,1	шт
10	—"—	Тоже, 15кч 19п2, ф25	4	2,7	шт
8	—"—	Вентиль запорный муфтовый			
		15кч 18п, ф 15	4	0,7	шт
9	—"—	То же, 15кч 18п; ф20	2	0,9	шт
7	—"—	Кран трехходовой натяжной муфтовый для манометра			
		14 м1 ф 15	7	0,26	шт
34	4.903-10	Заглушка			
	в.1	80-25 ТУ 16.04	2	0,23	шт
29	ГОСТ 10705-80	Гребенка распределительная, L=800мм			
		ф 89х3 с двумя			
		патрубками	2		шт
30	3кч-77-72	Закладная конструкция для установки счетчика горячей воды	1		шт
31	3кч-2-75	Закладная конструкция для установки термометра	5		шт
32	3кч-45-70	Закладная конструкция для установки манометра	4		шт
33	3кч-46-70	То же, для установки манометра	5		шт
35		Трубопровод из труб стальных электросварных по ГОСТ 10705-80			
		ф 38х2,5	10		м

Спецификация (продолжение)

Поз.	Обозначение	Наименование	Кол.	Масса ед. кг.	Примечание
		ЕТ-177Б 2 слоя по грунтовке ГФ-020 в один слой	4,5		м²
39		Изоляция теплопроводов полуцилиндрами пенополиуретановыми на синтетическом связующем с полосовым слоем скорлупами из стеклопластика	0,3 4,9		м³/м²

Спецификация (продолжение)

Поз.	Обозначение	Наименование	Кол.	Масса ед. кг.	Примечание
36		Трубопровод из труб легких водогазопроводных по ГОСТ 3262-75*			
		М15х2,5	6	1,08	м
37		То же М20х2,5	10	1,45	м
38		То же, М25х2,8	14	2,02	м
40		Антикоррозийное комбинированное покрытие трубопроводов краской			

Привязан

Инв. №

ТП 901-1-83.87 -ОВ

Водозаборные сооружения производительностью от 0,01 до 1,5 м³/с для систем водоснабжения рабочей воды на ВТЭС. Насосная станция производительностью от 0,04 до 0,16 м³/с с заглублением от -1,5 до -4,2 м.

ГИП	Новгородский			Стадия	Лист	Листов
Н.контр.	Пащенко			Р	5	
Нач.отд.	Ребиков					
Нач.гр.	Белоусова					
Рук.гр.	Остапенко			Госстрой СССР Укрводоканалпроект Киев		
Ст.инж.	Кравцов					
Инж.	Зубарева					

Узел управления. Схема. Спецификация.

25543-02 (22) Формат 2

9857/2

gost.e-ecolog.ru