ТИПОВОЙ ПРОЕКТ
901-1-83.87

ВОДОЗАБОРНЫЕ СООРУЖЕНИЯ ПРОИЗВОДИТЕЛЬНОСТЬЮ ОТ 0,02 ДО 1,5 м³/с
ДЛЯ АМПЛИТУД КОЛЕБАНИЙ УРОВНЕЙ ВОДЫ ДО 6 м

НАСОСНАЯ СТАНЦИЯ ПРОИЗВОДИТЕЛЬНОСТЬЮ ОТ 0,02 ДО 0,16 м³/с С ЗАГЛУБЛЕНИЕМ МАШЗАЛА 4,8 м

АЛЬБОМ IV

ИНДУСТРИАЛЬНЫЕ ИЗДЕЛИЯ

25543-04

				Привязан:	

gost.e-ecolog.ru

ТИПОВОЙ ПРОЕКТ
901-1-83.87

ВОДОЗАБОРНЫЕ СООРУЖЕНИЯ ПРОИЗВОДИТЕЛЬНОСТЬЮ ОТ 0,02 ДО 1,5 м³/с ДЛЯ АМПЛИТУД КОЛЕБАНИЙ УРОВНЕЙ ВОДЫ ДО 6м

НАСОСНАЯ СТАНЦИЯ ПРОИЗВОДИТЕЛЬНОСТЬЮ ОТ 0,02 ДО 0,16 м³/с С ЗАГЛУБЛЕНИЕМ МАШЗАЛА 4,8 м

АЛЬБОМ IV

ИНДУСТРИАЛЬНЫЕ ИЗДЕЛИЯ

СОСТАВ ПРОЕКТА:

альбом I Пояснительная записка
альбом II Технологические решения, внутренние водопровод и канализация, отопление и вентиляция, нестандартизированное оборудование.
альбом III Архитектурно-строительные решения.
альбом IV Индустриальные изделия.
альбом V Электротехническая часть.
альбом VI Задания заводам-изготовителям на комплектные электротехнические устройства.
альбом VII Спецификация оборудования
альбом VIII Ведомости потревности в материалах.
альбом IX Сметы.

РАЗРАБОТАН ГПИ УКРВОДОКАНАЛПРОЕКТ

директор В.Н. Якименко
главный инженер к.т.н. Н.В. Писанко
начальник отдела М.Я. Волошин
главный инженер проекта И.Н. Новоминский

Утвержден и введен в действие
Главным Управлением проектирования
Госстроя СССР Протокол от 28 августа 1987г. N57

Привязан:

Альбом IV

Типовой проект 901-1-83.87

Формат	Обозначение	Наименование	Стр.	Примечание
А4	901-1-83.87 -КЖИ-ТТ	Технические требования	4	
А4	901-1-83.87 -КЖИ-П20-3б-1	Плита перекрытия П20-3б-1; П20g-3б-1;		
		П14-3б-1; П14g-3б-1; П14g-3б-2.	5	
А3	901-1-83.87-КЖИ-П20-3б-1СБ	Плита перекрытия П20-3б-1; П20g-3б-1;		
		П14-3б-1; П14g-3б-1; П14g-3б-2.		
		Сборочный чертеж	6	
А3	901-1-83.87-КЖИ-ПГ-2АтVIT-1	Плита ПГ-2АтVIT-1	7	
А3	901-1-83.87-КЖИ-ПВ4-2АтVIT-1	Плита ПВ4-2АтVIT-1;		
		ПВ4-2АтVIT-2; ПВ10-2АтVIT-1	8	
А3	901-1-83.87-КЖИ-1БСД9-5АVT-1	Балка 1БСД9-5АVT-1	9	
А4	901-1-83.87-КЖИ-ПС60	Панель стеновая ПС (надземная часть).	10	
А3	901-1-83.87-КЖИ-ПС60СБ	Панель стеновая ПС (надземная часть). Сборочный чертеж.	11	
А4	901-1-83.87-КЖИ-2КВ4.42-1-1	Колонна 2КВ4.42-1-1...		
		2КВ4.42-1-6; 2КВ4.33-1-1.	13	
А3	901-1-83.87-КЖИ-2КВ4.42-1-1СБ	Колонна 2КВ4.42-1-1...		
		2КВ4.42-1-6; 2КВ4.33-1-1		
		Сборочный чертеж	14	
А3	901-1-83.87-КЖИ-ПС2А-48-К1	Панель стеновая ПС2А-48-К1...		
		ПС2А-48-К3.	16	
А3	901-1-83.87-КЖИ-ПС2А-48-К1СБ	Панель стеновая		
		ПС2А-48-К1... ПС2А-48-К3.		
		Сборочный чертеж.	17	
А3	901-1-83.87-КЖИ-ПС2А-48-К12	Панель стеновая		
		ПС2А-48-К12... ПС2А-48-К13-1	21	
А3	901-1-83.87-КЖИ-ПС2А-48-К12СБ	Панель стеновая		
		ПС2А-48-К12... ПС2А-48-К13-1		
		Сборочный чертеж	22	
А4	901-1-83.87-КЖИ-ПС2А-48	Панель стеновая ПС2А-48		
		с дополнительными закладными изделиями.	25	
А3	901-1-83.87-КЖИ-ПС2А-48СБ	Панель стеновая ПС2А-48		
		с дополнительными закладными изделиями. Сборочный чертеж.	28	
А4	901-1-83.87-КЖИ-П20g-3-1	Плита перекрытия П20g-3-1;		
		П20g-3-2.	33	
А4	901-1-83.87 -КЖИ-КР1	Каркас плоский КР1	33	
А4	901-1-83.87 -КЖИ-КР2	Каркас плоский КР2; КР3;	34	
А4	901-1-83.87 -КЖИ-КР2СБ	Каркас плоский КР2; КР3.		
		Сборочный чертеж.	34	
А4	901-1-83.87 -КЖИ-МН1	Изделие закладное МН1.	35	

Инв.№подл. | Подпись и дата | Взам. инв.№

Привязан

Инв. №

ГИП	Новоминский	
Н. контр.	Айзенберг	
Нач. отд.	Волошин	
Гл. спец.	Айзенберг	
Рук. гр.	Клоцман	

ТП901-1-83.87 -КЖИ

Содержание

Стадия	Лист	Листов
Р	1	2

Госстрой СССР Укрводоканалпроект Киев

25543-04 2

Формат А3

	Обозначение	Содержание	стр	Примечание
ЭЧ	901-1-83.87 - КЖИ-МН2	Изделие закладное МН2	35	
ЭЧ	901-1-83.87 - КЖИ-МН3	Изделие закладное МН3; МН4	36	
ЭЧ	901-1-83.87 - КЖИ-МН3СБ	Изделие закладное МН3; МН4		
		Сборочный чертеж	36	
ЭЧ	901-1-83.87 - КЖИ-МН5	Изделие закладное МН5	37	
ЭЧ	901-1-83.87 - КЖИ-МН6	Изделие закладное МН6	37	
ЭЧ	901-1-83.87 - КЖИ-МН7	Изделие закладное МН7	38	
ЭЧ	901-1-83.87 - КЖИ-РМ1	Решетка РМ1	38	
ЭЧ	901-1-83.87-КЖИ-МС1	Изделие соединительное МС1	39	
ЭЧ	901-1-83.87-КЖИ-МС2	Изделие соединительное МС2	39	
ЭЧ	901-1-83.87-КЖИ-МС3	Изделие соединительное МС3	40	
ЭЧ	901-1-83.87-КЖИ-МС4	Изделие соединительное МС4	40	
ЭЧ	901-1-83.87-КЖИ-МС5	Изделие соединительное МС5... МС8	41	
ЭЧ	901-1-83.87-КЖИ-МС5СБ	Изделие соединительное МС5... МС8.		
		Сборочный чертеж	41	

Альбом IV

Типовой проект 901-1-83.87

Инв.№ подл. | Подпись и дата | Взам.инв.№

Привязан

Инв.№

ТП 901-1-83.87 - КЖИ

Лист 2

Формат А4

1. Технические требования к изготовлению сборных железобетонных изделий.

1.1. Сборные железобетонные изделия запроектированы из тяжелого бетона и изготавливаются в заводских условиях в инвентарных стальных формах. Изделия должны изготавливаться в точном соответствии с рабочими чертежами, а также требованиями ГОСТ 13015.0-83; ГОСТ 13015.1-81; ГОСТ 13015.2-81; ГОСТ 13015.4-84.

1.2. Стеновые панели подземной части изготавливать в опалубочных формах, разработанных для стеновых панелей серии 3.900-3 вып. 3/82.

Маркировка панелей принята по серии 3.900-3 вып. 3/82 (например ПС2А-43-К2-а). Дополнительный индекс „А" после порядкового номера типоразмера изделия отражает отличие в опалубочных размерах по сравнению с панелью ПС2-48-К серии 3.900-3 вып. 3/82.

Технические требования к изготовлению панелей см. пояснительную записку, раздел 3 серии 3.900-3 вып. 3/82, часть 1 „Панели стеновые консольные для прямоугольных сооружений".

13. На закладные изделия в колоннах и стеновых панелях предназначенных для устройства заземления, нанести масляной краской букву „З".

Привязан

Инв.№

Инв.№ подл. | Подпись и дата | Взам.инв.№

ГИП	Новотинский	
Н.контр.	Жизенберг	
Нач.отд.	Валашин	
Гл.спец.	Жизенберг	
Рук.гр.	Клоцман	

ТП 901-1-83.87 - КЖИ-ТТ

Технические требования

Стадия	Лист	Листов
Р	1	2

Госстрой СССР Укрводгипротрест Киев

Формат А4

2. Технические требования к изготовлению арматурных и закладных изделий.

2.1. Плоские арматурные изделия следует изготавливать при помощи контактной точечной сварки.

Сварку сеток и каркасов производить во всех точках пересечения стержней.

2.2. Размеры сеток и каркасов даны по осям и по торцам стержней.

2.3. Сварку производить в соответствии с ГОСТ 14098-85 „Соединения сварные арматуры и закладных изделий железобетонных конструкций" и СН393-78 „Инструкция по сварке соединений арматуры и закладных деталей железобетонных конструкций."

2.4. Толщину сварных швов принимать по наименьшей толщине свариваемых элементов, кроме оговоренных на чертеже.

2.5. Верхнюю пластину спаренных закладных изделий приваривать после установки изделий в опалубку.

Приварку анкеров к пластинам в раззенкованные отверстия выполнять ручными валиковыми швами (тип шва-21 по СН393-78)

2.6. Строительные конструкции насосной станции используются в качестве заземлителя. Для этой цели необходимо выполнить указания по сварке арматуры, приведенные на листах конкретных изделий.

2.7. Все открытые закладные и соединительные изделия в надземной части оцинковать (толщина слоя 120-150 мкм), в подземной части окрасить эмалью ПФ-133 за 2 раза по слою грунта ГФ-020.

Инв. № подл.	Подпись и дата	Взам. инв. №

Привязан

Инв. №

ТП901-1-83.87 -КЖИ-ТТ

Лист 2

Формат А4

Формат	Зона	Поз.	Обозначение	Наименование	Кол. на исполнение –	01	02	03	04	КЖИ-П20-3Б-1	Примечание
				Документация							
А4			901-1-83.87 -КЖИ-ТТ	Технические требования	X	X	X	X	X		
А3			901-1-83.87 -КЖИ-П20-3Б-1СБ	Сборочный чертеж	X	X	X	X	X		
				Сборочные единицы							
			3.006.1-2/82.1-2-2.0 0-56	Плита П20-3Б	1						Со всеми закладными изделиями кроме петли
			3.006.1-2/82.1-2-2.0-072	Плита П20g-3Б		1					
			3.006.1-2/82.1-2-2.0-34	Плита П14-3Б			1				
			3.006.1-2/82.1-2-1.0-050	Плита П14g-3Б				1	1		
		1	1.400-15.В1.540-01	Изделие закладное МН540	5,5м	2,8м					
		2	1.400-15.В1.110-10	Изделие закладное МН104-3	2,8м	0,5м					
А4		3	901-1-83.87 -КЖИ-МН2	Изделие закладное МН2			7,9м	1,5м	1,5м		
				Детали							
А4		4	901-1-83.87 -КЖИ-МН7	Изделие закладное МН7	4	2	4				
		5	1.400-9 выпуск 1 л.16	Петля УП2-1				2	2		

* См. указание на сборочном чертеже

Инв. № подл.	Подпись и дата	Взам. инв. №

Гл. инж. пр.	Новомиский	
Н. контр.	Айзенберг	
Нач. отд.	Волошин	
Гл. спец.	Айзенберг	
Рук. гр.	Клоцман	

Привязан

Инв. №

ТП901-1-83.87 -КЖИ-П20-3Б-1

Плита перекрытия П20-3Б1; П20g-3Б-1; П14-3Б-1; П14g-3Б-1; П14g-3Б-2

Стадия	Лист	Листов
Р	1	

Госстрой СССР Укрводоканалпроект Киев

25543-04 3

Формат А4

П14 -3б-1

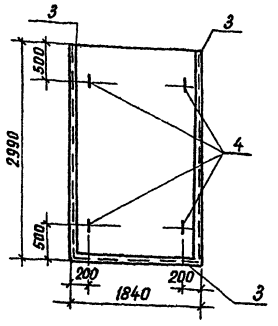

П20g -3б-1

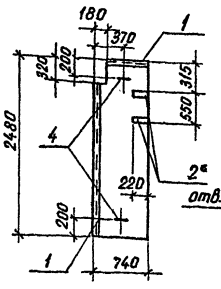

П14g -3б-1

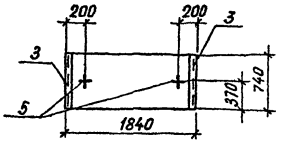

П14g -3б-2

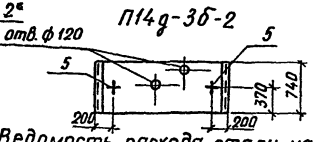

Обозначение	Марка	Примечание
901-1-83.87 -КЖИ-П20-3б-1	П20 -3б-1	
-01	П20g -3б-1	
-02	П14 -3б-1	
-03	П14g -3б-1	
-04	П14g -3б-2	

П20 -3б-1

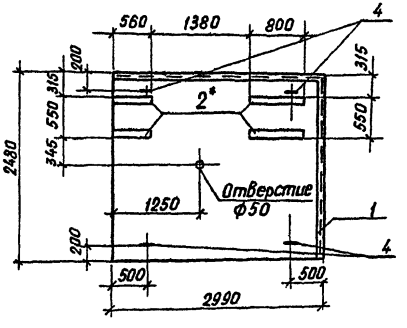

Ведомость расхода стали на дополнительные закладные изделия, кг

Марка элемента	Изделия закладные											Всего	Общий расход
	Арматура класса					Прокат марки							
	A I			A III		Вст3 кп2							
	ГОСТ 5781-82*			ГОСТ 5781-82*		ГОСТ 8509-86*		ГОСТ 8510-72*		ГОСТ 19903-74			
	ф8	ф12	Итого	ф8	Итого	∠90×7	Итого	∠100×63×6	Итого	б6	Итого		
П20 -3б-1		3,9	3,9	6,3	6,3			41,3	41,3		5,9	57,4	57,4
П20g -3б-1		2,0	2,0	3,0	3,0			21,0	21,0		1,1	27,1	27,1
П14 -3б-1		3,9	3,9	7,9	7,9	75,9	75,9					87,7	87,7
П14g -3б-1	0,6		0,6	1,5	1,5	14,4	14,4					16,5	16,5
П14g -3б-2	0,6		0,6	1,5	1,5	14,4	14,4					16,5	16,5

В закладных изделиях позиции 2, устанавливаемых в плиты, анкера ф8AIII отогнуть по месту и приварить к нижней арматурной сетке плиты.

Инв.№ подл. | Подпись и дата | Взам. инв.№

Привязан

Инв.№

ГИП	Новоминский	
Н.контр.	Айзенберг	
Нач.отд.	Валошин	
Гл.спец.	Айзенберг	
Рук.гр.	Клоцман	

ТП 901-1-83.87 -КЖИ-П20-3б-1СБ

Плита перекрытия П20-3б-1; П20g-3б-1; П14-3б-1; П14g-3б-1; П14g-3б-2 Сборочный чертеж

Стадия	Масса	Масштаб
Р		
Лист	Листов 1	

Госстрой СССР Укрводоканалпроект Киев

Формат А3

Альбом IV

Типовой проект 901-1-83.87

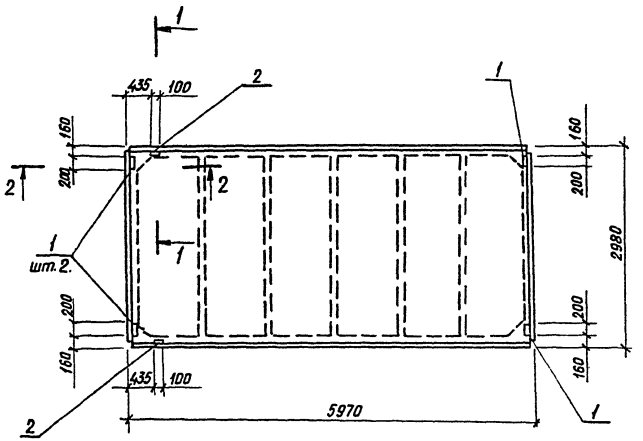

1-1

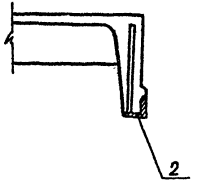

2-2

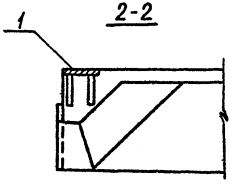

Формат	Зона	Поз.	Обозначение	Наименование	Кол.	Примечание
				Документация		
А4			901-1-83.87 -КЖИ-ТТ	Технические требования		
				Сборочные единицы		
			ГОСТ 22701.1-77	Плита ПГ-2АтVIТ		со всеми закладными и арматурными изделиями
		1	ГОСТ 22701.5-77	Изделие закладное МН8	4	1,6кг
		2	ГОСТ 22701.5-77	Изделие закладное МН9	2	0,8кг

Ведомость расхода стали на дополнительные закладные изделия, кг

Марка изделия	Изделия закладные								Всего
	Арматура класса А-III ГОСТ 5781-82*				Прокат марки Вст3кп2 ГОСТ 19903-74*		ГОСТ 8509-86		
	ф10	ф14	Итого		δ=8	Итого	<70:8	Итого	
ПГ-2АтVIТ-1	2,2	0,2	2,4		5,2	5,2	1,7	1,7	9,3

Привязан

Инв. №

ГИП	Новоминский	
Н.контр.	Айзенберг	
Нач.отд	Волошин	
Гл.спец.	Айзенберг	
Вед.инж.	Слепок	
Ст.инж.	Малинина	

ТП 901-1-83.87 -КЖИ-ПГ-2АтVIТ-1

Плита ПГ-2АтVIТ-1

Стадия	Масса	Масштаб
Р	2650	
Лист	Листов 1	

Госстрой СССР Укрводоканалпроект Киев

25543-04 4

Формат А3

Инв.№подл. | Подпись и дата | Взам.инв.№

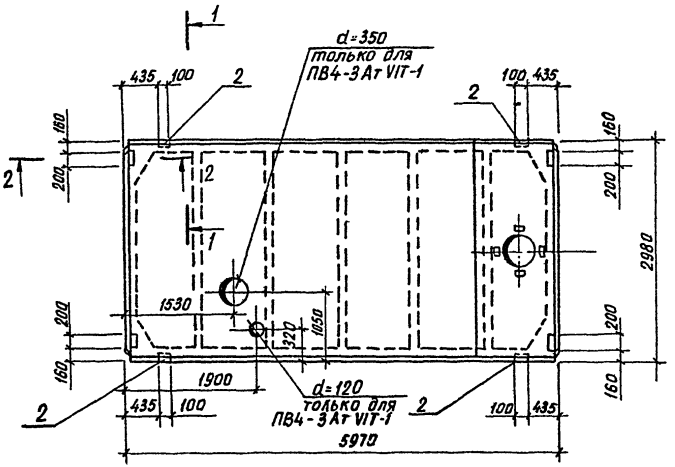

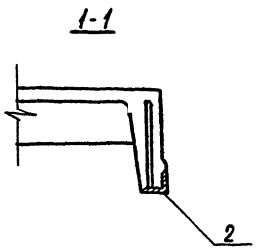

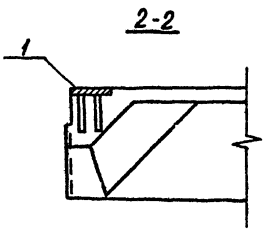

Формат	Зона	Поз.	Обозначение	Наименование	Кол.	Примечание
				Документация		
А4			901-1-83.87 -КЖИ-ТТ	Технические требования		
				Сборочные единицы		
		1	ГОСТ 22701.5-77	Изделие закладное МН8	4	0,4кг
		2	ГОСТ 22701.5-77	Изделие закладное МН9	4	0,4кг
				Переменные данные для исполнений		
				ПВ4-3АтVIT-1		
			ГОСТ 22701.2-77	Плита ПВ4-3АтVIT	1	Со всеми закладными и арматурными изделиями
				ПВ7-2АтVIT-1		
			ГОСТ 22701.2-77	Плита ПВ7-2АтVIT	1	Со всеми закладными и арматурными изделиями

Ведомость расхода стали на дополнительные закладные изделия, кг

Марка изделия	Изделия закладные										Всего
	Арматура класса A-III				Прокат марки Вст3кп2						
	ГОСТ 5781-82*				ГОСТ 19903-74*			ГОСТ 8509-86			
	ф10	ф14		Итого	δ=8		Итого	∠10×8		Итого	
ПВ4-3АтVIT-1 ПВ7-2АтVIT-1	2,8	0,4		3,2	5,2		5,2	3,4		3,4	11,8

Привязан	ГИП	Новоминский	
	Н.контр.	Айзенберг	
	Нач.отд.	Волошин	
	Гл.спец.	Айзенберг	
	Вед.инж.	Слепок	
Инв. №	Ст.инж.	Малинина	

ТП 901-1-83.87 -КЖИ-ПВ4-3АтVIT-1

Плита ПВ4-3АтVIT-1;
ПВ7-2АтVIT-1

Стадия	Масса	Масштаб
Р		
Лист	Листов 1	

Госстрой СССР
Укрводоканалпроект
Киев

Инв. № подл. | Подпись и дата | Взам. инв. №

Формат А3

Альбом IV

Типовой проект 901-1-83.87

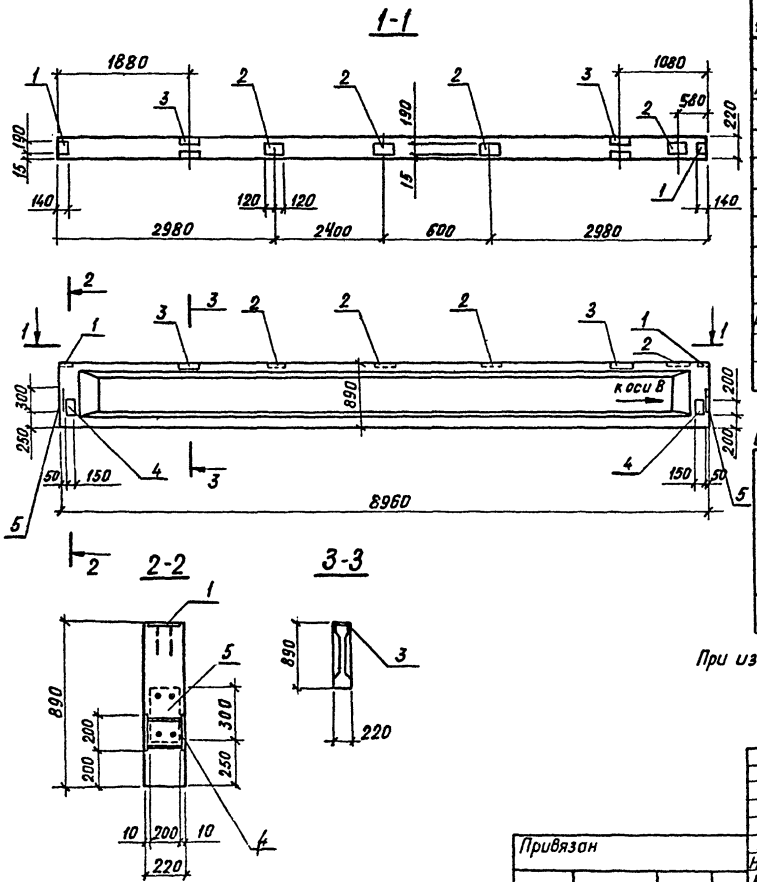

Формат	Зона	Поз.	Обозначение	Наименование	К-во	Примечание
				Документация		
А4			901-1-83.87 -КЖИ-ТТ	Технические требования		
				Сборочные единицы		
			1.462.1-10/80 вып.1	Балка 1БСД 9-5А VT.		Со всеми закладными и арматурными изделиями.
		1	1.462.1-10/80.2-100	Изделие закладное М5	2	
		2	1.462.1-10/80.2-110	Изделие закладное М6	4	
		3	1.462.1-10/80.2-120-02	Изделие закладное М9	2	
А4		4	901-1-83.87 -КЖИ-МН1	Изделие закладное МН1	2	
		5	1.400-15.81.130-28	Изделие закладное МН121-5	2	

Ведомость расхода стали на дополнительные закладные изделия, кг

Марка изделия	Изделия закладные										Всего
	Арматура класса				Прокат марки						
	А-III				Вст3 кп 2						
	ГОСТ 5781-82*				ГОСТ 19903-74*				ГОСТ 8510-72*		
	ф8	ф10	ф12	итого	-δ=6	-δ=8	-δ=10	Итого	∠90 ×56 5,5		
1БСД 9-5А VT-1	1,2	2,2	1,6	5,0	11,4	4,2	9,6	25,2	3,2		33,4

При изготовлении балки нанести несмываемой краской стрелку „к оси В".

Инв. № подл.	Подпись и дата	Взам. инв. №

Привязан

Инв. №

ГИП	Новоминский	
Н.контр.	Айзенберг	
Нач.отд.	Волошин	
Гл.спец.	Айзенберг	
Рук.гр.	Клоцман	
Ст.инж.	Малинина	

ТП 90-1-1-83.87 -КЖИ-1БСД 9-5А VT-1

Балка 1БСД 9-5А VT-1

Стадия	Масса	Масштаб
Р		

Лист | Листов 1

Госстрой СССР
Укрводоканалпроект
Киев

25543-04 5

Формат А3

Инв. № подл. | Подпись и дата | Взам. инв. №

Типовой проект 901-1-83.87 Альбом IV

Формат	Зона	Поз.	Обозначение	Наименование	Кол. на исполнение -КЖИ-ПС60 —	01	02	03	04	Примечание
				Документация						
А4			901-1-83.87 -КЖИ-ТТ	Технические требования	×	×	×	×	×	
А3			901-1-83.87 -КЖИ-ПС60	Сборочный чертеж	×	×	×	×	×	
			1.030.1-1.0-3-0100 л.9	Узел I	×	×	×	×	×	
			1.030.1-1.0-3-0100 л.9	Узел V	×	×	×		×	
				Сборочные единицы						
				Панель стеновая						
			1.030.1-1.1-1 07	ПС 60.18.20-1.л	1					Со всеми арматурными и закладными изделиями
			1.030.1-1.1-1 04-05	ПС 60.9.20-2.л		1				
			1.030.1-1.1-1 15-06	ПС 62,5.18.20-1.л-1			1	1		
			1.030.1-1.1-1 15	ПС 62,5.9.20-2.л-1					1	

Привязан

Инв. №

ГИП	Нованицкий	
Н.контр.	Айзенберг	
Нач.отд.	Волошин	
Гл.спец.	Айзенберг	
Рук.гр.	Клоцман	
Вед.инж.	Слепак	

ТП 901-1-83.87 -КЖИ-ПС60

Панель стеновая „ПС" (надземная часть).

Стадия	Лист	Листов
Р	1	2

Госстрой СССР Укрводоканалпроект Киев

Формат А4

Инв. № подл. | Подпись и дата | Взам. инв. №

Формат	Зона	Поз.	Обозначение	Наименование	Кол. на исполнение -КЖИ-ПС60 —	01	02	03	04	Примечание
				Изделие закладное						
		1	1.030.1-1.1-3-30-01	М2	4	2	4	4	2	
		2	1.030.1-1.1-3-36	М9	4	4	4		4	
		3	1.400-15.В1.120-11	МН106-6			3			
				Детали						
Б4		4		А-III-10-ГОСТ5781-82, L=1350				16		0,8кг

ТП901-1-83.87 -КЖИ-ПС60 Лист 2

Формат А4

Типовой проект 901-1-83.87 Альбом IV

ПС 60.18.2,0-1.Л-А

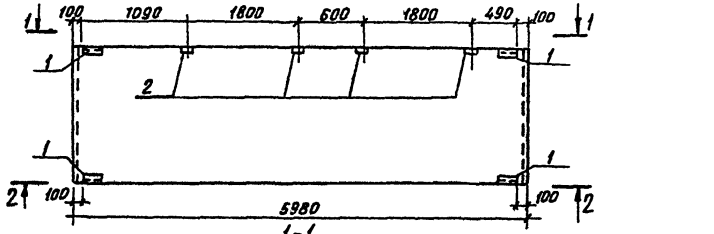

ПС 60.9.2,0-2.Л-А

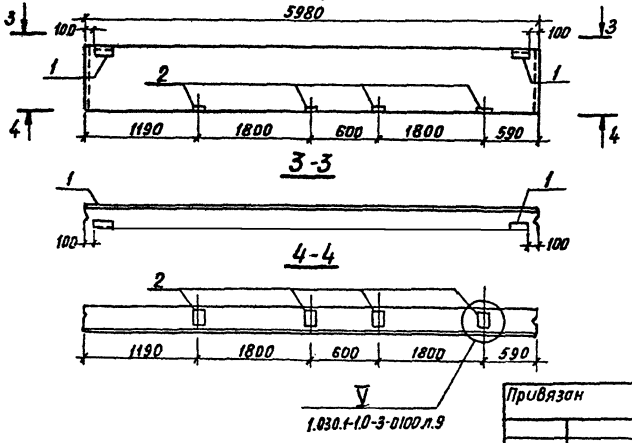

ПС 62,5.9.2,0-2.Л-1.А

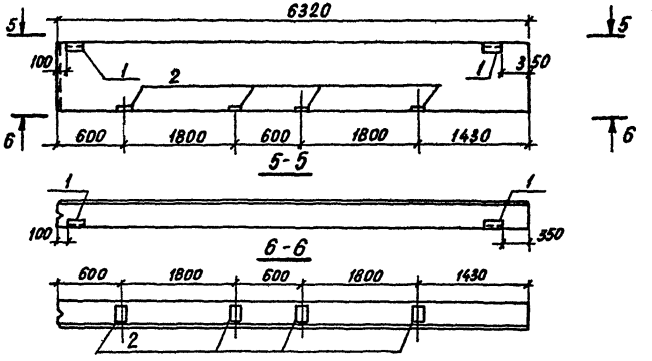

Обозначение	Марка
901-1-8387-КЖИ-ПС60	ПС 60.18.2,0-1.Л-А
-01	ПС 60.9.2,0-2.Л-А
-02	ПС 62,5.18.2,0-1.Л-1.А
-03	ПС 62,5.18.2,0-1.Л-1.Б
-04	ПС 62,5.9.2,0-2.Л-1.А

Инв.№подл. | Подпись и дата | Взам.инв.№

Привязан

Инв.№

ГИП	Новомижский	
Н.контр	Айзенберг	
Нач.отд	Волошин	
Гл.спец	Айзенберг	
Рук.гр.	Клоцман	
Вед.инж	Слепак	

тп 901-1-83.87 -КЖИ-ПС60СБ

Панель стеновая ПС (надземная часть) Сборочный чертеж

Стадия	Масса	Масштаб
Р		
Лист 1	Листов 2	

Госстрой СССР Укрводоканалпроект Киев

25543-04 6 Формат А3

ПС 62,5.18.2,0-1.Л-1.А

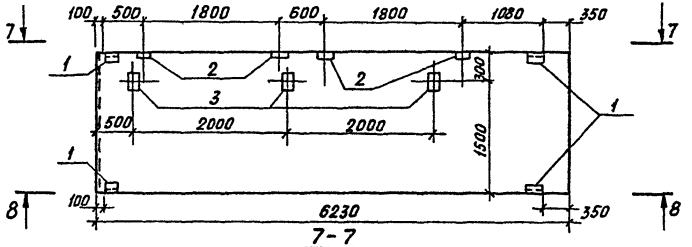

ПС 62,5.18.2,0-1.Л-1.Б

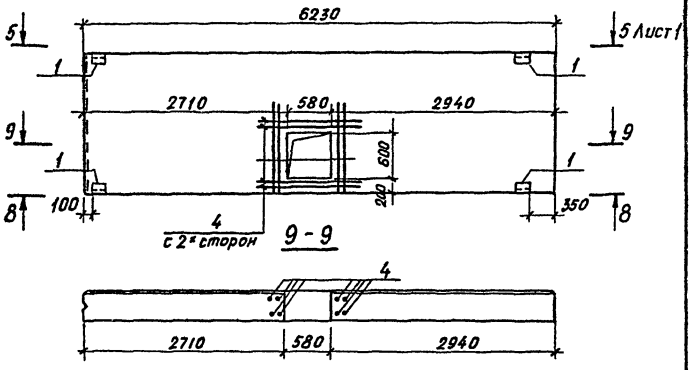

Ведомость расхода стали на дополнительные закладные изделия, кг.

Марка элемента	Изделия закладные										Всего	Общий расход
	Арматура класса А-III				Прокат марки ВСТ3кп2							
	ГОСТ 5781-82*				ГОСТ 8509-86			ГОСТ 19903-74*				
	ф8	ф10		Итого	L63×6		Итого	-б6	-б8	Итого		
ПС 60.18.2,0-1.Л-А		2,4		2,4	5,5		5,5	2,2	4,0	6,2	14,1	14,1
ПС 60.9.2,0-2.Л-А		2,0		2,0	2,8		2,8	1,1	4,0	5,1	9,9	9,9
ПС 62,5.18.2,0-1.Л-1.А	0,3	2,4		2,7	5,5		5,5	4,3	5,2	9,5	17,7	17,7
ПС 62,5.18.2,0-1.Л-1.Б		13,6		13,6	5,5		5,5	2,2		2,2	21,3	21,3
ПС 62,5.9.2,0-2.Л-1.А		2,0		2,0	2,8		2,8	1,1	4,0	5,1	9,9	9,9

Привязан

Инв. №

тп901-1-83.87 -КЖИ-ПС60СБ

Лист 2

Инв. № подл. | Подпись и дата | Взам. инв. №

Формат А3

Инв. N подл. | Подпись и дата | Инв. N° подл.

Типовой проект 901-1-83.87 Альбом IV

КЖИ-2КВ4.42-1-1

Формат	Зона	Поз.	Обозначение	Наименование	Кол. на исполнение —	01	02	03	04	05	06	Примечание
				Документация								
А4			901-1-83.87 -КЖИ-ТТ	Технические требования								
А3			901-1-83.87-КЖИ-2КВ4.42-1-1СБ	Сборочный чертеж.								
				Сборочные единицы								
				Колонна								
			1.020-1/83.2-9 02	2КВ4.42-1	1	1	1	1	1	1		Со всеми арматурными и закладными изделиями кроме МН-2 шт.4
			1.020-1/83.2-5 02-04	2КВ4.33-1							1	

Привязан

Инв. N°

ГИП	Новоминский	
Н.контр.	Айзенберг	
Нач.отд.	Волошин	
Гл.спец.	Айзенберг	
Рук. гр.	Клоцман	
Вед.инж.	Слепак	

ТП 901-1-83.87 — КЖИ-2КВ4.42-1-1

Колонна 2КВ4.42-1-1...
2КВ4.42-1-6;
2КВ4.33-1-1

Стадия	Лист	Листов
Р	1	2

Госстрой СССР
Укрводоканалпроект
Киев

Формат А4

Инв. N° подл. | Подпись и дата | Взам. инв. N°

Формат	Зона	Поз.	Обозначение	Наименование	Кол. на исполнение —	01	02	03	04	05	06	Примечание
				Сетка арматурная								
		1	1.020-1/83.2-15 09	СКА-1	2	2	2	2	2			
				Изделие закладное								
		2	Шифр 92-76/1 л.8	МН 2-2	1	1	1	1	1			
		3	1.020-1/83.2-15 31	МН-44	7	3	2	8	8	11		
		4	1.020-1/83.2-15 26	МН-27	4	5	4	1	1	3	1	
		5	1.400-15.В1.330-04	МН313-4	1		1	1	2			
		6	1.427.1-3.2-0.09.0	МН4						1		

25513-04 1

Формат А4

ТП 901-1-83.87 — КЖИ-2КВ4.42-1-1 Лист 2

Альбом IV

Типовой проект 901-1-83.87

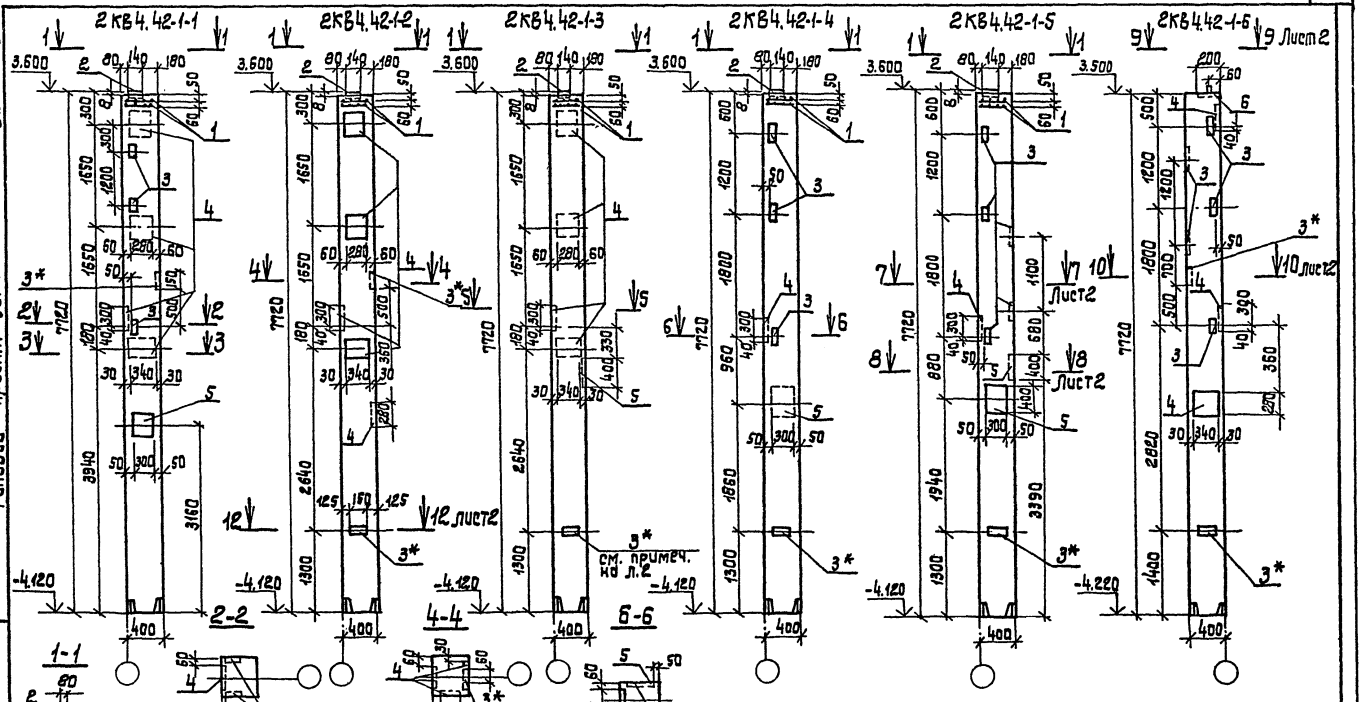

Привязан:

Инв. №

ГИП	Новоминский	
Н.контр.	Абзенберг	
Нач.отд.	Волошин	
Гл.спец.	Абзенберг	
Рук.гр.	Ключман	
Вед.инж.	Слепак	

ТП 901-1-83.87 – КЖСи-2КВ4.42-1-1 СБ

Колонна 2КВ4.42-1-1... 2КВ4.42-1-6; 2КВ4.33-1-1. Сборочный чертеж.

Стадия	Масса	Масштаб
Р		
Лист 1	Листов 2	

Госстрой СССР Укрвводоканалпроект Киев

Инв.№ подл. | Подпись и дата | Взам.инв.№

Формат А3

Альбом IV

Типовой проект 901-1-83.87

2КВ4.33-1-1

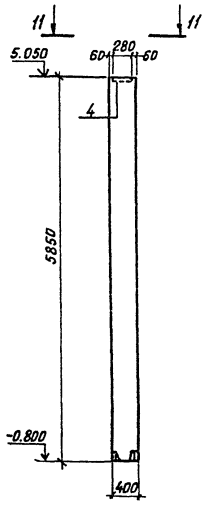

Ведомость расхода стали на дополнительные закладные изделия, кг

Марка элемента	Изделия закладные															Общий расход
	Арматура класса А-III ГОСТ 5781-82*							Прокат марки ВСт3кп2 ГОСТ 19903-74*							Всего	
	ф8	ф10	ф12	ф14	ф18	ф20	Итого	-б6	-8 8	-б10	-б12	-б20	Итого			
2КВ4.42-1-1	5,5		0,7	4,6	15,4	4,4	30,6	3,0		10,0	36,0	8,6	57,6	88,2	88,2	
2КВ4.42-1-2	4,9		0,9	2,0	19,3		27,1	1,3			45,0	8,6	54,9	82,0	82,0	
2КВ4.42-1-3	4,7		0,7	4,6	15,4	4,4	29,8	0,8		10,0	36,0	8,6	55,4	85,2	85,2	
2КВ4.42-1-4	5,7		0,2	4,6	3,8	4,4	18,7	3,3		10,0	9,0	8,6	30,9	49,6	49,6	
2КВ4.42-1-5	5,7		0,2	7,2	3,8	8,8	25,7	3,3		20,0	9,0	8,6	40,9	66,6	66,6	
2КВ4.42-1-6	1,7	0,9	0,6		11,6		14,6	4,7	3,8		27,0		35,5	50,1	50,1	
2КВ4.33-1-1			0,2		3,8		4,0				9,0		9,0	13,0	13,0	

8-8

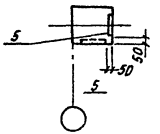

10-10

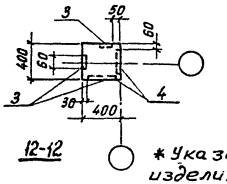

11-11

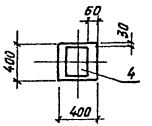

7-7

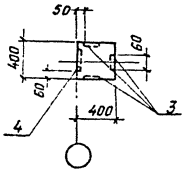

9-9

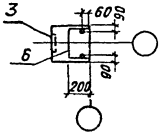

12-12

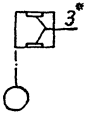

* Указанные закладные изделия поз. 3 приварить к рабочей арматуре колонн.

Обозначение	Марка
901-1-83.87-КЖИ-2КВ4.42-1-1	2КВ 4.42-1-1
-01	2КВ 4.42-1-2
-02	2КВ 4.42-1-3
-03	2КВ 4.42-1-4
-04	2КВ 4.42-1-5
-05	2КВ 4.42-1-6
-06	2КВ 4.33-1-1

Привязан

Инв №

Инв. № подл. | Подпись и дата | Взам. инв. №

ТП 901-1-83.87 - КЖИ-2КВ4.42-1-1СБ

Лист 2

25543-04 8

Формат А3

Альбом IV

Типовой проект 901-1-83.87

Формат	Зона	Поз.	Обозначение	Наименование	Кол.	Примечание
				Документация		
А3			901-1-83.87-КЖИ-ТТ	Технические требования		
А3			901-1-83.87-КЖИ-ПС2А-48-К1	Сборочный чертеж		
А3			3.900-3 вып. 3/82 часть I лист 15	Узлы 3,4,5		
				Сборочные единицы		
А4		1	3.900-3 вып. 3/82 часть 2, л.24	Каркас плоский КР2	2	
А4		2	3.900-3 вып. 3/82 часть 2, л.24	Каркас плоский КР3	4	
А4		3	3.900-3 вып. 3/82 часть 2, л.24	Каркас плоский КР4	4	
БЧ		4		Сетка арматурная		
				$2C\frac{12АIII}{6АI}$ 295×475 $\frac{75}{175}$		
				ГОСТ 23279-85	1	74,8кг
				Изделие закладное		
АЧ		7	3.900-3 вып. 3/82 часть 2, л.66	МН29	2	
		13	1.400-15. 81.110-02	МН101-6	2	
АЧ		9	901-1-83.87-КЖИ-МН3	МН3	2	
АЧ		10	901-1-83.87-КЖИ-МН3	МН4	2	
			Переменные данные	для исполнений		
				901-1-83.87-КЖИ-ПС2А-48-К1		
				Сборочные единицы		
				Сетка арматурная		
				ГОСТ 23279-85		
БЧ		5		$2C\frac{12АIII}{6АI}$ 295×475 $\frac{75}{175}$	1	74,8кг
БЧ		6		$2C\frac{18АIII}{6АI}$ 245×285	1	82,6кг
БЧ		8	3.900-3 вып. 3/82 часть 2, л.66	Изделие закладное МН30	2	
				Детали		
БЧ		12		А-III-12 ГОСТ 5781-82* L=4750	4	4,2кг

Формат	Зона	Поз.	Обозначение	Наименование	Кол.	Примечание
				901-1-83.87-КЖИ-ПС2А-48-К1-01		
				Сборочные единицы		
				Сетка арматурная		
				ГОСТ 23279-85		
БЧ		5		$2C\frac{18АIII}{6АI}$ 295×475 $\frac{75}{175}$	1	148,6кг
БЧ		6		$2C\frac{18АIII}{6АI}$ 245×285	1	82,6кг
БЧ		8	3.900-3 вып. 3/82 часть 2, л.66	Изделие закладное МН30	2	
				Детали		
БЧ		12		А-III-18 ГОСТ 5781-82* L=4750	4	9,5кг
				901-1-83.87-КЖИ-ПС2А-48-К1-02		
				Сборочные единицы		
				Сетка арматурная		
				ГОСТ 23279-85		
БЧ		5		$2C\frac{20АIII}{6АI}$ 295×475 $\frac{75}{175}$	1	173,8кг
БЧ		6		$2C\frac{20АIII}{6АI}$ 245×285	1	99,6кг
БЧ		8	3.900-3 вып. 3/82 часть 2, л.66	Изделие закладное МН30	2	
				Детали		
БЧ		12		А-III-20 ГОСТ 5781-82* L=4750	4	11,7кг
				Материалы		
				Бетон класса В22,5	3,24	м³

Взам. инв. №

Подпись и дата

Инв. № подл.

Привязан

Инв. №

Гл. инж. пр.	Новотинский	
Н. контр.	Айзенберг	
Нач. отд.	Волошин	
Гл. спец.	Айзенберг	
Рук. гр.	Клоцман	
Вед. инж.	Слепак	
Ст. инж.	Малинина	

ТП901-1-83.87-КЖИ-ПС2А-48-К1

Панель стеновая ПС2А-48-К1...ПС2А-48-К3

Стадия	Лист	Листов
Р	1	

Госстрой СССР Укрводоканалпроект Киев

Формат А3

Типовой проект 901-1-83.87 Альбом IV

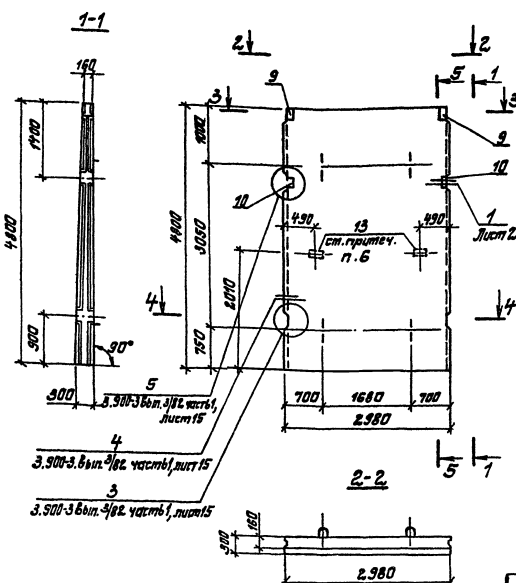

6. Закладные изделия поз. 13 приварить к арматуре сеток

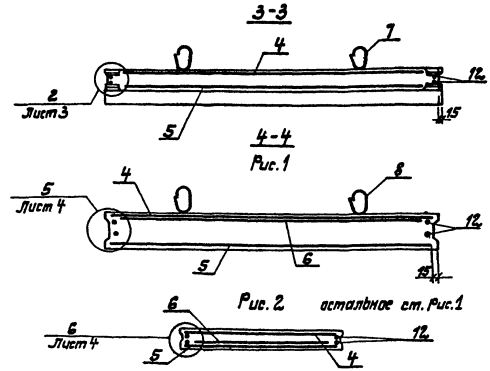

1. Каркасы КР и изделия закладные МН привязать к сеткам.
2. При установке строповочных петель допускается перерезать поперечный стержень сетки.
3. Маркировку нанести на верхнем торце панели.
4. Концы поперечных стержней сетки, попадающие в гнезда закладных изделий обрезать.
5. Панель бетонируется в опалубке стеновой панели ПС2-60-К серии 3.900-3 выпуск 3/82.

Обозначение	Марка	Рис
901-1-83.87-КЖИ-ПС2Д-48-К1	ПС2Д-48-К1	1
-01	ПС2Д-48-К2	2
-02	ПС2Д-48-К3	2

Привязан

Инв. № 2

Гл. инж. пр.	Новоминский	
Н. контр.	Айзенберг	
Нач. отд.	Волошин	
Гл. спец.	Айзенберг	
Рук. гр.	Клоцман	
Вед. инж.	Слепак	
Ст. инж.	Малинина	

ТП 901-1-83.87 – КЖИ-ПС2Д-48-К1.СБ

Панель стеновая ПС2Д-48-К1...ПС2Д-48-К3. Сборочный чертеж

Стадия	Масса	Масштаб
Р	8,1т	

Лист 1 Листов 4

Госстрой СССР Укрводоканалпроект Киев

25543-04 9

Формат 33

Инв. № подл. | Подпись и дата | Взам. инв. №

Рис.1 5-5 Рис.2

остальное см. рис.1

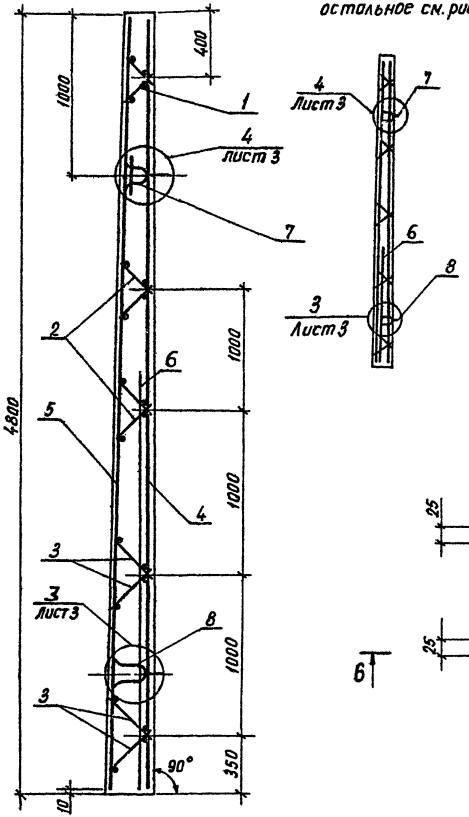

6-6

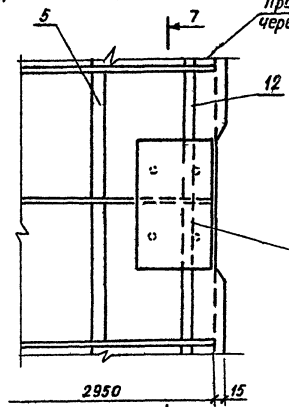

Привязать к стержням через прокладки скруткой

7-7

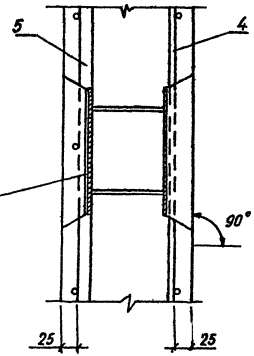

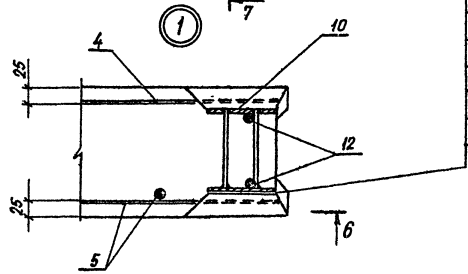

В зазоре между пластиной и гнездообразователем допускается наплыв бетона, который в последующем должен быть удален. Рекомендуется в зазор устанавливать прокладки по месту.

Привязан

Инв.№

ТП 901-1-83.87 -КЖИ-ПС2А-48-К1СБ

Лист 2

Альбом IV

Типовой проект 901-1-83.87

Инв.№ подл. | Подпись и дата | Взам. инв.№

Формат А3

Типовой проект 901-1-83.87 Альбом IV

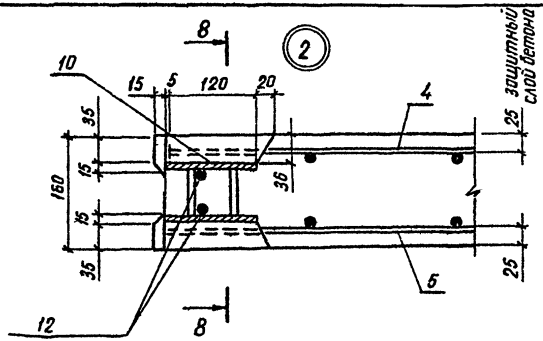

Привязать скруткой к стержням сеток через прокладки

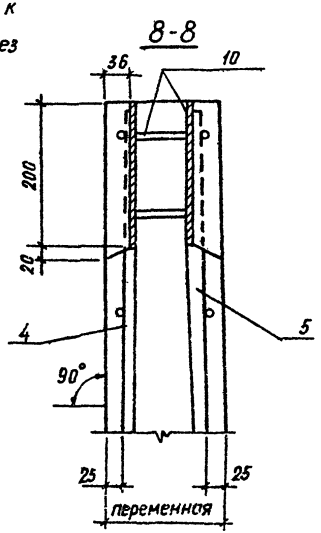

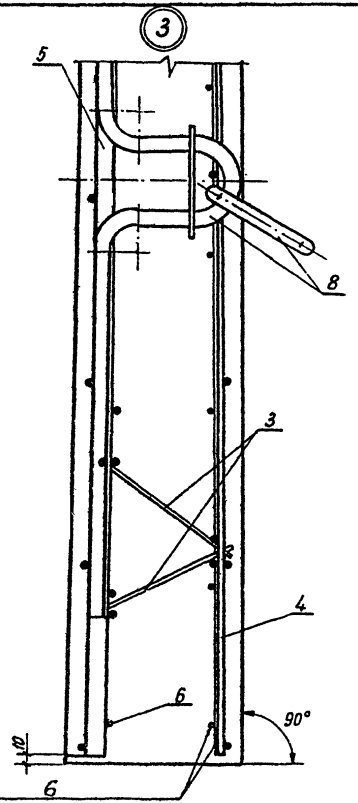

Только для исполнения 901-1-83.87 -КЖИ-ПС2А-48-К1

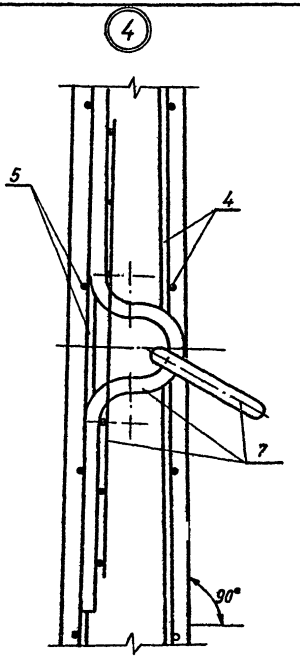

1. Петли поз. 7,8 приварить к горизонтальным стержням сетки поз.5

Привязан				ТП 901-1-83.87 -КЖИ-ПС2А-48-К1 СБ	Лист 3
Инв.№					

25543-04 10

Формат А3

Инв.№ подл. | Подпись и дата | Взам.инв.№

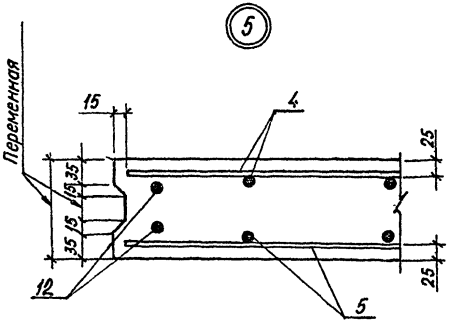

Ведомость расхода стали на элемент, кг

Марка элемента	Изделия арматурные											
	Арматура класса											Всего
	Вр-I			A-I			A-III					
	ГОСТ 6727-80			ГОСТ 5781-82*								
	ф5		Итого	ф6		Итого	ф12	ф18	ф20		Итого	
ПС2А-48-К1	12,6		12,6	39,6		39,6	135,1	74,1	—		209,2	221,8
ПС2А-48-К2	12,6		12,6	39,6	—	39,6	59,1	244,9	—		304,0	356,2
ПС2А-48-К3	12,6		12,6	39,6		39,6	59,1	—	302,3	—	361,4	413,6

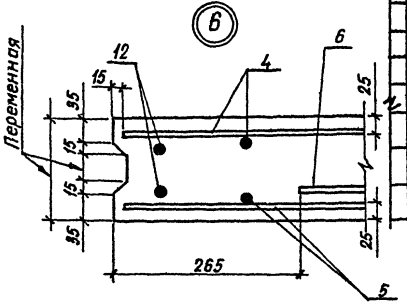

Изделия закладные													
Арматура класса									Прокат марки			Всего	Общий расход
Вр-I			A-I	A-II		A-III			Вст3кп2				
ГОСТ 6727-80			ГОСТ 5781-82*						ГОСТ 19903-74*				
ф5		Итого	ф10	ф22		ф10	ф8	Итого	δ8	δ6	Итого		
—		—	17,2	26,4		1,6	0,1	45,8	12,4	0,6	13,0	58,6	280,3
0,2		0,2	8,6	26,4		1,6	0,1	36,7	12,4	0,6	13,0	49,9	406,1
0,2		0,2	8,6	26,4		1,6	0,1	36,7	12,4	0,6	13,0	49,9	463,5

Привязан

Инв.№

ТП 901-1-83.87 -КЖИ-ПС2А-48-К1СБ

Лист 4

Инв.№подл. | Подпись и дата | Взам.инв.№

Формат А3

Альбом III

Типовой проект 901-1-83.87

Формат	Зона	Поз.	Обозначение	Наименование	Кол.	Примечание
				Документация		
А3			901-1-83.87 -КЖИ-ТТ	Технические требования		
А3			901-1-83.87-КЖИ-ПС2А-48-12 СБ	Сборочный чертеж		
А3			3.900-3 вып. 3/82 часть I лист 15	Узлы 3, 4, 5		
А3			901-1-83.87-КЖИ-ПС2А-48-К1СБ	Узлы 3, 4		
				Сборочные единицы		
А4		1	3.900-3 вып. 3/82 часть 2, л. 24	Каркас плоский КР2	2	
А4		2	3.900-3 вып. 3/82 часть 2, л. 24	Каркас плоский КР3	4	
А4		3	3.900-3 вып. 3/82 часть 2, л. 24	Каркас плоский КР4	4	
Б4		4		Сетка арматурная		
				2С $\frac{12А\,III}{12А\,III}$ 295×475 $\frac{75}{175}$		
				ГОСТ 23279-85	1	122,0кг
				Изделие закладное		
А4		7	3.900-3 вып. 3/82 часть 2 л. 66	МН29	2	
А4		8	3.900-3 вып. 3/82 часть 2 л. 66	МН30	2	
А4		9	901-1-83.87 -КЖИ-МН3	МН3	1	
А4		10	901-1-83.87 -КЖИ-МН3	МН4	1	
А4		11	901-1-83.87 -КЖИ-МН5	МН5	1	
		13	1.400-15. В1. 110-02	МН101-6	2	
			Переменные данные	для исполнений		
				901-1-83.87-КЖИ-ПС2А-48-К12		
				901-1-83.87-КЖИ-ПС2А-48-К12 02		
				Сборочные единицы		
				Сетка арматурная		
				ГОСТ 23279-85		

Формат	Зона	Поз.	Обозначение	Наименование	Кол.	Примечание
Б4		5		3С $\frac{12А\,III-200}{18А\,III-200}$ 290×475 $\frac{75}{150}$	1	198,1кг
Б4		6		2С $\frac{12А\,III}{6А\,I}$ 245×285	1	41,0кг
				Детали		
Б4		12		А-III-12 ГОСТ 5781-82* L=4750	2	4,2кг
				901-1-83.87-КЖИ-ПС2А-48-К12-01		
				901-1-83.87-КЖИ-ПС2А-48-К12-03		
				Сборочные единицы		
				Сетки арматурные		
				ГОСТ 23279-85		
Б4		5		3С $\frac{14А\,III-200}{22А\,III-200}$ 290×475 $\frac{75}{150}$	1	288,0кг
Б4		6		2С $\frac{14А\,III}{6А\,I}$ 245×285	1	53,0кг
				Детали		
Б4		12		А-III-14 ГОСТ 5781-82* L=4750	2	5,7кг
				Материалы		
				Бетон КЛАСА В22,5	3,24	м³

Привязан

Инв. №

Гл. инж. пр.	Новоминский	
Н. контр.	Айзенберг	
Нач. отд.	Волошин	
Гл. спец.	Айзенберг	
Рук. гр.	Клоцмон	
Вед. инж.	Слепак	
Ст. инж.	Молинина	

ТП 901-1-83.87 -КЖИ-ПС2А-48-К12

Панель стеновая ПС2А-48-К12 .. ПС2А-48-КВ-1

Стадия	Лист	Листов
Р		1

Госстрой СССР Укрводоканалпроект Киев

Инв. № подл. | Подпись и дата | Взам. инв. №

25543-04 11

Формат А3

Альбом IV

Типовой проект 901-1-83.87

Инв. № подл. | Подпись и дата | Взам. инв. №

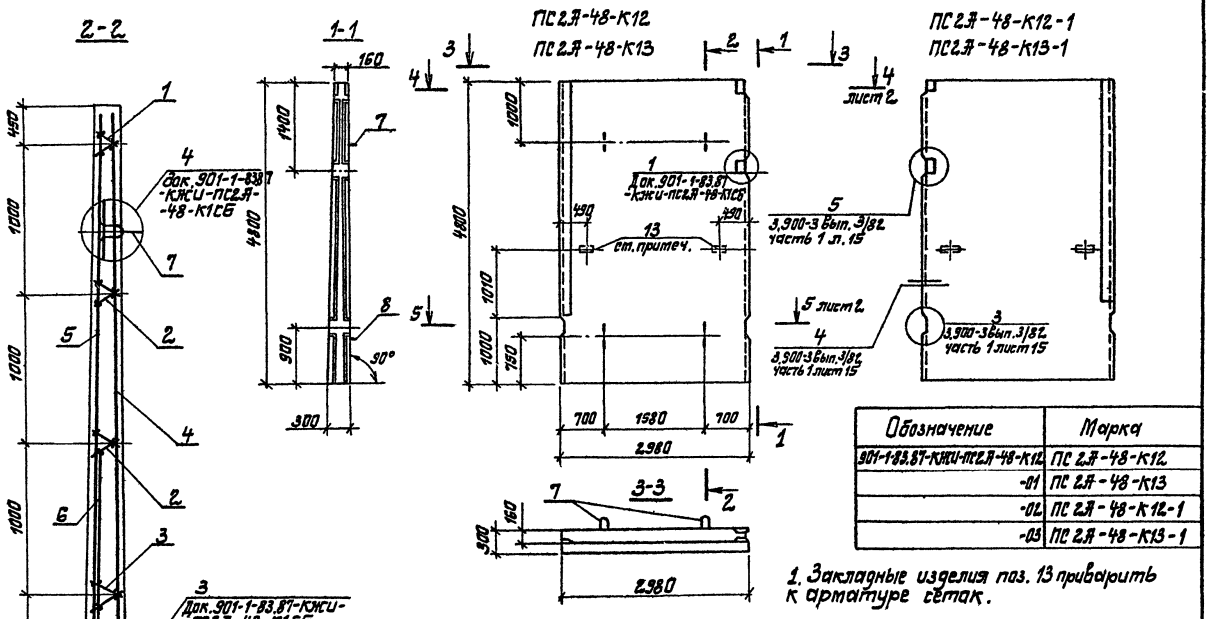

Обозначение	Марка
901-1-83.87-КЖИ-ПС2А-48-К12	ПС 2А-48-К12
-01	ПС 2А-48-К13
-02	ПС 2А-48-К12-1
-03	ПС 2А-48-К13-1

1. Закладные изделия поз. 13 приварить к арматуре сеток.

Привязан

Инв. №

Гл. инж. пр.	Набатинский	
Н. контр.	Айзенберг	
Нач. отд.	Волошин	
Гл. спец.	Айзенберг	
Рук. гр.	Клоцман	
Вед. инж.	Слепак	
Ст. инж.	Мартынина	

ТП 901-1-83.87-КЖИ-ПС2А-48-К12СБ

Панель стеновая ПС2А-48-К12_ПС2А-48-К13-1.

Сборочный чертеж

Стадия	Масса	Масштаб
Р	8,1т	
Лист 1	Листов 3	

Госстрой СССР Укрпредпроектстрой Киев

Формат А3

Альбом IV

Типовой проект 901-1-83.87

Инв. № подлинника | Подпись и дата | Взам. инв. №

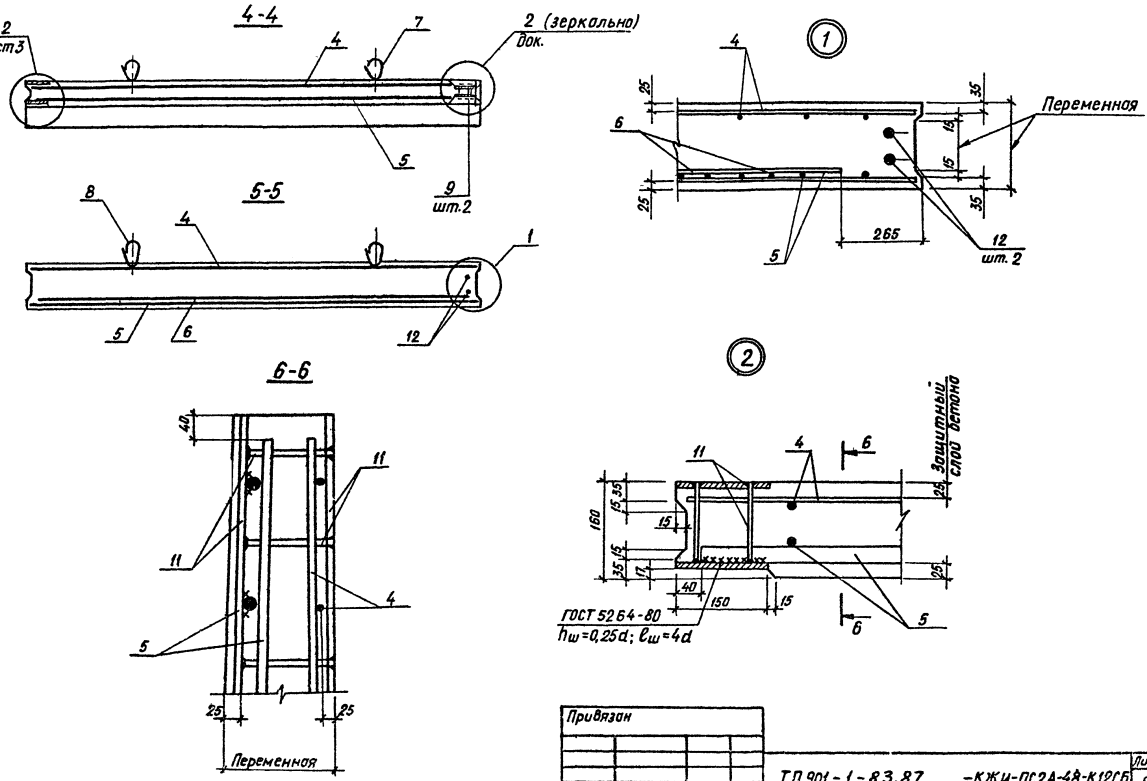

Привязан			
Инв. №		ТП 901-1-83.87 -КЖИ-ПС2А-48-К12Сб	Лист 2

Ведомость расхода стали на элемент, кг

Марка элемента	Изделия арматурные												Всего
	Арматура класса												
	Вр-I			A-I			A-III						
	ГОСТ 6727-80			ГОСТ 5781-82*									
	ф5		Итого	ф6		Итого	ф12	ф14	ф18	ф22		Итого	
ПС 2А-48-К 12 ПС 2А-48-К12-1	12,6		12,6	8,2		8,2	222,3	—	139,1	—		361,4	382,2
ПС 2А-48-К 13 ПС 2А-48-К13-1	12,5		12,6	8,2		8,2	121,9	136,6	—	207,7		466,2	487,0

Изделия закладные												Общий расход
Арматура класса								Прокат марки			Всего	
Вр-I			A-I	A-II	A-III			Вст3кп2				
ГОСТ 6727-80			ГОСТ 5781-82*					ГОСТ 19903-74*				
ф5		Итого	ф10	ф22	ф10	ф8	Итого	б8	б6	Итого		
0,2		0,2	8,6	26,4	4,8	0,1	39,9	78,0	0,6	78,6	118,7	500,9
0,2		0,2	8,6	26,4	4,8	0,1	39,9	78,0	0,6	78,6	118,7	605,7

Привязан

Инв. №

Инв. № подл. | Подпись и дата | Взам. инв. №

Формат	Зона	Поз.	Обозначение	Наименование	Кол. на исполнение КЖИ-ПС2А-48 —	01	02	03	04	05	06	07	08	09	Примечание
				Документация											
А4			901-1-83.87 -КЖИ-ТТ	Технические требования	×	×	×	×	×	×	×	×	×	×	
А3			901-1-83.87-КЖИ-ПС2А-48СБ	Сборочный чертеж	×	×	×	×	×	×	×	×	×	×	
				Сборочные единицы											
			901-1-83.87-КЖИ-ПС2А-48-К12	Панель стеновая ПС2А-48-К	1	1	1	1	1	1	1	1	1	1	Угловая со всеми арматурными и закладными изделиями
		1	1.400-15. Вып. 110-02	Изделие закладное МН101-6	6	6	6	6	6	2	2	6	6	6	
		6	5.900-2 ТМ90	Сальник Ду L=300			1	1							Ду max 40 δ=300
		7	5.900-2 ТМ90	Сальник Ду L=300										1	Ду max 32 δ=300

Формат А4

Привязан

Инв. №

Гл. инж. пр.	Новоминский	
Н. контр.	Айзенберг	
Нач. отд.	Волошин	
Гл. спец.	Айзенберг	
Рук. гр.	Клацман	
Ст. инж.	Малинина	

ТП 901-1-83.87 -КЖИ-ПС2А-48

Панель стеновая ПС2А-48 с дополнительными закладными изделиями

Стадия	Лист	Листов
Р	1	6

Госстрой СССР Укрводоканалпроект Киев

Формат	Зона	Поз.	Обозначение	Наименование	Кол. на исполнение КЖИ-ПС2А-48 —	01	02	03	04	05	06	07	08	09	Примечание
				Детали											
Б4		12		А-III-22 ГОСТ 5781-82* L=960	6										2,9 кг
				А-III-28 ГОСТ 5781-82* L=1150		6									5,6 кг
Б4		13		А-III-18 ГОСТ 5781-82* L=1680			16			16				16	3,4 кг
				А-III-12 ГОСТ 5781-82* L=1020								4	4		0,9 кг
				А-III-22 ГОСТ 5781-82* L=1920				16			16				5,7 кг

25543-04 13

Формат А4

Привязан

Инв. №

ТП 901-1-83.87 -КЖИ-ПС2А-48

Лист 2

Инв.№ подл. | Подпись и дата | Взам. инв.№

Типовой проект 901-1-83.87 Альбом IV

КЖИ-ПС2А-48

Формат	Зона	Поз.	Обозначение	Наименование	Кол. на исполнение 10	11	12	13	14	15	16	17	18	19	Примечание
				Документация											
А4			901-1-83.87-КЖИ-ТТ	Технические требования	×	×	×	×	×	×	×	×	×	×	
А3			901-1-83.87-КЖИ ПС2А-48-СБ	Сборочный чертеж	×	×	×	×	×	×	×	×	×	×	
				Сборочные единицы											
			901-1-83.87-КЖИ-ПС2А-48-К1	Панель стеновая											
				ПС2А-48-К	1	1	1								Угловая со всеми арматурными и закладными изделиями
			901-1-83.87-КЖИ-ПС2А-48-К1	Панель стеновая											
				ПС2А-48-К				1	1	1	1	1	1		Рядовая со всеми арматурными и закладными изделиями
			901-1-83.87-КЖИ-ПС2А-48-К1	Панель стеновая											
				ПС2А-48-К1										1	

Привязан

Инв.№

ТП 901-1-83.87 -КЖИ-ПС2А-48

Лист 3

Формат А4

Инв.№ подл. | Подпись и дата | Взам. инв.№

КЖИ-ПС2А-48

Формат	Зона	Поз.	Обозначение	Наименование	Кол. на исполнение 10	11	12	13	14	15	16	17	18	19	Примечание
		1	1.400-15. В1. 110-02	Изделие закладное МН101-6	6	6	6	6	6	6	4	4	6		
		2	1.400-15. В1. 210-40	Изделие закладное МН209-3										1	
		4	1.400-15. В1. 550-04	Изделие закладное МН553										1,1м	
		6	5.900-2 ТМ90	Сальник Ду [ ] L=300		1	1							1	Ду такой L=300
		7	5.900-2 ТМ90	Сальник Ду [ ] L=300	1			1	1						Ду так 300 L=300
		8	5.900-2 ТМ89-01	Сальник Ду 80 L=200										2	
		9	5.900-2 ТМ90-01	Сальник Ду 80 L=300		1	1							1	
		10	5.900-2 ТМ89-02	Сальник Ду 100 L=200		1	1								
Б4		14		А-III-10 ГОСТ 5781-82* L=900						4				4	0,6 кг
Б4		13		А-III-12 ГОСТ 5781-82* L=1320										32	1,2 кг
Б4				А-III-25 ГОСТ 5781-82* L=1560					16						6,0 кг
				А-III-18 ГОСТ 5781-82* L=1680		16					16	16			3,4 кг
				А-III-22 ГОСТ 5781-82* L=1920	16		16	16							5,7 кг
Б4		15		А-III-10 ГОСТ 5781-82* L=650										4	0,4 кг

Привязан

Инв.№

ТП 901-1-83.87 -КЖИ-ПС2А-48

Лист 4

Формат А4

Формат	Зона	Поз.	Обозначение	Наименование	Кол. на исполнение КЖИ-ПС2А-48 20	21	22	Примечание
				Документация				
А4			901-1-83.87 -КЖИ-ТТ	Технические требования	×	×	×	
А3			901-1-83.87-КЖИ-ПС2А-48 СБ	Сборочный чертеж	×	×	×	
				Сборочные единицы				
			901-1-83.87-КЖИ-ПС2А-48-К1	Панель стеновая ПС2А-48-К1	1	1		рядовая со всеми арматурными и закладными изделиями
			901-1-83.87-КЖИ-ПС2А-48-К1□	Панель стеновая ПС2А-48-К□			1	угловая со всеми арматурными и закладными изделиями
		1	1.400-15.81.110-02	Изделие закладное МН101-6			6	
		2	1.400-15.81.210-40	Изделие закладное МН209-3	1	1		
		3	1.400-15.81.210-06	Изделие закладное МН202-2		4		
		5	1.400-15 81.550-04	Изделие закладное МН553	2,9м	2,9м		

Привязан

Инв.№

ТП 901-1-83.87 -КЖИ-ПС2А-48

Лист 5

Формат А4

Формат	Зона	Поз.	Обозначение	Наименование	Кол. на исполнение КЖИ-ПС2А-48 20	21	22	Примечание
		6	5.900-2 ТМ90 □	Сальник Ду □ L=300		1		Ду тот же L=800
		11	5.900-2 ТМ90-05	Сальник Ду 200 L=300		1		
				Детали				
Б4		15		А-III-12 ГОСТ 5781-82 L=1320		16		16 1,2 кг

При привязке проекта в зависимости от типа грунта проставить наименование панели по табл. 2 док. 901-1-83.87-КЖ6

Привязан

Инв.№

ТП 901-1-83.87 -КЖИ-ПС2А-48

Лист 6

Формат А4

Типовой проект 901-1-83.87 Альбом XI

ПС2А-48-К12г
ПС2А-48-К13г

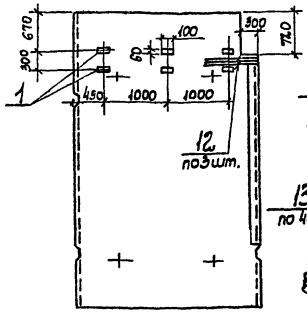

ПС2А-48-К12д
ПС2А-48-К13д

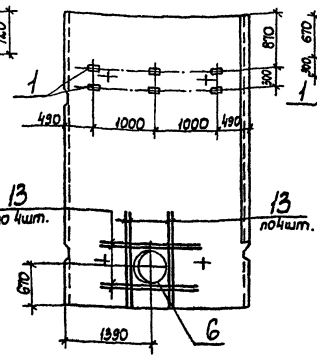

ПС2А-48-К12б
ПС2А-48-К13б

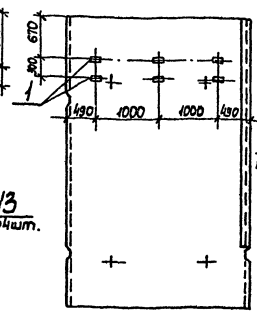

ПС2А-48-К12-1д
ПС2А-48-К13-1д

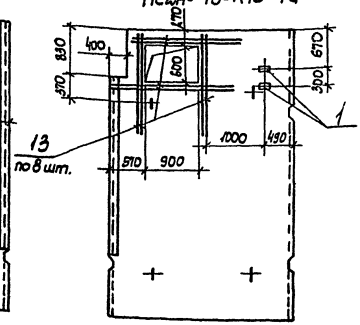

ПС2А-48-К12в
ПС2А-48-К13в

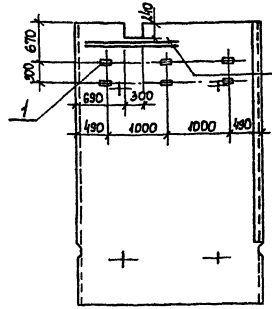

Таблица 1

Марка насоса	Сальник Дн, мм поз.6	Сальник Дн, мм поз.7	"А" мм
КМ 45/55	200	150	610
К90/35 К90/35д	250	200	600
К90/55 К90/55д			580

Марка насоса	Сальник Дн, мм поз.6	Сальник Дн, мм поз.7	"А" мм
К90/85 К90/85д	250	200	560
К160/20	300	300	540
К160/30			520

1. Панели изображены со вторны вертикальной грани
2. Диаметр сальников поз. 6,7, размер „А" см. таблицу 1
3. Таблицу обозначений см. таблицу 2 на листе 3.

Привязан

Инв. N

Гл. инж. пр.	Новомысский	
Н. контр.	Азенберг	
Нач. отд.	Волошин	
Гл. спец.	Азенберг	
Рук. гр.	Клочан	
Ст. инж.	Малинина	

ТП 901-1-83.87-КЖИ-ПС2А-48СБ

Панель стеновая ПС2А-48 с дополнительными закладными изделиями. Сборочный чертеж

Стадия	Масса	Масштаб
Р		
Лист 1	Листов 5	

Госстрой СССР Укрводоканалпроект Киев

Формат А3

Инв. N подл. | Подпись и дата | Взам. инв. N

ПС2А-48-К12-1б
ПС2А-48-К13-1б

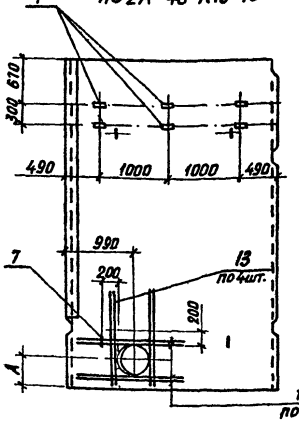

ПС2А-48-К12-1в
ПС2А-48-К13-1в

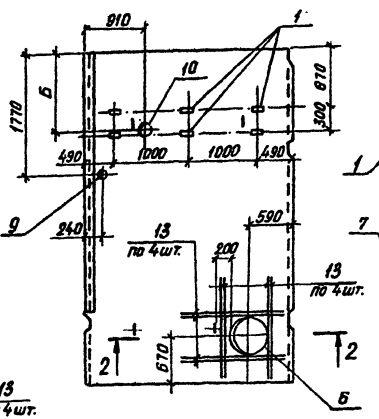

ПС2А-48-К2а
ПС2А-48-К3а

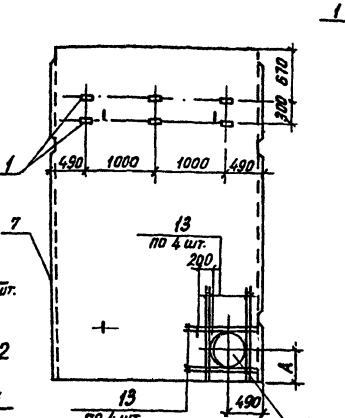

ПС2А-48-К2б
ПС2А-48-К3б

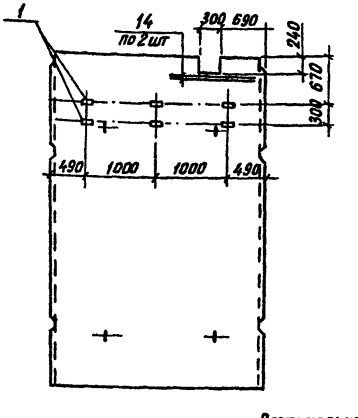

ПС2А-48-К2в
ПС2А-48-К3в

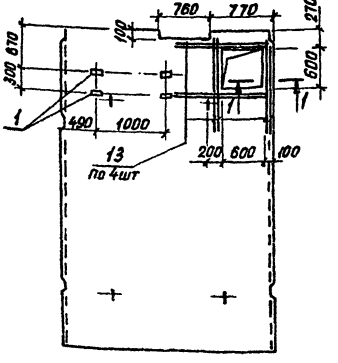

ПС2А-48-К2г
ПС2А-48-К3г

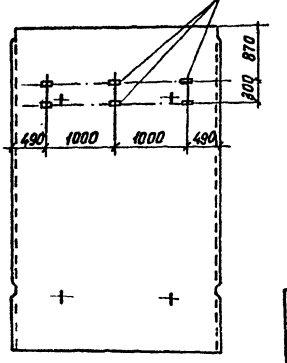

1-1

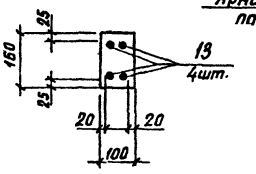

2-2

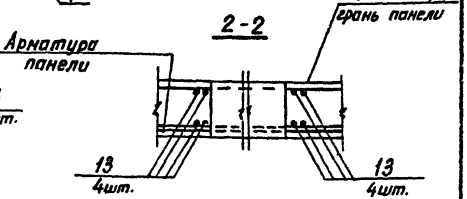

1. Отметку оси сальника „Б" проставить в зависимости от глубины промерзания грунта по чертежам марки „ТХ".
2. При установке сальников позиций 6,7 до Ду 250 мм включительно арматуру обрамления (позиция 13) не устанавливать.

Привязан

Инв. №

ТП 901-1-83.87 -КЖН-ПС2А-48СБ

Лист 2

25543-04 15

Формат А3

Инв. № подл. | Подпись и дата | Взам. инв. №

Типовой проект 901-1-83.87 Альбом IV

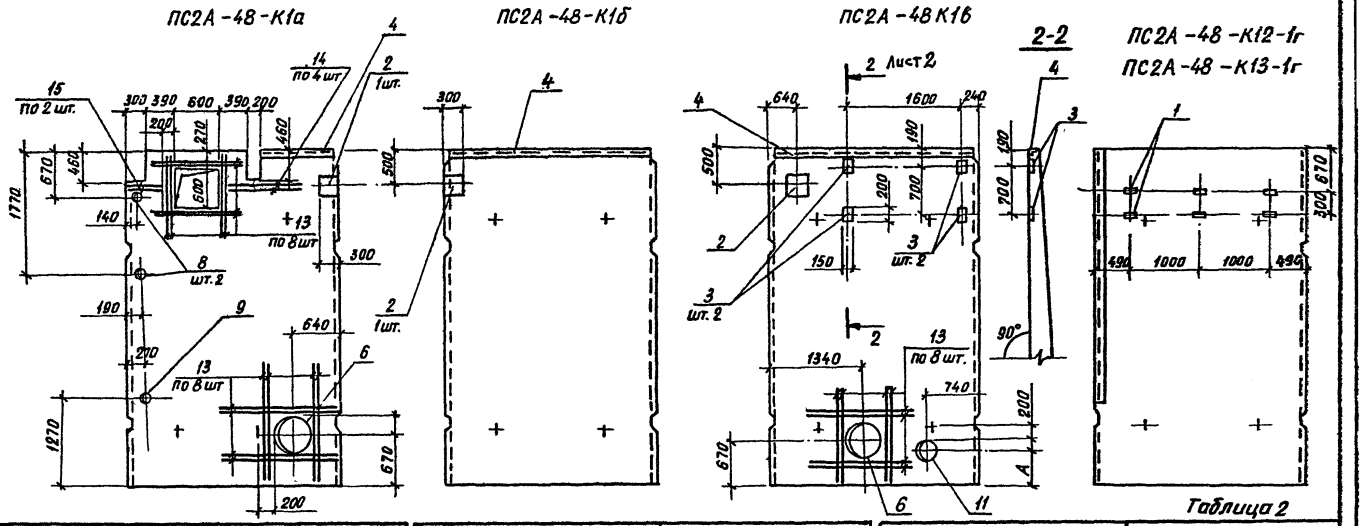

Обозначение	Марка
901-1-83.87-КЖИ-ПС2А-48	ПС2А-48-К12г
-01	ПС2А-48-К13г
-02	ПС2А-48-К12а
-03	ПС2А-48-К13а
-04	ПС2А-48-К12б
	ПС2А-48-К13б
-05	ПС2А-48-К12-1а
-06	ПС2А-48-К13-1а
-07	ПС2А-48-К12в
-08	ПС2А-48-К13в
-09	ПС2А-48-К12-1б
-10	ПС2А-48-К13-1б

Обозначение	Марка
901-1-83.87-КЖИ-ПС2А-48-11	ПС2А-48-К12-1в
-12	ПС2А-48-К13-1в
-13	ПС2А-48-К2а
-14	ПС2А-48-К3а
-15	ПС2А-48-К2б
	ПС2А-48-К3б
-16	ПС2А-48-К2в
-17	ПС2А-48-К3в

Обозначение	Марка
901-1-83.87-КЖИ-ПС2А-48-18	ПС2А-48-К2г
	ПС2А-48-К3г
-19	ПС2А-48-К1а
-20	ПС2А-48-К1б
-21	ПС2А-48-К1в
-22	ПС2А-48-К12-1г
	ПС2А-48-К13-1г

У закладных изделий поз. 2 и 3 при установке в опалубку анкера укоротить по месту.

Привязан

Инв. №

Инв. № подл. | Подпись и дата | Взам. инв. №

ТП 901-1-83.87 -КЖИ-ПС2А-48СБ

Лист 3

Формат А3

Типовой проект 901-1-83.87 Альбом IV

Ведомость расхода стали на дополнительные арматурные и закладные изделия, кг (начало)

Марка элемента	Изделия арматурные: Арматура класса A-III ГОСТ 5781-82* ф10	ф12		ф18	ф22	ф25	ф28	Итого	Всего	Изделия закладные: Арматура класса A-III ГОСТ 5781-82* ф8	ф12	Итого	Прокат марки Вст3 кп2 ГОСТ 19903-74* δ=6	δ=8	δ=10	ГОСТ 9569-86 ∠50×5	Итого	Сальник Серия 5.900-2 Ду80 L=200	Ду80 L=300	Ду100 L=200	Ду200 L=300	Ду300 L=300	Ду400 L=300		Итого	Всего	Общий расход
ПС 2А-48-К12г	—	—	—	—	17,4		—	17,4	17,4	0,6	—	0,6	1,8	1,2	—	—	3,0	—	—	—	—	—	—		—	3,6	21,0
ПС2А-48-К13г	—	—	—	—	—	—	33,6	33,6	33,6	0,6	—	0,6	1,8	1,2	—	—	3,0	—	—	—	—	—	—		—	3,6	37,2
ПС2А-48-К12а	—	—		54,4	—	—	—	54,4	54,4	0,6	—	0,6	1,8	1,2	—	—	3,0	—	—	—	—	—	57,3		57,3	60,9	115,1
ПС2А-48-К13а	—	—	—		91,2	—	—	91,2	91,2	0,6	—	0,6	1,8	1,2	—	—	3,0	—	—	—	—	—	57,3		57,3	60,9	152,1
ПС2А-48-К12б ПС2А-48-К13б	—	—	—	—	—	—	—	—	—	0,6		0,6	1,8	1,2	—	—	3,0	—	—	—	—	—	—		—	3,6	3,6
ПС2А-48-К12-1а	—	—		54,4	—	—	—	54,4	54,4	0,2	—	0,2	0,6	0,4	—	—	1,0	—	—	—	—	—	—		—	1,2	55,6
ПС2А-48-К13-1а	—	—	—	—	91,2	—	—	91,2	91,2	0,2	—	0,2	0,6	0,4	—	—	1,0	—	—	—	—	—	—		—	1,2	92,4
ПС2А-48-К12б	—	3,6		—	—	—	—	3,6	3,6	0,6	—	0,6	1,8	1,2	—	—	3,0	—	—	—	—	—	—		—	3,6	7,2
ПС2А-48-К13б	—	3,6		—	—	—	—	3,6	3,6	0,6	—	0,6	1,8	1,2	—	—	3,0	—	—	—	—	—	—		—	3,6	7,2
ПС2А-48-К12-1б	—	—		54,4	—	—	—	54,4	54,4	0,6	—	0,6	1,8	1,2	—	—	3,0	—	—	—	—	42,5	—		42,5	46,1	100,5
ПС2А-48-К13-1б	—	—	—	—	91,2	—	—	91,2	91,2	0,6	—	0,6	1,8	1,2	—	—	3,0	—	—	—	—	42,5	—		42,5	46,1	137,3
ПС2А-48-К12-1б	—	—		54,4	—	—	—	54,4	54,4	0,6	—	0,6	1,8	1,2	—	—	3,0	—	8,7	8,2	—	—	57,3		74,2	77,8	132,2

Инв. № подл. | Подпись и дата | Взам. инв. №

Привязан

Инв. №

ТП 901-1-83.87 -КЖИ-ПС2А-48СБ

Лист 5

Ведомости расхода стали на дополнительные арматурные и закладные изделия, кг (окончание)

Марка элемента	Изделия арматурные: Арматура класса A-III ГОСТ 5781-82* ф10	ф12		ф18	ф22	ф25	ф28	Итого	Всего
ПС2А-48-К13-1б	—	—		54,4	—	—	—	54,4	54,4
ПС2А-48-К2а		—	—	—	91,2	—	—	91,2	91,2
ПС2А-48-3Ка		—	—	—	—	96	—	96,0	96,0
ПС2А-48-К2б ПС2А-48-К3б	2,4	—	—	—	—	—	—	2,4	2,4
ПС2А-48-К2в		—		54,4	—	—	—	54,4	54,4
ПС2А-48-К3в		—	—	54,4	—	—	—	54,4	54,4
ПС2А-48-К2г ПС2А-48-К3г	—	—	—	—	—	—	—	—	—
ПС2А-48-К1а	4,0	38,4		—	—	—	—	42,4	42,4
ПС2А-48-К1б	—	—	—	—	—	—	—	—	—
ПС2А-48-К1в	—	19,2	—	—	—	—	—	19,2	19,2
ПС2А-48-К12-4 ПС2А-48-К13-4	—	—	—	—	—	—	—	—	—

Марка элемента	Изделия закладные: Арматура класса A-III ГОСТ 5781-82* ф8	ф12	Итого	Прокат марки Вст3кп2 ГОСТ 19903-74* -δ=6	-δ=8	-δ=10	ГОСТ 8509-86 ∠50×5	Итого	Сальник Серия 5.900-2 Ду 80 L=200	Ду 80 L=300	Ду 100 L=200	Ду 200 L=300	Ду 300 L=300	Ду 400 L=300	Итого	Всего	Общий расход
ПС2А-48-К13-1б	0,6	—	0,6	1,8	1,2	—	—	3,0	—	8,7	8,2	—	—	57,3	74,2	77,8	132,2
ПС2А-48-К2а	0,6		0,6	1,8	1,2	—	—	3,0	—	—	—	—	42,5	—	42,5	46,1	137,3
ПС2А-48-3Ка	0,6	—	0,6	1,8	1,2	—	—	3,0	—	—	—	—	42,5	—	42,5	46,1	142,1
ПС2А-48-К2б ПС2А-48-К3б	0,6	—	0,6	1,8	1,2	—	—	3,0	—	—	—	—	—	—	—	3,6	6,0
ПС2А-48-К2в	0,4	—	0,4	1,2	0,8	—	—	2,0	—	—	—	—	—	—	—	2,4	56,8
ПС2А-48-К3в	0,4	—	0,4	1,2	0,8	—	—	2,0	—	—	—	—	—	—	—	2,4	56,8
ПС2А-48-К2г ПС2А-48-К3г	0,6	—	0,6	1,8	1,2	—	—	3,0	—	—	—	—	—	—	—	3,6	3,6
ПС2А-48-К1а	0,3	0,8	1,1	—		14,2	4,2	18,4	13,8	8,7	—	—	—	57,3	79,8	99,3	141,7
ПС2А-48-К1б	0,9	0,8	1,7			14,2	11,0	25,2	—	—	—	—	—	—	—	26,9	26,9
ПС2А-48-К1в	0,9	3,6	4,5			33,4	11,0	44,4	—	—	—	20,6	—	57,3	77,9	126,8	146,0
ПС2А-48-К12-4 ПС2А-48-К13-4	0,6	—	0,6	1,8	1,2	—	—	3,0	—	—	—	—	—	—	—	3,6	3,6

Привязан

Инв.№

ТП901-1-83.87 -КЖИ-ПС2А-48СБ

Лист 5

Инв.№ подл. | Подпись и дата | Взам. инв.№

Формат А3

Типовой проект 901-1-83.87 Альбом IV

Рис.1

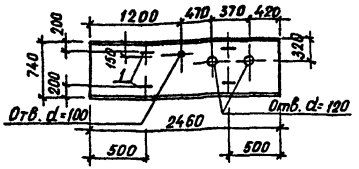

Рис.2

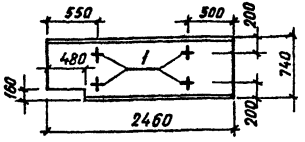

Формат	Зона	Поз.	Обозначение	Наименование	Кол.	Примечание
				Документация		
А4			901-1-83.87 -КЖИ-ТТ	Технические требования		
				Сборочные единицы		
			3.006.1-2/82.1-2-1.0-070	Плита П20g-3		Со всеми арматурными и закладными изделиями, кроме УП1-3, шт.1
		1	1.400-98.I л.16	Изделие закладное УП2-1	4	

Обозначение	Марка	Рис.
901-1-83.87-КЖИ-П20g-3-1	П20g-3-1	1
-01	П20g-3-2	2

Привязан

Инв.№

Взам.инв.№ | Подпись и дата | Инв.№ подл.

ГИП	Новоминский	
Н.контр	Айзенберг	
Нач.отд	Волошин	
Гл.спец	Айзенберг	
Рук.гр	Клоцман	
Бед.инж	Слепок	

ТП 901-1-83.87 -КЖИ-П20g-3-1

Плита
П20g-3-1
П20g-3-2

Стадия	Масса	Масштаб
Р	640	
Лист	Листов 1	

Госстрой СССР Укрводоканалпроект Киев

Формат А4

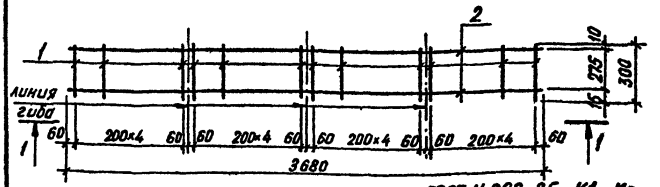

1-1

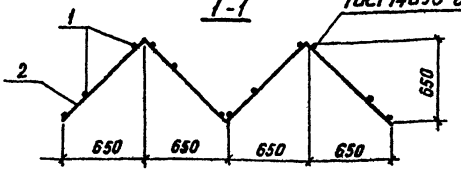

ГОСТ 14098-85 К1-Кт

Формат	Зона	Поз.	Обозначение	Наименование	Кол.	Примеч.
				Документация		
А3			901-1-83.87 - КЖИ-ТТ	Технические требования		
				Детали		
Б4		1		А-I-6-ГОСТ 5781-82* ℓ=300	24	0,1 кг
Б4		2		А-I-6-ГОСТ 5781-82* ℓ=3680	2	0,8 кг

Привязан

Инв.№

Взам.инв.№ | Подпись и дата | Инв.№ подл.

ГИП	Новоминский	
Н.контр	Айзенберг	
Нач.отд	Волошин	
Гл.спец	Айзенберг	
Рук.гр	Клоцман	
Ст.инж.	Назарова	

ТП 901-1-83.87 - КЖИ-КР1

Каркас плоский КР1

Стадия	Масса	Масштаб
Р	4,0	
Лист	Листов 1	

Госстрой СССР Укрводоканалпроект Киев

25543-04 17

Формат А4

Инв.№ подл. | Подпись и дата | Взам. инв.№

Типовой проект 901-1-83.87 Альбом IV

Обозначение	Наименование	Кол. на исполнение –	-КЖИ-КР2- 01	Примечание
	Документация			
АЧ 901-1-83.87-КЖИ-ТТ	Технические требования	×	×	
АЧ 901-1-83.87-КЖИ-КР2.СБ	Сборочный чертеж	×	×	
	Детали			
	901-1-83.87-КЖИ-КР2			
АЧ 1	А-III-12 ГОСТ 5781-82* ℓ=4550	3		4,0 кг
	А-III-12 ГОСТ 5781-82* ℓ=1050		3	1,0 кг
	901-1-83.87-КЖИ-КР2-01			
БЧ 2	А-I-6 ГОСТ 5781-82* ℓ=440	46		0,1 кг
	А-I-6 ГОСТ 5781-82* ℓ=330		11	0,1 кг

ГИП	Новоминский	
Н.контр.	Айзенберг	
Нач.отд.	Волошин	
Гл.спец.	Айзенберг	
Рук.гр.	Клоцман	
Ст.инж.	Малинина	

ТП 901-1-1-83.87 -КЖИ-КР2

Каркас плоский КР2; КР3.

Стадия	Лист	Листов
Р		1

Госстрой СССР Укрводоканалпроект Киев

Формат А4

Инв.№ подл. | Подпись и дата | Взам. инв.№

Привязан

Инв.№

ГИП	Новоминский	
Н.контр.	Айзенберг	
Нач.отд.	Волошин	
Гл.спец.	Айзенберг	
Рук.гр.	Клоцман	
Ст.инж.	Малинина	

Каркас плоский КР2; КР3 Сборочный чертеж

ТП 901-1-83.87 -КЖИ-КР2.СБ

Стадия	Масса	Масштаб
Р		
Лист	Листов 2	

Госстрой СССР Укрводоканалпроект Киев

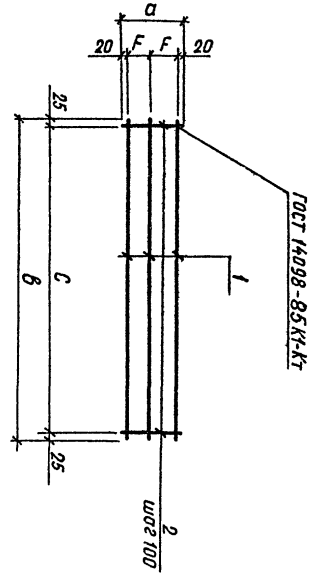

Обозначение	Марка	Размер, мм a	B	C	F	Масса, кг
901-1-83.87-КЖИ-КР2	КР2	440	4550	4500	200	16,6
-01	КР3	330	1050	1100	145	4,1

Формат А4

Типовой проект 901-1-83.87 Альбом III

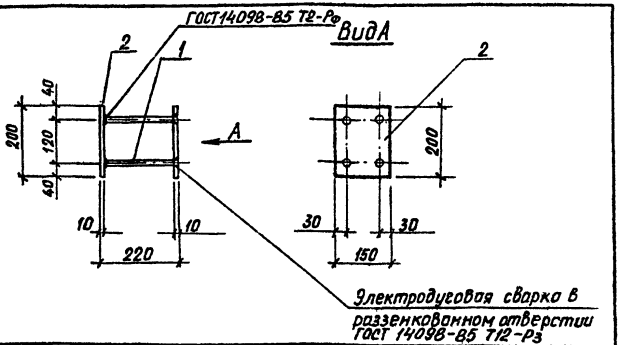

Формат	Зона	Поз.	Обозначение	Наименование	Кол.	Примечание
				Документация		
А4			901-1-83.87 -КЖИ-ТТ	Технические требования		
				Детали		
Б4		1		А-III-12 ГОСТ 5781-82* ℓ=200	4	0,2 кг
Б4		2		Лист 200×10 ℓ=150 ГОСТ 19903-74*	2	2,4 кг

Привязан

Инв. №

Взам. инв. № | Подпись и дата | Инв. № подл.

ГИП	Новоминский	
Н.контр.	Айзенберг	
Нач.отд.	Волошин	
Гл.спец.	Айзенберг	
Рук.гр.	Клощман	
Ст.инж.	Малинина	

ТП 901-1-83.87 -КЖИ-МН1

Изделие заклодное МН1

Стадия	Масса	Масштаб
Р	5,6	
Лист	Листов 1	

Госстрой СССР Укрводоканалпроект Киев

Формат А4

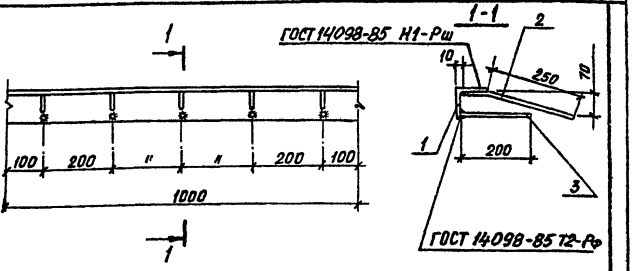

Формат	Зона	Поз.	Обозначение	Наименование	Кол.	Примеч.
				Документация		
А4			901-1-83.87 -КЖИ-ТТ	Технические требования		
				Сборочные единицы		
Б4		1		Уголок 90×7 ГОСТ 8509-86, ℓ=1000	1	9,6
Б4		2		А-III-8-ГОСТ 5781-82* L=330	5	0,1
Б4		3		А-III-8-ГОСТ 5781-82* L=200	5	0,1

Привязан

Инв. №

Взам. инв. № | Подпись и дата | Инв. № подл.

ГИП	Новоминский	
Н.контр.	Айзенберг	
Нач.отд.	Волошин	
Гл.спец.	Айзенберг	
Рук.гр.	Клощман	

ТП 901-1-83.87 - КЖИ-МН2

Изделие заклодное МН2

Стадия	Масса	Масштаб
Р	10,6	
Лист	Листов 1	

Госстрой СССР Укрводоканалпроект Киев

25543-04 18

Формат А4

Альбом III

Типовой проект 901-1-83.87

Формат	Зона	Поз.	Обозначение	Наименование	Кол.	Примеч.
				Документация		
А4			901-1-83.87-КЖИ-ТТ	Технические требования		
А4			901-1-83.87-КЖИ-МН3	Сборочный чертеж		
				Детали		
Б4		1		Лист 8×120×200 ГОСТ 19903-74*	1	1,5кг
Б4		2		Лист 8×120×200 ГОСТ 19903-74*	1	1,5кг
			Переменные данные для исполнений			
				901-1-83.87-КЖИ-МН3		
				Детали		
Б4		3		А-III-10-ГОСТ 5781-82* ℓ=80	4	0,1кг
				901-1-83.87-КЖИ-МН3-01		
				Детали		
Б4		3		А-III-10-ГОСТ 5781-82* ℓ=120	4	0,1кг

Привязан

Инв. №

Подпись и дата | Взам. инв. № | Инв. № подл.

Гл. инж. пр.	Новоминский	
Н. контр.	Айзенберг	
Нач. отд.	Волошин	
Гл. спец.	Айзенберг	
Рук. гр.	Клоцман	
Вед. инж.	Слепак	
Ст. инж.	Дозорова	

ТП 901-1-83.87 -КЖИ-МН3

Изделие закладное МН3; МН4;

Стадия	Лист	Листов
Р		1

Госстрой СССР Укрводоканалпроект Киев

Формат А4

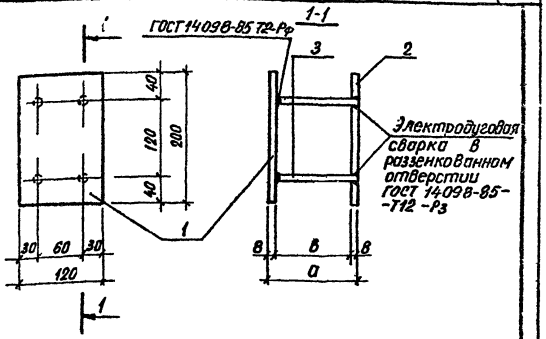

Обозначение	Марка	Размеры, мм a	Размеры, мм в	Масса, кг	Примечание
901-1-83.87-КЖИ-МН3	МН3	88	72	3,4	
-01	МН4	128	112		

Привязан

Инв. №

Подпись и дата | Взам. инв. № | Инв. № подл.

Гл. инж. пр.	Новоминский	
Н. контр.	Айзенберг	
Нач. отд.	Волошин	
Гл. спец.	Айзенберг	
Рук. гр.	Клоцман	
Вед. инж.	Слепак	
Ст. инж.	Дозорова	

ТП 901-1-83.87 -КЖИ-МН3.СБ

Изделие закладное МН3; МН4 Сборочный чертеж.

Стадия	Масса	Масштаб
Р	см. табл.	
Лист	Листов 1	

Госстрой СССР Укрводоканалпроект Киев

Формат А4

Типовой проект 901-1-83.87 Альбом VI

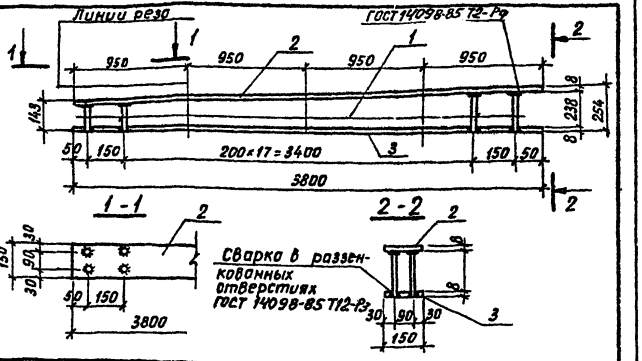

Формат	Зона	Поз.	Обозначение	Наименование	Кол.	Примеч.
				Документация		
А4			901-1-83.87 -КЖИ-ТТ	Технические требования		
				Детали		
Б4		1		А-III-10-ГОСТ 5781-82* $\ell_{ср}$=183	40	0,1 кг
Б4		2		Лист 8×150×3800 ГОСТ 19903-74*	1	35,8 кг
Б4		3		Лист 8×150×3800 ГОСТ 19903-74*	1	35,8 кг

Для удобства изготовления и установки в опалубку поз. 2 и 3, разрезать в указанном на чертеже месте.

Привязан

Инв. №

Взам. инв. № | Подпись и дата | Инв. № подл.

Гл. инж. пр.	Новоминский			
Н. контр.	Айзенберг			
Нач. отд.	Волошин			
Гл. спец.	Айзенберг			
Рук. гр.	Клоцман			
Вед. инж.	Слепак			
Ст. инж.	Дозорова			

ТП 901-1-83.87 -КЖИ-МН5

Изделие закладное МН5

Стадия	Масса	Масштаб
Р	75,6	
Лист	Листов 1	

Госстрой СССР Укрводоканалпроект Киев

Формат А4

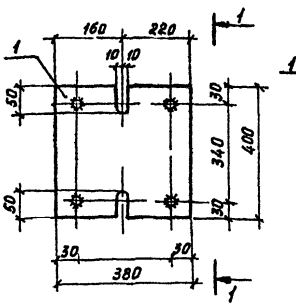

Формат	Зона	Поз.	Обозначение	Наименование	Кол.	Примеч.
				Документация		
А4			901-1-83.87 -КЖИ-ТТ	Технические требования		
				Детали		
Б4		1		Лист 10×380×400	1	11,3 кг
				ГОСТ 19903-74*		
Б4		2		А-III-12 ГОСТ 5781-82* ℓ=80	4	0,07 кг

Привязан

Инв. №

Взам. инв. № | Подпись и дата | Инв. № подл.

ГИП	Новоминский			
Н. контр.	Айзенберг			
Нач. отд.	Волошин			
Гл. спец.	Айзенберг			
Рук. гр.	Клоцман			
Ст. инж.	Дозорова			

ТП 901-1-83.87 -КЖИ-МН6

Изделие закладное МН6

Стадия	Масса	Масштаб
Р	11,6	
Лист	Листов 1	

Госстрой СССР Укрводоканалпроект Киев

25543-04 19

Формат А4

Типовой проект 901-1-83.87 Альбом III

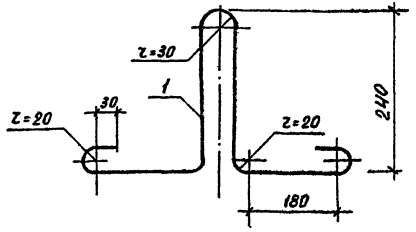

Формат	Зона	Поз.	Обозначение	Наименование	Кол.	Примечание
				Документация		
А4			901-1-83.87 -КЖИ-ТТ	Технические требования		
				Детали		
А4		1		А-I-12 ГОСТ 5781-82* L=1080	1	0,98кг

Привязан

Инв. №

ТП 901-1-83.87	-КЖИ-МН7		
Изделие закладное МН7		Стадия	Масса	Масштаб
		Р	0,98	
		Лист	Листов 1
		Госстрой СССР Укрводоканалпроект Киев	

ГИП	Новоминский	
Н.контр.	Айзенберг	
Нач.отд.	Волошин	
Гл.спец.	Айзенберг	
Рук.гр.	Клоцман	
Ст.инж.	Дозорова	

Инв. № подл. | Подпись и дата | Взам. инв. №

Формат А4

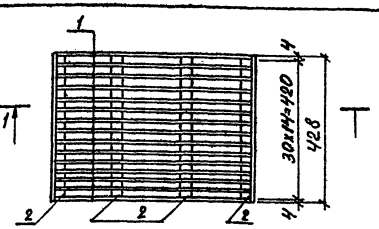

1-1

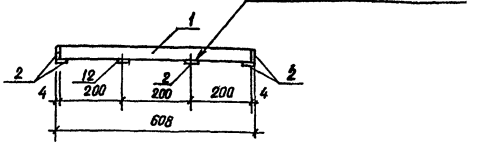

Формат	Зона	Поз.	Обозначение	Наименование	Кол.	Примечание
				Документация		
А4			901-1-83.87 -КЖИ-ТТ	Технические требования		
				Детали		
Б4		1		Лист 4×30×60 ГОСТ 19903-74*	15	0,6
Б4		2		Лист 4×30×430 ГОСТ 19903-74*	6	0,4

Привязан

Инв. №

ТП 901-1-83.87	-КЖИ-РМ1		
Решетка РМ1		Стадия	Масса	Масштаб
		Р	11,4	
		Лист	Листов 1
		Госстрой СССР Укрводоканалпроект Киев	

ГИП	Новоминский	
Н.контр.	Айзенберг	
Нач.отд.	Волошин	
Гл.спец.	Айзенберг	
Рук.гр.	Клоцман	
Ст.инж.	Малинина	

Инв. № подл. | Подпись и дата | Взам. инв. №

Формат А4

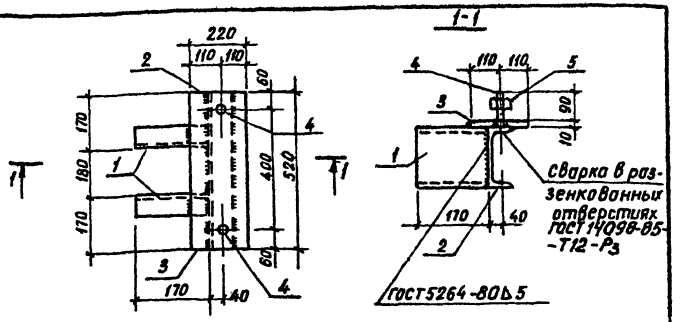

Формат	Зона	Поз.	Обозначение	Наименование	Кол.	Примечание
				Документация		
А4			901-1-83.87 -КЖИ-ТТ	Технические требования		
				Детали		
Б4		1		Швеллер 16 ГОСТ 8240-72* L=170	2	2,4 кг
Б4		2		Швеллер 16 ГОСТ 8240-72* L=520	1	7,4 кг
Б4		3		Лист 220×10, L=520 ГОСТ 19903-74*	1	9,0 кг
Б4		4		Шпилька М24 ГОСТ 22034-76 L=100	2	0,4 кг
Б4		5		Гайка М24 ГОСТ 5915-70*	2	0,05 кг

Привязан

Инв. №

ТП 901-1-83.87 -КЖИ-МС1			
Изделие соединительное МС1	Стадия	Масса	Масштаб
	Р	22,1 кг	
	Лист	Листов 1	
	Госстрой СССР Укрводоканалпроект Киев		

ГИП	Новоминский	
Н. контр.	Айзенберг	
Нач. отд.	Волошин	
Гл. спец.	Айзенберг	
Рук. гр.	Клоцман	
Вед. инж.	Слепак	

Инв. № подл. | Подпись и дата | Взам. инв. №

Формат А4

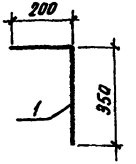

Формат	Зона	Поз.	Обозначение	Наименование	Кол.	Примечание
				Документация		
А4			901-1-83.87 -КЖИ-ТТ	Технические требования		
				Детали		
А4		1		А-III-16-ГОСТ 5781-82* L=550	1	0,9 кг

Привязан

Инв. №

ТП 901-1-83.87 -КЖИ-МС2			
Изделие соединительное МС2	Стадия	Масса	Масштаб
	Р	0,9	
	Лист	Листов 1	
	Госстрой СССР Укрводоканалпроект Киев		

ГИП	Новоминский	
Н. контр.	Айзенберг	
Нач. отд.	Волошин	
Гл. спец.	Айзенберг	
Рук. гр.	Клоцман	
Вед. инж.	Слепак	

Инв. № подл. | Подпись и дата | Взам. инв. №

25543-04 20

Формат А4

Типовой проект 901-1-83.87 Альбом IV

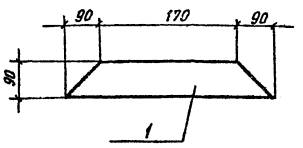

Формат	Зона	Поз.	Обозначение	Наименование	Кол.	Примечание
				Документация		
А4			901-1-83.87-КЖИ-ТТ	Технические требования		
				Детали		
А4		1		Лист 10×90×350 ГОСТ 19903-74		

Привязан

Инв. №

Инв. № подл. | Подпись и дата | Взам. инв. №

ТП 901-1-83.87 -КЖИ-МС3			
Изделие соединительное МС3	Стадия	Масса	Масштаб
	Р	2,5кг	
	Лист	Листов 1	
	Госстрой СССР Укрводоканалпроект Киев		

ГИП	Новоминский	
Н. контр.	Айзенберг	
Нач. отд.	Волошин	
Гл. спец.	Айзенберг	
Рук. гр.	Клоцман	

Формат А4

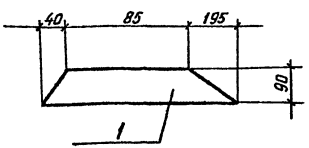

Формат	Зона	Поз.	Обозначение	Наименование	Кол.	Примечание
				Документация		
А4			901-1-83.87-КЖИ-ТТ	Технические требования		
				Детали		
А4		1		Лист 10×90×320 ГОСТ 19903-74	1	

Привязан

Инв. №

Инв. № подл. | Подпись и дата | Взам. инв. №

ТП 901-1-83.87 -КЖИ-МС4			
Изделие соединительное МС4	Стадия	Масса	Масштаб
	Р	2,3кг	
	Лист	Листов 1	
	Госстрой СССР Укрводоканалпроект Киев		

ГИП	Новоминский	
Н. контр.	Айзенберг	
Нач. отд.	Волошин	
Гл. спец.	Айзенберг	
Рук. гр.	Клоцман	

Формат А4

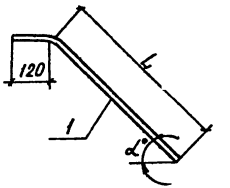

Обозначение	Марка	α°	L мм	Масса, кг
901-1-83.87-КЖИ-МС5	МС5	45°	700	1.6
-01	МС6	58°	610	1.5
-02	МС7	45°	700	2.5
-03	МС8	58°	610	2.2

Привязан

Инв. №

ГИП	Новоминский		
Н. контр.	Айзенберг		
Нач отд	Волошин		
Гл спец	Айзенберг		
Рук. гр.	Клоцман		

ТП 901-1-83.87 -КЖИ-МС5 СБ

Изделие соединительное МС5...МС8. Сборочный чертеж.

Стадия	Масса	Масштаб
Р	см. табл.	

Лист | Листов 1

Госстрой СССР Укрводоканалпроект Киев

25543-04 (21) ФОРМАТ А4

Типовой проект 901-1-83.87 Альбом IV

Обозначение	Наименование	Кол. на исполнение -	01	02	03	Примечание
	Документация					
901-1-83.87-КЖИ-ТТ	Технические требования	X	X	X	X	
901-1-83.87-КЖИ-МС5 СБ	Сборочный чертеж	X	X	X	X	
	Детали					
А-III-18-ГОСТ5781-82*, L=820		1				1,6 кг
А-III-18-ГОСТ5781-82*, L=730			1			1,5 кг
А-III-22-ГОСТ5781-82*, L=820				1		2,5 кг
А-III-22-ГОСТ5781-82*, L=730					1	2,2 кг

Инв. № подл. | Подпись и дата | Взам. инв. №

Формат | Поз.

Гл. инж. пр.	Новоминский		
Н. контр.	Айзенберг		
Нач. отд.	Волошин		
Гл. спец.	Айзенберг		
Рук. гр.	Клоцман		

Привязан

Инв. №

ТП 901-1-83.87 -КЖИ-МС5

Изделие соединительное МС5... МС8.

Стадия	Лист	Листов
Р		1

Госстрой СССР Укрводоканалпроект

Формат А4

gost.e-ecolog.ru