УДК 621.643—219

Группа Г16

ОТРАСЛЕВОЙ СТАНДАРТ

ПРОКЛАДКИ ДЛЯ ОПОР ТРУБОПРОВОДОВ ИЗ КОРРОЗИОННО-СТОЙКОЙ СТАЛИ АУСТЕНИТНОГО КЛАССА ДЛЯ АЭС

КОНСТРУКЦИЯ И РАЗМЕРЫ

ОКП 69 3719 0021

ОСТ 108.386.02—80

Введен впервые

Указанием Министерства энергетического машиностроения от 30.06.80 № ЮК-002/5261 срок введения установлен

с 01.01.81

до 01.01.93

Несоблюдение стандарта преследуется по закону

1. Настоящий стандарт распространяется на прокладки для опор трубопроводов из коррозионно-стойкой стали аустенитного класса для АЭС.

2. Конструкция и размеры прокладок должны соответствовать указанным на чертеже и в таблице.

3. Материал прокладки — листовая сталь марки 12Х18Н10Т ГОСТ 5582—75.

4. Маркировать: обозначение по стандарту, марку стали.

5. Технические требования — по ОСТ 108.275.50—80.

Издание официальное Перепечатка воспрещена

Издание с Изменением № 1, утвержденным в ноябре 1980 г.

126 Проверен в 1983 г

gost.e-ecolog.ru

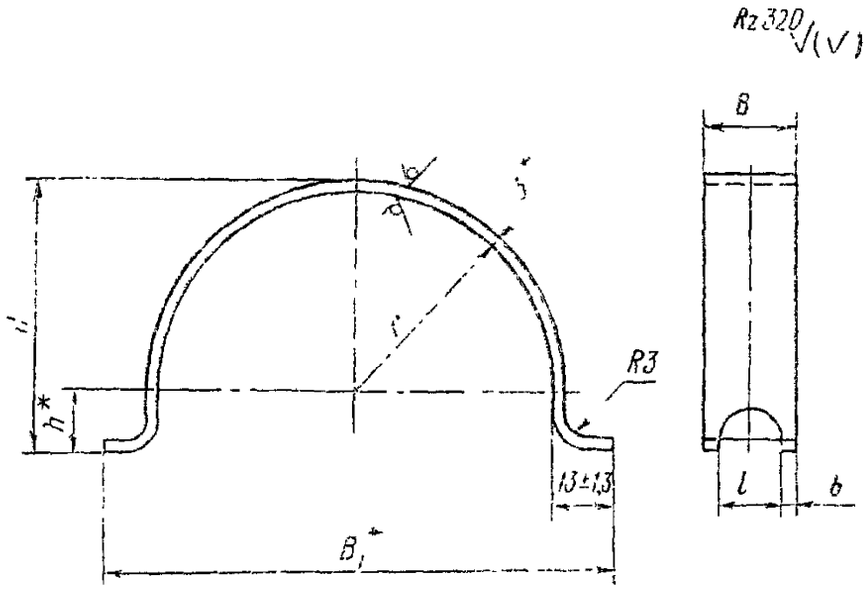

Развертка

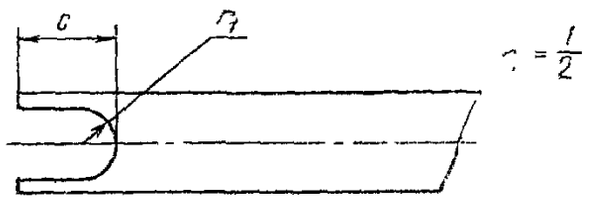

Размеры в мм

Исполнение	Наружный диаметр трубопровода $D_н$	B		B_1^*	b, не менее	c (пред. откл. ±1,0)	H		h^*	l (пред. откл. ±1,0)	r		Развернутая длина	Масса, кг
		Номин.	Пред. откл.				Номин.	Пред. откл.			Номин.	Пред. откл.		
01	57	24	±1,0	84	3	22	47	±1,5	15	14	29	±1,0	142	0,07
02	76			104			57				39	±1,5	173	0,09
03	89			116			63				45		232	0,12
04	108	28		136		24	73			18	55		228	0,14
05	133			160			85				67		266	0,17
06	159			188			100		16		81		310	0,20
07	219	38	±1,5	248	4	28	135	±2,0	21	26	111	±2,0	411	0,35
08	245			274			148				124		452	0,40
09	273			304			165		23		139		501	0,43
10	325			356			190		24		165		585	0,51

* Размер для справок

Пример условного обозначения прокладки исполнения 05 для опоры трубопровода с наружным диаметром 133 мм:

ПРОКЛАДКА 133 05ОСТ 108.386.02—80

ЛИСТ РЕГИСТРАЦИИ ИЗМЕНЕНИЙ ОСТ 108.386.02—80

Изм.	Номера листов (страниц)				Номер документа	Подпись	Дата	Срок введения изменения
	измененных	замененных	новых	аннулированных				

Министерство
промышленности и энергетики
Российской Федерации

Департамент промышленности

Миусская пл., д. 3, г. Москва, А-47,
ГСП-3, 125993

Телефон:

15.11.04 № 05-1419

Заместителю Генерального
директора ОАО "НПО ЦКТИ"

А.В. Судакову

На Ваш запрос от 5 ноября 2004 г. № 24/6063 отдел промышленной политики в обрабатывающих отраслях Департамента промышленности подтверждает действие отраслевых стандартов на опоры и подвески стационных и турбинных трубопроводов тепловых и атомных станций, утвержденных указаниями Минэнергомаша СССР № ЮК-002/5260 и ЮК-002/5261 от 30.06.80 г.

Заместитель начальника отдела
промышленной политики в
обрабатывающих отраслях И.А. Палевская

gost.e-ecolog.ru