УДК 621.88 : 621.643 Группа Е26

ОТРАСЛЕВОЙ СТАНДАРТ

БЛОКИ ХОМУТОВЫЕ ДЛЯ ПОДВЕСОК ТРУБОПРОВОДОВ ТЭС И АЭС

КОНСТРУКЦИЯ И РАЗМЕРЫ

ОКП 31 1312

ОСТ 108.275.52—80

Введен впервые

Указанием Министерства энергетического машиностроения от 30.06.80 № ЮК-002/5260 срок введения установлен

с 01.01.82

Несоблюдение стандарта преследуется по закону

1. Настоящий стандарт распространяется на хомутовые блоки для подвесок горизонтальных трубопроводов наружным диаметром:

57—720 мм из хромомолибденованадиевых, кремнемарганцовистых и углеродистой сталей для ТЭС;

57—630 мм из углеродистой и кремнемарганцовистых сталей для АЭС.

2. Конструкция, основные размеры, допускаемые нагрузки и материал деталей должны соответствовать указанным на чертеже и в табл. 1—4.

Допускается замена контргаек (поз. *4* и *5*) на низкие гайки по ГОСТ 5916—70.

3. Маркировка и остальные технические требования по ОСТ 108.275.50—80.

4. Пример условного обозначения хомутового блока для подвески горизонтального трубопровода наружным диаметром 108 мм:

БЛОК ХОМУТОВЫЙ 04ОСТ 108.275.52—80

Пример маркировки:

04ОСТ 108.275.52—80.

Издание официальное Перепечатка воспрещена

gost.e-ecolog.ru

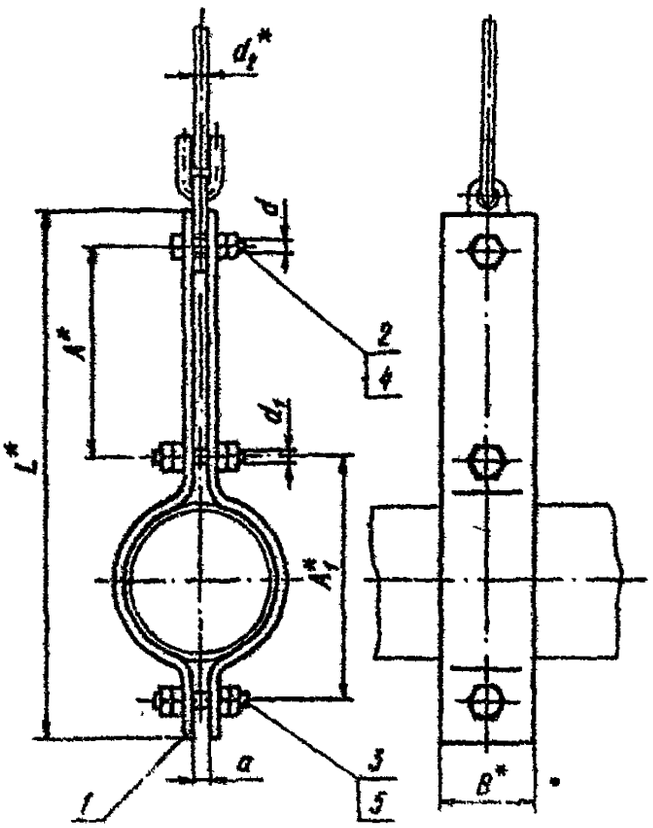

1 — полухомут; 2 — болт; 3 — шпилька; 4 — гайка; 5 — гайка

Таблица 1

Характеристики и размеры хомутовых блоков трубопроводов ТЭС из хромомолибденованадиевых сталей

Размеры в мм

Исполнение	Наружный диаметр трубопровода	Допускаемая нагрузка, кН(кгс)	A^*	A_1^*	a	B	d	d_1	d_2^*	L^*	Масса, кг
01	57	2,9 (300)	121	106	8	30	M12	M12	12	269	1,14
02	76		130	123						295	1,24
03	108		140	176			M16	M16		370	2,55
04	133		160	202						415	2,91
05	159	5,0 (510)	144	249		50	M20	M20	16	457	6,31
06	194	14,7 (1500)	172	281	12					522	6,85
07	219		159	308						536	7,31
08	245		179	356		80	M24	M24		616	15,98
09	273		144	386						611	16,18
10	325	33,2 (3400)	152	440	16				24	673	17,72
11	377		160	518			M30	M30		777	27,84
12	426	54,0 (5500)	134	567	20				30	801	29,70
13	465		161	603		100	M36	M36		884	32,40
14	530	78,5(8000)	182	687	24				36	989	15,70
15	630	108,0 (11 000)	162	788	30	130	M42		45	1079	63,22
16	720		152	889						1170	69,88

* Размеры для справок.

Таблица 2

Спецификация хомутовых блоков для подвесок трубопроводов из хромомолибденованадиевых сталей

Исполнение	Наружный диаметр трубопровода, мм	Полухомут, поз. 1, 2 шт.	Болт ГОСТ 7798—70, поз. 2, Сталь 35 ГОСТ 1050—74, 1 шт.				Шпилька ГОСТ 9066—75, поз. 3, Сталь 20Х1М1Ф1ТР ГОСТ 20072—74, 2 шт.				Гайка ГОСТ 5915—70, поз. 4, Сталь 35 ГОСТ 1050—74, 2 шт.			Гайка ГОСТ 5915—70, поз. 5, Сталь 20Х1М1Ф1ТР ГОСТ 20072—74, 8 шт.		
		Исполнение по ОСТ 108.382.01—80	Диаметр резьбы, мм	Длина, мм	Масса, кг		Диаметр резьбы, мм	Длина, мм	Масса, кг		Диаметр резьбы, мм	Масса, кг		Диаметр резьбы, мм	Масса, кг	
					1 шт.	общая			1 шт.	общая		1 шт.	общая		1 шт.	общая
01	57	01	М12	45	0,057	0,057	М12	70	0,055	0,110	М12	0,015	0,030	М12	0,015	0,120
02	76	02														
03	108	03	М16	60	0,130	0,130	М16	90	0,126	0,252	М16	0,033	0,066	М16	0,033	0,264
04	133	04														
05	159	05	М20	70	0,24	0,24	М20	100	0,220	0,440	М20	0,063	0,126	М20	0,063	0,504
06	194	06														
07	219	07														
08	245	08	М24	90	0,44	0,44	М24	130	0,410	0,820	М24	0,107	0,214	М24	0,107	0,856
09	273	09														
10	325	10														
11	377	11	М30	110	0,86	0,86	М30	160	0,790	1,580	М30	0,225	0,450	М30	0,225	1,800
12	426	12														
13	465	13	М36	120	1,39	1,39	М36	180	1,280	2,560	М36	0,377	0,754	М36	0,377	3,016
14	530	14		130	1,47	1,47										
15	630	15	М42	140	2,21	2,21	М36	200	1,440	2,880	М42	0,624	1,248			
16	720	16														

Таблица 3

Характеристики и размеры хомутовых блоков трубопроводов ТЭС и АЭС из углеродистой и кремнемарганцовистой сталей

Размеры в мм

Исполнение	Наружный диаметр трубопровода	Допускаемая нагрузка, кН (кгс)	A^*	A_1^*	a	B^*	d	d_1	d_2^*	L^*	Масса, кг
17	57	2,9 (300)	121	106	8	30	М12	М12	12	269	1,12
18	76		130	123						295	1,24
19	89		141	140			М16	М16		323	1,38
20	108		140	176						370	2,61
21	133		127	202						383	2,67
22	159	5,0 (510)	108	249		50	М20	М20	16	426	6,28
23	194	14,7 (1500)	126	281	12					476	6,87
24	219		112	308						489	7,07
25	273		124	386		80	М24	М24	24	593	16,65
26	325	33,2 (3400)	125	440	16					646	17,95
27	377	54,0 (5500)	120	518			М30	М30		687	25,59
28	426		114	567	20				30	780	29,41
29	465		151	603		100	М36	М36		894	41,50.
30	530	78,5 (8000)	112	687	24				36	919	43,46
31	630	108,0 (11 000)	111	788	30	130	М42		45	1028	62,51
32	720		105	889						1123	68,73

Таблица 4

Спецификация хомутовых блоков для подвесок трубопроводов из углеродистой и кремнемарганцовистых сталей

Исполнение	Наружный диаметр трубопровода, мм	Полухомут, поз. *1*, 2 шт.	Болт ГОСТ 7798—70, поз. *2*, Сталь 35 ГОСТ 1050—74, 1 шт.				Шпилька ГОСТ 9066—75, поз. *3*, Сталь 35Х ГОСТ 4543—71, 2 шт.				Гайка ГОСТ 5915—71, поз. *4*, *5*, Сталь 35 ГОСТ 1050—74, 10 шт.		
		Исполнение по ОСТ 108.382.01—80	Диаметр резьбы, мм	Длина, мм	Масса, кг		Диаметр резьбы, мм	Длина, мм	Масса, кг		Диаметр резьбы, мм	Масса, кг	
					1 шт.	общая			1 шт.	общая		1 шт.	общая
17 18 19	57 76 89	17 18 19	М12	45	0,057	0,057	М12	70	0,055	0,110	М12	0,015	0,150
20 21	108 133	20 21	М16	60	0,130	0,130	М16	90	0,126	0,252	М16	0,033	0,330
22 23 24	159 194 219	22 23 24	М20	70	0,24	0,24	М20	100	0,220	0,440	М20	0,063	0,630
25 26	273 325	25 26	М24	90	0,44	0,44	М24	130	0,410	0,820	М24	0,107	1,070
27 28	377 426	27 28	М30	110	0,86	0,86	М30	160	0,790	1,580	М30	0,225	2,250
29 30	465 530	29 30	М36	120 130	1,39 1,47	1,39 1,47	М36	180	1,280	2,560	М36	0,377	3,770
31 32	630 720	31 32	М42	140	2,21	2,21	М36	200	1,440	2,880	М42	0,624	6,240

ЛИСТ РЕГИСТРАЦИИ ИЗМЕНЕНИЙ ОСТ 108.275.52—80

Изм.	Номер листов (страниц)				Номер документа	Подпись	Дата	Срок введения изменения
	измененных	замененных	новых	аннулированных				

КОМИТЕТ
Российской Федерации
по машиностроению

125047, Москва,
1-я Тверская-Ямская ул., 13
Для телеграмм: А-47
Для телетайпа: 417802, ОБЗОР

15.02.94 № I/28-332

на №23-ТК/135 от 12.01.94

Генеральному директору НПО ЦКТИ
Е.К.Чавчанидзе

О сроках действия НТД

В связи с введением в действие с 01.01.93 Государственной системы стандартизации России, и принимая во внимание решения Межгосударственного Совета по стандартизации, метрологии и сертификации о снятии ограничения срока действия межгосударственных стандартов, Комитет РФ по машиностроению снимает ограничение срока действия отраслевых нормативных документов на энергетическое оборудование по перечню согласно приложению.

Прошу Вас довести указанное решение до держателей подлинников НТД, руководителей предприятий и организаций энергетического машиностроения.

Приложение: на 2 л.

Заместитель Председателя А.А.Кутуков

Приложение
к письму Роскоммаша
от 15.02.94
№ I/20-332

П Е Р Е Ч Е Н Ь

отраслевых нормативных документов, ограничение срока действия которых снимается

ОСТ 108.030.139-85	Топлива твердые энергетические. Методы определения взрываемости пыли
ОСТ 108.030.45-82	Воздухоподогреватели трубчатые стационарных котлов. Общие технические условия
ОСТ 108.034.04-82	Котлы паровые стационарные утилизаторы и энерготехнологические. Методы испытаний
РТМ 108.030.12-82	Котлы паровые стационарные сверхкритического давления. Нормы качества питательной воды и пара
РТМ 108.030.21-76	Расчет и проектирование термических деаэраторов
РТМ 108.031.09-83	Каркасы стальные паровых стационарных котлов. Нормы расчета
РТМ 108.131.101-76	Котлы водогрейные. Организация водно-химического режима
ОСТ 108.123.02-81	Подогреватели регенеративные смешивающие для электростанций на органическом топливе. Типы, основные параметры
ОСТ 108.271.17-76	Подогреватели поверхностные низкого и высокого давления для системы регенерации стационарных паровых турбин. Типы и основные параметры. Технические требования
ОСТ 108.035.103-79	Питатели скребковые для твердых топлив
ОСТ 108.270.03-80	Мельницы молотковые тангенциальные для размола твердого топлива
ОСТ 108.271.28-81	Подогреватели поверхностные низкого и высокого давления систем регенерации паровых стационарных турбин АЭС. Технические условия
ОСТ 108.301.02-81	Деаэраторы термические атомных электростанций. Основные параметры и общие технические требования
Сборник отраслевых стандартов	Детали и сборочные единицы из углеродистых и кремнемарганцовистых сталей для трубопроводов горячей воды с давлением $p_y \geq 4{,}0$ МПа ($p_y \geq 40$ кгс/см^2) тепловых электростанций. Типы, конструкция, размеры и технические требования
Сборник отраслевых стандартов	Детали и сборочные единицы из хромомолибденованадиевых сталей для паропроводов тепловых электростанций. Типы, конструкции, размеры и технические требования
Сборник отраслевых стандартов	Опоры станционных и турбинных трубопроводов тепловых и атомных электростанций. Типы, конструкция, размеры и технические требования
Сборник отраслевых стандартов	Подогреватели пароводяные тепловых сетей

Сборник отраслевых стандартов	Сборочные единицы и детали подвесок станционных и турбинных трубопроводов тепловых и атомных электростанций. Типы, основные параметры, размеры и технические требования
ОСТ 108.838.12-78	Щиты автоматического управления аппаратами обдувки и установками дробевой очистки. Типы и основные раз
ОСТ 108.030.132-80	Котлы паровые стационарные, Методы испытаний
ОСТ 108.838.02-81	Аппараты паровой и воздушной обдувки поверхностей нагрева паровых стационарных котлов. Технические условия
ОСТ 108.023.15-82	Турбины гидравлические вертикальные поворотно-лопастные, осевые и радиально-осевые. Типы, основные параметры и размеры
РТМ 108.021.102-85	Агрегаты паротурбинные энергетические. Требования к фундаментам
ОСТ 108.838.01-82	Сепараторы непрерывной продувки Ду-800. Конструкция и технические условия
ОСТ 108.838.11-81	Сепараторы непрерывной продувки Ду-300. Технические условия

Начальник Главтяжмаша Л.Д.Славин

Министерство
промышленности и энергетики
Российской Федерации

Департамент промышленности

Мясусская пл., д. 3, г. Москва, А-47,
ГСП-3, 125993

Телефон:

15.11.04 № 05-1419

Заместителю Генерального
директора ОАО "НПО ЦКТИ"

А.В. Судакову

На Ваш запрос от 5 ноября 2004 г. № 24/6063 отдел промышленной политики в обрабатывающих отраслях Департамента промышленности подтверждает действие отраслевых стандартов на опоры и подвески стационных и турбинных трубопроводов тепловых и атомных станций, утвержденных указаниями Минэнергомаша СССР № ЮК-002/5260 и ЮК-002/5261 от 30.06.80 г.

Заместитель начальника отдела
промышленной политики в
обрабатывающих отраслях И.А. Палевская

gost.e-ecolog.ru