Типовой проект

А-II - 150-27984
А-III - 150-27984
А-IV - 150-27984

Склад инвентаря и оборудования отдельно стоящий заглубленный из монолитного железобетона

Альбом III

Строительные изделия

19962 - 03

gost.e-ecolog.ru

Типовой проект

А-II - 150-279.84

А-III - 150-279.84

А-IV - 150-279.84

Склад инвентаря и оборудования отдельно стоящий заглубленный из монолитного железобетона.

Альбом III

Разработан
проектным институтом
"Гипропромтранстрой"

Главный инженер института А.С. Рождественский

Главный инженер проекта Ю.Н. Васильев

Типовой проект утвержден МПС
приказ № М-38449 от 09.12.83 г
Введен в действие Гипропромтранстроем
приказ № 133 от 11.06.84 г.

Содержание альбома

Обозначение	Наименование	Стр.	Примечание
ТТ	Технические требования	4	
01.00.00	Пространственные каркасы КП1-I, КП1-II, КП1-IV, КП2-I, КП2-II. Спецификация.	5	
01.00.00 СБ	Пространственные каркасы КП1-I, КП1-II, КП1-IV, КП2-III, КП2-IV. Сборочный чертеж.	6	
01.01.00	Плоские каркасы КР-1; КР-2. Спецификация.	7	
01.01.00 СБ	Плоские каркасы КР-1; КР-2. Сборочный чертеж.	11	
02.00.00	Пространственные каркасы КП3-I; КП3-III; КП3-IV; КП4-I; КП4-III; КП4-IV. Спецификация.	12	
02.00.00 СБ	Пространственные каркасы КП3-II; КП3-III; КП3-IV; КП4-II; КП4-III; КП4-IV. Сборочный чертеж.	13	
02.01.00	Плоский каркас КР-1 Спецификация	14	
02.01.00 СБ	Плоский каркас КР-1 Сборочный чертёж.	15	
03.00.00	Пространственный каркас КП5-II, КП5-III, КП5-IV Спецификация.	15	
03.00.00 СБ	Пространственный каркас КП5-II, КП5-III, КП5-IV. Сборочный чертеж.	16	
04.00.00	Пространственные каркасы КП6-II, КП6-III, КП6-IV, КП7-II, КП7-III, КП7-IV. Спецификация.	17	
04.00.00 СБ	Пространственные каркасы КП6-II, КП5-III, КП6-IV, КП7-II, КП7-III, КП7-IV. Сборочный чертеж.	18	
04.01.00	Плоский каркас КР-1. Спецификация.	19	
04.01.00 СБ	Плоский каркас КР-1. Сборочный чертеж.	20	
05.00.00	Плоские каркасы КР1-II, КР1-III, КР1-IV, КР3-I, КР3-II, КР3-IV. Спецификация.	20	
05.00.00 СБ	Плоские каркасы КР1-I, КР1-III, КР1-IV, КР3-II, КР3-III, КР3-IV. Сборочный чертеж.	21	
06.00.00	Плоские каркасы КР2-II, КР2-III, КР2-IV, КР4-II, КР4-III, КР4-IV. Спецификация.	22	
06.00.00 СБ	Плоские каркасы КР2-II, КР2-III, КР2-IV, КР4-II, КР4-III, КР4-IV. Сборочный чертеж.	24	
07.00.00	Плоский каркас КР5-I, КР5-II, КР5-III. Спецификация.	25	
07.00.00 СБ	Плоский каркас КР5-I, КР5-II, КР5-IV. Сборочный чертеж.	25	
08.00.00	Плоский каркас КР6-II, КР6-III, КР6-IV. Спецификация.	26	
08.00.00 СБ	Плоский каркас КР6-II, КР6-III.	26	

Содержание альбома

Обозначение	Наименование	Стр.	Примечание
	КР 6-IV. Сборочный чертеж.		
09.00.00	Плоские каркасы КР7-II, КР7-III	27	
	КР7-IV, КР8-I, КР8-II, КР8-IV.		
	Спецификация.		
09.00.00 СБ	Плоские каркасы КР7-II,	28	
	КР7-III, КР7-IV, КР8-I, КР8-II,		
	КР8-IV. Сборочный чертеж.		
10.00.00	Плоские каркасы КР9-II,	28	
	КР9-III, КР9-IV, КР10-II, КР10-III,		
	КР10-IV. Спецификация.		
10.00.00 СБ	Плоские каркасы КР9-I,	29	
	КР9-III, КР9-IV, КР10-I, КР10-III,		
	КР10-IV. Сборочный чертеж.		
11.00.00	Плоские каркасы КР11-I,	30	
	КР11-III, КР11-IV, КР15-I, КР15-III,		
	КР15-IV. Спецификация.		
11.00.00 СБ	Плоские каркасы КР11-II, КР11-III,	31	
	КР11-IV, КР15-II, КР15-III, КР15-IV.		
	Сборочный чертеж.		
12.00.00	Плоские каркасы КР12-II, КР12-III,	32	
	КР12-IV, КР13-II КР13-III, КР13-IV.		
	Спецификация.		
12.00.00 СБ	Плоские каркасы КР12-II, КР12-III,	32	
	КР12-IV, КР13-II, КР13-III, КР13-IV.		
	Сборочный чертеж.		
13.00.00	Плоские каркасы КР16-I, КР16-III,	33	
	КР16-IV, КР14-I, КР14-III, КР14-IV.		
	Спецификация.		
13.00.00 СБ	Плоские каркасы КР16-I,	34	
	КР16-III, КР16-IV, КР14-I, КР14-III,		
	КР14-IV. Сборочный чертеж.		
14.00.00	Хомуты №1-II, №1-III, №1-IV, №2-III,	35	
	№2-II, №2-IV, №6-I, №6-III, №6-IV.		
	Спецификация.		
14.00.00 СБ	Хомуты №1-II, №1-III, №1-IV, №2-II,	35	
	№2-III, №2-IV, №6-II, №6-III, №6-IV,		
	Сборочный чертеж.		
15.00.00	Хомуты №3, №4, №5, №7, №8, №9-II,	36	
	№9-III, №9-IV, №10. Спецификация.		
15.00.00 СБ	Хомуты №3, №4, №5, №7, №8, №9-II,	36	
	№9-III, №9-IV, №10. Сборочный		
	чертеж.		
16.00.00 СБ	Компенсатор КМ-1	37	
17.00.00 СБ	Анкер А5-II, А5-III, А5-IV	37	
18.00.00 СБ	Анкера А-1, А-3.	38	
19.00.00 СБ	Анкера А-2, А-4	38	
20.00.00	Закладные детали МК-1,	39	
	МК-2. Спецификация		
20.00.00 СБ	Закладные детали МК-1,	39	
	МК-2. Сборочный чертеж.		

Технические требования

Изготовление, приемка, паспортизация, транспортирование и складирование арматурных сеток и пространственных каркасов должны выполняться в соответствии с требованиями СНиП III-21-75 „Бетонные и железобетонные конструкции", СНиП III-15-76 „Бетонные и железобетонные конструкции монолитные", ГОСТ 10922-75 „Арматура и закладные детали сварные для железобетонных конструкций. Технические требования и методы испытаний," СН 393-78 „Инструкция по сварке соединений арматуры и закладных деталей железобетонных конструкций."

Сетки и каркасы изготавливаются с применением контактной электросварки.

В нахлёстках продольных стержней предусмотрена электродуговая сварка с применением электродов типа Э42, ГОСТ 9467-75.

Для арматурных изделий принята сталь класса A-III и A-I по ГОСТ 5781-82 марок 35ГС, Ст 3пс 3.

Пространственная жесткость каркасов обеспечивается установкой раскосов на 300 ÷ 400 мм от опор равномерно по длине каркаса.

Сетки и каркасы транспортируются и монтируются с применением траверс и распорок.

Остаточные деформации в изделиях не допускаются. Пространственные каркасы складируются по высоте на подкладках не более 4 рядов.

Анкеры выполняются из арматурной стали класса A-I марки Ст 3пс 3 по ГОСТ 380-71*.

Электродуговую сварку выполнять с применением электродов типа Э42 по ГОСТ 9467-75.

Гл.инж.пр.	Васильев		Т. п. А-I, III, II-150-279.84 ОО.ОО.ОО ТТ
Н.контр.	Силаева		
Нач.отд.	Шпирков		Технические требования.
Гл.спец.	Корелевский		Стадия: — Лист: 1 Листов: 1
Рук.гр.	Васильева		Гипропромтранестрой
Вед.инж.	Зубова		
Инженер	Кубышкина		

Формат	Зона	Поз.	Обозначение	Наименование	Кол.	Примечание
				Документация		
			ТТ	Технические требования		
				01.00.00		
				Сборочные единицы и детали		
		1	01.01.00	Плоский каркас КР-1	8	63.5 кг
		2	01.02.00	» КР-2	9	63.9 кг
		3	01.03.00	ф16 AI ГОСТ 5781-82 ℓ=2600	38	4.1 кг
		4	01.04.00	ф14 AI » ℓ=870	6	1.0 кг
				01.00.00-01		
				Сборочные единицы и детали		
		1	01.01.00-01	Плоский каркас КР-1	8	40.1 кг
		2	01.02.00-01	» КР-2	9	40.6 кг
		3	01.03.00-01	ф12 AI ГОСТ 5781-82 ℓ=2600	38	2.3 кг
		4	01.04.00-01	ф14 AI » ℓ=780	6	0.9 кг
				01.00.00-02		
				Сборочные единицы и детали		
		1	01.01.00-02	Плоский каркас КР-1	8	24.4 кг
		2	01.02.00-02	» КР-2	9	24.7 кг
		3	01.03.00-02	ф10 AI ГОСТ 5781-82 ℓ=2600	38	1.6 кг
		4	01.04.00-02	ф14 AI » ℓ=670	6	0.8 кг

Гл.инж.пр.	Васильев		Т.П. А-I, II, IV-150-279.84 01.00.00
Н.контр.ор.	Силаева		
Нач.отд.	Обинков		
Гл.спец.	Карепевский		Пространственные каркасы КП1-II, КП1-III, КП1-IV, КП2-II, КП2-III, КП2-IV. Спецификация.
Рук.гр.	Васильева		
Ред.инж.	Зубова		
Инженер	Кудинкина		

Стадия	Лист	Листов
	1	2

Гипропромтрансстрой

Типовой проект А-I, II, III, IV-150-279.84 Альбом III

Формат	Зона	Поз.	Обозначение	Наименование	Кол.	Примечание
				01.00.00-03		
				Сборочные единицы и детали		
		1	01.01.00-03	Плоский каркас КР-1	8	51.3 кг
		2	01.02.00-03	» КР-2	9	52.1 кг
		3	01.03.00-03	ф14 A-I ГОСТ 5781-82 ℓ=2600	38	3.1 кг
		4	01.04.00-03	ф14 AI » ℓ=870	6	1.0 кг
				01.00.00-04		
				Сборочные единицы и детали		
		1	01.01.00-04	Плоский каркас КР-1	8	40.2 кг
		2	01.02.00-04	» КР-2	9	40.5 кг
		3	01.03.00-04	ф12 A-I ГОСТ 5781-82 ℓ=2600	38	2.3 кг
		4	01.04.00-04	ф14 AI » ℓ=780	6	0.9 кг
				01.00.00-05		
				Сборочные единицы и детали		
		1	01.01.00-05	Плоский каркас КР-1	8	24.4 кг
		2	01.02.00-05	» КР-2	9	24.7 кг
		3	01.03.00-05	ф10 AI ГОСТ 5781-82 ℓ=2600	38	1.6 кг
		4	01.04.00-05	ф14 AI ГОСТ 5781-82 ℓ=670	6	0.8 кг

Инв.№ подл. | Подпись и дата | Взам. инв.№

Изм.	Лист	Докум.	Подпись	Дата

Т.П. А-II, III, IV-150-279.84 01.00.00

Лист 2

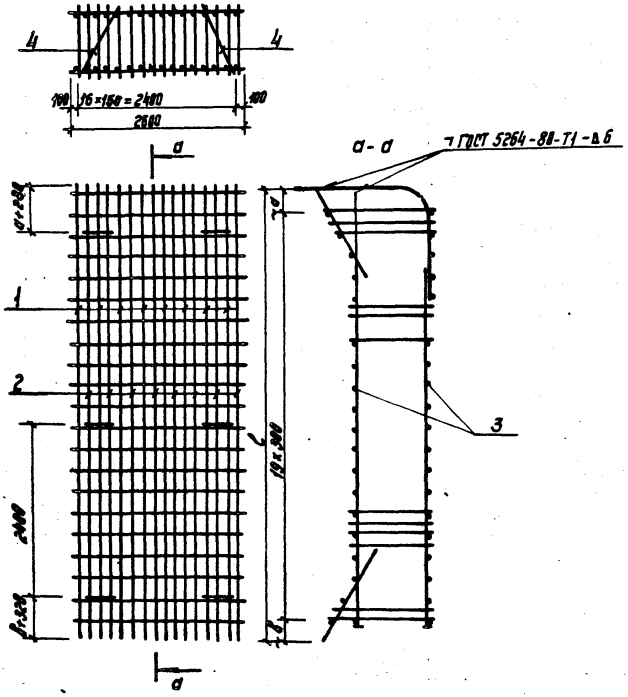

Марка	Обозначение	а мм	в мм	l мм	Масса кг
КП-1-II	01.00.00	420	280	6400	1244.9
КП-1-III	01.00.00-01	310	290	6300	779.0
КП-1-IV	01.00.00-02	320	180	6200	483.1
КП-2-II	01.00.00-03	420	280	6400	1003.1
КП-2-III	01.00.00-04	310	290	6300	778.9
КП-2-IV	01.00.00-05	320	180	6200	483.1

Гл. инж. пр.	Васильев		
Н. контр. СС	Силаева		
Нач. отд.	Одинаков		
Гл. спец.	Кореневский		
Рук. гр.	Васильева		
Вед. инж.	Зубова		
Инженер	Кубышкина		

Т.П. А-II, III, IV-150-279.84 01.00.00 СБ

Пространственные каркасы КП1-II, КП1-III, КП1-IV, КП2-II, КП2-III, КП2-IV. Сборочный чертеж.

Стадия	Масса	Масштаб
	см. табл.	

Лист 1 Листов 1

Гипропромтранстрой

Формат	Зона	Поз.	Обозначение	Наименование	Кол.	Примечание
				Документация		
			ТТ	Технические требования		
				01.01.00		
				Детали		
		1	01.01.01	ф20 AIII ГОСТ 5781-82 ℓ=2180	1	5,4 кг
		2	01.01.02	ф32 AIII " ℓ=6280	1	39,1 кг
		3	01.01.03	ф18 AI ГОСТ 5781-82 ℓ=5080	1	8,0 кг
		4	01.01.04	ф16 AIII ГОСТ 5781-82 ℓ=1580	1	2,5 кг
		5	01.01.05	ф16 AIII " ℓ=1560	1	2,5 кг
		6	01.01.06	ф8 AI ГОСТ 5781-82 ℓ=690	2	0,3 кг
		7	01.01.07	ф8 AI " ℓ=640	2	0,3 кг
		8	01.01.08	ф8 AI " ℓ=590	2	0,2 кг
		9	01.01.09	ф8 AI " ℓ=540	2	0,2 кг
		10	01.01.10	ф8 AI " ℓ=490	2	0,2 кг
		11	01.01.11	ф8 AI " ℓ=470	4	0,2 кг
		12	01.01.12	ф8 AI " ℓ=450	16	0,2 кг
				01.01.00-01		
				Детали		
		1	01.01.01-01	ф18 AIII ГОСТ 5781-82 ℓ=1790	1	3,6 кг
		2	01.01.02-01	ф25 AIII " ℓ=6120	1	23,5 кг

Гл. инж. пр.	Васильев		Т.п. А-II, III, IV-150-279.84 01.01.00
Н. контр.	Сулаева		
Нач. отд.	Одинаков		Плоские каркасы КР-1, КР-2. Спецификация.
Гл. спец.	Кореневский		Стадия: — Лист: 1 Листов: 8
Рук. гр.	Васильева		Гипроаромтранснефтестрой
Вед. инж.	Зубова		
Инженер	Кудинкина		

Альбом III

Типовой проект А-II, III, IV-150-279.84

Формат	Зона	Поз.	Обозначение	Наименование	Кол.	Примечание
		3	01.01.03-01	ф12 AI ГОСТ 5781-82 ℓ=5260	1	4,7 кг
		4	01.01.04-01	ф12 AIII " ℓ=1410	1	1,3 кг
		5	01.01.05-01	ф12 AIII " ℓ=1380	1	1,2 кг
		6	01.01.06-01	ф8 AI " ℓ=650	2	0,3 кг
		7	01.01.07-01	ф8 AI " ℓ=600	2	0,2 кг
		8	01.01.08-01	ф8 AI " ℓ=550	2	0,2 кг
		9	01.01.09-01	ф8 AI " ℓ=500	2	0,2 кг
		10	01.01.10-01	ф8 AI " ℓ=450	2	0,2 кг
		11	01.01.11-01	ф8 AI " ℓ=420	3	0,2 кг
		12	01.01.12-01	ф8 AI " ℓ=400	17	0,2 кг
				01.01.00-02		
				Детали		
		1	01.01.01-02	ф14 AIII ГОСТ 5781-82 ℓ=1400	1	1,7 кг
		2	01.01.02-02	ф20 AIII ГОСТ 5781-82 ℓ=6050	1	14,9 кг
		3	01.01.03-02	ф10 AI ГОСТ 5781-82 ℓ=5490	1	3,4 кг
		4	01.01.04-02	ф18 AIII " ℓ=1290	1	0,8 кг
		5	01.01.05-02	ф10 AIII " ℓ=1220	1	0,8 кг
		6	01.01.06-02	ф6 AI " ℓ=620	2	0,1 кг
		7	01.01.07-02	ф6 AI " ℓ=570	2	0,1 кг
		8	01.01.08-02	ф6 AI " ℓ=520	2	0,1 кг
		9	01.01.09-02	ф6 AI " ℓ=470	2	0,1 кг
		10	01.01.10-02	ф6 AI " ℓ=420	2	0,1 кг
		12	01.01.11-02	ф6 AI " ℓ=340	20	0,1 кг

Инв. № подл. | Подпись и дата | Взам. инв. №

Изм.	Лист	№ докум.	Подпись	Дата	Т.п. А-II, III, IV-150-279.84 01.01.00	Лист 2

Формат	Зона	поз.	Обозначение	Наименование	Кол.	Примечание
			01.01.00-03			
				Детали		
		1	01.01.01-03	ф20 А-III ГОСТ 5781-82 ℓ=2210	1	5,4 кг
		2	01.01.02-03	ф28 А-III " ℓ=6200	1	30,0 кг
		3	01.01.03-03	ф14 А-I ГОСТ 5781-82 ℓ=5080	1	6,1 кг
		4	01.01.04-08	ф14 А-III ГОСТ 5781-82 ℓ=1580	1	1,9 кг
		5	01.01.05-03	ф 16 А-III " ℓ=1560	1	1,9 кг
		6	01.01.06-03	ф8 А-I ГОСТ 5781-82 ℓ=690	2	0,3 кг
		7	01.01.07-03	ф8 А-I " ℓ=640	2	0,3 кг
		8	01.01.08-03	ф8 А-I " ℓ=590	2	0,2 кг
		9	01.01.09-03	ф8 А-I " ℓ=540	2	0,2 кг
		10	01.01.10-03	ф8 А-I " ℓ=490	2	0,2 кг
		11	01.01.11-03	ф8 А-I ГОСТ 5781-82 ℓ=470	4	0,2 кг
		12	01.01.12-03	ф8 А-I " ℓ=450	16	0,2 кг
			01.01.00-04			
				Детали		
		1	01.01.01-04	ф18 А-III ГОСТ 5781-82 ℓ=1840	1	3,7 кг
		2	01.01.02-04	ф25 А-III " ℓ=6120	1	23,5 кг
		3	01.01.03-04	ф12 А-I ГОСТ 5781-82 ℓ=5260	1	4,7 кг
		4	01.01.04-04	ф12 А-III " ℓ=1410	1	1,3 кг
		5	01.01.05-04	ф12 А-III " ℓ=1380	1	1,2 кг
		6	01.01.06-04	ф8 А-I " ℓ=650	2	0,3 кг
		7	01.01.07-04	ф8 А-I " ℓ=600	2	0,2 кг
		8	01.01.08-04	ф8 А-I " ℓ=550	2	0,2 кг
		9	01.01.09-04	ф8 А-I " ℓ=500	2	0,2 кг

Формат	Зона	поз.	Обозначение	Наименование	Кол.	Примечание
		10	01.01.10-04	ф8 А-I ГОСТ 5781-82 ℓ=450	2	0,2 кг
		11	01.01.11-04	ф8 А-I " ℓ=420	3	0,2 кг
		12	01.01.12-04	ф8 А-I " ℓ=400	17	0,2 кг
			01.01.00-05			
				Детали		
		1	01.01.01-05	ф14 А-III ГОСТ 5781-82 ℓ=1370	1	1,7 кг
		2	01.01.02-05	ф20 А-III ГОСТ 5781-82 ℓ=6050	1	14,9 кг
		3	01.01.03-05	ф10 А-I ГОСТ 5781-82 ℓ=5490	1	3,4 кг
		4	01.01.04-05	ф10 А-III " ℓ=1290	1	0,8 кг
		5	01.01.05-05	ф10 А-III " ℓ=1220	1	0,8 кг
		6	01.01.06-05	ф6 А-I " ℓ=620	2	0,1 кг
		7	01.01.07-05	ф6 А-I " ℓ=570	2	0,1 кг
		8	01.01.08-05	ф6 А-I " ℓ=520	2	0,1 кг
		9	01.01.09-05	ф6 А-I " ℓ=470	2	0,1 кг
		10	01.01.10-05	ф6 А-I " ℓ=420	2	0,1 кг
		12	01.01.11-05	ф6 А-I " ℓ=340	20	0,1 кг
			01.02.00			
				Детали		
		1	01.02.01	ф20 А-IV ГОСТ 5781-82 ℓ=2570	1	6,3 кг
		2	01.02.02	ф32 А-III " ℓ=6200	1	39,1 кг
		3	01.02.03	ф16 А-I ГОСТ 5781-82 ℓ=4780	1	7,5 кг
		4	01.02.04	ф16 А-III " ℓ=1580	1	2,5 кг
		5	01.02.05	ф16 А-III " ℓ=1560	1	2,5 кг
		6	01.02.06	ф8 А-I " ℓ=690	2	0,3 кг

Инв. № подл. | Подпись и дата | Взам. инв. №:

Формат	Зона	Поз.	Обозначение	Наименование	Кол.	Примечание
		7	01.02.07	ф8 AI ГОСТ 5781-82 ℓ=640	2	0.3 кг
		8	01.02.08	ф8 AI " ℓ=590	2	0.2 кг
		9	01.02.09	ф8 AI " ℓ=540	2	0,2кг
		10	01.02.10	ф8 AI " ℓ=490	2	0.2кг
		11	01.02.11	ф8 AI " ℓ=470	5	0.2 кг
		12	01.02.12	ф8 AI " ℓ=450	15	0.2 кг
				01.02.00-01		
				Детали		
		1	01.02.01-01	ф18 AIII ГОСТ 5781-82 ℓ=2160	1	4,3 кг
		2	01.02.02-01	ф25 AIII " ℓ=6120	1	23.5 кг
		3	01.02.03-01	ф12 AI ГОСТ 5781-82 ℓ=5110	1	4.5 кг
		4	01.02.04-01	ф12 AIII " ℓ=1410	1	1.3 кг
		5	01.02.05-01	ф12 AIII " ℓ=1380	1	1.2 кг
		6	01.02.06-01	ф8 AI " ℓ=650	2	0.3 кг
		7	01.02.07-01	ф8 AI " ℓ=600	2	0.2 кг
		8	01.02.08-01	ф8 AI " ℓ=550	2	0.2 кг
		9	01.02.09-01	ф8 AI " ℓ=500	2	0.2 кг
		10	01.02.10-01	ф8 AI " ℓ=450	2	0.2 кг
		11	01.02.11-01	ф8 AI " ℓ=420	3	0.2 кг
		12	01.02.12-01	ф8 AI " ℓ=400	17	0.2 кг
				01.02.00-02		
				Детали		
		1	01.02.01-02	ф14 AIII ГОСТ 5781-82 ℓ=1820	1	2.2 кг
		2	01.02.02-02	ф20 AIII ГОСТ 5781-82 ℓ=6050	1	14.9 кг
		3	01.02.03-02	ф10 AI ГОСТ 5781-82 ℓ=5190	1	3.2 кг

Альбом III

Типовой проект А-II, III, IV-150-279.84

Инв.№ подл. | Подпись и дата | Взам. инв.№

Формат	Зона	Поз.	Обозначение	Наименование	Кол.	Примечание
		4	01.02.04-02	ф10 AIII ГОСТ 5781-82 ℓ=1290	1	0.8 кг
		5	01.02.05-02	ф10 AIII " ℓ=1220	1	0.8 кг
		6	01.02.06-02	ф6 AI " ℓ=620	2	0,1 кг
		7	01.02.07-02	ф6 AI " ℓ=570	2	0,1 кг
		8	01.02.08-02	ф6 AI " ℓ=520	2	0,1 кг
		9	01.02.09-02	ф6 AI " ℓ=470	2	0,1 кг
		10	01.02.10-02	ф6 AI " ℓ=420	2	0,1 кг
		11	01.02.11-02	ф6 AI " ℓ=370	4	0,1 кг
		12	01.02.12-02	ф6 AI " ℓ=340	16	0,1 кг
				01.02.00-03		
				Детали		
		1	01.02.01-03	ф20 AIII ГОСТ 5781-82 ℓ=2650	1	6,5 кг
		2	01.02.02-03	ф28 AIII " ℓ=6200	1	30.0 кг
		3	01.02.03-03	ф14 AI ГОСТ 5781-82 ℓ=4780	1	5.8 кг
		4	01.02.04-03	ф14 AIII ГОСТ 5781-82 ℓ=1580	1	1.9 кг
		5	01.02.05-03	ф14 AIII " ℓ=1560	1	1.9 кг
		6	01.02.06-03	ф8 AI ГОСТ 5781-82 ℓ=690	2	0.3 кг
		7	01.02.07-03	ф8 AI " ℓ=640	2	0.3 кг
		8	01.02.08-03	ф8 AI " ℓ=590	2	0,2 кг
		9	01.02.09-03	ф8 AI " ℓ=540	2	0,2 кг
		10	01.02.10-03	ф8 AI " ℓ=490	2	0.2 кг
		11	01.02.11-03	ф8 AI " ℓ=470	5	0.2 кг
		12	01.02.12-03	ф8 AI " ℓ=450	15	0.2 кг

Формат	Зона	Поз.	Обозначение	Наименование	Кол.	Примечание
				01.02.00-04		
				Детали		
		1	01.02.01-04	ф18 AIII ГОСТ 5781-82 ℓ=2160	1	4,3 кг
		2	01.02.02-04	ф25 AIII " ℓ=6120	1	23,5 кг
		3	01.02.03-04	ф12 AI ГОСТ 5781-82 ℓ=4960	1	4,4 кг
		4	01.02.04-04	ф12 AIII " ℓ=1410	1	1,3 кг
		5	01.02.05-04	ф12 AIII " ℓ=1380	1	1,2 кг
		6	01.02.06-04	ф8 AI " ℓ=650	2	0,3 кг
		7	01.02.07-04	ф8 AI " ℓ=600	2	0,2 кг
		8	01.02.08-04	ф8 AI " ℓ=550	2	0,2 кг
		9	01.02.09-04	ф8 AI " ℓ=500	2	0,2 кг
		10	01.02.10-04	ф8 AI " ℓ=460	2	0,2 кг
		11	01.02.11-04	ф8 AI " ℓ=420	3	0,2 кг
		12	01.02.12-04	ф8 AI " ℓ=400	17	0,2 кг
				01.02.00-05		
				Детали		
		1	01.02.01-05	ф14 AIII ГОСТ 5781-82 ℓ=1930	1	2,3 кг
		2	01.02.02-05	ф28 AIII ГОСТ 5781-82 ℓ=6850	1	14,9 кг
		3	01.02.03-05	ф18 AI ГОСТ 5781-82 ℓ=5340	1	3,1 кг
		4	01.02.04-05	ф18 AIII " ℓ=1290	1	0,8 кг
		5	01.02.05-05	ф18 AIII " ℓ=1220	1	0,8 кг
		6	01.02.06-05	ф6 AI " ℓ=620	2	0,1 кг

Альбом III

Типовой проект А-II, III, IV-150-279.84

Инв.№ подл. | Подпись и дата | Взам.инв.№

Формат	Зона	Поз.	Обозначение	Наименование	Кол.	Примечание
		7	01.02.07-05	ф6 AI ГОСТ 5781-82 ℓ=570	2	0,1 кг
		8	01.02.08-05	ф6 AI " ℓ=520	2	0,1 кг
		9	01.02.09-05	ф6 AI " ℓ=470	2	0,1 кг
		10	01.02.10-05	ф6 AI " ℓ=420	2	0,1 кг
		11	01.02.11-05	ф6 AI " ℓ=370	3	0,1 кг
		12	01.02.12-05	ф6 AI " ℓ=340	17	0,1 кг

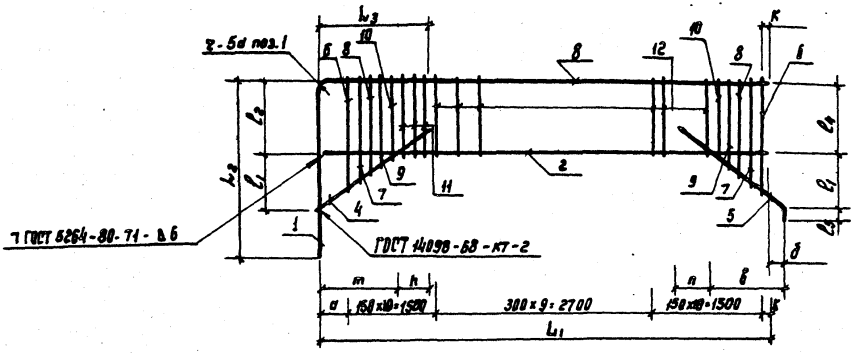

Марка, поз.	Обозначение	L_1 мм	L_2 мм	L_3 мм	l_1 мм	l_2 мм	l_3 мм	l_4 мм	K мм	a мм	б мм	в мм	m мм	n мм	Масса ед., кг
КР-1	01.01.00	6210	800	1380	330	415	50	390	110	400	190	980	1020	455	63.5
КР-1	01.01.00-03			1420											51.3
КР-2	01.02.00		960	1620											63.9
КР-2	01.02.00-03			1700											52.1
КР-1	01.01.00-01	6130	730	1068	310	375	—	350	140	290	170	930	970	340	40.1
КР-1	01.01.00-04			1120											40.2
КР-2	01.02.00-01		880	1290											40.6
КР-2	01.02.00-04			1440											40.5
КР-1	01.01.00-02	6060	590	820	290	330	—	315	60	300	140	870	920	285	24.4
КР-1	01.01.00-05			790											24.4
КР-2	01.02.00-02		700	1130											24.7
КР-2	01.02.00-05			1240											24.7

Гл. инж. пр.	Васильев	
Н. контр. сс	Силаева	
Нач. отд.	Одинаков	
Гл. спец.	Кореневский	
Рук. гр.	Васильева	
Вед. инж.	Зубова	
Инженер	Кубышкина	

Т.П. А-II, III, IV-150-279.84 01.01.00 СБ

Плоские каркасы КР-1; КР-2. Сборочный чертеж.

Стадия	Масса	Масштаб
	см. табл.	

Лист 1 Листов 1

Гипропромтранестрой

19962-03 12

Формат	Зона	Поз.	Обозначение	Наименование	Кол.	Примечание
				Документация		
			ТТ	Технические требования		
				02.00.00		
				Сборочные единицы и детали		
		1	02.01.00	Плоский каркас КР-1	9	12,6 кг
Б4		2	02.02.00	Ф10 А I ГОСТ 5781-82 ℓ=1500	18	0,9 кг
Б4		3	02.03.00	Ф14 А I ГОСТ 5781-82 ℓ=560	6	0,7 кг
				02.00.00-01		
				Сборочные единицы и детали		
		1	02.01.00-01	Плоский каркас КР-1	9	10,7 кг
Б4		2	02.02.00-01	Ф10 А-I, ГОСТ 5781-82 ℓ=1500	18	0,9 кг
Б4		3	02.03.00-01	Ф14 А-I, ГОСТ 5781-82 ℓ=540	6	0,6 кг
				02.00.00-02		
				Сборочные единицы и детали		
		1	02.01.00-02	Плоский каркас КР-1	9	7,0 кг
Б4		2	02.02.00-02	Ф8 А-I, ГОСТ 5781-82 ℓ=1500	18	0,6 кг
Б4		3	02.03.00-02	Ф14 А-I, ГОСТ 5781-82 ℓ=520	6	0,6 кг

Гл. инж. пр.	Васильев		Т.П. А-II, III, IV-150-279.84 02.00.00
Н. контр. ее			
Нач. отд.	Одинаков		Пространственные каркасы КП3-II, КП3-III, КП3-IV, КП4-II, КП4-III, КП4-IV. Спецификация.
Гл. спец.	Кореневский		Стадия: 1; Лист: 2; Листов:
Рук. груп.	Васильева		Гипропромтрансстрой
Вед. инж.	Зудова		
Инженер	Кудышкина		

Типовой проект А-II, III, IV-150-279.84 Альбом III

Формат	Зона	Поз.	Обозначение	Наименование	Кол.	Примечание
			02.00.00-03	Пространственный каркас КП4-II		
				Сборочные единицы и детали		
		1	02.01.00-03	Плоский каркас КР-1	9	7,6 кг
Б4		2	02.02.00-03	Ф6 А-I, ГОСТ 5781-82 ℓ=1500	24	0,33 кг
Б4		3	02.03.00-03	Ф14 А-I, ГОСТ 5781-82 ℓ=540	6	0,6 кг
			02.00.00-04	Пространственный каркас КП4-III		
				Сборочные единицы и детали		
		1	02.01.00-04	Плоский каркас КР-1	9	7,4 кг
Б4		2	02.02.00-04	Ф6 А-I ГОСТ 5781-82 ℓ=1500	24	0,33 кг
Б4		3	02.03.00-04	Ф14 А-I, ГОСТ 5781-82 ℓ=520	6	0,6 кг
			02.00.00-05	Пространственный каркас КП4-IV		
				Сборочные единицы и детали		
		1	02.01.00-05	Плоский каркас КР-1	9	7,1 кг
Б4		2	02.02.00-05	Ф6 А-I, ГОСТ 5781-82 ℓ=1500	22	0,33 кг
Б4		3	02.03.00-05	Ф14 А-I, ГОСТ 5781-82 ℓ=500	6	0,6 кг

Взамен инв. | Подпись и дата | Инв. № подл.

Изм.	Лист	№ Докум.	Подпись	Дата	Т.П. А-II, III, IV-150-279.84 02.00.00	Лист 2

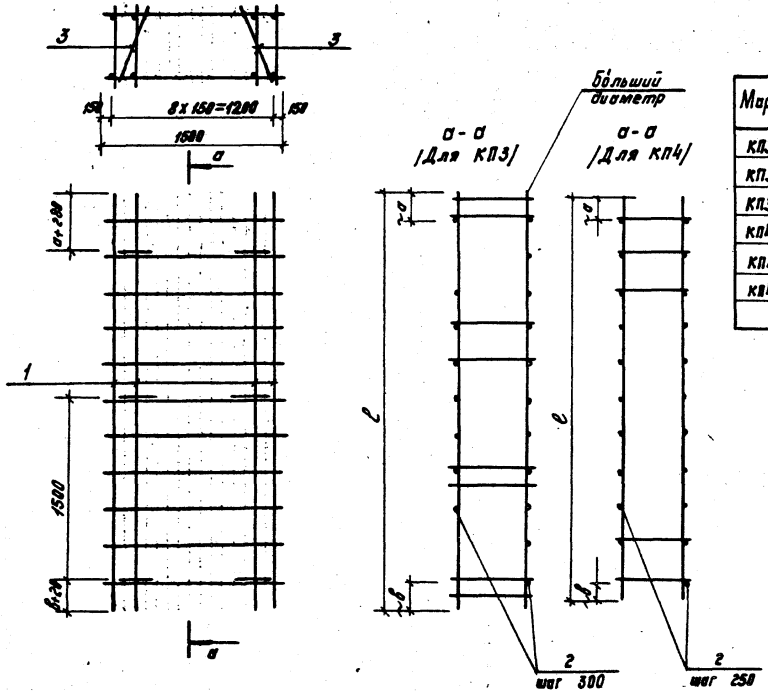

Марка	Обозначение	а мм	б мм	ℓ мм	Масса кг
КП3-I	02.00.00	255	215	3470	146,4
КП3-II	02.00.00-01	205	165	3370	128,7
КП3-IV	02.00.00-02	305	265	3270	84,6
КП4-I	02.00.00-03	130	90	3470	84,8
КП4-III	02.00.00-04	80	40	3370	82,8
КП4-IV	02.00.00-05	155	115	3270	78,5

Гл.инж.пр.	Васильев		
Н.контр.пр.	Елисеева		
Нач. отд.	Одиноков		
Гл. спец.	Каретников		
Рук. гр.	Васильева		
Вед. инж.	Зубова		
Инженер	Кудышкина		

Т.п. 8-I, II, IV-150-279.84 02.00.00 СБ

Пространственные каркасы КП3-I, КП3-II, КП3-IV, КП4-I, КП4-III, КП4-IV. Сборочный чертеж.

Стадия	Масса	Масштаб
	См. табл.	
Лист 1	Листов 2	

Гипропромтрансстрой

Формат	Зона	Поз.	Обозначение	Наименование	Кол.	Примечание
				Документация		
			ТТ	Технические требования		
				02.01.00		
				Детали		
Б4		1	02.01.01	Ф20А-III, ГОСТ 5781-82, ℓ=3470	1	8,6 кг
Б4		3	02.01.02	Ф10А-I, ГОСТ 5781-82 ℓ=3470	1	2,1 кг
Б4		2	02.01.03	Ф6А-I, ГОСТ 5781-82, ℓ=420	19	0,1 кг
				02.01.00-01		
				Детали		
Б4		1	02.01.01-01	Ф18А-III, ГОСТ 5781-82 ℓ=3370	1	6,7 кг
Б4		3	02.01.02-01	Ф10А-I, ГОСТ 5781-82, ℓ=3370	1	2,1 кг
Б4		2	02.01.03-01	Ф6А-I, ГОСТ 5781-82, ℓ=370	19	0,1 кг

Гл.инж.пр.	Васильев		Т.П. А-II, III, IV-150-279.84 02.01.00
Н.контр.ст.	Силаева		
Нач.отд.	Одиноков		Плоский каркас КР-1 Спецификация
Гл.спец.	Кореневский		Стадия / Лист 1 / Листов 2
Рук.груп.	Васильева		Гипропромтранстрой
Вед.инж.	Зубова		
Инженер	Кубышкина		

Типовой проект А-II, III, IV-150-279.84 Альбом III

Формат	Зона	Поз.	Обозначение	Наименование	Кол.	Примечание
				02.01.00-02		
				Детали		
Б4		1	02.01.01-02	Ф14А-III, ГОСТ 5781-82, ℓ=3270	1	3,9 кг
Б4		3	02.01.02-02	Ф8А-I, ГОСТ 5781-82, ℓ=3270	1	1,3 кг
Б4		2	02.01.03-02	Ф6А-I, ГОСТ 5781-82, ℓ=320	18	0,1 кг
				02.01.00-03		
				Детали		
Б4		1	02.01.01-03	Ф12А-III, ГОСТ 5781-82, ℓ=3470	1	3,1 кг
Б4		3	02.01.01-03	Ф12А-III, ГОСТ 5781-82, ℓ=3470	1	3,1 кг
Б4		2	02.01.02-03	Ф6А-I, ГОСТ 5781-82, ℓ=370	14	0,1 кг
				02.01.00-04		
				Детали		
Б4		1	02.01.01-04	Ф12А-III, ГОСТ 5781-82, ℓ=3370	1	3,0 кг
Б4		3	02.01.01-04	Ф12А-III, ГОСТ 5781-82, ℓ=3370	1	3,0 кг
Б4		2	02.01.02-04	Ф6А-I, ГОСТ 5781-82, ℓ=320	14	0,1 кг
				02.01.00-05		
				Детали		
Б4		1	02.01.01-05	Ф12А-III, ГОСТ 5781-82, ℓ=3270	1	2,9 кг
Б4		3	02.01.01-05	Ф12А-III, ГОСТ 5781-82, ℓ=3270	1	2,9 кг
Б4		2	02.01.02-05	Ф6А-I, ГОСТ 5781-82, ℓ=270	13	0,1 кг

Взам. инв.№ | Подпись и дата | Инв.№ подл.

Изм.	Лист	№ Докум.	Подпись	Дата	Т.П. А-II, III, IV-150-279.84 02.01.00	Лист 2

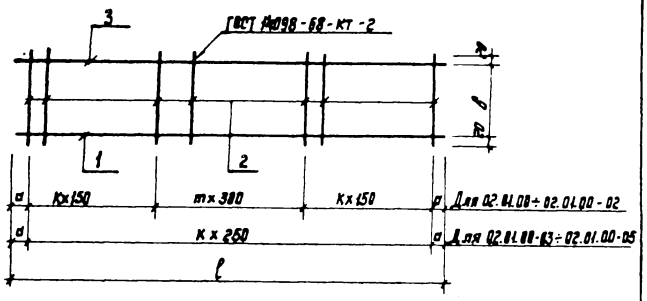

Марка	Обозначение	в мм	а мм	ℓ мм	К	m	Масса кг
КР-1	02.01.00	380	85	3470	7	4	12.6
КР-1	02.01.00-01	330	35	3370	7	4	10.7
КР-1	02.01.00-02	280	135	3270	6	4	7.0
КР-1	02.01.00-03	330	110	3470	13	—	7.6
КР-1	02.01.00-04	280	60	3370	13	—	7.4
КР-1	02.01.00-05	230	135	3270	12	—	7.1

Гл.инж.пр.	Васильев	
Н.контр.ст.	Сидорова	
Нач.отд.	Одинцов	
Гл.спец.	Кореневский	
Рук.труп.	Васильева	
Вед.инж.	Зубова	
Инженер	Кубышкина	

Т. П. А-I, III, IV-150-279.84 02.01.00 ОВ

Плоский каркас КР-1. Сборочный чертеж.

Стадия	Масса	Масштаб
	См. табл.	
Лист 1	Листов 1	

Гипропромтранстрой

Типовой проект А-I, III, IV-150-279.84 Альбом III

Формат	Зона	Поз.	Обозначение	Наименование	Кол.	Примечание
				Документация		
			ТТ	Технические требования		
			03.00.00	Пространственный каркас КП5-II		
				Сборочные единицы и детали		
		1	02.01.00	Плоский каркас КР-1	9	12.6 кг
Б.4		2	03.01.00	ф10 А-I, ГОСТ 5781-82, ℓ=1980	18	1.2 кг
Б.4		3	03.02.00	ф14 А-I, ГОСТ 5781-82, ℓ=560	6	0.7 кг
			03.00.00-01	Пространственный каркас КП5-III		
				Сборочные единицы и детали		
		1	02.01.00-04	Плоский каркас КР-1	9	10.7 кг
Б.4		2	03.01.00-01	ф10 А-I, ГОСТ 5781-82, ℓ=1980	18	1.2 кг
Б.4		3	03.02.00-04	ф14 А-I, ГОСТ 5781-82, ℓ=540	6	0.6 кг
			03.00.00-02	Пространственный каркас КП5-IV		
				Сборочные единицы и детали		
		1	02.01.00-02	Плоский каркас КР-1	9	7.0 кг
Б.4		2	03.01.00-02	ф10 А-I, ГОСТ 5781-82, ℓ=1980	18	1.2 кг
Б.4		3	03.02.00-02	ф14 А-I, ГОСТ 5781-82, ℓ=520	6	0.6 кг

Инв.№ подл. | Подпись и дата | Взам.инв.№

Гл.инж.пр.	Васильев	
Н.контр.ст.	Сидорова	
Нач.отд.	Одинцов	
Гл.спец.	Кореневский	
Рук.труп.	Васильева	
Вед.инж.	Зубова	
Инженер	Кубышкина	

Т. П. А-I, III, IV-150-279.84 03.00.00

Пространственный каркас КП5-II, КП5-III, КП5-IV. Спецификация.

Стадия	Масса	Листов
	1	2

Гипропромтранстрой

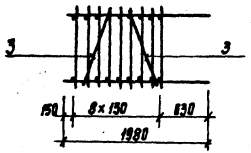

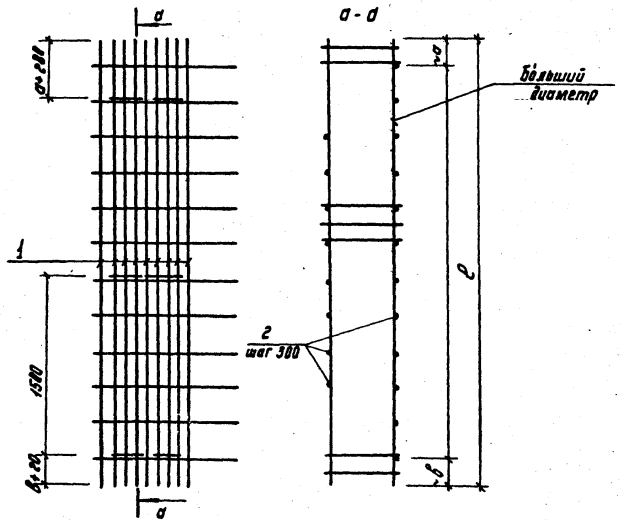

Марка	Обозначение	а мм	в мм	с мм	Масса, кг
КП5-II	03.00.00	255	216	3470	139,2
КП5-III	03.00.00-01	205	165	3370	121,5
КП5-IV	03.00.00-02	305	265	3270	88,2

Гл.инж.пр.	Васильев		
Н.контр.сс.	Сидева		
Нач.отд	Одинцов		
Гл.спец.	Кореневский		
Рук.гр.	Васильева		
Вед.инж.	Зубова		
Инженер	Кудышкина		

Т.п. А-II.III.IV-150-279.84 03.00.00 СБ

Пространственный каркас КП5-II, КП5-III, КП5-IV. Сборочный чертеж.

Стадия	Масса	Масштаб
	См. табл.	
Лист 1	Листов 1	

Гипропромтрансстрой

Типовой проект А-II, III, IV - 150-279.84 Альбом III

Формат	Зона	Поз.	Обозначение	Наименование	Кол.	Примечание
				Документация		
			ТТ	Технические требования		
				04.00.00		
				Сборочные единицы и детали		
		1	04.01.00	Плоский каркас КР-1	9	15,8 кг
Б.4		2	04.02.00	ФБА-I, ГОСТ 5781-82, ℓ=1500	22	0.33 кг
Б.4		3	04.03.00	Ф14А-I, ГОСТ 5781-82, ℓ=740	6	0,9 кг
				04.00.00-01		
				Сборочные единицы и детали		
		1	04.01.00-01	Плоский каркас КР-1	9	10,1 кг
Б.4		2	04.02.00-01	ФБА-I, ГОСТ 5781-82, ℓ=1500	22	0,33 кг
Б.4		3	04.03.00-01	Ф14А-I, ГОСТ 5781-82, ℓ=740	6	0,9 кг
				04.00.00-02		
				Сборочные единицы и детали		
		1	04.01.00-02	Плоский каркас КР-1	9	6.0 кг
Б4		2	04.02.00-02	ФБА-I, ГОСТ 5781-82, ℓ=1500	22	0.33 кг
Б4		3	03.03.00-02	Ф14А-I, ГОСТ 5781-82, ℓ=740	6	0.9 кг
			04.00.00-03	Пространственный каркас КП7-II		
				Сборочные единицы и детали		
		1	04.01.00-03	Плоский каркас КР-1	9	10.2 кг
Б.4		2	04.02.00-03	ФБА-I, ГОСТ 5781-82, ℓ=1500	22	0.33 кг
Б.4		3	04.03.00-03	Ф14А-I, ГОСТ 5781-82, ℓ=740	6	0.9 кг
			04.00.00-04	Пространственный каркас КП7-III		
				Сборочные единицы и детали		
		1	04.01.00-04	Плоский каркас КР-1	9	7.5 кг
Б.4		2	04.02.00-04	ФБА-I, ГОСТ 5781-82, ℓ=1500	22	0.33 кг
Б.4		3	04.03.00-04	Ф14А-I, ГОСТ 5781-82, ℓ=740	6	0.9 кг
			04.00.00-05	Пространственный каркас КП7-IV		
				Сборочные единицы и детали		
		1	04.01.00-05	Плоский каркас КР-1	9	6.4 кг
Б.4		2	04.02.00-05	ФБА-I, ГОСТ 5781-82, ℓ=1500	22	0.33 кг
Б4		3	04.03.00-05	Ф14А-I, ГОСТ 5781-82, ℓ=740	6	0.9 кг

Инв.№ подл. | Подпись и дата | Взамен инв.№ | Инв.№ дубл.

Гл. инжр.	Васильев	
Н. контр. гр.	Сычева	
Нач. отд.	Одинцов	
Гл. спец.	Кореневский	
Рук. гр.	Васильева	
Вед. инж.	Зубова	
Инженер	Кудашкина	

Т.П. А-II, III, IV - 150-279.84 04.00.00

Пространственный каркас КПБ-II, КПБ-III, КПБ-IV, КП7-II, КП7-III, КП7-IV. Спецификация.

Стадия	Лист	Листов
	1	2

Гипропромтранстрой

Изм.	Лист	№ докум.	Подпись	Дата

Т.П. А-II, III, IV - 150-279.84 04.00.00 Лист 2

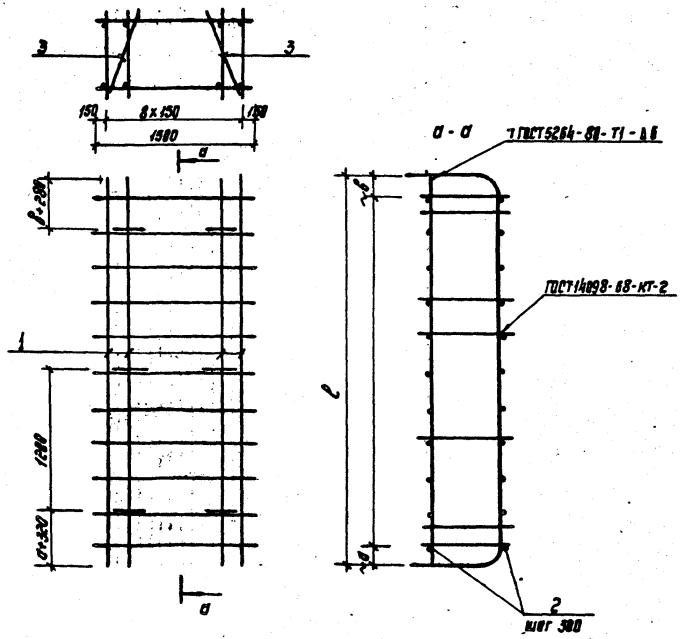

Марка	Обозначение	а мм	в мм	ℓ мм	Масса кг.
КП6-II	04.00.00	200	240	3440	154,9
КП6-III	04.00.00-01	150	190	3340	103,6
КП6-IV	04.00.00-02	100	140	3240	66,7
КП7-II	04.00.00-03	200	240	3440	104,5
КП7-III	04.00.00-04	150	190	3340	80,2
КП7-IV	04.00.00-05	100	140	3240	70,3

Гл. инж. пр.	Васильев		
Н. контр. ст.	Силаева		
Нач. отд.	Одинаков		
Гл. спец.	Кореневская		
Рук. груп.	Васильева		
Вед. инж.	Зудова		
Инженер	Кудышкина		

Т. п. А-II, III, IV - 150-279.84 04.00.00 СБ

Пространственные каркасы КП6-II, КП6-III, КП6-IV, КП7-II, КП7-III, КП7-IV. Сборочный чертеж.

Стадия	Масса	Масштаб
	См. табл.	

Лист 1 | Листов 1

Гипропромтрансстрой

Формат	Зона	Поз.	Обозначение	Наименование	Кол.	Примечание
				Документация		
			ТТ	Технические требования		
				04.01.00		
				Детали		
		1	04.01.01	Ф18А-III ГОСТ 5781-82 ℓ=5580	1	11,1 кг
Б14		2	04.01.02	Ф12А-III ГОСТ 5781-82 ℓ=3420	1	3,0 кг
Б14		3	04.01.03	Ф6А-I " ℓ=570	17	0,1 кг
				04.01.00-01		
				Детали		
		1	04.01.01-01	Ф14А-III ГОСТ 5781-82 ℓ=5260	1	6,4 кг
Б14		2	04.01.02-01	Ф10А-III " ℓ=3320	1	2,0 кг
Б14		3	04.01.03-01	Ф6А-I " ℓ=570	17	0,1 кг
				04.01.00-02		
				Детали		
		1	04.01.01-02	Ф10А-III ГОСТ 5781-82 ℓ=4940	1	3,0 кг
		2	04.01.02-02	Ф8А-III " ℓ=3220	1	1,3 кг
		3	04.01.03-02	Ф6А-I ℓ=570	17	0,1 кг

Гл. инж. пр.	Васильев		
Н. контр.	Силаева		
Нач. отд.	Пономарев		
Гл. спец.	Кореневский		
Рук. груп.	Васильева		
Вед. инж.	Зудова		
Инженер	Кудышкина		

Т.П. А-II, III, IV-150-279.84 04.01.00

Плоский каркас КР-1. Спецификация.

Стадия	Лист	Листов
	1	2

Гипропромтранострой

Типовой проект А-II, III, IV-150-279.84 Альбом III

Инв. № подл. | Подпись и дата | Взамен инв. №

Формат	Зона	Поз.	Обозначение	Наименование	Кол.	Примечание
				04.01.00-03		
				Детали		
		1	04.01.01-03	Ф12А-III ГОСТ 5781-82 ℓ=4950	1	4,4 кг
		2	04.01.02-03	Ф14А-III " ℓ=3420	1	4,1 кг
		3	04.01.03-03	Ф6А-I " ℓ=420	17	0,1 кг
				04.01.00-04		
				Детали		
		1	04.01.01-04	Ф10А-III ГОСТ 5781-82 ℓ=4760	1	2,9 кг
		2	04.01.02-04	Ф12А-III " ℓ=3320	1	2,9 кг
		3	04.01.03-04	Ф6А-I " ℓ=370	17	0,1 кг
				04.01.00-05		
				Детали		
		1	04.01.01-05	Ф10А-III ГОСТ 5781-82 ℓ=4440	1	2,7 кг
		2	04.01.02-05	Ф10А-III " ℓ=3220	1	2,0 кг
		3	04.01.03-05	Ф6А-I " ℓ=320	17	0,1 кг

Изм.	Лист	№ Докум.	Подпись	Дата

Т.П. А-II, III, IV-150-279.84 04.01.00 Лист 2

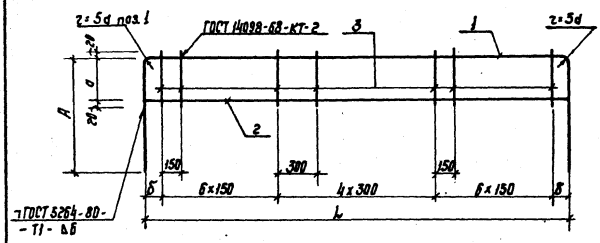

Марка	Обозначение	d мм	A мм	L мм	б мм	Масса кг
КР-1	04.01.00	530	1110	3440	220	15.8
КР-1	04.01.00-01	530	990	3340	170	10.1
КР-1	04.01.00-02	530	870	3240	120	6.0
КР-1	04.01.00-03	380	780	3440	220	10.2
КР-1	04.01.00-04	330	730	3340	170	7.5
КР-1	04.01.00-05	280	620	3240	120	6.4

Гл.инж.пр.	Васильев		
Н.контр.	Силаева		
Нач.отд.	Одинцов		
Гл.спец.	Коренблюм		
Рук.груп.	Васильева		
Вед.инж.	Зудова		
Инженер	Кудышкина		

Т.П. А-II, III, IV-150-279.84 04.01.00 СБ

Плоский каркас КР-1 Сборочный чертеж.

Стадия	Масса	Масштаб
	См. табл.	
Лист 1	Листов 1	

Гипропромтрансстрой

Альбом III

Типовой проект А-II, III, IV-150-279.84

Инв.№ подл. | Подпись и дата | Взам.инв.№

Формат	Зона	Поз.	Обозначение	Наименование	Кол.	Примечание
				Документация		
			ТТ	Технические требования		
				05.00.00		
				Детали		
Б.4		1	05.01.00	Ф25А-III ГОСТ 5781-82 ℓ=3250	1	12.5кг
Б.4		2	05.02.00	Ф12А-I ГОСТ 5781-82 ℓ=3250	1	2.9кг
Б.4		3	05.03.00	Ф6А-I ГОСТ 5781-82 ℓ=470	22	0.1кг
				05.00.00-01		
				Детали		
Б.4		1	05.01.00-01	Ф22А-III ГОСТ 5781-82 ℓ=2800	1	8.4кг
Б.4		2	05.02.00-01	Ф12А-I ГОСТ 5781-82 ℓ=2800	1	2.5кг
Б.4		3	05.03.00-01	Ф6А-I ГОСТ 5781-82 ℓ=420	19	0.1кг
				05.00.00-02		
				Детали		
Б.4		1	05.01.00-02	Ф18А-III ГОСТ 5781-82 ℓ=2200	1	4.4кг
Б.4		1	05.02.00-02	Ф10А-I ГОСТ 5781-82 ℓ=2200	1	1.4кг
Б.4		3	05.03.00-02	Ф6А-I ГОСТ 5781-82 ℓ=370	15	0.1кг

Гл.инж.пр.	Васильев		
Н.контр.ее	Силаева		
Нач. отд.	Одинцов		
Гл. спец.	Коренблюм		
Рук. груп.	Васильева		
Вед. инж.	Зудова		
Инженер	Кудышкина		

Т.П. А-II, III, IV-150-279.84 05.00.00

Плоские каркасы КР1-II, КР1-III, КР1-IV, КР3-II, КР3-III, КР3-IV. Спецификация.

Стадия	Лист	Листов
	1	2

Гипропромтрансстрой

Формат	Зона	Поз.	Обозначение	Наименование	Кол.	Примечание
				05.00.00-03		
				Детали		
Б.4		1	05.01.00-03	ф28А-III ГОСТ 5781-82 ℓ=3450	1	16,7 кг
Б.4		2	05.02.00-03	ф14А-I ГОСТ 5781-82 ℓ=3450	1	4,2 кг
Б.4		3	05.03.00-03	ф6А-I ГОСТ 5781-82 ℓ=470	23	0,1 кг
				05.00.00-04		
				Детали		
Б.4		1	05.01.00-04	ф25А-III ГОСТ 5781-82 ℓ=2800	1	10,8 кг
Б.4		2	05.02.00-04	ф12А-I ГОСТ 5781-82 ℓ=2800	1	2,5 кг
Б.4		3	05.03.00-04	ф6А-I ГОСТ 5781-82 ℓ=420	19	0,1 кг
				05.00.00-05		
				Детали		
Б.4		1	05.01.00-05	ф20А-III ГОСТ 5781-82 ℓ=2400	1	5,9 кг
Б.4		2	05.02.00-05	ф10А-I ГОСТ 5781-82 ℓ=2400	1	1,5 кг
Б.4		3	05.03.00-05	ф6А-I ГОСТ 5781-82 ℓ=370	16	0,1 кг

Изм. | Лист | № докум. | Подпись | Дата

Т.П. А-II, III, IV-150-279.84 05.00.00

Лист 2

Типовой проект А-II, III, IV-150-279.84 Альбом III

Инв.№ подл. | Подпись и дата | Взам.инв.№

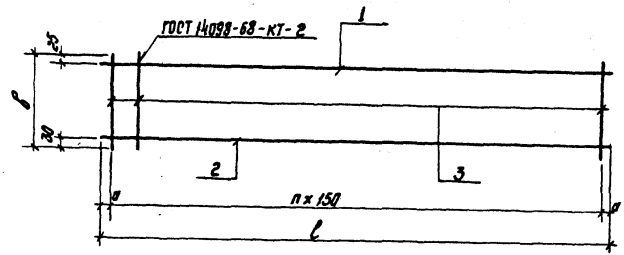

Марка	Обозначение	а мм	б мм	ℓ мм	n	Масса кг
КР1-II	05.00.00	50	470	3250	21	17,6
КР1-III	05.00.00-01	50	420	2800	18	12,8
КР1-IV	05.00.00-02	50	370	2200	14	7,3
КР3-II	05.00.00-03	75	470	3450	22	23,2
КР3-III	05.00.00-04	50	420	2800	18	15,2
КР3-IV	05.00.00-05	75	370	2400	15	9,0

Гл.инж.пр.	Васильев	
Н.контр.ст.	Силаева	
Нач.отд.	Иванкова	
Гл.спец.	Кареневский	
Рук.груп.	Васильева	
Вед.инж.	Зубова	
Инженер.	Кувшикина	

Т.П. А-II, III, IV-150-279.84 05.00.00 СБ

Плоские каркасы КР1-II, КР1-III, КР1-IV, КР3-II, КР3-III, КР3-IV. Сборочный чертеж.

Стадия	Масса	Масштаб
	См. подл.	

Лист 1 | Листов 1

Гипропромтраместрой

Формат	Зона	Поз.	Обозначение	Наименование	Кол.	Примечание
				Документация		
			ТТ	Технические требования		
				06.00.00		
				Детали		
Б.4		1	06.01.00	Ф20А-III ГОСТ 5781-82 ℓ=2570	1	6,3 кг
Б.4		2	06.02.00	Ф32 А-III " ℓ=6200	1	39,1 кг
Б.4		3	06.03.00	Ф16 А-I ГОСТ 5781-82 ℓ=4780	1	7,5 кг
Б.4		4	06.04.00	Ф16 А-III ГОСТ 5781-82 ℓ=1580	1	2,5 кг
Б.4		5	06.05.00	Ф16А-III " ℓ=1560	1	2,5 кг
Б.4		6	06.06.00	Ф8 А I ГОСТ 5781-82 ℓ=690	2	0,3 кг
Б.4		7	06.07.00	Ф8 А-I " ℓ=640	2	0,3 кг
Б.4		8	06.08.00	Ф8А-I " ℓ=590	2	0,2 кг
Б.4		9	06.09.00	Ф8А-I " ℓ=540	2	0,2 кг
Б.4		10	06.10.00	Ф8А-I " ℓ=490	2	0,2 кг
Б.4		11	06.11.00	Ф8А-I " ℓ=470	3	0,2 кг
Б.4		12	06.12.00	Ф8А-I " ℓ=450	15	0,2 кг
				06.00.00-01		
				Детали		
Б.4		1	06.01.00-01	Ф18А-III ГОСТ 5781-82 ℓ=2160	1	4,3 кг
Б.4		2	06.02.00-01	Ф25 А-III " ℓ=6120	1	23,5 кг

Гл. инжнр.	Васильев	[signature]
Н. контр. сс.	Силаева	[signature]
Нач. отд.	Одиноков	[signature]
Гл. спец.	Кореневский	[signature]
Рук. грп.	Васильева	[signature]
Вед. инж.	Зудова	[signature]
Инженер	Кудышкина	[signature]

Т.п. А-II, III, IV-150-279.84 06.00.00

Плоские каркасы КР2-II, КР2-III, КР2-IV, КР4-II, КР4-III, КР4-IV. Спецификация.

Стадия	Лист	Листов
	1	4

Гипропромтрансстрой

Типовой проект А-II, III, IV-150-279.84 Альбом III

Взамен инв. | Подпись и дата | Инв. № подл.

Формат	Зона	Поз.	Обозначение	Наименование	Кол.	Примечание
Б.4		3	06.03.00-01	Ф12А-I ГОСТ 5781-82 ℓ=5110	1	4,5 кг
Б.4		4	06.04.00-01	Ф12А-III " ℓ=1410	1	1,3 кг
Б.4		5	06.05.00-01	Ф12А-III " ℓ=1380	1	1,2 кг
Б.4		6	06.06.00-01	Ф8А-I " ℓ=650	2	0,3 кг
Б.4		7	06.07.00-01	Ф8А-I " ℓ=600	2	0,2 кг
Б.4		8	06.08.00-01	Ф8А-I ГОСТ 5781-82 ℓ=550	2	0,2 кг
Б.4		9	06.09.00-01	Ф8А-I " ℓ=500	2	0,2 кг
Б.4		10	06.10.00-01	Ф8А-I " ℓ=450	2	0,2 кг
Б.4		11	06.11.00-01	Ф8А-I " ℓ=420	1	0,2 кг
Б.4		12	06.12.00-01	Ф8А-I " ℓ=400	17	0,2 кг
				06.00.00-02		
				Детали		
Б.4		1	06.01.00-02	Ф14А-III ГОСТ 5781-82 ℓ=1820	1	2,2 кг
Б.4		2	06.02.00-02	Ф20А-III ГОСТ 5781-82 ℓ=6050	1	14,9 кг
Б.4		3	06.03.00-02	Ф10А-I ГОСТ 5781-82 ℓ=5190	1	3,2 кг
Б.4		4	06.04.00-02	Ф10А-III " ℓ=1290	1	0,8 кг
Б.4		5	06.05.00-02	Ф10А-III " ℓ=1220	1	0,8 кг
Б.4		6	06.06.00-02	Ф6А-I " ℓ=620	2	0,1 кг
Б.4		7	06.07.00-02	Ф6А-I " ℓ=570	2	0,1 кг
Б.4		8	06.08.00-02	Ф6А-I " ℓ=520	2	0,1 кг
Б.4		9	06.09.00-02	Ф6А-I " ℓ=470	2	0,1 кг
Б.4		10	06.10.00-02	Ф6А-I " ℓ=420	2	0,1 кг
Б.4		11	06.11.00-02	Ф6А-I " ℓ=370	2	0,1 кг
Б.4		12	06.12.00-02	Ф6А-I " ℓ=340	16	0,1 кг

Изм.	Лист	№ Докум.	Подпись	Дата

Т.п. А-II, III, IV-150-279.84 06.00.00 Лист 2

Формат	Зона	Поз.	Обозначение	Наименование	Кол.	Примечание
				06.00.00-03		
				Детали		
Б4		1	06.01.00-03	ф20 А-III ГОСТ 5781-82 ℓ=2650	1	6,5 кг
Б4		2	06.02.00-03	ф28 А-III " ℓ=6200	1	30,9 кг
Б4		3	06.03.00-03	ф14 А-I ГОСТ 5781-82 ℓ=4780	1	5,8 кг
Б4		4	06.04.00-03	ф14 А-III " ℓ=1680	1	1,9 кг
Б4		5	06.05.00-03	ф14 А-III " ℓ=1560	1	1,9 кг
Б4		6	06.06.00-03	ф8 А-I " ℓ=690	2	0,3 кг
Б4		7	06.07.00-03	ф8 А-I " ℓ=640	2	0,3 кг
Б4		8	06.08.00-03	ф8 А-I " ℓ=590	2	0,2 кг
Б4		9	06.09.00-03	ф8 А-I " ℓ=540	2	0,2 кг
Б4		10	06.10.00-03	ф8 А-I " ℓ=490	2	0,2 кг
Б4		11	06.11.00-03	ф8 А-I " ℓ=470	3	0,2 кг
Б4		12	06.12.00-03	ф8 А-I " ℓ=450	17	0,2 кг
				06.00.00-04		
				Детали		
Б4		1	06.01.00-04	ф18 А-III ГОСТ 5781-82 ℓ=2160	1	4,3 кг
Б4		2	06.02.00-04	ф25 А-III " ℓ=6120	1	23,5 кг
Б4		3	06.03.00-04	ф12 А-I ГОСТ 5781-82 ℓ=4960	1	4,4 кг
Б4		4	06.04.00-04	ф12 А-III " ℓ=1410	1	1,3 кг
Б4		5	06.05.00-04	ф12 А-III " ℓ=1330	1	1,2 кг
Б4		6	06.06.00-04	ф8 А-I " ℓ=650	2	0,3 кг

Формат	Зона	Поз.	Обозначение	Наименование	Кол.	Примечание
Б4		7	06.07.00-04	ф8 А-I ГОСТ 5781-82 ℓ=600	2	0,2 кг
Б4		8	06.08.00-04	ф8 А-I " ℓ=550	2	0,2 кг
Б4		9	06.09.00-04	ф8 А-I " ℓ=500	2	0,2 кг
Б4		10	06.10.00-04	ф8 А-I ГОСТ 5781-82 ℓ=450	2	0,2 кг
Б4		11	06.11.00-04	ф8 А-I " ℓ=420	1	0,2 кг
Б4		12	06.12.00-04	ф8 А-I " ℓ=400	19	0,2 кг
				06.00.00-05		
				Детали		
Б4		1	06.01.00-05	ф14 А-III ГОСТ 5781-82 ℓ=1930	1	2,3 кг
Б4		2	06.02.00-05	ф20 А-III ГОСТ 5781-82 ℓ=6050	1	14,9 кг
Б4		3	06.03.00-05	ф10 А-I ГОСТ 5781-82 ℓ=5040	1	3,1 кг
Б4		4	06.04.00-05	ф10 А-III " ℓ=1290	1	0,8 кг
Б4		5	06.05.00-05	ф10 А-III " ℓ=1220	1	0,8 кг
Б4		6	06.06.00-05	ф6 А-I " ℓ=620	2	0,1 кг
Б4		7	06.07.00-05	ф6 А-I " ℓ=570	2	0,1 кг
Б4		8	06.08.00-05	ф6 А-I " ℓ=520	2	0,1 кг
Б4		9	06.09.00-05	ф6 А-I " ℓ=470	2	0,1 кг
Б4		10	06.10.00-05	ф6 А-I " ℓ=420	2	0,1 кг
Б4		11	06.11.00-05	ф6 А-I " ℓ=370	1	0,1 кг
Б4		12	06.12.00-05	ф6 А-I " ℓ=340	19	0,1 кг

Инв.№ подл. | Подпись и дата | Взам.инв.№

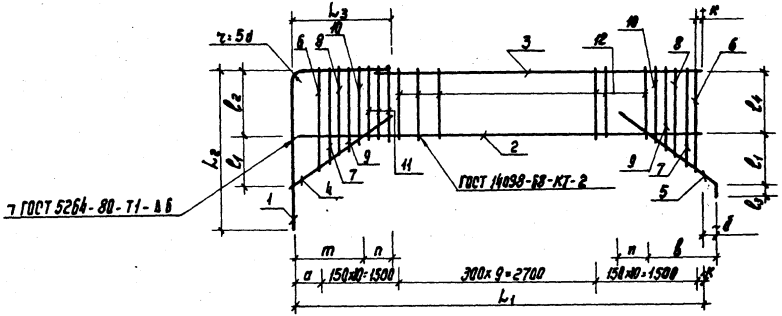

Марка поз.	Обозначение	L_1 мм	L_2 мм	L_3 мм	l_1 мм	l_2 мм	l_3 мм	l_4 мм	K мм	q мм	d мм	B мм	m мм	n мм	Масса ед, кг
КР-2-I	06.00.00	6210	960	1620	330	415	50	390	110	400	190	980	1020	455	63.9
КР-4-I	06.00.00-03			1700											52.1
КР-2-II	06.00.00-01	6130	880	1290	310	375	—	350	140	290	170	930	970	340	40.6
КР-4-II	06.00.00-04			1440											40.5
КР-2-IV	06.00.00-02	6060	700	1130	290	330	—	315	60	300	140	870	920	285	24.7
КР-4-IV	06.00.00-05			1260											24.7

Гл.инж.пр.	Васильев		
Н.контр.ст.	Сигаева		
Нач.отд.	Обинаков		
Гл.спец.	Кореневский		
Рук.гр.	Васильева		
Вед.инж.	Зубова		
Инженер	Кубышкина		

т.п. А-I, II, III, IV-150-279.84 06.00.00 СБ

Плоские каркасы КР 2-I, КР 2-II, КР 2-IV, КР 4-I, КР 4-II, КР 4-IV. Сборочный чертеж.

Стадия	Масса	Масштаб
	См. тадл.	
Лист 1	Листов 3	

Гипропромтранестрой

Формат	Зона	Поз.	Обозначение	Наименование	Кол.	Примечание
				Документация		
			ТТ	Технические требования		
				07.00.00		
				Детали		
Б.4		1	07.01.00	ф20 А-III ГОСТ 5781-82 ℓ=3470	1	8.6 кг
Б.4		3	07.02.00	ф10 А-I ГОСТ 5781-82 ℓ=3470	1	2.1 кг
Б.4		2	07.03.00	ф6 А-I ГОСТ 5781-82 ℓ=420	19	0.1 кг
				07.00.00-01		
				Детали		
Б.4		1	07.01.00-01	ф18 А-III ГОСТ 5781-82 ℓ=3370	1	6.7 кг
Б.4		3	07.02.00-01	ф10 А-I ГОСТ 5781-82 ℓ=3370	1	2.1 кг
Б.4		2	07.03.00-01	ф6 А-I ГОСТ 5781-82 ℓ=320	19	0.1 кг
				07.00.00-02		
				Детали		
Б.4		1	07.01.00-02	ф14 А-IV ГОСТ 5781-82 ℓ=3270	1	3.9 кг
Б.4		3	07.02.00-02	ф8 А-I ГОСТ 5781-82 ℓ=3270	1	1.3 кг
Б.4		2	07.03.00-02	ф6 А-I ГОСТ 5781-82 ℓ=320	18	0.1 кг

Гл. инж. пр.	Васильев	
Н. контр. ОС	Силаева	
Нач. отд.	Одинаков	
Гл. спец.	Кореневский	
Рук. груп.	Васильева	
Вед. инж.	Зубова	
Инженер	Кудашкина	

Т.П. А-II, III, IV-150-279.84 07.00.00

Плоский каркас КР5-II, КР5-III, КР5-IV. Спецификация.

Стадия	Лист	Листов
	1	1

Гипропромтрансстрой

Типовой проект А-II, III, IV-150-279.84 Альбом III

Инв. № подл. | Подпись и дата | Взам. инв. №

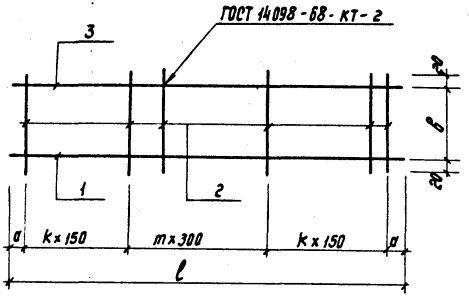

Марка	Обозначение	B мм	a мм	ℓ мм	k	m	Масса кг
КР-5-II	07.00.00	380	85	3470	7	4	12.6
КР-5-III	07.00.00-01	330	35	3370	7	4	10.7
КР-5-IV	07.00.00-02	280	135	3270	6	4	7.0

Гл. инж. пр.	Васильев	
Н. контр. ОС	Силаева	
Нач. отд.	Одинаков	
Гл. спец.	Кореневский	
Рук. груп.	Васильева	
Вед. инж.	Зубова	
Инженер	Кудашкина	

Т.П. А-II, III, IV-150-279.84 07.00.00 СБ

Плоский каркас КР5-II, КР5-III, КР5-IV Сборочный чертеж.

Стадия	Масса	Масштаб
	См. табл.	
Лист 1	Листов 1	

Гипропромтрансстрой

Формат	Зона	Поз.	Обозначение	Наименование	Кол.	Примечание
				Документация		
			ТТ	Технические требования		
				08.00.00		
				Детали		
Б.4		1	08.01.00	ф12 А-III ГОСТ 5781-82 ℓ=3470	2	3,1 кг
Б.4		2	08.02.00	ф6 А-I ГОСТ 5781-82 ℓ=370	14	0,1 кг
				08.00.00-01		
				Детали		
Б.4		1	08.01.00-01	ф12 А-III ГОСТ 5781-82 ℓ=3370	2	3,0 кг
Б.4		2	08.02.00-01	ф6 А-I ГОСТ 5781-82 ℓ=320	14	0,1 кг
				08.00.00-02		
				Детали		
Б.4		1	08.01.00-02	ф12 А-III ГОСТ 5781-82 ℓ=3270	2	2,9 кг
Б.4		2	08.02.00-02	ф6 А-I ГОСТ 5781-82 ℓ=270	13	0,1 кг

Гл. инж.-пр.	Васильев	
Н. контр. ск.	Сулеева	
Нач. отд.	Обиноков	
Гл. спец.	Кореневский	
Рук. груп.	Васильева	
Вед. инж.	Зубова	
Инженер	Кудышкина	

Т.П. А-II, III, IV-150-279.84 08.00.00

Плоский каркас КРБ-II, КРБ-III, КРБ-IV Спецификация.

Стадия	Лист	Листов
	1	1

Гипропромтранестрой

Типовой проект А-II, III, IV-150-279.84 Альбом III

Инв. № подл. | Подпись и дата | Взам. инв. №

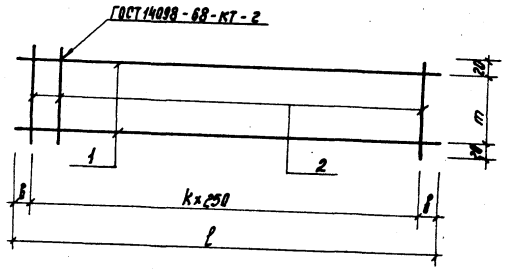

Марка	Обозначение	в мм	k	m мм	ℓ мм	Масса кг
КРБ-II	08.00.00	110	13	330	3470	7,6
КРБ-III	08.00.00-01	60	13	280	3370	7,4
КРБ-IV	08.00.00-02	135	12	230	3270	7,1

Гл. инж.-пр.	Васильев	
Н. контр. ск.	Сулеева	
Нач. отд.	Обиноков	
Гл. спец.	Кореневский	
Рук. груп.	Васильева	
Вед. инж.	Зубова	
Инженер	Кудышкина	

Т.П. А-II, III, IV-150-279.84 08.00.00 СБ

Плоский каркас КРБ-II, КРБ-III, КРБ-IV. Сборочный чертеж.

Стадия	Масса	Масштаб
	См. табл.	
Лист 1	Листов 1	

Гипропромтранестрой

Формат	Зона	Поз.	Обозначение	Наименование	Кол.	Примечание
				Документация		
			ТТ	Технические требования		
				09.00.00		
				Детали		
		1	09.01.00	ф18 А-III ГОСТ 5781-82 ℓ=5580	1	11,1 кг
Б.4		2	09.02.00	ф12 А-III ГОСТ 5781-82 ℓ=3420	1	3,0 кг
Б.4		3	09.03.00	ф6 А-I ГОСТ 5781-82 ℓ=570	17	0,1 кг
				09.00.00-01		
				Детали		
		1	09.01.00-01	ф14 А-III ГОСТ 5781-82 ℓ=5260	1	6,4 кг
Б.4		2	09.02.00-01	ф10 А-III ГОСТ 5781-82 ℓ=3320	1	2,0 кг
Б.4		3	09.03.00-01	ф6 А-I ГОСТ 5781-82 ℓ=570	17	0,1 кг
				09.00.00-02		
				Детали		
		1	09.01.00-02	ф10 А-III ГОСТ 5781-82 ℓ=4940	1	3,0 кг
Б.4		2	09.02.00-02	ф8 А-III ГОСТ 5781-82 ℓ=3220	1	1,3 кг
Б.4		3	09.03.00-02	ф6 А-I ГОСТ 5781-82 ℓ=570	17	0,1 кг

Гл. инж. пр.	Васильев	
Н. контр. ск.	Силаева	
Нач. отд.	Обинаков	
Гл. спец.	Кореневский	
Рук. груп.	Васильева	
Вед. инж.	Зуева	
Инженер	Студышкина	

Т. п. А-II, III, IV-150-279.84 09.00.00

Плоские каркасы КР7-II, КР7-III, КР7-IV, КР8-II, КР8-III, КР8-IV
Спецификация

Стадия	Лист	Листов
	1	2

Гипропромтрансстрой

Альбом III

Типовой проект А-II, III, IV-150-279.84

Инв. № подл. | Подпись и дата | Взам. инв. №

Формат	Зона	Поз.	Обозначение	Наименование	Кол.	Примечание
				09.00.00-03		
				Детали		
Б.4		1	09.01.00-03	ф12 А-III ГОСТ 5781-82 ℓ=4950	1	4,4 кг
Б.4		2	09.02.00-03	ф14 А-III ГОСТ 5781-82 ℓ=3420	1	4,1 кг
Б.4		3	09.03.00-03	ф6 А-I ГОСТ 5781-82 ℓ=420	17	0,1 кг
				09.00.00-04		
				Детали		
		1	09.01.00-04	ф10 А-III ГОСТ 5781-82 ℓ=4760	1	2,9 кг
Б.4		2	09.02.00-04	ф12 А-III ГОСТ 5781-82 ℓ=3320	1	2,9 кг
Б.4		3	09.03.00-04	ф6 А-I ГОСТ 5781-82 ℓ=370	17	0,1 кг
				09.00.00-05		
				Детали		
		1	09.01.00-05	ф10 А-III ГОСТ 5781-82 ℓ=4940	1	27 кг
Б.4		2	09.02.00-05	ф10 А-III ГОСТ 5781-82 ℓ=3220	1	2,0 кг
Б.4		3	09.03.00-05	ф6 А-I ГОСТ 5781-82 ℓ=320	17	0,1 кг

Изм. | Лист | № докум. | Подпись | Дата

Т. п. А-II, III, IV-150-279.84 09.00.00

Лист 2

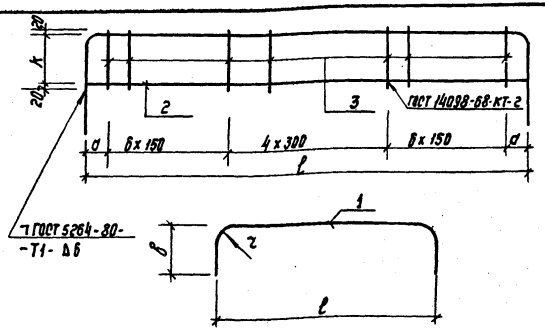

Марка	Обозначение	d мм	ℓ мм	k	в мм	z	Масса кг
КР7-II	09.00.00	220	3440	530	1110	60	15,8
КР7-III	09.00.00-01	170	3340	530	990	60	10,1
КР7-IV	09.00.00-02	120	3240	530	870	50	6,0
КР8-II	09.00.00-03	220	3440	380	780	60	10,2
КР8-III	09.00.00-04	170	3340	330	730	60	1,5
КР8-IV	09.00.00-05	120	3240	280	620	50	6,4

Гл.инж.пр.	Васильев		
Н.контр.ОС	Силаева		
Нач.отд.	Одинаков		
Гл.спец.	Кореневский		
Рук.груп.	Васильева		
Вед.инж.	Зудова		
Инженер	Кубышкина		

Т.П. А-II, III, IV-150-279.84 09.00.00 СБ

Плоские каркасы КР7-II, КР7-III, КР7-IV, КР8-II, КР8-III, КР8-IV. Сборочный чертеж.

Стадия	Масса	Масштаб
	См. табл.	

Лист 1 Листов 1

Гипропромтрансстрой

Альбом III

Типовой проект А-II, III, IV-150-279.84

Инв.№ подл. | Подпись и дата | Взам.инв.№

Формат	Зона	Поз.	Обозначение	Наименование	Кол.	Примечание
				Документация		
			ТТ	Технические требования		
				10.00.00		
				Детали		
А4		1	10.01.00	ф14 А-III ГОСТ 5781-82 ℓ=1700	3	2,0кг
А4		2	10.02.00	ф6 А-I ГОСТ 5781-82 ℓ=570	11	0,1кг
				10.00.00-01		
				Детали		
А4		1	10.01.00-01	ф12 А-III ГОСТ 5781-82 ℓ=1600	3	1,4кг
А4		2	10.02.00-01	ф6 А-I ГОСТ 5781-82 ℓ=520	11	0,1кг
				10.00.00-02		
				Детали		
А4		1	10.01.00-02	ф8 А-III ГОСТ 5781-82 ℓ=1350	3	0,5кг
А4		2	10.02.00-02	ф6 А-I ГОСТ 5781-82 ℓ=470	9	0,1кг
				10.00.00-03		
				Детали		
А4		1	10.01.00	ф14 А-III ГОСТ 5781-82 ℓ=1700	3	2,0кг
А4		2	10.04.00-03	ф6 А-I ГОСТ 5781-82 ℓ=670	11	0,1кг

Гл.инж.пр.	Васильев		
Н.контр.ОС	Силаева		
Нач.отд.	Одинаков		
Гл.спец.	Кореневский		
Рук.груп.	Васильева		
Вед.инж.	Зудова		
Инженер	Кубышкина		

Т.П. А-II, III, IV-150-279.84 10.00.00

Плоские каркасы КР9-II, КР9-III, КР9-IV, КР10-II, КР10-III, КР10-IV. Спецификация.

Стадия	Лист	Листов
	1	2

Гипропромтрансстрой

Формат	Зона	Поз.	Обозначение	Наименование	Кол.	Примечание
				10.00.00-04		
				Детали		
А4		1	10.01.00-01	ф12А-II, ГОСТ 5781-82 ℓ=1600	3	1.4 кг
А4		2	10.01.00-04	ф6А-I ГОСТ 5781-82 ℓ=620	11	0.1 кг
				10.00.00-05		
				Детали		
А4		1	10.01.00-02	ф8А-III ГОСТ 5781-82 ℓ=1350	3	0.5 кг
А4		2	10.02.00	ф6А-I ГОСТ 5781-82 ℓ=570	9	0.1 кг

Изм.	Лист	№ докум.	Подпись	Дата	Т.п. А-II, III, IV-150-279.84 10.00.00	Лист 2

Альбом III

Типовой проект А-II, III, IV-150-279.84

Стержень привязать вязальной проволокой

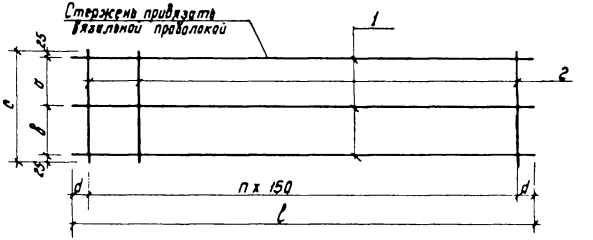

Марка	Обозначение	a мм	b мм	c мм	d мм	n	ℓ мм	Масса кг
КР9-II	10.00.00	350	170	570	100	10	1700	7.1
КР9-III	10.00.00-01	300	170	520	50	10	1600	5.3
КР9-IV	10.00.00-02	250	170	470	75	8	1350	2.4
КР10-II	10.00.00-03	350	270	670	100	10	1700	7.1
КР10-III	10.00.00-04	300	270	620	50	10	1600	5.3
КР10-IV	10.00.00-05	250	270	570	75	8	1350	2.4

Инв. № подл. | Подпись и дата | Взам. инв. №

Гл. инж. пр.	Васильев		
Н. контр. ст.	Сидорова		
Нач. отд.	Одинаков		
Гл. спец.	Корневский		
Рук. груп	Васильева		
Вед. инж.	Зубова		
Инженер	Кувшикина		

Т.п. А-II, III, IV-150-279.84 10.00.00 СБ

Плоские каркасы КР9-II, КР9-III, КР9-IV, КР10-II, КР10-III, КР10-IV. Сборочный чертеж.

Стадия	Масса	Масштаб
	См. табл.	
Лист 1	Листов 1	

Гипропромтрансстрой

Формат	Зона	Поз.	Обозначение	Наименование	Кол.	Примечание
				Документация		
			ТТ	Технические требования		
				11.00.00		
				Детали		
Б4		1	11.01.00	Ф12А-II ГОСТ 5781-82 l=2560	1	2,3 кг
		2	11.02.00	Ф12А-II ГОСТ 5781-82 l=2820	1	2,5 кг
Б4		3	11.03.00	Ф6А-I ГОСТ 5781-82 l=320	11	0,1 кг
				11.00.00-01		
				Детали		
Б4		1	11.01.00-01	Ф12А-III ГОСТ 5781-82 l=2510	1	2,2 кг
		2	11.02.00-01	Ф10А-III ГОСТ 5781-82 l=2730	1	1,7 кг
Б4		3	11.03.00-01	Ф6А-I ГОСТ 5781-82 l=270	11	0,1 кг
				11.00.00-02		
				Детали		
Б4		1	11.01.00-02	Ф10А-III ГОСТ 5781-82 l=2390	1	1,5 кг
		2	11.02.00-02	Ф8А-III ГОСТ 5781-82 l=2570	1	1,0 кг
Б4		3	11.03.00-02	Ф6А-I ГОСТ 5781-82 l=220	11	0,1 кг

Гл. инж. пр.	Васильев	
Н. контр. ес	Сивцева	
Нач. отд.	Одиноков	
Гл. спец.	Кременевский	
Рук. гр.	Васильева	
Вед. инж.	Зудова	
Инженер	Кудашкина	

Т.П. А-II, III, IV-150-279.84 11.00.00

Плоские каркасы КР11-II, КР11-III, КР11-IV, КР15-II, КР15-III, КР15-IV. Спецификация.

Стадия	Лист	Листов
	1	2

Гипропромтрансстрой

Типовой проект А-II, III, IV-150-279.84 Альбом VII

Формат	Зона	Поз.	Обозначение	Наименование	Кол.	Примечание
				11.00.00-03		
				Детали		
Б4		1	11.01.00-03	Ф12А-II ГОСТ 5781-82 l=1960	1	1,7 кг
Б4		2	11.02.00-03	Ф12А-III ГОСТ 5781-82 l=2220	1	2,0 кг
Б4		3	11.03.00	Ф6А-I ГОСТ 5781-82 l=320	8	0,1 кг
				11.00.00-04		
				Детали		
Б4		1	11.01.00-04	Ф12А-III ГОСТ 5781-82 l=1910	1	1,7 кг
		2	11.02.00-04	Ф10А-III ГОСТ 5781-82 l=2130	1	1,3 кг
Б4		3	11.03.00-01	Ф6А-I ГОСТ 5781-82 l=270	8	0,1 кг
				11.00.00-05		
				Детали		
Б4		1	11.01.00-05	Ф10А-III ГОСТ 5781-82 l=1790	1	1,1 кг
		2	11.02.00-05	Ф8А-III ГОСТ 5781-82 l=1970	1	0,8 кг
Б4		3	11.03.00-02	Ф6А-I ГОСТ 5781-82 l=220	8	0,1 кг

Инв. № подл. | Подпись и дата | Взам. инв. №

Изм. Лист № докум. Подпись Дата

Т.П. А-II, III, IV-150-279.84 11.00.00 Лист 2

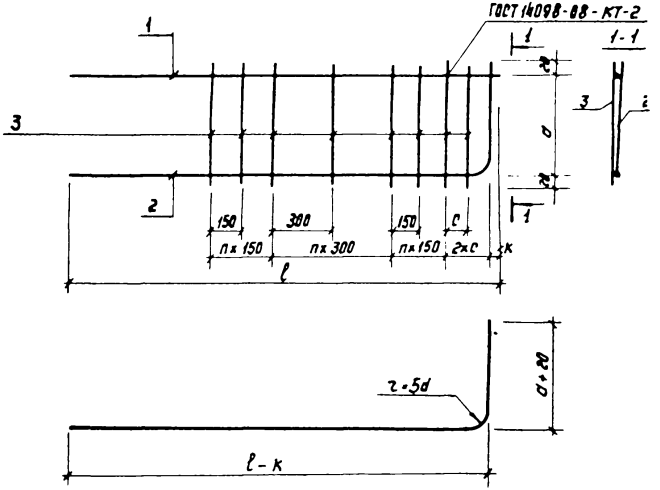

Марка	Обозначение	a мм	l мм	k мм	n	c мм	Масса кг
КР11-II	11.00.00	280	2560	35	3	150	5,9
КР11-III	11.00.00-01	230	2510	25	3	130	5,0
КР11-IV	11.00.00-02	180	2390	15	3	110	3,6
КР15-II	11.00.00-03	280	1960	35	2	150	4,5
КР15-III	11.00.00-04	230	1910	25	2	130	3,8
КР15-IV	11.00.00-05	180	1790	15	2	110	2,7

Гл. инж. пр.	Васильев		
Л. контр. ст.	Силаева		
Нач. отд.	Одинокий		
Гл. спец.	Кореневский		
Рук. груп.	Васильева		
Вед. инж.	Зубова		
Инженер	Кудышкина		

Т. П. А-II, III, IV-150-279.84 11.00.00 СБ

Плоские каркасы КР11-II, КР11-III, КР11-IV, КР15-II, КР15-III, КР15-IV. Сборочный чертеж.

Стадия	Масса	Масштаб
	См. табл.	

Лист 1 | Листов 1

Гипропромтрансстрой

Формат	Зона	Поз.	Обозначение	Наименование	Кол.	Примечание
				Документация		
			ТТ	Технические требования		
				12.00.00		
				Детали		
Б.4		1	12.01.00	Ф14 А-III, ГОСТ 5781-82, ℓ=3050	2	3,7 кг
Б.4		2	12.02.00	Ф6 А-I, ГОСТ 5781-82, ℓ=320	17	0,1 кг
				12.00.00-01		
				Детали		
Б.4		1	12.01.00-01	Ф12 А-III, ГОСТ 5781-82, ℓ=2950	2	2,6 кг
Б.4		2	12.02.00-01	Ф6 А-I, ГОСТ 5781-82, ℓ=270	15	0,1 кг
				12.00.00-02		
				Детали		
Б.4		1	12.01.00-02	Ф10 А-III, ГОСТ 5781-82, ℓ=2850	2	1,8 кг
Б.4		2	12.02.00-02	Ф6 А-I, ГОСТ 5781-82, ℓ=220	15	0,1 кг
				12.00.00-03		
				Детали		
Б.4		1	12.01.00-03	Ф14 А-III, ГОСТ 5781-82, ℓ=2850	2	3,4 кг
Б.4		2	12.02.00-03	Ф6 А-I, ГОСТ 5781-82, ℓ=320	16	0,1 кг
				12.00.00-04		
				Детали		
Б.4		1	12.01.00-04	Ф12 А-III, ГОСТ 5781-82, ℓ=2750	2	2,4 кг
Б.4		2	12.02.00-04	Ф6 А-I, ГОСТ 5781-82, ℓ=270	16	0,1 кг
				12.00.00-05		
				Детали		
Б.4		1	12.01.00-05	Ф10 А-III, ГОСТ 5781-82, ℓ=2650	2	1,6 кг
Б.4		2	12.02.00-05	Ф6 А-I, ГОСТ 5781-82, ℓ=220	13	0,1 кг

Гл. инж. пр.	Васильев	
Н. контр.	Силаева	
Нач. отд.	Одиноков	
Гл. спец.	Кореневский	
Рук. груп.	Васильева	
Вед. инж.	Зудова	
Инженер	Кудышкина	

Т.П. А-II, III, IV-150-279.84 12.00.00

Плоские каркасы КР12-II, КР12-III, КР12-IV, КР13-II, КР13-III, КР13-IV. Спецификация.

Стадия	Лист	Листов
	1	

Гипропромтранстрой

Типовой проект А-II, III, IV-150-279.84 Альбом III

Инв. № подл. | Подпись и дата | Взам. инв. №

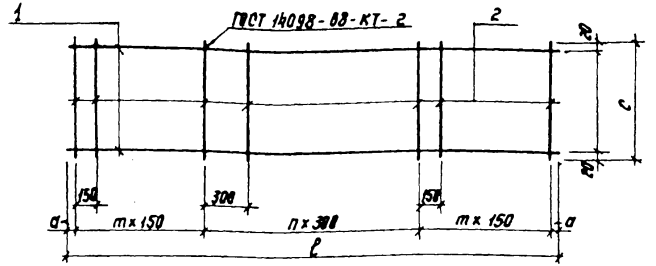

Обозначение	Марка	a мм	m	c мм	ℓ мм	n	Масса кг
12.00.00	КР12-II	25	6	320	3050	4	9,1
12.00.00-01	КР12-III	125	5	270	2950	4	6,7
12.00.00-02	КР12-IV	75	5	220	2850	4	5,1
12.00.00-03	КР13-II	75	6	320	2850	3	8,4
12.00.00-04	КР13-III	25	6	270	2750	3	6,4
12.00.00-05	КР13-IV	125	5	220	2650	3	4,5

Гл. инж. пр.	Васильев	
Н. контр.	Силаева	
Нач. отд.	Одиноков	
Гл. спец.	Кореневский	
Рук. груп.	Васильева	
Вед. инж.	Зудова	
Инженер	Кудышкина	

Т.П. А-II, III, IV-150-279.84 12.00.00 СБ

Плоские каркасы КР12-II, КР12-III, КР12-IV КР13-II, КР13-III, КР13-IV. Сборочный чертеж.

Стадия	Масса	Масштаб
	См. табл.	
Лист 1	Листов 1	

Гипропромтранстрой

Формат	Зона	Поз.	Обозначение	Наименование	Кол.	Примечание
				Документация		
			ТТ	Технические требования		
				13.00.00		
				Детали		
Б.4		1	13.01.00	Ф14А-III, ГОСТ 5781-82 ℓ=2470	1	3.0 кг
		2	13.02.00	Ф12А-III, ГОСТ 5781-82 ℓ=2990	1	2.7 кг
Б.4		3	13.03.00	Ф6А-I, ГОСТ 5781-82 ℓ=320	12	0.1 кг
				13.00.00-01		
				Детали		
Б.4		1	13.01.00-01	Ф12А-III, ГОСТ 5781-82 ℓ=2370	1	2.1 кг
		2	13.02.00-01	Ф10А-III, ГОСТ 5781-82 ℓ=2810	1	1.7 кг
Б.4		3	13.03.00-01	Ф6А-I, ГОСТ 5781-82 ℓ=270	12	0.1 кг
				13.00.00-02		
				Детали		
Б.4		1	13.01.00-02	Ф10А-III, ГОСТ 5781-82 ℓ=2270	1	1.4 кг
		2	13.02.00-02	Ф8А-III, ГОСТ 5781-82 ℓ=2630	1	1.0 кг
Б.4		3	13.03.00-02	Ф6А-I, ГОСТ 5781-82 ℓ=220	12	0.1 кг

Гл.инж.пр.	Васильев	
Н.контр.сс	Силаева	
Нач.отд.	Одинаков	
Гл.спец.	Кореневский	
Рук.груп.	Васильева	
Вед.инж.	Зубова	
Инженер	Кудышкина	

Т.П. А-II, III, IV-150-279.84 13.00.00

Плоские каркасы КР16-II, КР16-III, КР16-IV, КР14-II, КР14-III, КР14-IV.

Спецификация

Стадия	Лист	Листов
	1	2

Гипропромтрансстрой

Типовой проект А-II, III, IV-150-279.84 Альбом III

Инв. № подл. | Подпись и дата | Взамен инв. №

Формат	Зона	Поз.	Обозначение	Наименование	Кол.	Примечание
				13.00.00-03		
				Детали		
Б.4		1	13.01.00-03	Ф14А-III, ГОСТ 5781-82 ℓ=1870	1	2.3 кг
		2	13.02.00-03	Ф10А-III, ГОСТ 5781-82 ℓ=2390	1	1.5 кг
Б.4		3	13.03.00	Ф6А-I, ГОСТ 5781-82 ℓ=320	9	0.1 кг
				13.00.00-04		
				Детали		
Б.4		1	13.01.00-04	Ф12А-III, ГОСТ 5781-82 ℓ=1770	1	1.6 кг
		2	13.02.00-04	Ф8А-III, ГОСТ 5781-82 ℓ=2210	1	0.9 кг
Б.4		3	13.03.00-01	Ф6А-I, ГОСТ 5781-82 ℓ=270	9	0.1 кг
				13.00.00-05		
				Детали		
Б.4		1	13.01.00-05	Ф10А-III, ГОСТ 5781-82 ℓ=1670	1	1.0 кг
		2	13.02.00-05	Ф8А-III, ГОСТ 5781-82 ℓ=2030	1	0.8 кг
Б.4		3	13.03.00-02	Ф6А-I, ГОСТ 5781-82 ℓ=220	9	0.1 кг

Изм.	Лист	№ Докум.	Подпись	Дата

Т.П. А-II, III, IV-150-279.84 13.00.00

Лист 2

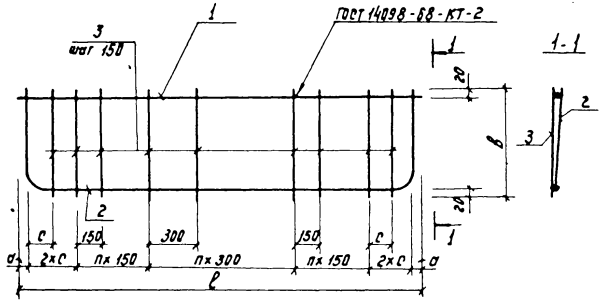

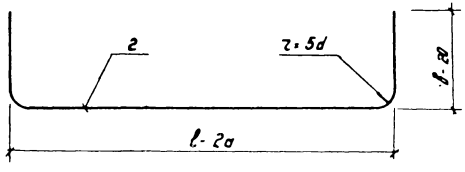

Обозначение	Марка	а мм	в мм	ℓ мм	с мм	n	Масса кг
13.00.00	КР16-I	35	320	2470	150	3	6.9
13.00.00-01	КР16-II	25	270	2370	130	3	5.0
13.00.00-02	КР16-IV	15	220	2270	110	3	3.6
13.00.00-03	КР14-I	35	320	1870	150	2	4.7
13.00.00-04	КР14-II	25	270	1770	130	2	3.4
13.00.00-05	КР14-IV	15	220	1670	110	2	2.7

Гл.инжр.	Васильев	
Н.контр.	Силаева	
Нач.отд.	Одинцов	
Гл.спец.	Каренетский	
Рук.гр.п.	Васильева	
Вед.инж.	Зудова	
Инженер	Кудышкина	

Т.п. 4-I, II, IV-150-279.84 13.00.00 СБ

Плоские каркасы КР16-I, КР16-II, КР16-IV, КР14-I, КР14-II, КР14-IV

Сборочный чертеж.

Стадия	Масса	Масштаб
	См. табл.	
Лист 1	Листов 1	

Гипропромтрансстрой

Формат	Зона	Поз.	Обозначение	Наименование	Кол.	Примечание
				Документация		
			ТТ	Технические требования		
		1		14.00.00		
				Ф12А-I ГОСТ 5781-82 ℓ=2310	1	2.1 кг
		2		14.00.00-01		
				Ф10А-I ГОСТ 5781-82 ℓ=2310	1	1,4 кг
		3		14.00.00-02		
				Ф8А-I ГОСТ 5781-82 ℓ=2310	1	0.9 кг
		4		14.00.00-03		
				Ф8А-I ГОСТ 5781-82 ℓ=2060	1	0.8 кг
		5		14.00.00-04		
				Ф8А-I ГОСТ 5781-82 ℓ=2000	1	0,8 кг
		6		14.00.00-05		
				Ф8А-I ГОСТ 5781-82 ℓ=1950	1	0.8 кг
		7		14.00.00-06		
				Ф12А-I ГОСТ 5781-82 ℓ=1910	1	1.7 кг
		8		14.00.00-07		
				Ф10А-I ГОСТ 5781-82 ℓ=1910	1	1.2 кг
		9		14.00.00-08		
				Ф8А-I ГОСТ 5781-82 ℓ=1910	1	0.8 кг

Гл. инж. пр.	Васильев		Т.П. А-II, III, IV-150-279.84 14.00.00
Н. контр. от.	Сулдева		
Нач. отд.	Овинаков		Хомуты №1-I, №1-III, №1-IV, №2-II, №2-III, №2-IV, №6-II, №6-III, №6-IV. Спецификация.
Гл. спец.	Кореневский		Стадия: — Лист: 1 Листов: 1
Рук. груп.	Васильева		Гипропромтранстрой
Вед. инж.	Зуброва		
Инженер	Кубышкина		

Альбом III

Типовой проект А-II, III, IV-150-279.84

Инв. № подл. | Подпись и дата | Взам. инв. №

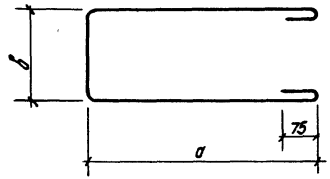

Обозначение	Марка	Позиция	а мм	в мм	Масса кг
14.00.00	Хомут №1-II	1	800	560	2.1
14.00.00-01	" №1-III	2	800	560	1.4
14.00.00-02	" №1-IV	3	800	560	0.9
14.00.00-03	" №2-II	4	800	310	0.8
14.00.00-04	" №2-III	5	800	250	0.8
14.00.00-05	" №2-IV	6	800	200	0.8
14.00.00-06	" №6-II	7	700	260	1.7
14.00.00-07	" №6-III	8	700	260	1.2
14.00.00-08	" №6-IV	9	700	260	0.8

Гл. инж. пр.	Васильев		Т.П. А-II, III, IV-150-279.84 14.00.00 СБ
Н. контр. от.	Сулдева		
Нач. отд.	Овинаков		Хомуты №1-II, №1-III, №1-IV, №2-II, №2-III, №2-IV, №6-II, №6-III, №6-IV. Сборочный чертеж.
Гл. спец.	Кореневский		Стадия: — Масса: См. табл. Масштаб: —
Рук. груп.	Васильева		Лист 1 Листов 1
Вед. инж.	Зуброва		Гипропромтранстрой
Инженер	Кубышкина		

Формат	Зона	Поз.	Обозначение	Наименование	Кол.	Примечание
				Документация		
			ТТ	Технические требования		
		1		15.00.00		
				ФВ-I ГОСТ 5781-82 ℓ=1930	1	0.8 кг
		2		15.00.00-01		
				ФВ-I ГОСТ 5781-82 ℓ=2490	1	1.0 кг
		3		15.00.00-02		
				ФВ-I ГОСТ 5781-82 ℓ=2050	1	0.8 кг
		4		15.00.00-03		
				ФВ-I ГОСТ 5781-82 ℓ=1530	1	0.6 кг
		5		15.00.00-04		
				ФВ-I ГОСТ 5781-82 ℓ=1690	1	0.7 кг
		6		15.00.00-05		
				ФВ-I ГОСТ 5781-82 ℓ=1100	1	0.4 кг
		7		15.00.00-06		
				ФВ-I ГОСТ 5781-82 ℓ=1000	1	0.4 кг
		8		15.00.00-07		
				ФВ-I ГОСТ 5781-82 ℓ=900	1	0.4 кг
		9		15.00.00-08		
				ФВ-I ГОСТ 5781-82 ℓ=1330	1	0.5 кг

Гл.инж.пр.	Васильев	
Н.контр.гс	Силаева	
Нач.отд	Одиноков	
Гл.спец.	Кореневский	
Рук.груп.	Васильева	
Вед.инж.	Зубова	
Инженер	Кудышкина	

Т.П. А-II, III, IV-150-279.84 15.00.00

Хомуты №3, №4, №5, №7, №8, №9-II, №9-III, №9-IV, №10. Спецификация.

Стадия	Лист	Листов
	1	1

Гипропромтрансстрой

Типовой проект А-II, III, IV-150-279.84 Альбом III

Инв.№ подл. | Подпись и дата | Взам.инв.№

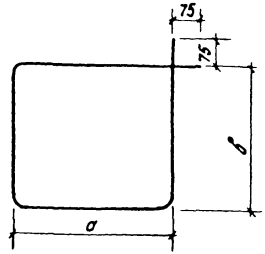

Обозначение	Марка	Позиция	а мм	в мм	Масса кг
15.00.00	Хомут №3	1	360	530	0.8
15.00.00-01	» №4	2	360	810	1.0
15.00.00-02	» №5	3	360	590	0.8
15.00.00-03	» №7	4	160	530	0.6
15.00.00-04	» №8	5	160	610	0.7
15.00.00-05	» №9-II	6	175	300	0.4
15.00.00-06	» №9-III	7	175	250	0.4
15.00.00-07	» №9-IV	8	175	200	0.4
15.00.00-08	» №10	9	330	260	0.5

Гл.инж.пр.	Васильев	
Н.контр.гс	Силаева	
Нач.отд	Одиноков	
Гл.спец.	Кореневский	
Рук.груп.	Васильева	
Вед.инж.	Зубова	
Инженер	Кудышкина	

Т.П. А-II, III, IV-150-279.84 15.00.00 СБ

Хомуты №3, №4, №5, №7, №8, №9-II, №9-III, №9-IV, №10. Сборочный чертеж.

Стадия	Масса	Масштаб
	См. тобл.	
Лист 1	Листов 1	

Гипропромтрансстрой

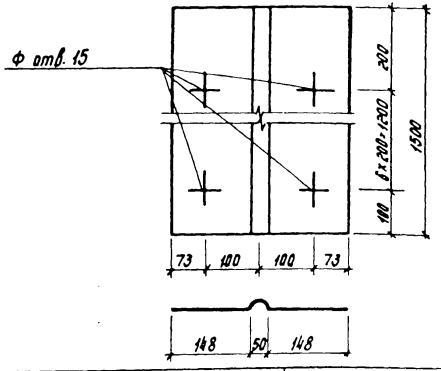

Формат	Зона	Поз.	Обозначение	Наименование	Кол.	Примечание
				Документация		
			ТТ	Технические требования		
				16.00.00		
				-375×1.6 ГОСТ 8075-66 ℓ=1500	1	6.6 кг

Т.П. А-II, III, IV-150-279.84 16.00.00 СБ

Гл. инж. пр.	Васильев		
Л. контр. сс.	Силаева		
Нач. отд.	Одиноков		
Гл. спец.	Кореневский		
Рук. груп.	Васильева		
Вед. инж.	Зубова		
Инженер	Кудышкина		

Компенсатор КМ-1

Стадия	Масса	Масштаб
	6.6 кг	

Лист 1 Листов 1

Гипропромтрансстрой

Типовой проект А-II, III, IV-150-279.84 Альбом III

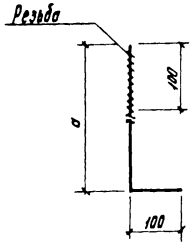

Марка	Обозначение	a мм	Масса кг
А5-II	17.00.00	420	0.5
А5-III	17.00.00-01	370	0.4
А5-IV	17.00.00-02	320	0.4

Формат	Зона	Поз.	Обозначение	Наименование	Кол.	Примечание
				Документация		
			ТТ	Технические требования		
				17.00.00		
				Ф12А-I ГОСТ 5781-82 ℓ=520	1	0.5 кг
				17.00.00-01		
				Ф12А-I ГОСТ 5781-82 ℓ=470	1	0.4 кг
				17.00.00-02		
				Ф12А-I ГОСТ 5781-82 ℓ=420	1	0.4 кг

Взамен инв. №

Подпись и дата

Инв. № подл.

Т.П. А-II, III, IV-150-279.84 17.00.00 СБ

Гл. инж. пр.	Васильев		
Л. контр. сс.	Силаева		
Нач. отд.	Одиноков		
Гл. спец.	Кореневский		
Рук. груп.	Васильева		
Вед. инж.	Зубова		
Инженер	Кудышкина		

Анкер А5-I, А5-III, А5-IV.

Стадия	Масса	Масштаб
	См. табл.	

Лист 1 Листов 1

Гипропромтрансстрой

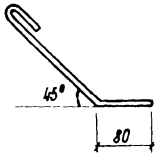

Марка	Обозначение	Масса кг
А-1	18.00.00	0,8
А-3	18.00.00-01	0,5

Формат	Зона	Поз.	Обозначение	Наименование	Кол.	Примечание
				Документация		
			ТТ	Технические требования		
		1		18.00.00		
				Ф12А-I ГОСТ 5781-82 ℓ=880	1	0,8 кг
		2		18.00.00-01		
				Ф12А-I ГОСТ 5781-82 ℓ=600	1	0,5 кг

Гл. инж. пр.	Васильев		Т.п. А-II, III, IV-150-279.84 18.00.00 СБ			
Н. контр. ОС	Силаева					
Нач. отд.	Одинокая		Анкера А-1, А-3.	Стадия	Масса	Масштаб
Гл. спец.	Хорневский				См. табл.	
Рук. груп.	Васильева			Лист 1	Листов 1	
Вед. инж.	Зудова			Гипропромтрансстрой		
Инженер	Кудряшкина					

Инв. № подл. | Подпись и дата | Взам. инв. №

Марка	Обозначение	Масса кг
А-2	19.00.00	0,6
А-4	19.00.00-01	0,5

Формат	Зона	Поз.	Обозначение	Наименование	Кол.	Примечание
				Документация		
			ТТ	Технические требования		
		1		19.00.00		
				Ф12А-I ГОСТ 5781-82 ℓ=650	1	0,6 кг
		2		19.00.00-01		
				Ф12А-I ГОСТ 5781-82 ℓ=600	1	0,5 кг

Гл. инж. пр.	Васильев		Т.п. А-II, III, IV-150-279.84 19.00.00 СБ			
Н. контр. ОС	Силаева					
Нач. отд.	Одинокая		Анкера А-2, А-4.	Стадия	Масса	Масштаб
Гл. спец.	Хорневский			РП	См. табл.	
Рук. груп.	Васильева			Лист 1	Листов 1	
Вед. инж.	Зудова			Гипропромтрансстрой		
Инженер	Кудряшкина					

Формат	Зона	Поз	Обозначение	Наименование	Кол	Примечание
			ТТ	Технические требования		
				20 00 00		
				Сборочные единицы		
		1	20 01 00	Труба 480×9, ГОСТ 8732 78, l=900	1	94.0 кг
		2	20 02 00	-630×6, ГОСТ 19903-74, l=630	1	18,7 кг
				20 00 00 - 01		
				Сборочные единицы		
		1	20 01 00-01	Труба 20, ГОСТ 3262-75*, l=950	1	1,35 кг
		2	20 02 00-01	-130×6, ГОСТ 19903-74, l=130	1	0,77 кг

gost.e-ecolog.ru

ТП А-II, III, IV-150-279.84 20 00 00

Н.контр.сс	Силаева	
Нач отд	Одинаков	
Гл спец	Кореневский	
Рук груп	Васильева	
Вед. инж	Зудова	
Инженер	Кудышкина	

Закладные детали МК-1, МК-2 Спецификация

Стадия	Лист	Листов
	1	1

Гипропромтрансстрой

Альбом III

Типовой проект А-II, III, IV-150-279.84

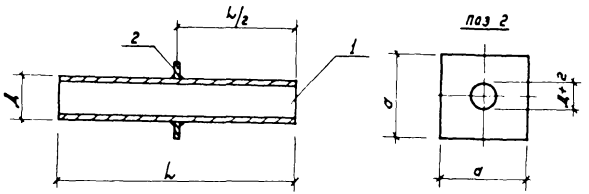

Обозначение	Марка	Д мм	L мм	a мм	Масса кг
20 00 00	МК-1	480	900	630	112 7
20 00 00-01	МК-2	26.8	950	130	2.12

Взам.инв.№ | Подпись и дата | Инв.№ подл.

ТП А-II, III, IV-150-279 84 20 00 00 СБ

Гл инж пр	Васильев	
Н контр.сс	Силаева	
Нач отд	Одинаков	
Гл спец	Кореневский	
Авт разд	Васильева	
Проверил	Зудова	
Проектир	Кудышкина	

Закладные детали МК-1, МК-2 Сборочный чертеж

Стадия	Масса	Масштаб
	См табл	

Лист 1 Листов 1

Гипропромтрансстрой

19962-03 40