ТИПОВОЙ ПРОЕКТ
А-II-150-279-84
А-III-150-279-84
А-IV-150-279-84

СКЛАД

ИНВЕНТАРЯ И ОБОРУДОВАНИЯ ОТДЕЛЬНО СТОЯЩИЙ, ЗАГЛУБЛЕННЫЙ ИЗ МОНОЛИТНОГО ЖЕЛЕЗОБЕТОНА

Альбом II

19962-02
ЦЕНА 2-43

gost.e-ecolog.ru

ТИПОВОЙ ПРОЕКТ

А-II-150-279-84
А-III-150-279-84
А-IV-150-279-84

Склад инвентаря и оборудования отдельно стоящий, заглубленный из монолитного железобетона

АЛЬБОМ II

Состав проекта:

Альбом I Пояснительная записка
Альбом II Архитектурные решения. Конструкции железобетонные
Альбом III Строительные изделия
Альбом IV Отопление. Вентиляция. Внутренний водопровод и канализация. Энергоснабжение. Слаботочные устройства
Альбом V Спецификации оборудования
Альбом VI Ведомости потребности в материалах
Альбом VII Смета для склада А-II
Альбом VIII Смета для склада А-III
Альбом IX Смета для склада А-IV

Проект утвержден МПС
приказ № М-384490т 09.12.83г.
Введен в действие Гипропромтрансстроем
приказ № 133 от 11.06.84г.

РАЗРАБОТАН
ПРОЕКТНЫМ ИНСТИТУТОМ
„ГИПРОПРОМТРАНССТРОЙ"

Главный инженер института Рождественский А.С.
Главный инженер проекта Васильев Ю.Н.

Привязан

Типовой проект А-II, III, IV-150-279.84 Альбом II

Содержание альбома

Марка	Наименование	Стр.
	Архитектурные решения	
АР-1	Общие данные (начало)	3
АР-2	Общие данные (окончание)	4
АР-3	Схематический план участка	5
АР-4	Фрагменты N1 и N2 схематического плана участка	6
АР-5	1, 2, 3 климатические зоны План.	7
АР-6	4 климатическая зона. План.	8
АР-7	Разрезы 1-1, 2-2	9
АР-8	Разрезы 3-3 ÷ 7-7	10
АР-9	Схема расположения элементов перегородок	11
АР-10	План полов. Фрагмент 1.	12
АР-11	Детали деформационных швов.	13
АР-12	Вариант использования помещений в мирное время	14
	Конструкции железобетонные	
КЖ-1	Общие данные.	15
КЖ-2	Ведомость расхода стали на сооружение	16
КЖ-3	Схемы расположения элементов армирования покрытия и днища	17
КЖ-4	Схемы расположения элементов армирования покрытия и днища. Узлы 1÷8.	18
КЖ-5	Схемы расположения элементов армирования стен по осям 1, 2, 3, А и Б	19
КЖ-6	Схемы расположения элементов армирования стен по осям 1, 2, 3, А и Б. Сечения 1-1 ÷ 6-6.	20
КЖ-7	Тамбур-шлюз основного входа расширительная камера. Схемы армирования.	21
КЖ-8	Полотно двери ДМ1 и тамбур аварийного выхода. Схемы армирования.	22
КЖ-9	Основной вход. Опалубочный чертеж.	23
КЖ-10	Аварийный выход. Опалубочный чертеж.	24
КЖ-11	Основной вход и аварийный выход. Схемы армирования.	25
КЖ-12	1, 2, 3 климатические зоны. Схема расположения закладных деталей и отверстий.	26
КЖ-13	4 климатическая зона. Схема расположения закладных деталей и отверстий.	27
КЖ-14	1, 2, 3 климатические зоны. Вентиляторная. Опоры под вентиляторы.	28
КЖ-15	4 климатическая зона. Вентиляторная. Опоры под вентиляторы.	29
КЖ-16	Детали установки элементов „КПК" в стенах сооружения.	30

Инв. N подл.	Подпись и дата	Взам. инв. N

Альбом II

Типовой проект А-II, III, IV-150-279.84

Ведомость основных комплектов рабочих чертежей

Обозначение	Наименование	Примечание
АР	Архитектурные решения	
КЖ	Конструкции железобетонные	
ВК	Внутренний водопровод и канализация	
ОВ	Отопление и вентиляция	
ЭЛ	Электроснабжение	
СС	Сигнализация и связь.	

Ведомость рабочих чертежей основного комплекта АР

Лист	Наименование	Примечание
1	Общие данные (начало)	
2	Общие данные (окончание)	
3	Схематический план участка	
4	Фрагменты N1 и N2 схематического плана участка.	
5	1, 2, 3 климатические зоны. План.	
6	4 климатическая зона. План.	
7	Разрезы 1-1, 2-2.	
8	Разрезы 3-3 ÷ 7-7.	
9	Схема расположения элементов перегородок.	
10	План полов. Фрагмент 1.	
11	Детали деформационных швов	
12	Вариант использования помещений в мирное время.	

Ведомость ссылочных и прилагаемых документов

Обозначение	Наименование	Примечание
	Ссылочные документы	
ТДК-Н-1-68 часть II, разд. IУ /редакция 1971г./	Металлические двери ДУ-III-2, ДУ-III-3, ДУ-IУ-2, ДУ-IУ-3, ДУ-I-2, ДУ-I-3	
1.036-1 Выпуск 3, 4	Защитно-герметическая металлическая распашная дверь ДУ-I-7, ДУ-I-8	
ТДК-Н-1-67, часть II раздел IУ /редакция 1969г/	Металлические двери для проемов 800х1800, 1200х2000мм и ставни для проемов 800х810 мм	
ТДК-Н-1-67 часть II, раздел II	Железобетонные вентшахты вытяжной вентиляции	
ТДК-Н-1-70 часть II, раздел VII альбом 10	Санузлы и станции перекачки.	
1.136-10	Двери деревянные внутренние для жилых и общественных зданий.	
1.136-11, часть 1	Двери деревянные входные наружные, тамбурные и служебные для жилых и общественных зданий	
ТДК-Н-1-70 часть II, раздел III альбом 4	Типовые решения систем и устройств внутреннего оборудования, сооружений гражданской обороны.	
3.006-2 Выпуск II-2	Унифицированные сборные железобетонные каналы.	
1.494-27 Выпуск 5	Воздухоприемные устройства с подвесными утепленными клапанами.	
У-02-03 Вып. 3	Типовые решения внутреннего оборудования сооружений гражданской обороны сборно-разборные металлические и деревянные конструкции нар для размещения укрываемых.	
ГОСТ 6133-75	Камни бетонные стеновые	
	Прилагаемые документы	
Альбом III	Строительные изделия	
Альбом VI	Ведомости потребности в материалах.	

Ведомость объемов сборных железобетонных конструкций.

Наименование группы элементов конструкций	Код	Кол. м³	Примечание
Плиты	584100	1,3	

Общие указания

Проект разработан, применительно к условиям строительства на железнодорожном транспорте, как отдельно стоящее сооружение с расположением его на свободных от застройки участках, вблизи производственных зданий.

В обычных условиях сооружение используется, как складское помещение для хранения в нем различного инвентаря и оборудования - шпалоподбоек, ключей, ломов, болтов, гаек и других несгораемых материалов в несгораемой упаковке (таре), за исключением вредных или дурнопахнущих.

Вместимость сооружения - 150 человек.

Класс сооружения по ГО - II, III, IV.

Степень долговечности и огнестойкости - I.

Сооружение запроектировано из монолитного железобетона.

Сооружение заглубленное с низом покрытия на уровне земли.

За условную отметку 0.000 принята отметка земли, что соответствует абсолютной отметке [ ]

Проект разработан для строительства в следующих природных условиях:

- территория без подработок горными выработками,
- расчетная зимняя температура воздуха -20°, -30°, -40°С,
- летняя температура наружного воздуха для 4а строительно-климатических зон, в соответствии с СНиП II-11-77.

Рельеф площадки строительства спокойный с уклоном, обеспечивающим сток поверхностных вод.

Грунты основания непучинистые, непросадочные со следующими нормативными характеристиками: $\gamma_н = 0,49$; $C^н = 2$ кПа; $E = 14,7$ тПа; $\gamma_0 = 1,8$ т/м³ Грунтовые воды выше уровня пола сооружения на 1м.

Проект разработан для производства работ при плюсовых температурах наружного воздуха. При производстве работ в зимних условиях необходимо руководствоваться указаниями и требованиями соответствующих разделов действующих строительных норм и правил на производство и приемку строительных и монтажных работ.

Гидроизоляция - горизонтальная и вертикальная выполняется из 3х слоев гидроизола на битумной мастике. По вертикальным стенам устраивается защитная стенка из кирпича, в покрытии изоляция защищается слоем раствора. Гидроизоляционные работы выполнять в соответствии со СНиП III-20-74, СНиП II-11-77

Герметизация сооружения должна обеспечивать подпор воздуха 5 кгс/м² при режиме II.

Настоящий раздел разработан в соответствии с действующими нормами и правилами и предусматривает в части архитектурно-строительных решений мероприятия, обеспечивающие взрывную, взрыво-пожарную и пожарную безопасность при эксплуатации здания.

Гл. инженер проекта /Васильев/

Инв. N подл. | Подпись и дата | Взам. инв. N

Привязан:

Инв. №

Т. П. А-II, III, IV-150 279.84 АР

Гл. инж. пр.	Васильев		
Н. контр. СС	Силаева		
Нач. отд.	Одинаков		
Гл. спец.	Кореневский		
Рук. гр.	Васильева		
Вед. инж.	Зубова		
Инженер	Кубышкина		

Склад инвентаря и оборудования отдельно стоящий, заглубленный из монолитного железобетона

Стадия	Лист	Листов
РП	1	12

Общие данные /начало/

Гипропромтранспстрой г. Москва

19862-02 4

Типовой проект А-II, III, IV-150-279.84 Альбом II

Ведомость отделки помещений

Площадь в м²

Наименование или номер помещений	Потолок		Стены или перегородки		Низ стен или перегородок /панель/			Примечание
	Площадь	Вид отделки	Площадь	Вид отделки	Площадь	Вид отделки	Высота, мм	
Помещения для укрываемых, Помещение для бака с водой	93,6 (82,4)	Отделка поверхностей под окраску, Клеевая окраска	134,0 (124,4)	Отделка поверхностей под окраску Клеевая окраска	—	—	—	Отделка помещений принята по серии 03-005-4 вып. 1
Санузлы, Вентиляторная	31,5 (42,7)	Отделка поверхностей под окраску, Масляная окраска	69,1 (78,7)	Отделка поверхностей под окраску Масляная окраска	—	—	—	»
Основной вход, Аварийный выход, тамбур, расширительная камера.	50,1	Отделка поверхностей под окраску Известковая окраска	154,6 206,3	Отделка поверхностей под окраску, Известковая окраска	—	—	—	»
Санпост	3,9	Отделка поверхностей под окраску, Клеевая окраска	17,4	Отделка поверхностей под окраску Масляная окраска	—	—	—	»

Цифры в скобках даны для IV климатической зоны

Ведомость спецификаций

Лист	Наименование	Примечание
3	Экспликация сооружений	
4	Спецификация элементов подпорных стен	
5,6	Ведомость проемов дверей и ставен	
5,6	Спецификация элементов заполнения проемов	
5,6	Спецификация оборудования.	
7	Спецификация элементов к листам АР-7, АР-8	
9	Спецификация элементов к схеме расположенной на листе	
10	Экспликация полов	
10	Спецификация материала	
12	Спецификация оборудования	

Техническая спецификация металла

Вид профиля и гост, ТУ	Марка металла и ГОСТ	Обозначение и размер профиля, мм	№ п п	Код: Марки металла	Код: Вид профиля	Код: Размер профиля	Количество, шт	Длина, мм	Общая масса, кг
Подпорные стенки									
Сварная плоская сетка ГОСТ 8478-81	— / 35ГС ГОСТ 5781-82	4Вр1-200 / 8А-III-150 2960		093400				15200	159 6
Сварная рулонная сетка ГОСТ 8478-81	—	5Вр1-100 / 5Вр1-100 1040		093400				15200	136 8
Стержень ГОСТ 5781-82	Ст3 сп3	ф 10 А-I		093300				4000	2.5
Стержень ГОСТ 5781-82	ГОСТ 5781-82	ф 6 А-I		093300				163000	36.2
Перегородки /щитовые/									
Стержень ГОСТ 5781-82	Ст3 сп3 ГОСТ 5781-82	ф 16 А-I		093300				3480	5,4
Уголок ГОСТ 8509-72*	Вст3 сп ГОСТ 380-71 категория 5	L 50×5		093000				21000	79.2
» ГОСТ 8510-72		L 50×32×4		093000				48000	119.5
Перегородки /из бетонных камней/									
Стержень ГОСТ 5781-82	Ст3 сп3 ГОСТ 5781-82	ф 6 А-I		093300				540000	119 9
Полоса ГОСТ 103-76	Вст3 сп ГОСТ 380-71 кат 5	- 40×4		097100				16000	19,8
Приямки									
Рифленая сталь ГОСТ 8568-77	Вст3 кп, кат 2u ГОСТ 10705-80	δ=5		097100				1600	52 2
Уголок ГОСТ 8509-72	Вст2 сп, кат 5 ГОСТ 380-71	L 63×5		093000				5500	26 4
Уголок ГОСТ 8510-72*		L 100×63×6		093000				900	6 7
Стержень ГОСТ 5781-82	Ст3 сп3 ГОСТ 5781-82	ф 6 А-I		093300				9700	2 2
Квадратная сталь ГОСТ 2591-71*	»	□ 10		112110				6500	4.9
Труба ГОСТ 3262-75*	Ст2 кп2 ГОСТ 380-71*	Труба 50		138500				12000	52.6

Гл инж пр	Васильев		ТП А-II, III, IV-150-279.84 АР
Н контр	Сидеева		
Нач отд	Одинаков		Склад инвентаря и оборудования отдельно стоящий, заглубленный из монолитного железобетона
Гл спец	Кареневский		Стадия: РП; Лист: 2; Листов:
Рук гр	Васильева		Общие данные. /окончание/
Вед инж	Зубова		Гипропромтрансстрой г Москва
Инженер	Кубышкина		

Инв. №

Подпись и дата | Взам. инв. №

19962-02 5

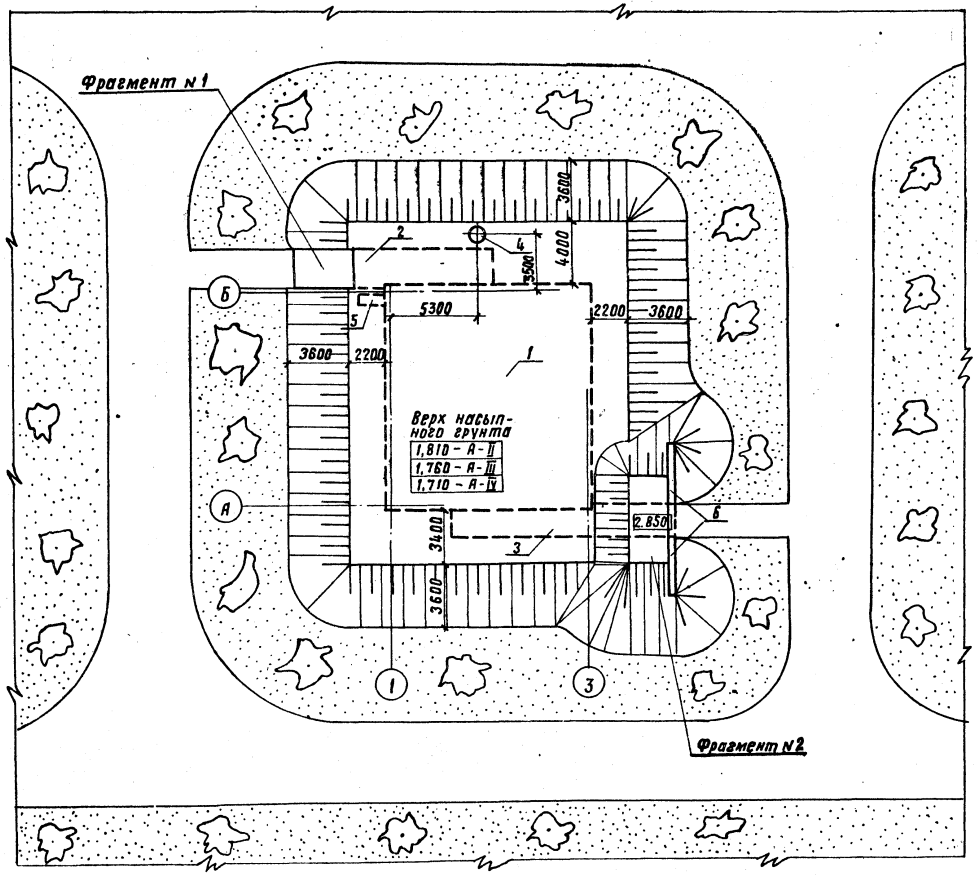

Экспликация сооружений

Поз.	Наименование	Кол-во шт.	Примечание
1	Сооружение /подземное/	1	
2	Основной вход	1	
3	Аварийный выход	1	
4	Железобетонная вентшах-	1	ТДК-н-1-67 часть II
	та вытяжной вентиляции		раздел II, лист С-II-202
5	Компенсационное устрой-	1	ТДК-н-1-70 часть II,
	ство.		раздел III, ал.4, листК-4-2
6	Подпорная стенка	2	

Основные технико-экономические показатели.

№№ п/п	Наименование		Ед-ца измер.	Количество А-II	А-III	А-IV	Примечание
1	Общая площадь		м²	139.0	138.4	137.9	
2	Площадь в зоне герметизации		м²	129.7	129.1	128.6	
3	Объем в зоне герметизации		м³	311.3	309.8	308.6	
4	Площадь застройки сооружения		м²	173.8	170.4	167.1	
5	Строительный объем сооружения		м³	521.4	502.7	484.6	
6	Основной вход	Площадь застройки	м²	27.5	26.8	26.1	
7		Строительный объем	м³	72.2	68.6	65.4	
8	Аварийный выход	Площадь застройки	м²	23.8	22.3	21.8	
9		Строительный объем	м³	54.6	50.9	48.1	

Ориентация участка решается при привязке проекта к местным условиям.

Условные обозначения:

Наружный контур подземной части сооружения.

Газоны с посадкой деревьев и кустарников.

Гл. инж. пр.	Васильев		Т.П. А-II, III, IV-150-279.84 АР		
Н. контр.	Силаева				
Нач. отд.	Одиноков		Склад инвентаря и оборудования отдельно стоящий, заглубленный из монолитного железобетона	Стадия	Лист	Листов
Гл. спец.	Кореневский			РП	3	
Рук. гр.	Васильева		Схематический план участка.	Гипропромтрансстрой г. Москва		
Провери.	Кувшинкина					
Проектир.	Васильева					

Инв. №

Типовой проект А-II, III, IV-150-279.84 Альбом VI

Инв. № подл. | Подпись и дата | Взам. инв. №

Типовой проект А-II, III, IV-150-279.84 Альбом II

Инв.№ подл. | Подпись и дата | Взам. инв.№

Фрагмент N1

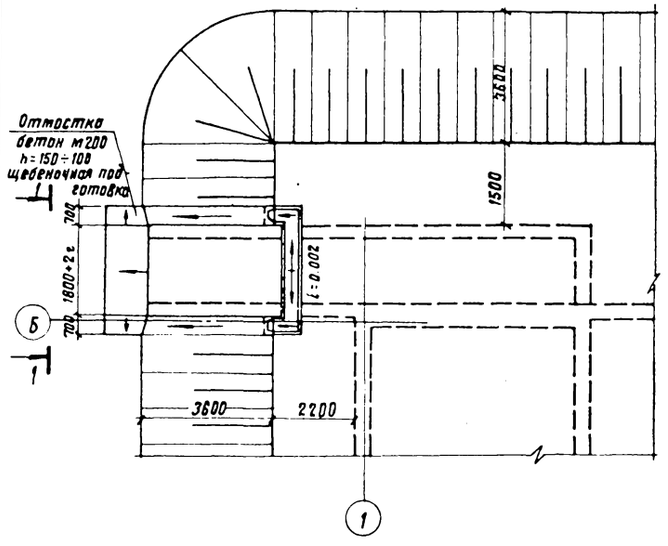

Фрагмент N2

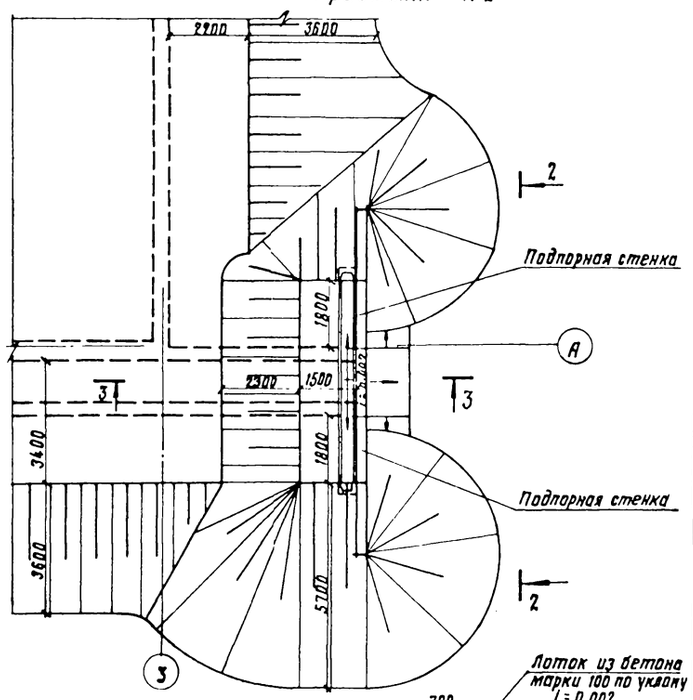

Подпорная стенка (2 шт.)

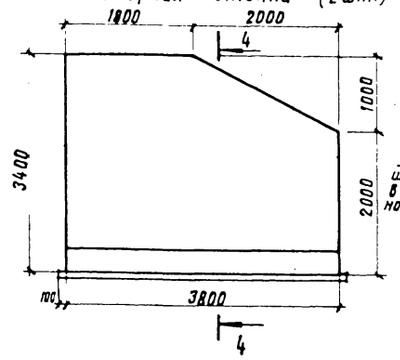

4-4

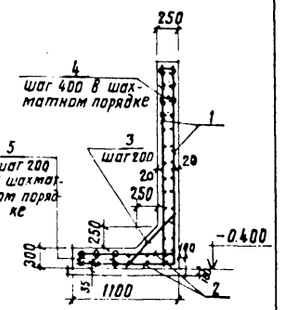

Спецификация элементов подпорных стен

Формат	Зона	Поз.	Обозначение	Наименование	Кол.	Примечание
				Арматурные элементы		
		1	ГОСТ 8478-81	Сварная плоская сетка 4Вр I-200 / 8А-III-150 — 3330	15.2	т
		2		Сварная рулонная сетка 5Вр-I-100 / 5Вр-I-100 — 1040	15.2	т
		3	ГОСТ 5781-82	ф10 А-I, ℓ=1050	38	
		4		ф6 А-I, ℓ=350	180	
		5		ф6 А-I, ℓ=500	228	
				Материал		
				Бетон марки 100 — Подпорные стенки	8.1	м³
				Бетон марки 100 — Лотки	1.1	м³

Данный лист рассматривать совместно с листом АР-3

Гл. инж. пр.	Васильев		Т.П. А-II, III, IV-150-279.84 АР
Н. контр.	Силаева		
Нач. отд.	Одинаков		склад инвентаря и оборудования заглубленный, отдельно стоящий из монолитного железобетона
Гл. спец.	Кореневский		Стадия: РП; Лист: 4; Листов:
Рук. гр.	Васильева		Фрагменты N1 и N2 схематического плана участка
Вед. инж.	Зубова		Гипропромтранссстрой г. Москва
Инженер	Кубышкина		

Инв. №

19962-02 7

Типовой проект А-II, III, IV-150-279.84 Альбом II

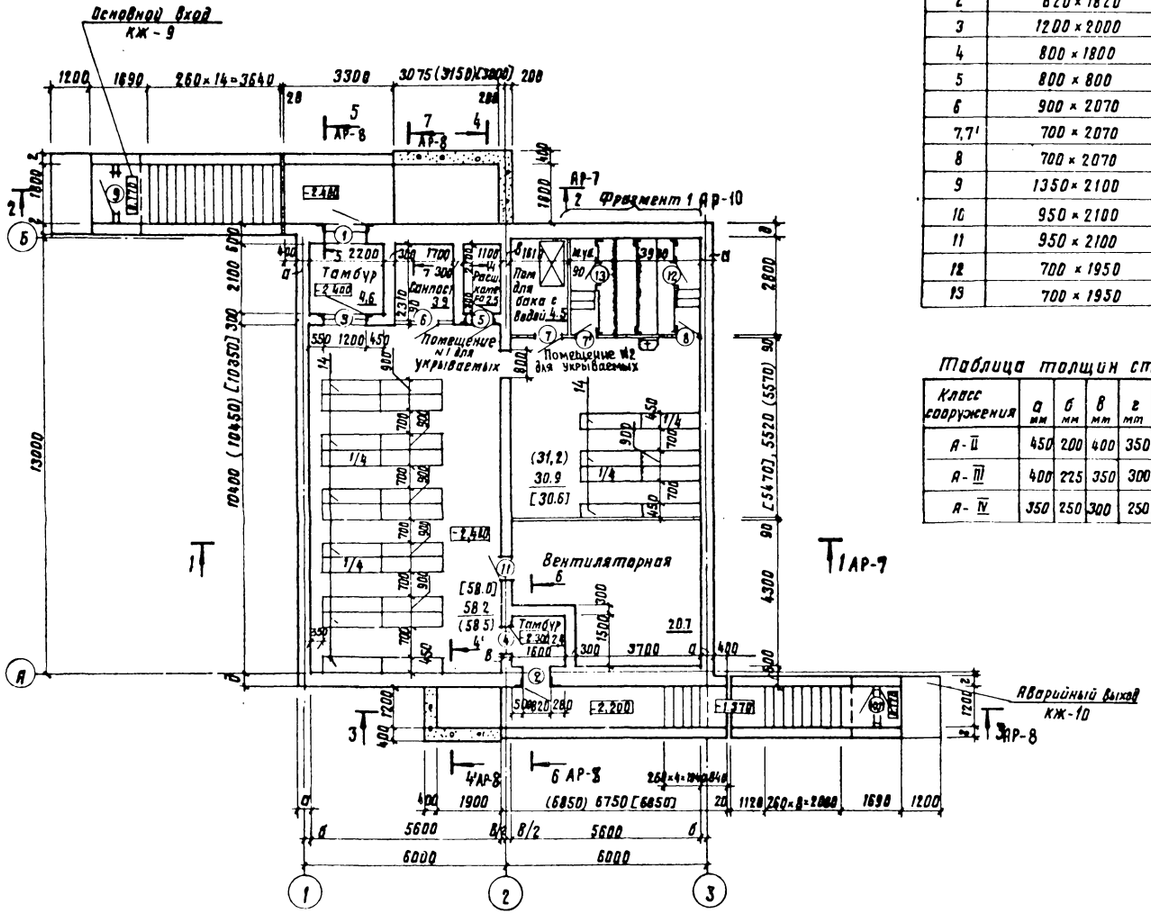

Ведомость проемов дверей и ставен

Марка поз.	Размер проема в×h, мм
1	1220×2020
2	820×1820
3	1200×2000
4	800×1800
5	800×800
6	900×2070
7,7'	700×2070
8	700×2070
9	1350×2100
10	950×2100
11	950×2100
12	700×1950
13	700×1950

Таблица толщин стен

Класс сооружения	а мм	б мм	в мм	г мм	д мм
А-II	450	200	400	350	450
А-III	400	225	350	300	400
А-IV	350	250	300	250	350

Спецификация элементов заполнения проемов

Марка поз.	Обозначение	Наименование	Кол. шт	Масса кг	Примечание
1	01.036-1 вып 4 КЖ-7	Дверной блок ДУ-1-8	1	1083	
2	01.036-1 вып 3 КЖ-8	Дверной блок ДУ-1-7	1	948	
3	ТДК-Н-1-68, ч II раздел IV, /редакция 1971г./, КЖ-7,8	Дверной блок ДУ-IV-2	1	403	
4		Дверной блок ДУ-IV-3	1	287	
5	ТДК-Н-1-67, ч II, раздел IV /редакция 1969г./ КЖ-9	Ставень СУ-IV-1	2	84.3	
6	1.136-10	Дверной блок ДГ-21-9	1		
7/7'		Дверной блок ДГ-21-7	1/1		см прим п.1
8		Дверной блок ДГ-21-7А	1		см прим п.1
9	1.136.5-19	Дверной блок ДН-21-10	1		
10		Дверной блок ДН-21-10Ш	1		
11	КЖ-8	Дверной блок ДМ 1	2	25	
12	1.136-10	Дверной блок ДГ-21-7	1		см прим п.2
13		Дверной блок ДГ-21-7А	1		см прим п.2

1. В дверях типов 7' и 8 на 200мм от пола врезаются вентиляционные решетки размером 150×490(h) (2шт) по серии 1.494-27 выпуск 5.
2. Полотна дверей поз 12 и 13 обрезать по месту на 150мм

Спецификация оборудования

Тип по проекту	Обозначение	Наименование	Кол шт	Масса ед. кг	Примечание
14	Типовые решения	Сборно-разборные	30		
	У-02-03 вып3	металлические нары			

3. За отметку 0.000 условно принята планировочная отметка земли.
4. Стены запроектированы из монолитного железобетона и бетона.
5. Перегородки толщиной 90мм из бетонных камней по ГОСТ'у 6133-75.
6. Фрагмент 1 см. лист АР-10.
7. Типы полов см лист АР-10
8. Привязку проемов см. лист ПР-9.
9. Размеры в квадратных скобках — для класса А-IV, в круглых скобках для класса А-II.

			А-II, III, IV-150-279.84 АР
Гл. инж. пр	Васильев		
Н. контр	Силаева		Склад инвентаря и оборудования заглубленный, отдельно стоящий из монолитного железобетона
Нач. отд	Одиноков		
Гл. спец	Кореневский		
Рук. гр	Васильева		1,2,3 климатические зоны. План.
Вед. инж	Зубова		
Ст. инж	Гольденберг		

Стадия	Лист	Листов
РП	5	

Гипропромтрансстрой г. Москва

Инв. №

Альбом II

Типовой проект А-II, III, IV-150-279.84

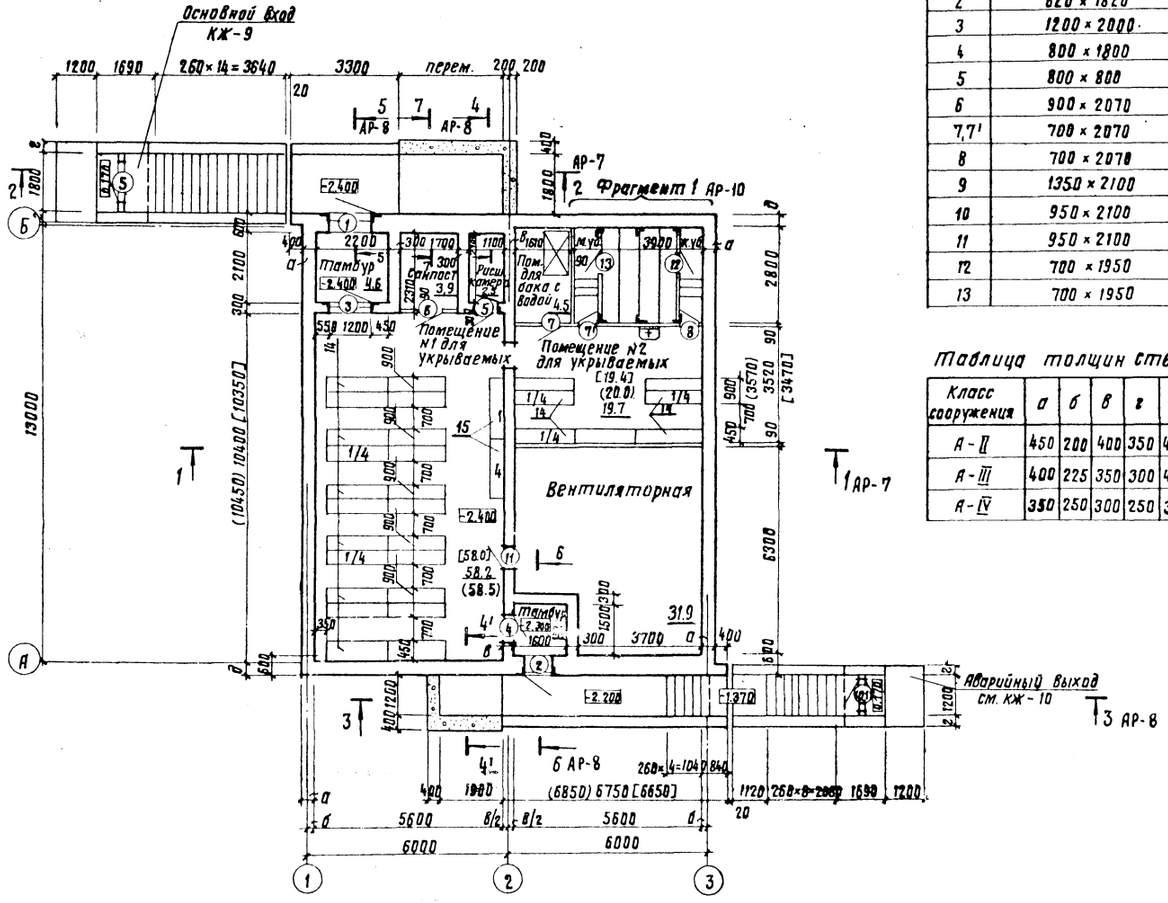

Ведомость проемов дверей и ставен

Марка поз.	Размер проема в×h мм
1	1220 × 2020
2	620 × 1820
3	1200 × 2000
4	800 × 1800
5	800 × 800
6	900 × 2070
7,7'	700 × 2070
8	700 × 2078
9	1350 × 2100
10	950 × 2100
11	950 × 2100
12	700 × 1950
13	700 × 1950

Таблица толщин стен

Класс сооружения	а	б	в	г	д
А-II	450	200	400	350	450
А-III	400	225	350	300	400
А-IV	350	250	300	250	350

Спецификация элементов заполнения проемов

Марка, поз.	Обозначение	Наименование	Кол. шт	Масса кг	Примечание
1	04.036-01, вып.4, КЖ-7	Дверной блок ДУ-I-8	1	1083	
2	04.036-01, вып.3, КЖ-8	Дверной блок ДУ-I-7	1	948	
3	ТДК-н-1-68,ч.II раздел IV	Дверной блок ДУ-IV-2	1	403	
4	(редакция 1971г.) КЖ-7.8	Дверной блок ДУ-IV-3	1	287	
5	ТДК-н-1-67, ч.II раздел IV (редакция 1969г.), КЖ-7	Ставень СУ-IV-1	2	84.3	
6	1.136-10	Дверной блок ДГ-21-9	1		
7/7'		Дверной блок ДГ-21-7	1/1		см. прим. п.1
8		Дверной блок ДГ-21-7л	1		см. прим. п.1
9	1.136.5-19	Дверной блок ДН-21-10д	1		
10		Дверной блок ДН-21-10ш	1		
11	КЖ-8	Дверной блок ДМ 1	2	25	
12	1.136-10	Дверной блок ДГ-21-7	1		см. прим. п.2
13		Дверной блок ДГ-21-7л	1		см. прим. п.2

1. В дверях типов 7' и 8 на 200мм от пола врезаются вентиляционные решетки размером 150×490 (h) /2 шт/ по серии 1.494-27 выпуск 5.
2. Полотно дверей поз. 12 и 13 обрезать по месту на 150мм

Спецификация оборудования

Тип по проекту	Обозначение	Наименование	Кол. шт	Масса ед кг	Примечание
14	Типовые решения	Сборно-разборные металлические двухрусные нары	29		
	У-02-03, вып. 3				
15		То же однорусные	2		

3. За отметку 0.000 условно принята планировочная отметка земли.
4. Стены запроектированы из монолитного железобетона и бетона.
5. Перегородка толщиной 90мм из бетонных камней по госту 6133-75. маркировочную схему перегородок и привязку дверных проемов см.лист АР-9.
6. Фрагмент 1 см. лист АР-10
7. Типы полов см. лист АР-10
8. Размеры в квадратных скобках для класса А-IV, в круглых скобках для класса А-II.

Гл.инж.пр.	Васильев		
Н.контр.	Силаева		
Нач.отд.	Одинаков		
Гл.спец.	Кирсневский		
Рук.гр.	Васильева		
Провер.	Зубова		
Проектир.	Гольденберг		

А-II, III, IV-150-279.84 АР

Склад инвентаря и оборудования, заглубленный отдельно стоящий из монолитного железобетона

4 климатическая зона. План.

Стадия	Лист	Листов
РП	6	

Гипропромтранспецстрой г. Москва

Инв.№ подл. | Подпись и дата | Взам. инв.№

Инв.№

Типовой проект А-II, III, IV-150-279.84 · Альбом II

1-1

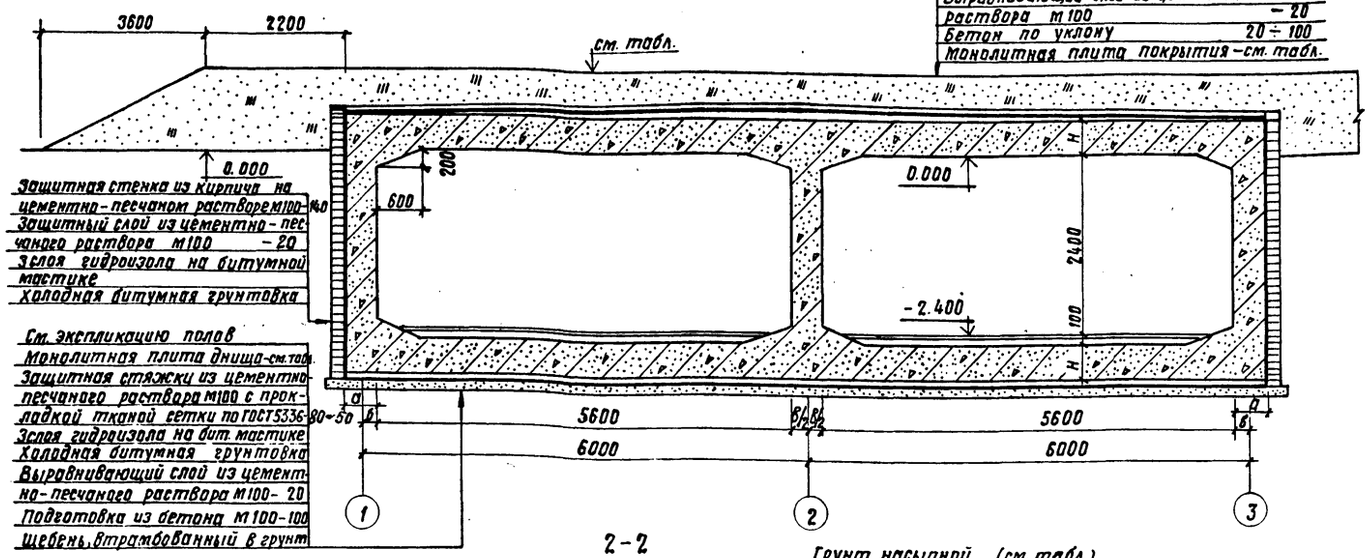

Грунт насыпной (см. табл.)
Защитный слой цем. песчаного раствора М100 – 20
3 слоя гидроизола на битумной мастике
Холодная битумная огрунтовка
Выравнивающий слой из цем. песчаного раствора М100 – 20
Бетон по уклону 20 ÷ 100
Монолитная плита покрытия – см. табл.

Защитная стенка из кирпича на цементно-песчаном растворе М100 – 40
Защитный слой из цементно-песчаного раствора М100 – 20
3 слоя гидроизола на битумной мастике
Холодная битумная грунтовка

См. экспликацию полов
Монолитная плита днища – см. табл.
Защитная стяжка из цементно-песчаного раствора М100 с прокладкой тканой сетки по ГОСТ 5336-80 – 30÷50
3 слоя гидроизола на бит. мастике
Холодная битумная грунтовка
Выравнивающий слой из цементно-песчаного раствора М100 – 20
Подготовка из бетона М100 – 100
Щебень, втрамбованный в грунт

2-2

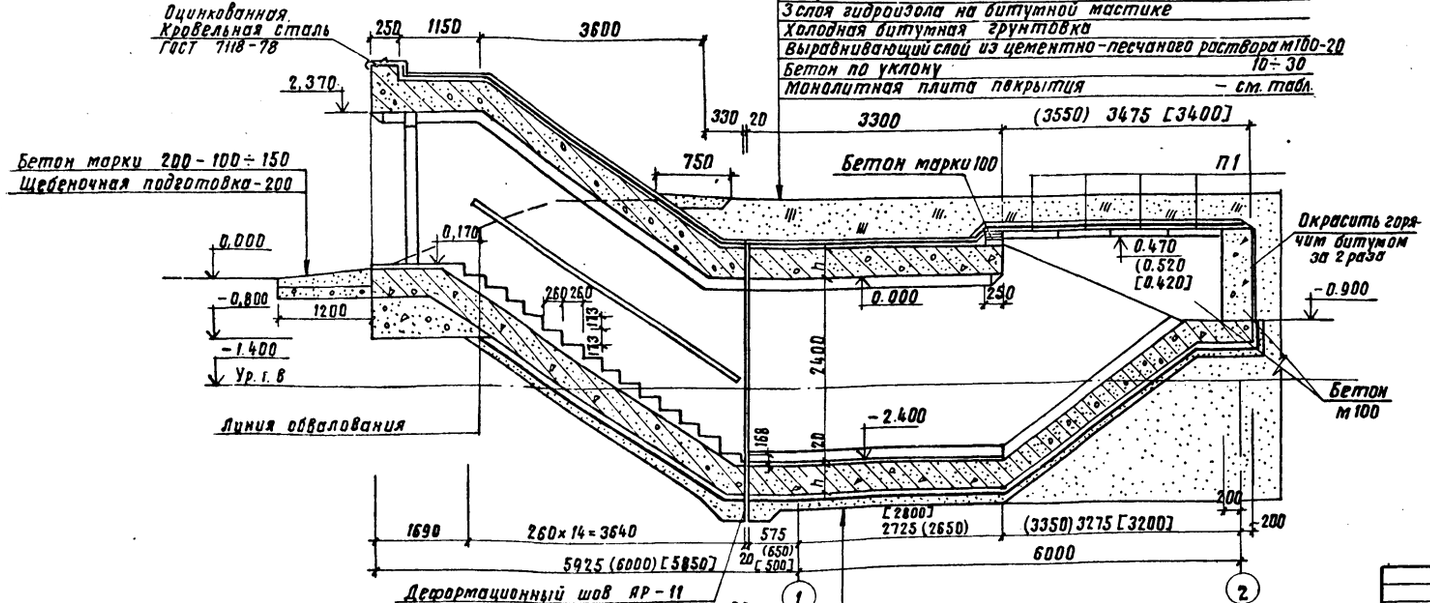

Покрытие из бетона М200 – 20
Монолитная плита днища – см. табл.
Защитная стяжка из цементно-песчаного раствора М100 с прокладкой тканой сетки по ГОСТ 5336-80 – 50
3 слоя гидроизола на битумной мастике
Холодная битумная грунтовка
Выравнивающий слой из цементно-песчаного раствора М100 – 20
Подготовка из бетона М100 – 100
Щебень, втрамбованный в грунт

Спецификация элементов к листам АР-7, АР-8

Марка изделия, позиция	Обозначение	Наименование		Кол.	Масса кг	Примечание
		Железобетонные сборные изделия				
П1	3.006-2 вып. II-2	Плита П18д-5		4	600	
П2		» П10д-5		3	190	
		Материал				
		Бетон М100	А-II	32,4		м³
			А-III	31,7		м³
			А-IV	31,2		м³

Таблица толщин покрытия и днища

Класс сооружения	H мм	h мм	Отметка верха насыпи
А-II	500	350	1,810
А-III	450	300	1,760
А-IV	400	250	1,710

1. Данный лист рассматривать совместно с листами АР 4, 5.
2. При возведении рулонной кровли применен гидроизол марки ГИ-Г (ГОСТ 7415-74*) и битумная горячая мастика марки МБР-65 (ГОСТ 15836-79), антисептированная добавками порошковых гербицидов: монурона или симазина (ГОСТ 15123-78) в количестве 0,3-0,5 % или аминной, натриевой соли 2,4 Д в количестве 1-1,5 % веса битума.
3. Работы по гидроизоляции производить в соответствии со СНиП III-20-74 „Кровли, гидроизоляция, пароизоляция и теплоизоляция" Детали устройства гидроизоляции приняты по серии 03.005-1, вып. 0.2.

Гл. инж. пр.	Васильев		
Н. контр.	Силаева		
Нач. отд.	Одинаков		
Гл. спец.	Кореневский		
Рук. гр.	Васильева		
Проверил	Зубова		
Проектир.	Хубышкина		

Т.П. А-II, III, IV – 150-279.84 АР

Склад инвентаря и оборудования отдельно стоящий, заглубленный из монолитного железобетона.

Стадия	Лист	Листов
РП	7	

Разрезы 1-1 и 2-2

Гипропромтранспстрой г. Москва

Инв. №

Инв. № подл. | Подпись и дата | Взам. инв. №

19962-02 10

Типовой проект А-II, III, IV-150-279.84 Альбом II

Инв.№ подл. | Подпись и дата | Взам. инв.№

3-3

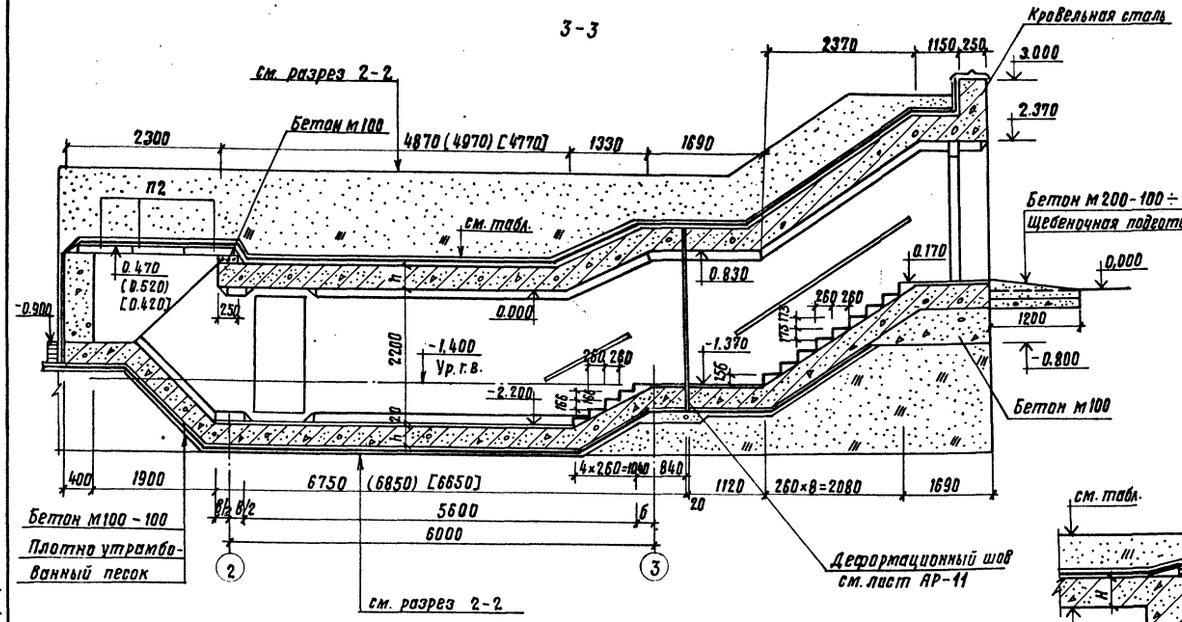

4-4, 4'-4'

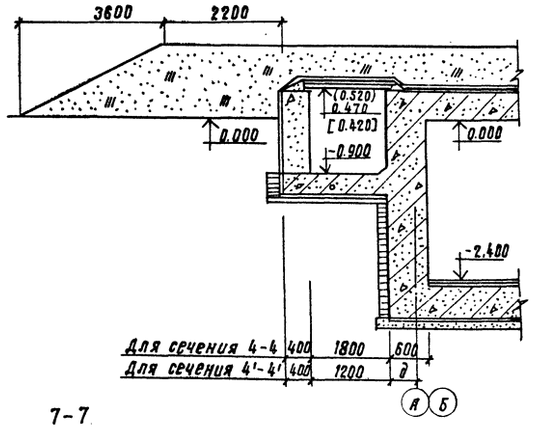

7-7

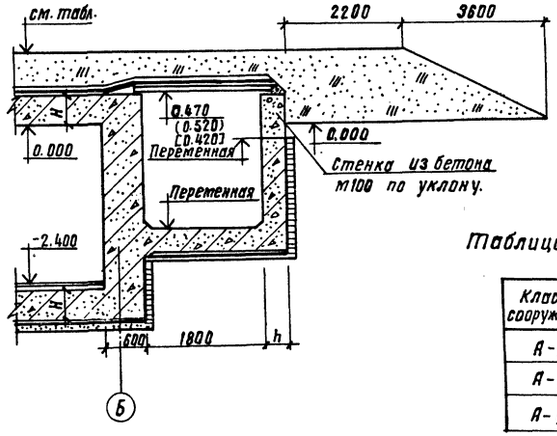

5-5

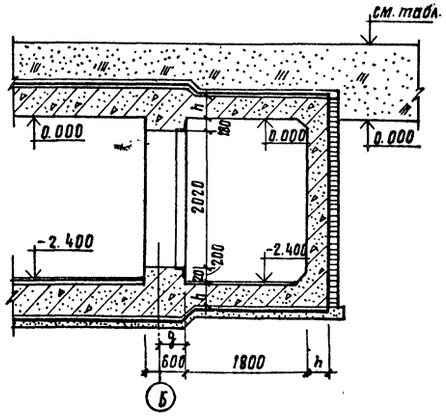

6-6

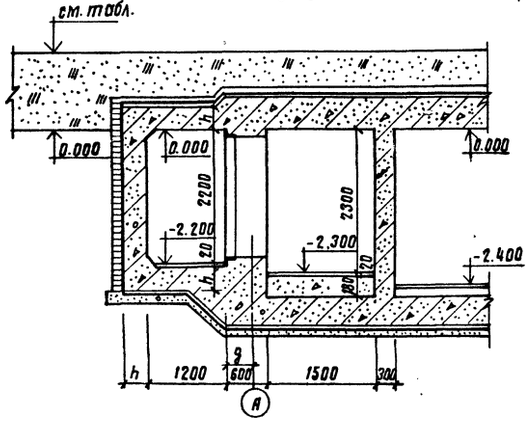

Таблица толщин покрытия и днища.

Класс сооружения	H мм	h мм	Отметка верха кирпича
А-II	500	350	1.810
А-III	450	300	1.760
А-IV	400	250	1.710

1. Данный лист рассматривать совместно с листами АР-5, АР-6, АР-7
2. Основные примечания см. лист АР-7

Гл.инж.пр.	Васильев		Т.П. А-II, III, IV-150-279.84 АР
Н.контр.гр.	Сидоров		
Нач.отд.	Одинаков		Склад инвентаря и оборудования отвально стоящий, заглубленный из монолитного железобетона
Гл.спец.	Кореневский		Стадия: РП; Лист: 8; Листов:
Рук.гр.	Васильева		
Вед.инж.	Зубова		Разрезы 3-3÷7-7
Инженер.	Кубышкина		Гипропромтраневетрой г. Москва

Инв.№

Типовой проект А-II, III, IV-150-279.84 Альбом II

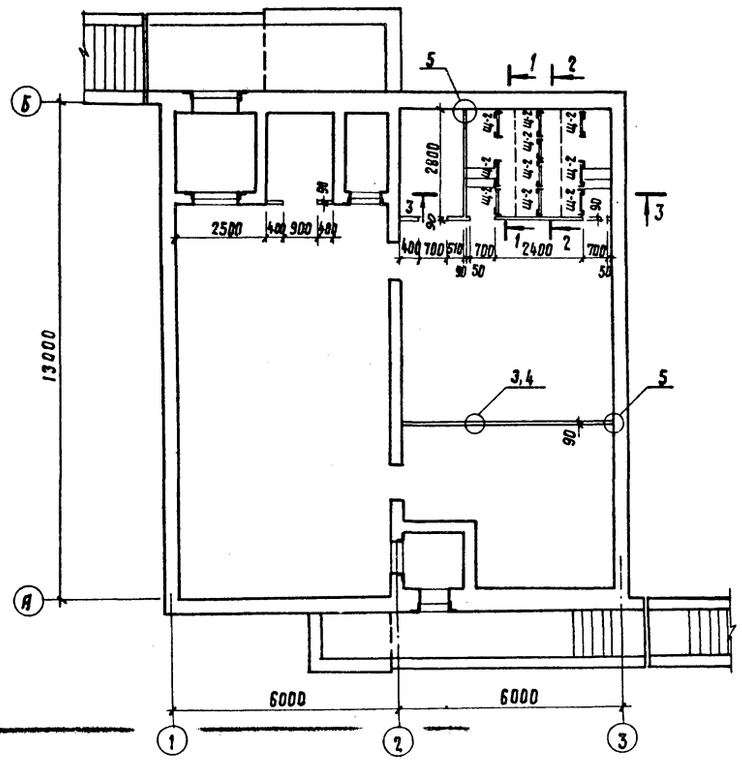

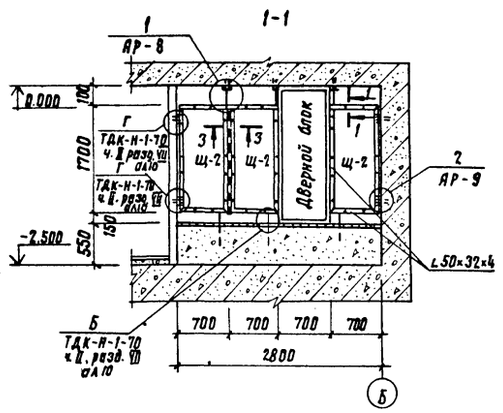

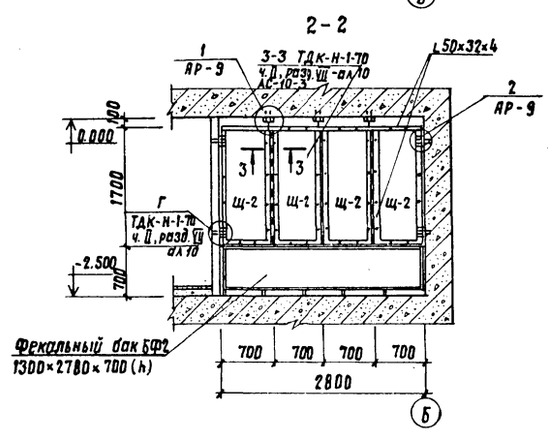

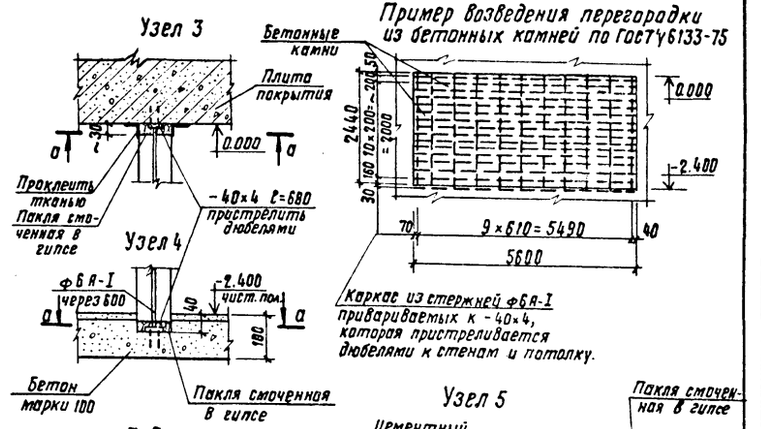

Спецификация элементов к схеме расположенной на листе.

Марка	Обозначение	Наименование	Кол.	Масса кг	Примечание
	Сборные щитовые перегородки				
Щ-2	ТДК-Н-1-70, часть II, раздел VIII, альбом 10	Щит-2 (690×1690×22)	10	25,5	см. прим. п.2

1. Перегородки толщиной 90мм из бетонных камней по ГОСТ'у 6133-75.
2. Конструкции щитовых перегородок разработаны на основании ТДК-Н-1-70 часть II, раздел VIII, альбом 10, с уменьшением высоты щита на 300мм.

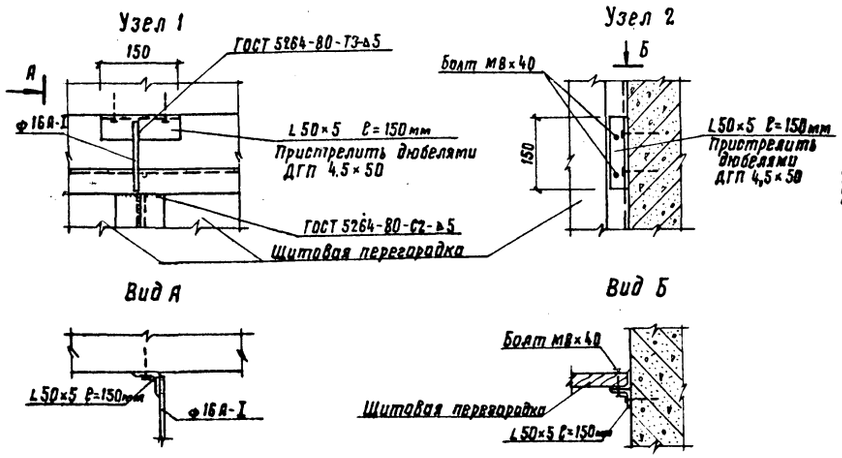

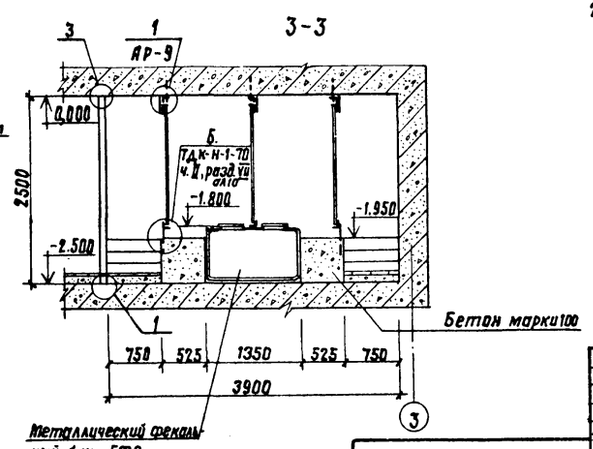

Гл.инж.пр.	Васильев		Т.П. А-II, III, IV-150-279.84 АР		
Н.контр.	Сидорова				
Нач.отд.	Одинаков		Склад инвентаря и оборудования отдельно стоящий, заглубленный из монолитного железобетона.	Стадия: РП	Лист: 9	Листов:
Гл.спец.	Кореневский				
Рук.гр.	Васильева		Схема расположения элементов перегородок.	Гипропроттранссстрой г. Москва	
Вед.инж.	Зубова				
Инженер	Кубышкина				

Инв. №

Типовой проект А-II, III, IV-150-279.84. Альбом II

Инв. № подл. | Подпись и дата | Взам. инв. №

План полов

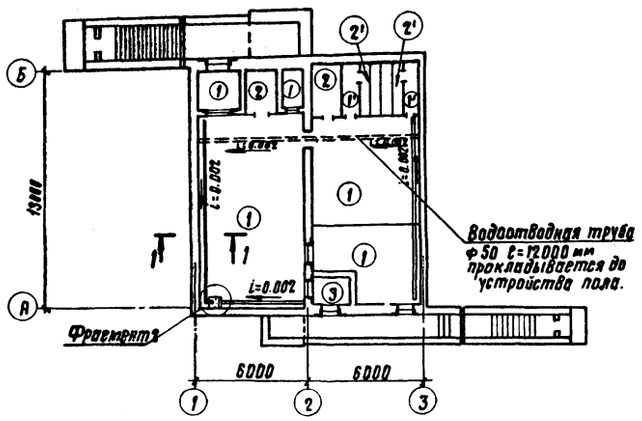

Фрагмент 1

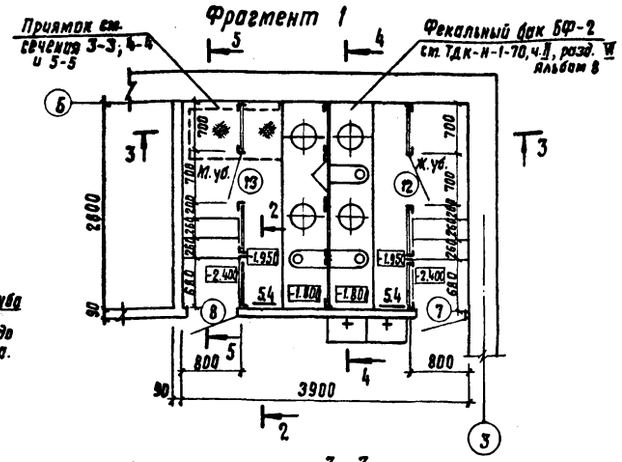

Фрагмент 2

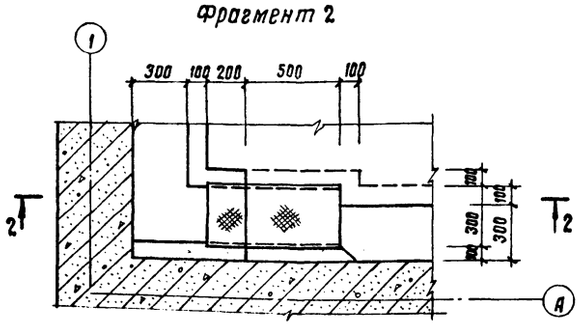

2-2

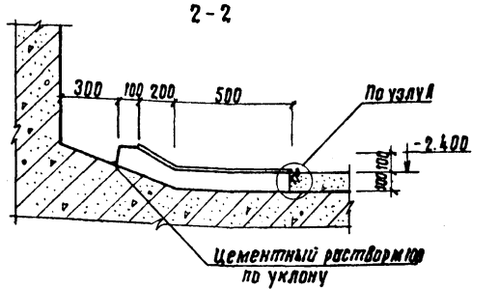

1-1

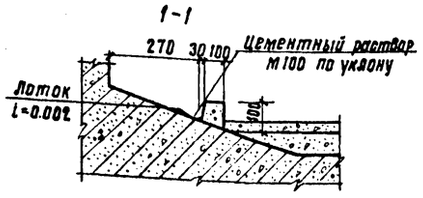

3-3

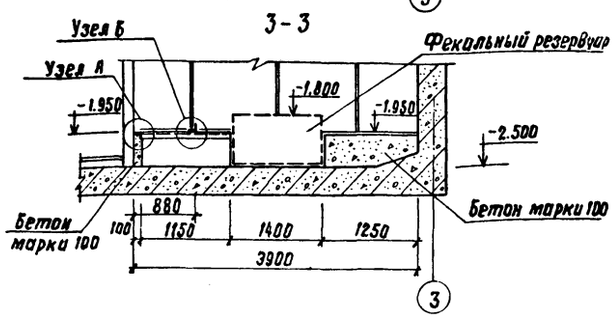

Узел А

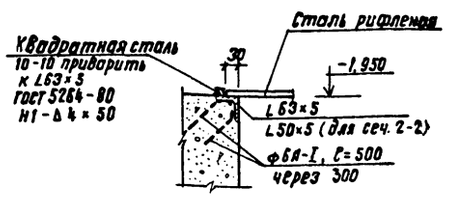

Узел Б

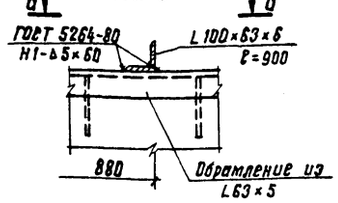

А-А

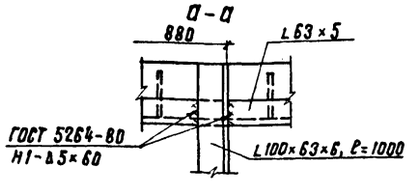

4-4

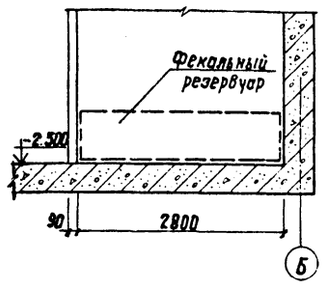

5-5

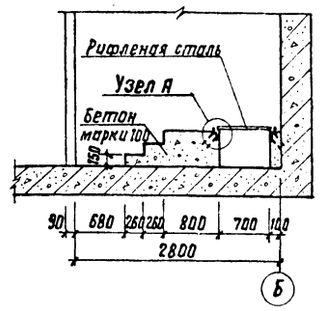

Экспликация полов

Наименование или номер помещения по проекту.	Тип пола по проекту.	Схема пола или номер узла по серии	Элементы пола и их толщина	Площадь пола м²
Тамбур основного входа, расширительные камеры, помещения №1 и №2 вентиляторная.	1, 1'		Бетон марки 200 – 20 Бетон марки 100 – 80 Монолитная плита днища – перем. Основание под монолитную плиту днища – см. разрез 1-1	110,4 (110,9) [109,9]
Сантехнические помещение для баков с водой, мужская и женская уборные.	2, 2'		Керамическая плитка/ГОСТ 6787-80/-10 Цементно-песчаный раствор М 150 – 10 Бетон марки 100 – 80 Монолитная плита днища – перем. Основание под монолитную плиту днища – см. разрез 1-1	10,7
Тамбур аварийного выхода.	3		Бетон марки 200 – 20 Бетон марки 100 – 180 Монолитная плита днища – перем. Основание под монолитную плиту днища – см. разрез 1-1	2,4

Цифры в круглых скобках даны для класса А-II, в квадратных – для класса А-IV.

Спецификация материала

Марка, поз.	Обозначение	Наименование	Кол.	Масса ед. кг.	Примечание
		Бетон марки 100	2,5		м³

1. Для типов полов 1', 2' толщину слоя бетона см. сечения.
2. Стенки и днище водоприемного приямка железнятся
3. Техническую спецификацию металла см. АР-2.

Гл. инж. пр.	Васильев		
Н. контр.	Ситарева		
Нач. отд.	Одинаков		
Гл. спец.	Корелевский		
Рук. гр.	Васильева		
Вед. инж.	Зубова		
Инженер	Кубышкина		

Т.П. А-II, III, IV-150-279.84 АР

Склад инвентаря и оборудования отдельно стоящий, заглубленный из монолитного железобетона.

Стадия	Лист	Листов
РП	10	

План полов. Фрагмент 1.

Гипропроттранспстрой г. Москва.

Инв. №

19962-02 13

Типовой проект А-II, III, IV-150-279.84 Альбом II

Инв.№ подл. | Подпись и дата | Взам. инв.№

Стык основного входа и аварийного выхода с сооружением
Деталь деформационного шва в стене.

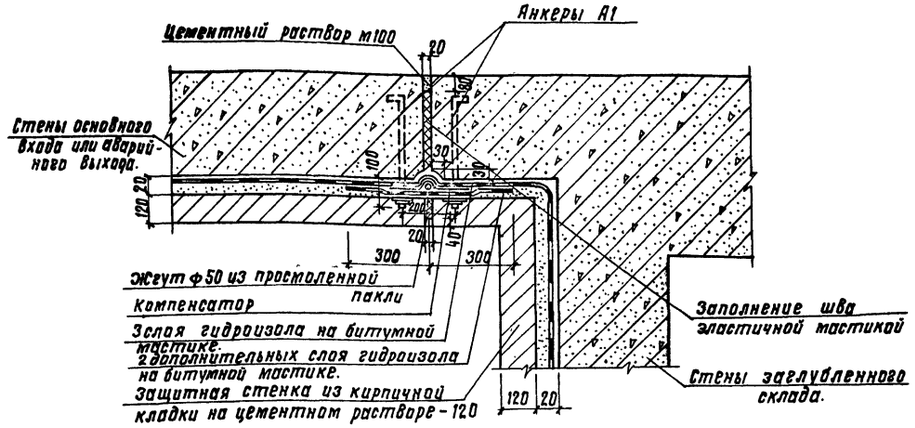

Деталь деформационного шва в днище.

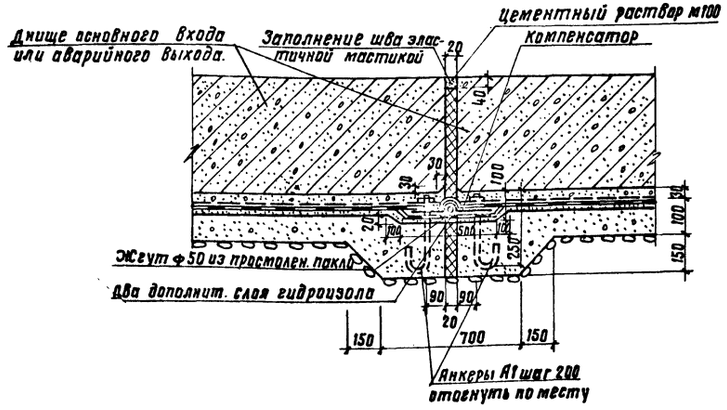

Стык основного входа и аварийного выхода.
Деталь деформационного шва в стене.

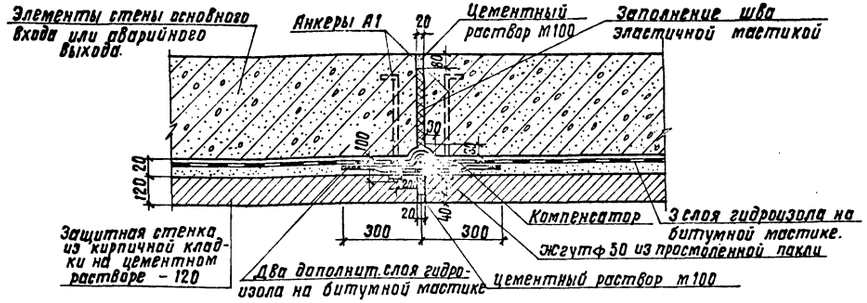

Деталь деформационного шва в покрытии.

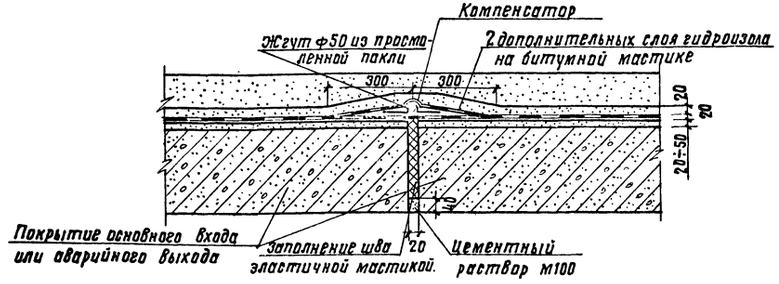

1. При производстве работ по гидроизоляции руководствоваться главой СНиП III-20-74 „Кровли, гидроизоляция, пароизоляция и теплоизоляция"
2. Компенсаторы после наклейки дополнительных слоев гидроизола притягиваются гайками с подложенными под них шайбами.
3. В местах сопряжения днища с наружными стенами и в местах защемлений (у деформационных компенсаторов и на фланцах закладных частей) оклеечная гидроизоляция усиливается стальной сеткой с ячейками N50×3 по ГОСТ 5336-80 или листами кровельной стали.
   Слои усиления должны иметь ширину не менее 500 мм.
4. Гидроизоляционный ковер наклеивать на ровную огрунтованную разжиженным битумом и высушенную поверхность изолируемой конструкции.
5. Защитные стены ставить на прокладку из 2х слоев толя, такими же прокладками разрезать стены по вертикали через 4,5-5,0 м, и в углах сооружения.

				Т.П. А-II, III, IV-150-279.84 АР			
Гл.инж.пр.	Васильев			Склад инвентаря и оборудования отдельно стоящий, заглубленный, из монолитного железобетона.	Стадия	Лист	Листов
Н.контр.	Сидоева				РП	11	
Нач.отд.	Одинаков						
Гл.спец.	Кореневский						
Рук.гр.	Васильева			Детали деформационных швов.	Гипропромтрансстрой г. Москва		
Вед.инж.	Зубова						
Инженер	Кувшинкина						

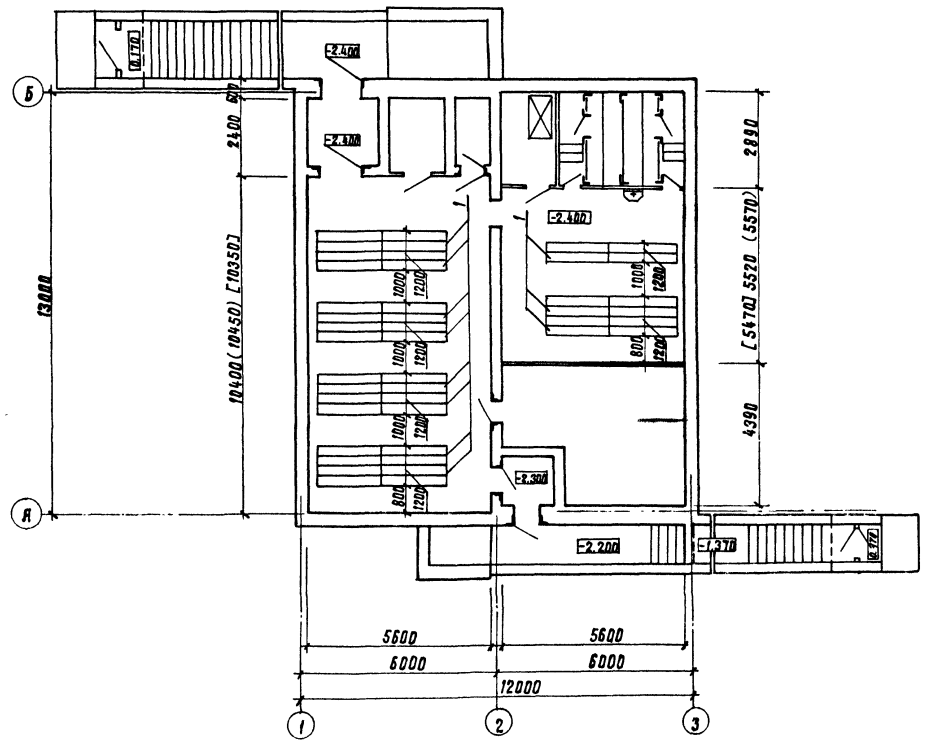

Спецификация оборудования

Тип по проекту.	Обозначение	Наименование	К-во	Примечания
1	ГОСТ 14757-81	Стеллажи тип 1 секционные разм. 600×1800(h); ℓ=2000	22	380 кг

Заглубленное здание в мирное время используется под склад. Номенклатура инвентаря и оборудования, подлежащего хранению в складе, определяется при привязке проекта. В проекте принято хранение в складе несгораемых материалов в несгораемой таре.
На чертеже дана примерная расстановка стеллажей. Тип и количество стеллажей подлежат корректировке при привязке проекта.
При определении характера использования помещения в мирное время следует учитывать необходимость его освобождения в сроки предусмотренные приложением 1 СНиП II-11-77.

				Т.П. А-II, III, IV-150-279.84 АР			
Гл.инж.пр.	Васильев						
Н.контр.	Сулеева			Склад инвентаря и оборудования отдельно стоящий заглубленный из монолитного железобетона.	Стадия	Лист	Листов
Нач.отд.	Одинаков				РП	12	
Гл.спец.	Кореневский						
Рук.гр.	Васильева			Вариант использования помещений в мирное время.	Гипропромтрансстрой г.Москва		
Вед.инж.	Зубова						
Инженер	Гольденберг						

Инв.№

Инв.№ подл. | Подпись и дата | Взам. инв.№

Альбом I

Типовой проект А-II, III, IV-150-279.84

Ведомость рабочих чертежей основного комплекта КЖ

Лист	Наименование	Примечание
1	Общие данные	
2	Ведомость расхода стали на сооружение	
3	Схемы расположения элементов армирования покрытия и днища.	
4	Схемы расположения элементов армирования покрытия и днища Узлы 1÷8	
5	Схемы расположения элементов армирования стен по осям 1,2,3,А и Б	
6	Схемы расположения элементов армирования стен по осям 1,2,3,А и Б. Сечения 1-1÷6-6	
7	Тамбур основного входа и расширительная камера Схемы армирования	
8	Полотно двери Дм1 и тамбур аварийного выхода Схемы армирования.	
9	Основной вход. Опалубочный чертеж.	
10	Аварийный выход. Опалубочный чертеж.	
11	Основной вход и аварийный выход. Схемы армирования.	
12	1,2,3 климатические зоны Схема расположения закладных деталей и отверстий.	
13	4 климатическая зона. Схема расположения закладных деталей и отверстий.	
14	1,2,3 климатические зоны. Вентиляторная. Опоры под вентиляторы.	
15	4 климатическая зона Вентиляторная. Опоры под вентиляторы	
16	Детали установки элементов „КПК" в стенах сооружения	

Ведомость спецификаций

Лист	Наименование	Примечание
3,4	Спецификация элементов к схемам армирования покрытия и днища	
5	Спецификация элементов к схемам армирования стен	
7	Спецификация элементов к схемам расположенным на листе	
8	Спецификация элементов к схемам расположенным на листе	
10	Спецификация элементов к листам КЖ-9, КЖ-10	
11	Спецификация элементов к схемам армирования основного входа и аварийного выхода.	
12	Спецификация закладных деталей.	
12	Экспликация отверстий	
13	Спецификация закладных деталей.	
13	Экспликация отверстий	
14	Ведомость элементов. Выборка опор под вентиляторы	
15	Ведомость элементов	

Настоящий проект разработан в соответствии с действующими нормами и правилами и предусматривает в части железобетонных конструкций мероприятия обеспечивающие взрывную, взрыво- пожарную и пожарную безопасность при эксплуатации здания.

Главный инженер проекта /Васильев/

Инв.№ подл. | Подпись и дата | Взам. инв.№

Техническая спецификация элементов

Вид профиля и ГОСТ, ТУ	Марки металла по СНиП II-23-81	Обозначение и размер профиля, мм	№ п.п.	Код: Марки металла	Код: Вид профиля	Код: Размер профиля	Количество, шт.	Длина, мм	Общая масса, кг
1	2	3	4	5	6	7	8	9	10
1 климатическая зона									
Швеллер ГОСТ 8240-72	ВСт3сп ГОСТ380-71* категория 5	С10						9980	85.7
Уголок ГОСТ 8509-72*		L50×5		093000				5810	21.9
Полоса ГОСТ 103-76		б=6		097100				200	1.9
2 климатическая зона									
Швеллер ГОСТ 8240-72	ВСт3сп ГОСТ380-71* категория 5	С10		093000				9980	85.7
Уголок ГОСТ 8509-72*		L50×5		093000				5810	21.9
Полоса ГОСТ 103-76		б=6		097100				200	1.9
3 климатическая зона									
Швеллер ГОСТ 8240-72	ВСт3сп ГОСТ380-71* категория 5	С10		093000				9980	85.7
Уголок ГОСТ 8509-72*		L50×5		093000				5810	21.9
Полоса ГОСТ 103-76		б=6		097100				200	1.9
4 климатическая зона.									
Швеллер ГОСТ 8240-72	ВСт3сп ГОСТ380-71* категория 5	С10		093080				14060	120.8
Уголок ГОСТ 8509-72*		L50×5		097100				13620	51.4
Полоса ГОСТ 103-76		б=6		097100				800	7.5

Ведомость ссылочных и прилагаемых документов

Обозначение	Наименование	Примечание
	Ссылочные документы.	
ГОСТ 8478-81	Сетки сварные для железобетонных конструкций.	
03.005-5 Вып 1,2	Детали прохода коммуникаций через	
	стены	
	Прилагаемые документы	
Альбом III	Строительные изделия.	
Альбом VI	Ведомость потребности в материалах.	

Инв.№

Привязан:

Т.П. А-II, III, IV-150-279.84 КЖ

Гл.инж.пр.	Васильев		
Н.контр.сс	Силаева		
Нач.отд	Одинаков		
Гл.спец	Кореневский		
Рук.гр.	Васильева		
Вед.инж	Зубова		
Инженер	Кубышкина		

Склад инвентаря и оборудования отдельно стоящий заглубленный из монолитного железобетона

Стадия	Лист	Листов
РП	1	16

Общие данные.

Гипропромтранспстрой г. Москва

Типовой проект А-II, III, IV-150-279 84 Альбом II

Ведомость расхода стали на сооружение

Марка элемента	Изделия арматурные. Арматура класса. Сварная плоская сетка ГОСТ 8478-81 4Вр1-200 / 8А-III-150 1290		Итого	А-I ГОСТ 5781-82 6	8	10	12	14	16			Итого	А-III 8	10	12	14	16	18	20	22	25	28	32			Итого	Всего	Изделия закладные. Арматура класса А-I ГОСТ 5781-82 12		Итого	Прокат марки ВСТ 3 кп 2 ГОСТ 7118-78 -3754,6		Итого	Всего	Общий расход
Сооружение А-II																																			
Покрытие				187 0	1026 0		357 8	60 0	3032 3			4663 1					855 0		1005 3		1062 5		6686 1			9608.9	14272 0								14272 0
Днище				2 3	1026 0			2857 3				3885.6				507 8	152 0		1023.5			6549,5				8232.8	12118.4								12118.4
Стены				866 7	191 2	653.1	201 6	181 8				2094 4			985.8	517 0	132 0	710 4	1633 6			167 0				4245.8	6340.2	61.6		61.6				61.6	6401.8
Тамбур основного входа и расширительная камера	117 52		117 52	66.9	48 2		64 0					179 1	9 6					144 0								153 6	450 22	38 0		38.0				38 0	488.22
Тамбур аварийного выхода	73 84		73 84	24 1								24 1															97.94	20.0		20,0				20,0	117 94
Основной вход				336 1	326 4							662 5			492 0	994 2	474 8									1961 0	2623.5	54 0		54 0	72 6		72 6	126.6	2750.1
Аварийный выход				294.9	331 6							626 5		105 0	388 5	804 8	588 4									1886 7	2513.2	46 0		46 0	66 0		66 0	112 0	2625.2
Сооружение А-III																																			
Покрытие				161 5	991 8	76 88	1973 68	54 0				3257 88			427 5			679 3		714 0	4018 5					5839.3	9097 16								9097.16
Днище				161 5	991 8		2074 94	54 0				3282 24			425 0			687 3			4936 5					6048.8	9331 04								9331 04
Стены				876 34	189 6	781 9		154 8				2002 64		370.5	888.9	396 8		1291 7			103 2					3051.1	5053 74	61.6		61.6				61.6	5115.34
Тамбур основного входа и расширительная камера	117 52		117 52	66 9	48 2	45.6						160 7	9 6				114 0									123.6	401. 82	38 0		38 0				38 0	439 82
Тамбур аварийного выхода	73 84		73 84	24 1								24 1															97 94	20 0		20 0				20 0	117 94
Основной вход				327 2	324 0							651 2		226 1	712 8		422 4									1361 3	2012 5	43 2		43 2	72 6		72 6	115 8	2128 3
Аварийный выход				275 9	328 8							604 7	63 0	133 9	739 5		513 0									1449 4	2054 1	36 8		36 8	66 0		66 0	102 8	2156 9
Сооружение А-IV																																			
Покрытие				606 3	49 2	1355.8		48 0				2059 3		273 6		336 2		374 0	2533 0							3516 8	5576 1								5576 1
Днище				612 0		1427 5		48 0				2087 5		273.6		345 3			3049 4							3669 3	5756 8								5756 8
Стены				825 5	628 6	43 2		165 6				1662 9	116 6	701 1	388 6	647 4		52 0								1905 7	3568.6	61 6		61 6				61 6	3630 2
Тамбур основного входа и расширительная камера	117 52		117 52	66 9	73 4							140 3	9 6		64 32											73 92	331.74	38 0		38 0				38 0	369 74
Тамбур аварийного выхода	73 84		73 84	24 1								24 1															97 94	20 0		20 0				20 0	117 94
Основной вход				305 6	326 2							631 8	133 0	563 1		275.74										971 84	1603 64	43.2		43 2	72 6		72 6	115 8	1719 44
Аварийный выход				273 6	325 6							599 2	137 6	491 8		333 0										962,4	1561.6	36 8		36 8	66 0		66 0	102 8	1664 4

Ведомость расхода стали на металлические детали МК и КПК

Марка элемента	Изделия закладные. Прокат марки ВСТ 3 кп 2. ГОСТ 8732-78 Труба 480×9	Труба 426×7	Труба 325×7	Труба 159×4,5	Труба 108×4	Труба 76×3,5	Труба 45×3,5		Итого	ГОСТ 3262-75* Труба 100	Труба 50	Труба 25	Труба 20		Итого	ГОСТ 19903-74 б=6		Итого	Всего
1 климатическая зона	94 0	133 4	93 8	22 4	20 8	5.3	8 8		378 5	4 9	8 0	1 2	8 74		22 84	418 6		418 6	819 94
2 климатическая зона	94 0	133 4	93 8	22 4	20 8	5 3	8.8		378 5	4 9	8.0	1.2	8.74		22 84	418 6		418 6	819 94
3 климатическая зона	94 0	133 4	140 7	22 4	20.8	5 3	8 8		425 4	4.9	8.0	1.2	8 74		22 84	423 4		423.4	871 64
4 климатическая зона	94 0	66 7	81 4	22 4	30 5	5 3	8 8		309 1	4 9	13 63	2 2	5 0		25.73	357 9		357 9	692 76

Гл инж пр	Васильев		
Н контр сс	Силаева		
Нач отд	Одиноков		
Гл спец	Кореневский		
Рук гр	Васильева		
Вед инж	Зубова		
Инженер	Кубышкина		

Инв. №

ТП А-II, III, IV-150-279.84 КЖ

Склад инвентаря и оборудования отдельно стоящий загрузленный из монолитного железобетона

Стадия	Лист	Листов
РП	2	

Ведомость расхода стали на сооружение

Гипропромтрансстрой г Москва

Инв. № подл. | Подпись и дата | Взам инв. №

Типовой проект А-II, III, IV-150-279.84 Альбом II

Инв.№ подл. | Подпись и дата | Взам.инв.№

Схема расположения элементов армирования покрытия

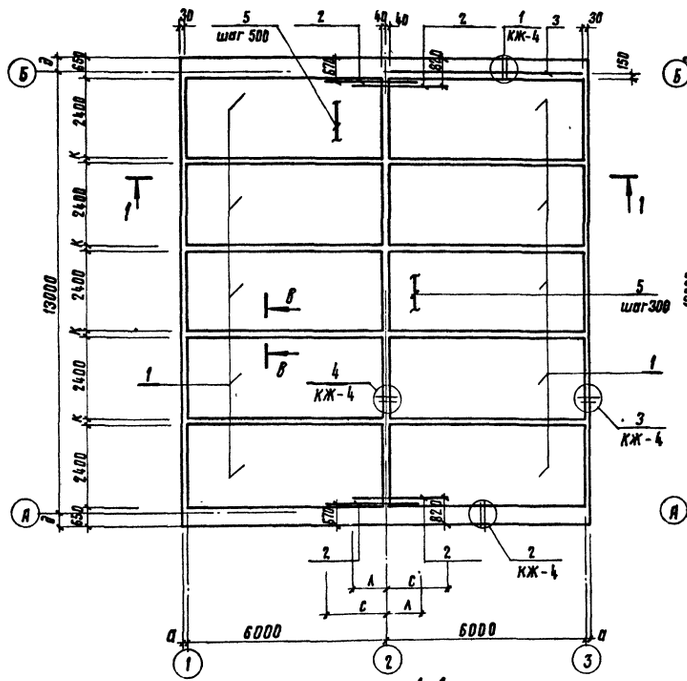

1-1

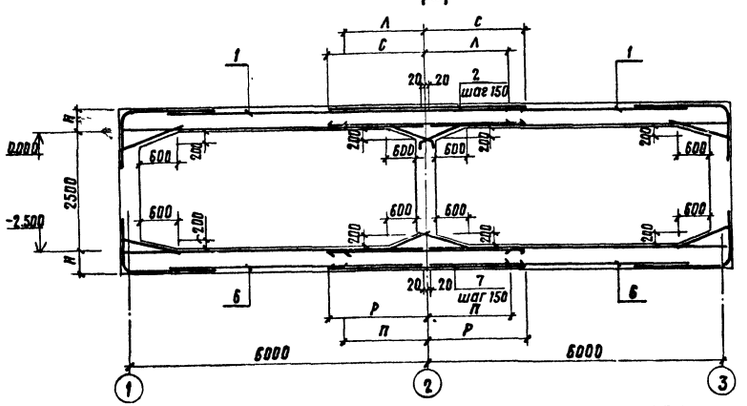

Схема расположения элементов армирования днища

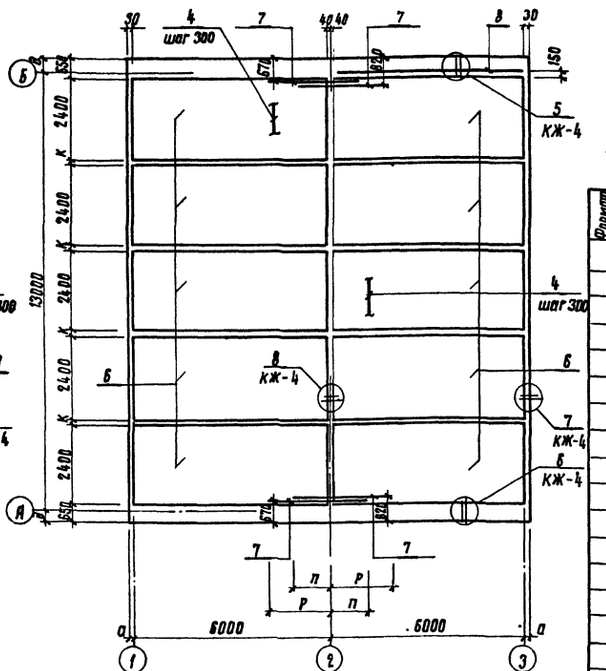

Схема последовательности монтажа каркасов и сеток

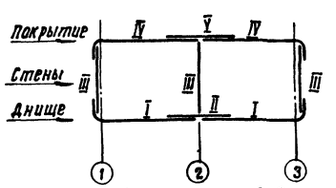

1. Римскими цифрами обозначена последовательность монтажа каркасов и сеток.
2. Данный лист рассматривать совместно с листом КЖ-4.

Класс сооружения	а	д	к	л	п	р	с	н
А-II	250	450	150	1300	1350	2100	1950	500
А-III	175	400	125	1000	900	1900	1800	450
А-IV	100	350	100	650	650	1750	1550	400

Спецификация элементов к схемам армирования покрытия и днища (начало)

Формат	Зона	Поз.	Обозначение		Наименование	Кол.	Примечание
					Покрытие		
					А-II		
		1	Альбом III	01.00.00	Каркас пространственный КП1	10	
		2		05.00.00	Каркас плоский КР1	85	
		3		06.00.00	» КР2	1	
		5	ГОСТ 5781-82		Распределит арматура ф 12 А-I	125 м	0.89
		9			Стержень ф 16 А-I, ℓ=750	164	1.2
					Материал		
					Бетон марки 300	86,9	м³
					А-III		
		1	Альбом III	01.00.00-01	Каркас пространствен. КП1	10	
		2		05.00.00-01	Каркас плоский КР1	85	
		3			» КР2	1	
		5	ГОСТ 5781-82		Распределит арматура ф 10 А-I	124 м	0,62
		9			Стержень ф 12 А-I, ℓ=700	164	0.62
					Материал		
					Бетон марки 300	76,7	м³
					А-IV		
		1	Альбом III	01.00.00-02	Каркас пространственный КП1	10	
		2		05.00.00-02	Каркас плоский КР1	85	
		3		06.00.00-02	» КР2	1	
		5	ГОСТ 5781-82		Распределит арматура ф 8 А-I	123 м	0.40
		9			Стержень ф 10 А-I, ℓ=650	164	0.40
					Материал		
					Бетон марки 300	66,9	м³

Гл.инж.пр	Васильев		ТП А-II, III, IV-150-279.84 КЖ
Н.контр.	Силаева		
Нач.отд	Одинаков		Склад инвентаря и оборудования отдельно стоящий заглубленный из монолитного железобетона. Стадия: РП; Лист: 3; Листов:
Гл.спец	Кореневский		
Рук.гр	Васильева		Схемы расположения элементов армирования покрытия и днища. Гипропроттранстрой г. Москва
Вед.инж	Зубова		
Инженер	Кубышкина		

Инв.№

Типовой проект А-II, III, IV-150-279.84. Альбом II

Узел 1

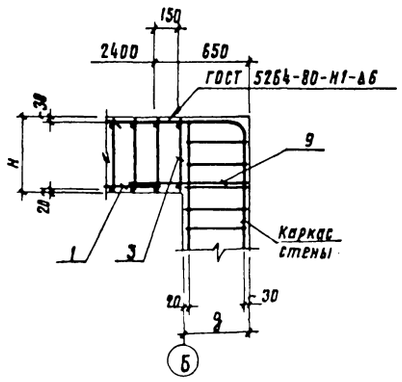

Узел 2

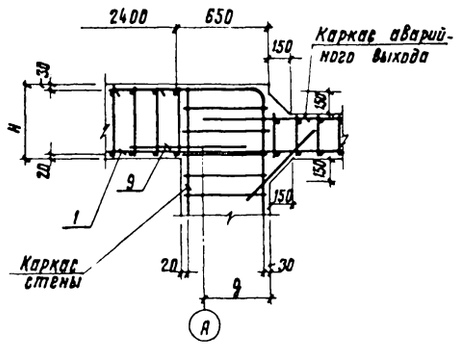

Узел 3

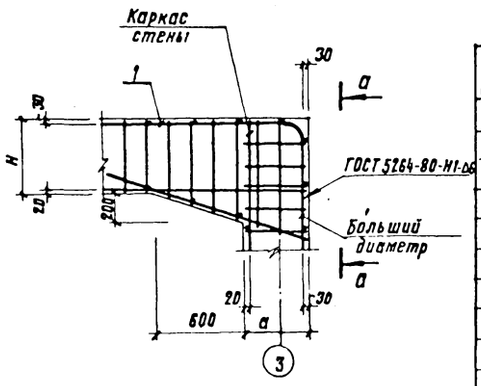

Узел 4

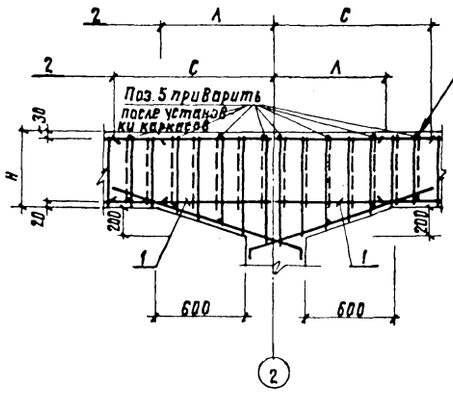

Узел 5

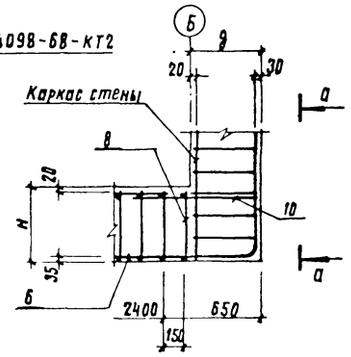

Узел 6

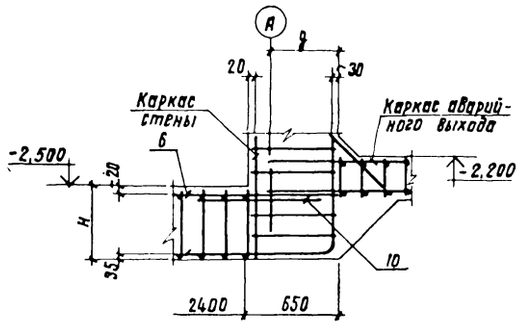

Узел 7

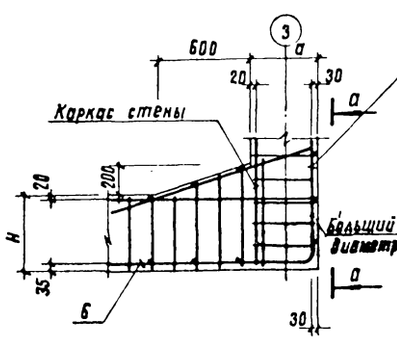

Узел 8

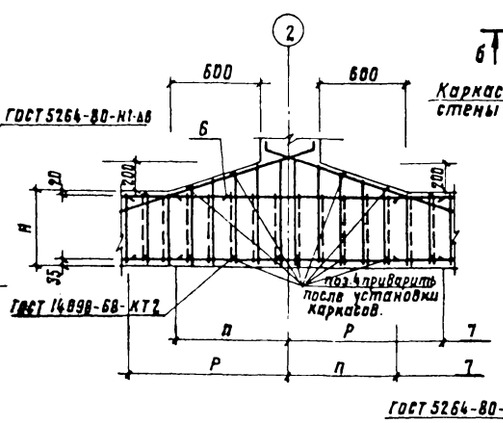

а-а

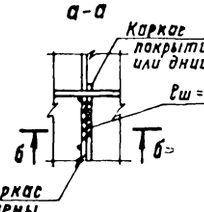

б-б

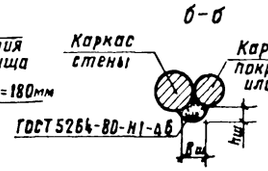

в-в

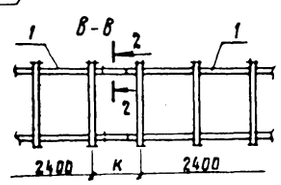

г-г

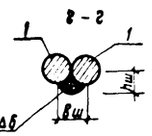

Спецификация элементов к схемам армирования покрытия и днища (окончание)

Формат	Зона	Поз.	Обозначение		Наименование	Кол	Примечание
					Днище		
					А-II		
		6	Альбом III	01.00.00-03	Каркас пространственный КП2	10	
		7		05.00.00-03	Каркас плоский КР3	85	
		8		06.00.00-03	» КР4	1	
		4	ГОСТ 5781-82		Распределит. арматура ф14 АI	125м	1.21
		10			Стержень ф 14 А-I, ℓ=750	164	0.91
					Материал		
					Бетон марки 300	86.9	м³
					А-III		
		6	Альбом III	01.00.00-04	Каркас пространственный КП2	10	
		7		05.00.00-04	Каркас плоский КР3	85	
		8		06.00.00-04	» КР4	1	
		4	ГОСТ 5781-82		Распределит. арматура ф12 А-I	124м	0.89
		10			Стержень ф12 А-I, ℓ=700	164	0.62
					Материал		
					Бетон марки 300	76.7	м³
					А-IV		
		6	Альбом III	01.00.00-05	Каркас пространственный КП2	10	
		7		05.00.00-05	Каркас плоский КР3	85	
		8		06.00.00-05	» КР4	1	
		4	ГОСТ 5781-82		Распределит. арматура ф10 А-I	123м	0.62
		10			Стержень ф10 А-I, ℓ=650	164	0,40
					Материал		
					Бетон марки 300	66.9	м³

1. Расстановку каркасов в покрытии и днище см. лист КЖ-3.
2. Выборку арматурных изделий см. лист КЖ-2
3. Все работы по бетонированию осуществлять с соблюдением требований СНиП II-15-76 „Бетонные и железобетонные конструкции монолитные. Общие правила производства и приемки работ"
4. Распределительная арматура приваривается к продольной арматуре каркасов контактной точечной сваркой с помощью сварочных клещей.
5. Сварку стержней каркасов покрытия и днища со стержнями каркасов стен производить электродами типа Э50А.
6. Плоские каркасы поз. 2,7 устанавливаются бо́льшим диаметром к наружней поверхности.

Инв. № подл. | Подпись и дата | Взам. инв. №

Инв. №

Гл. инж. пр	Васильев		Т.П. А-II, III, IV-150-279.84 КЖ	
Н. контр.	Силаева			
Нач. отд	Одинков		Склад инвентаря и оборудования отдельно стоящий заглубленный из монолитного железобетона	Стадия: РП; Лист: 4; Листов:
Гл. спец	Кореневский			
Рук. гр	Васильева		Схемы расположения элементов армирования покрытия и днища. Узлы 1–8	Гипропроттранссстрой г. Москва
Вед. инж	Зудова			
Инженер	Кубышкина			

Типовой проект А-II, III, IV-150-279.84 Альбом II

Инв.№ подл. | Подпись и дата | Взам.инв.№

Схемы расположения элементов армирования

-в стене по осям 1,3

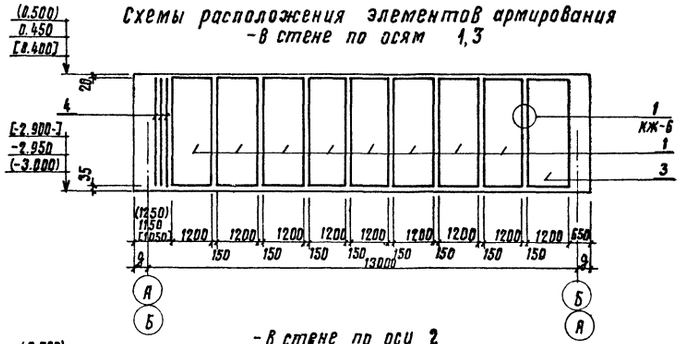

-в стене по оси 2

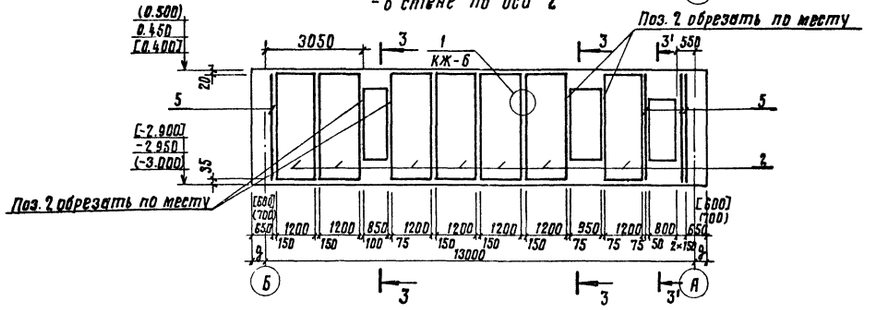

-в стене по оси А

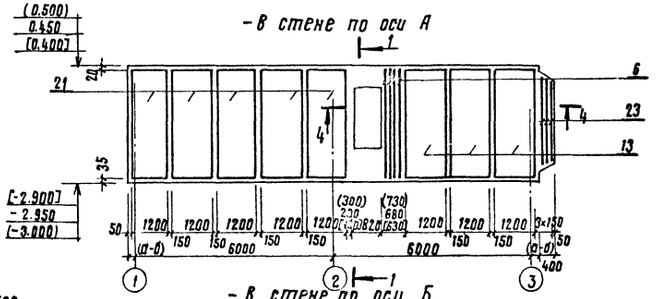

-в стене по оси Б

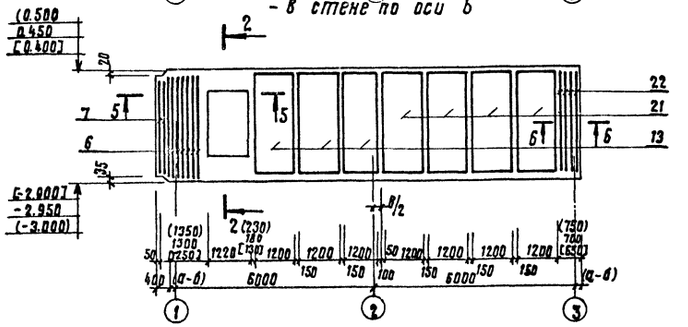

Спецификация элементов к схемам армирования стен

Формат	Зона	Поз	Обозначение		Наименование	Кол. А-II	Кол. А-III	Кол. А-IV	Примечание
		1	Альбом III	02.00.00	Пространственный каркас КП3	16	16	16	
		2		02.00.00	КП4	7	7	7	
		3		03.00.00	КП5	2	2	2	
		13		04.00.00	КП6	6	6	6	
		21		04.00.00	КП7	9	9	9	
		22		09.00.00	Плоский каркас КР8	5	4	4	
		17		10.00.00	Плоский каркас КР10	4	4	4	
		4		07.00.00	Плоский каркас КР5	5	5	4	
		5		08.00.00	» КР6	4	4	4	
		6		09.00.00	» КР7	10	8	8	
		7		12.00.00	» КР13	3	3	3	
		16		10.00.00	» КР9	20	20	20	
		8	ГОСТ 5781-82		Стержень ф20А-III, ℓ=2500	36			6.2
					» ф18А-III, ℓ=2400		36		4.8
			ГОСТ 5781-82		» ф10А-III, ℓ=1900			36	1.2
		9	ГОСТ 5781-82		» ф16А-III, ℓ=2100	40			3.3
			ГОСТ 5781-82		» ф12А-III, ℓ=2100		40		1.9
					» ф10А-III, ℓ=2100			40	1.3
		10	ГОСТ 5781-82		» ф28А-III, ℓ=3450	10			16.7
		11			» ф25А-III, ℓ=3350		8		12.9
		12			» ф18А-III, ℓ=3250			8	6.5
		23	Альбом III 12.00.00		Плоский каркас КР12	3	3	3	
		14	Альбом III	14.00.00	Хомут №1	96	92	88	
		15		14.00.00	Хомут №2	48	46	44	
		18		15.00.00	» №3	68	68	52	
		19		15.00.00	» №4	34	34	26	
		20		15.00.00	» №5	34	34	26	
					Распределительная пр-ра ф8А-I 600мм 600мм 600мм				0.395
					Материал				
					Бетон марки 300	76,2	69,6	63,0	м³

1. Армирование покрытия и днища см. КЖ-3, КЖ-4
2. Данный лист см. совместно с листом КЖ-6, АР-4, АР-5.

Гл.инж.пр	Васильев		Т.П. А-II; III; IV-150-279.84 КЖ
Н.контр.	Силаева		
Нач.отд	Одинаков		Склад инвентаря и оборудования отдельностоящий заглубленный из монолитного железобетона
Гл.спец	Кореневский		Стадия: РП; Лист: 5; Листов:
Рук.гр.	Васильева		
Вед.инж	Зубова		Схемы расположения элементов армирования стен по осям 1,2,3, А и Б
Инженер	Кульшикина		Гипропромтрансстрой г. Москва

Инв.№

1-1

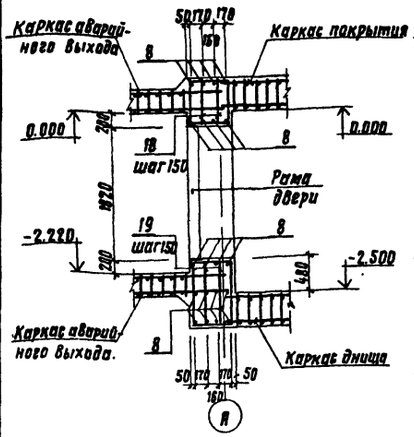

2-2

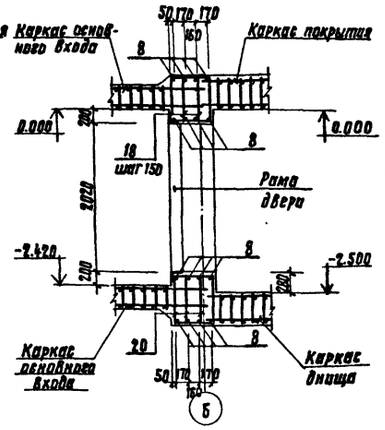

3-3

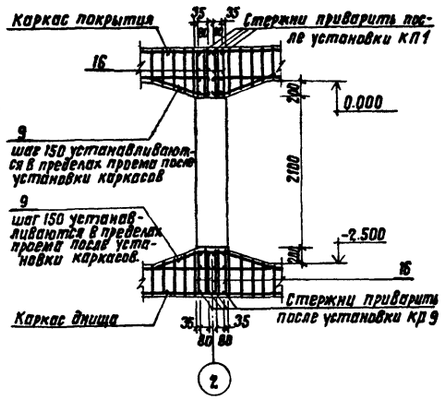

3'-3'

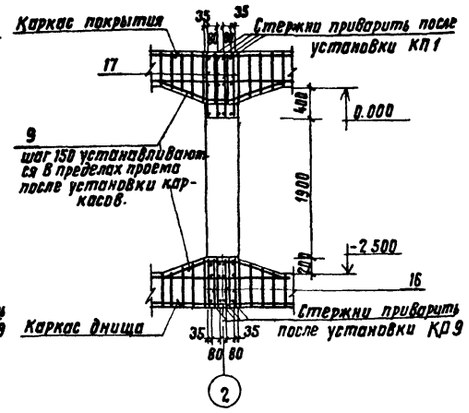

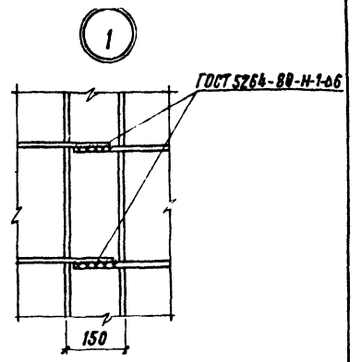

4-4
Для А-II

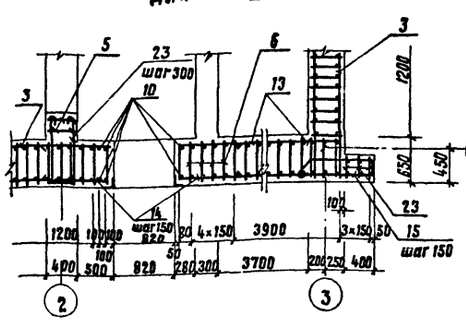

4-4
Для А-III

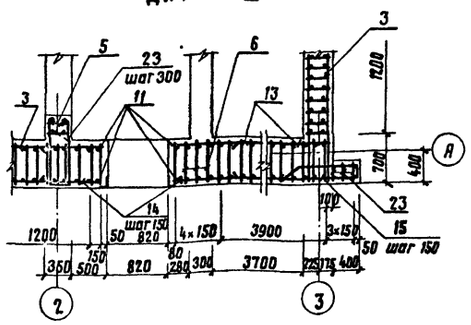

4-4
Для А-IV

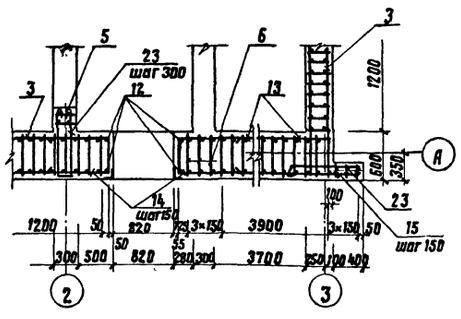

5-5
Для А-II

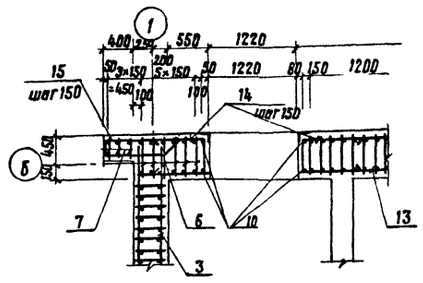

5-5
Для А-III

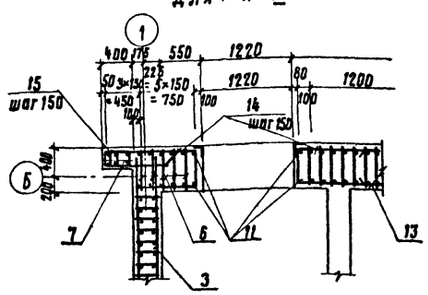

5-5
Для А-IV

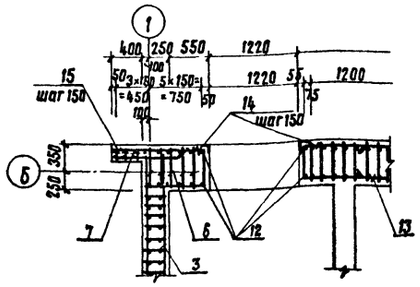

6-6
Для А-II

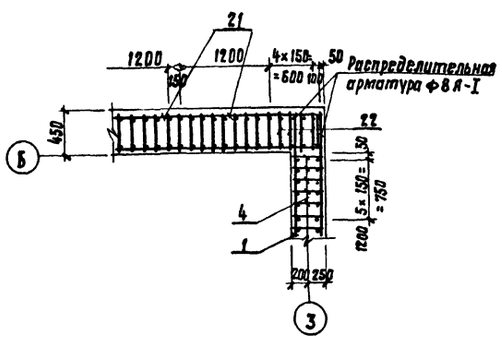

6-6
Для А-III

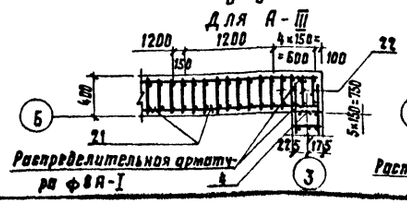

6-6
Для А-IV

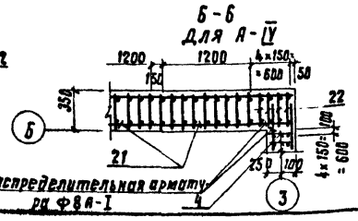

1. Стены выполняются из монолитного железобетона Бетон марки 300
2. Все работы по бетонированию осуществлять с соблюдением требований СНиП III-15-76 „Бетонные и железобетонные конструкции монолитные. Общие правила производства и приемки работ."
3. Защитный слой бетона до низа рабочей арматуры каркасов см. схемы расположения элементов армирования стен
4. Закладные детали и отверстия условно не показаны. Расположение и привязку их см. КЖ-12, КЖ-13.
5. Расстановку каркасов и спецификацию см. лист КЖ-5, выборку арматурных изделий см. КЖ-2.
6. Каркасы поз. 1 и поз. 13 устанавливаются бо́льшим диаметром к наружней поверхности.

Гл. инж. пр	Васильев		
Н. контр. гр	Силаева		
Нач. отд	Одинаков		
Гл. спец	Кареневский		
Рук. гр	Васильева		
Вед. инж	Зубова		
Инженер	Кубышкина		

Т.П. А-II, III, IV-150-279.84 КЖ

	Стадия	Лист	Листов
Склад инвентаря и оборудования отдельно стоящий заглубленный из монолитного железобетона	РП	6	
Схемы расположения элементов армирования стен по осям 1, 2, 3, А и Б. сечения 1-1 ÷ 6-6	Гипропромтрансстрой г. Москва		

Инв. № подл. | Подпись и дата | Взам. инв. №

Инв. №

40962-02 21

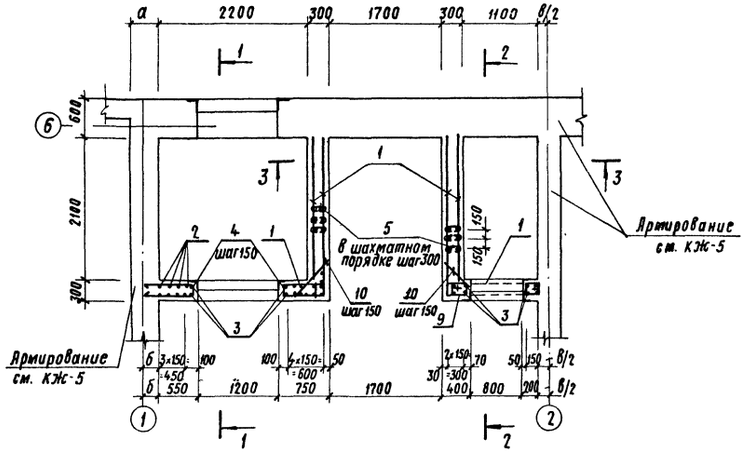

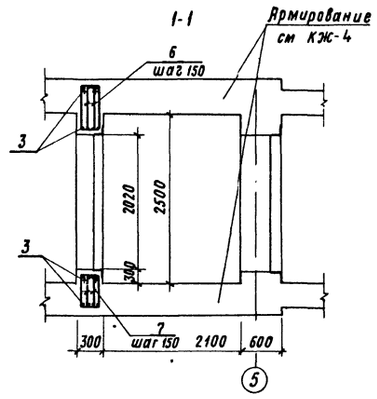

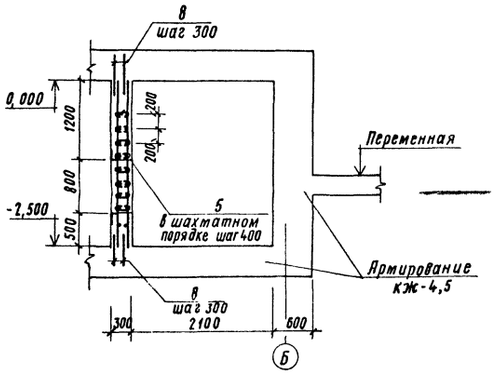

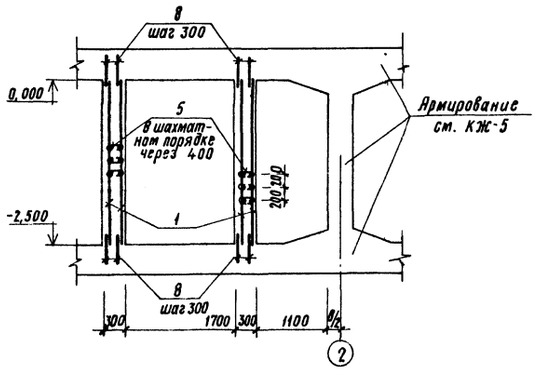

Спецификация элементов к схемам расположенным на листе

Формат	Зона	Поз.	Обозначение		Наименование			Кол-во А-II	Кол-во А-III	Кол-во А-IV	Примечание
					Арматурные изделия						
		1	ГОСТ 8478-81		Сварная плоская сетка 4Вр1-200 / 8А III-150 1290			26,6м	26,6м	26,6м	5,2
		2	ГОСТ 5781-82		Стержень ф8А-III, ℓ=3000			8	8	8	1,2
		3	ГОСТ 5781-82		" ф18А-III, ℓ=3000			24			6,0
					" ф16А-III, ℓ=3000				24		4,75
		8	ГОСТ 5781-82		" ф12А-III, ℓ=3000					24	2,68
					" ф6А-I; ℓ=700			177	177	177	0,2
		4	Альбом III	15.00.00	Хомут N6			38	38	38	
		6		15.00.00	" N7			34	34	30	
		7		15.00.00	" N8			34	34	30	
		5	ГОСТ 6727-80		Шпилька ф6А-I, ℓ=300			315	315	315	0,1
		9	Альбом III	15.00.00	Хомут N10			8	8	8	
			Альбом III	18.00.00	Анкеры рам двери и ставня	Ду-I-8	А-I	24	24	24	0,8
				19.00.00			А-2	24	24	24	0,6
				18.00.00-01		Ду-IV-2	А-3	24	24	24	0,4
				19.00.00-01			А-4	24	24	24	0,3
				18.00.00-01		СУ-I-1	А-3	14	14	14	0,4
				19.00.00-01			А-4	14	14	14	0,3
		10	ГОСТ 5781-82		Стержень ф6А-I, ℓ=600			32	32	32	0,13
					Материал						
					Бетон марки 300			5,2	5,2	5,2	$м^3$

1 Данный лист смотреть совместно с листами КЖ-3, КЖ-4.
2 Закладные детали установить в соответствии с чертежом на листах КЖ-12, КЖ-13

Разбивка анкеров рам дверей и ставня

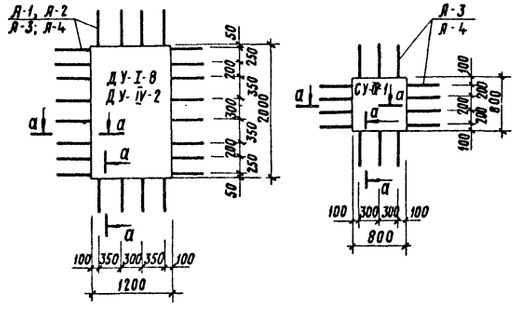

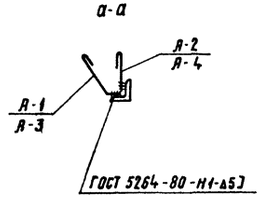

Альбом II

Типовой проект А-II, III, IV-150-279.84

Инв. № подл.	Подпись и дата	Взам. инв. №

Т.П А-II, III, IV-150-279.84 КЖ

Гл инж пр	Васильев	
Н.контр.сс	Силаева	
Нач отд	Одиноков	
Гл спец	Кореневский	
Рук гр	Васильева	
Вед. инж	Зубова	
Инженер	Кубышкина	

Склад инвентаря и оборудования отдельно стоящий заглубленный из монолитного железобетона

Тамбур основного входа и расширительная камера

Схемы армирования

Стадия	Лист	Листов
РП	7	

Гипропромтрансстрой г. Москва

Инв. №

Копировал Ф Сокор 19962-02 22

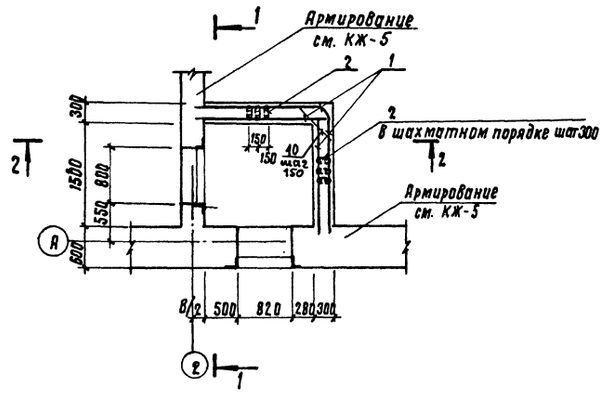

1-1

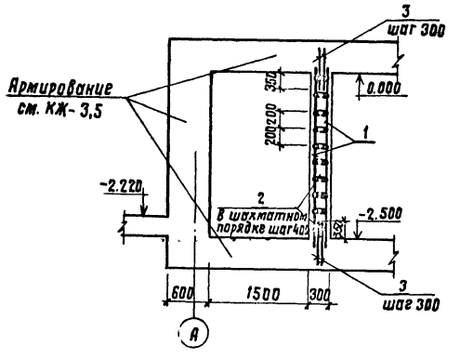

2-2

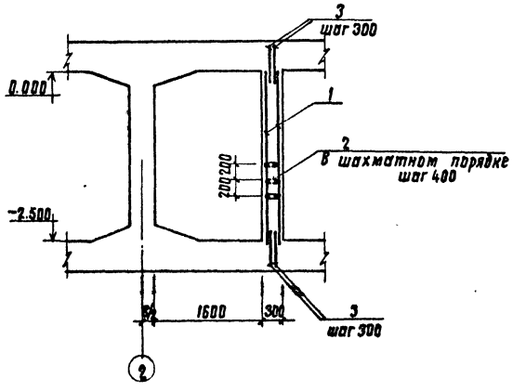

Разбивка анкеров рам дверей

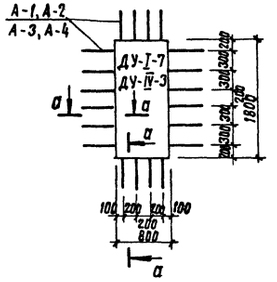

а-а

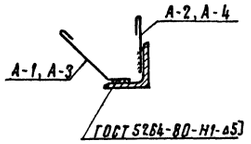

Полотно двери ДМ1

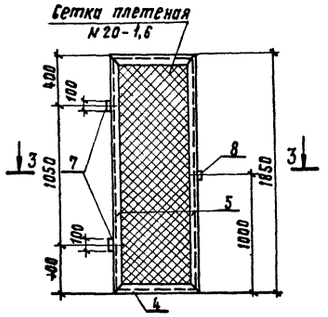

Узел А

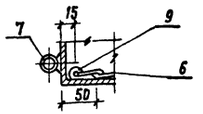

Узел Б

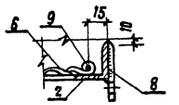

3-3

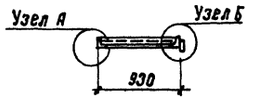

Поз. 5

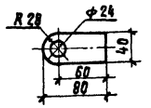

Спецификация элементов к схемам расположенным на листе.

Формат	Зона	Поз.	Обозначение			Наименование	Кол.	Примечание
						Арматурные изделия		
		1	ГОСТ 8478-81			Сварная плоская сетка 4Вр I-200 ВА-III-150 1290	14.2м	5,2 кг
		2	ГОСТ 5781-82			Шпилька ФбА-I, ℓ=300	145	0,1 кг
		3	ГОСТ 5781-82			Стержень ФбА-I ℓ=700	48	0,2 кг
						Полотно двери дм 1		
		4	ГОСТ 8509-72*			L 50×5, ℓ=930	2	7.0 кг
		5				L 50×5, ℓ=1850	2	13,9 кг
		6	ГОСТ 5336-80			Сетка N20-1.6мм	1.6м²	2,4 кг
		7	ГОСТ 3262-75*			Труба 20, ℓ=100	2	0.3 кг
		8	ГОСТ 103-76			-40×6, ℓ=80	1	0.2 кг
		9	ГОСТ 5781-82			ФбА-I, ℓ=5440	1	1.2 кг
		10	ГОСТ 5781-82			ФбА-I, ℓ=600	16	0,13 кг
						Анкера дверей и ставен		
			Альбом III	18.00.00	Анкеры рам дверей	ДУ-I-7 А-1	20	0,8 кг
				19.00.00		А-2	20	0.6 кг
				18.00.00-01		ДУ-IV-3 А-3	20	0.4 кг
				19.00.00-01		А-4	20	0.3 кг
						Материал		
						Бетон марки 300	2,6	м³

1. Данный лист см. совместно с листами КЖ-3, КЖ-5
2. Закладные детали установить в соответствии с чертежом на листах КЖ-12, КЖ-13, кж-14; кж-15

Гл. инж. пр.	Васильев		Т.П. А-II,III,IV-150-279.84 КЖ
Н. контр.	Силаева		
Нач. отд	Одинаков		Склад инвентаря и оборудования отдельно стоящий, заглубленный из монолитного железобетона. Стадия: РП; Лист: 8; Листов:
Гл. спец.	Кореневский		
Рук. гр	Васильева		Полотно двери ДМ1 и тамбур аварийного выхода. Схемы армирования. Гипропромтранстрой г. Москва
Вед. инж	Зубова		
Инженер	Кубышкина		

Инв. №

Инв. № подл. | Подпись и дата | Взам. инв. №

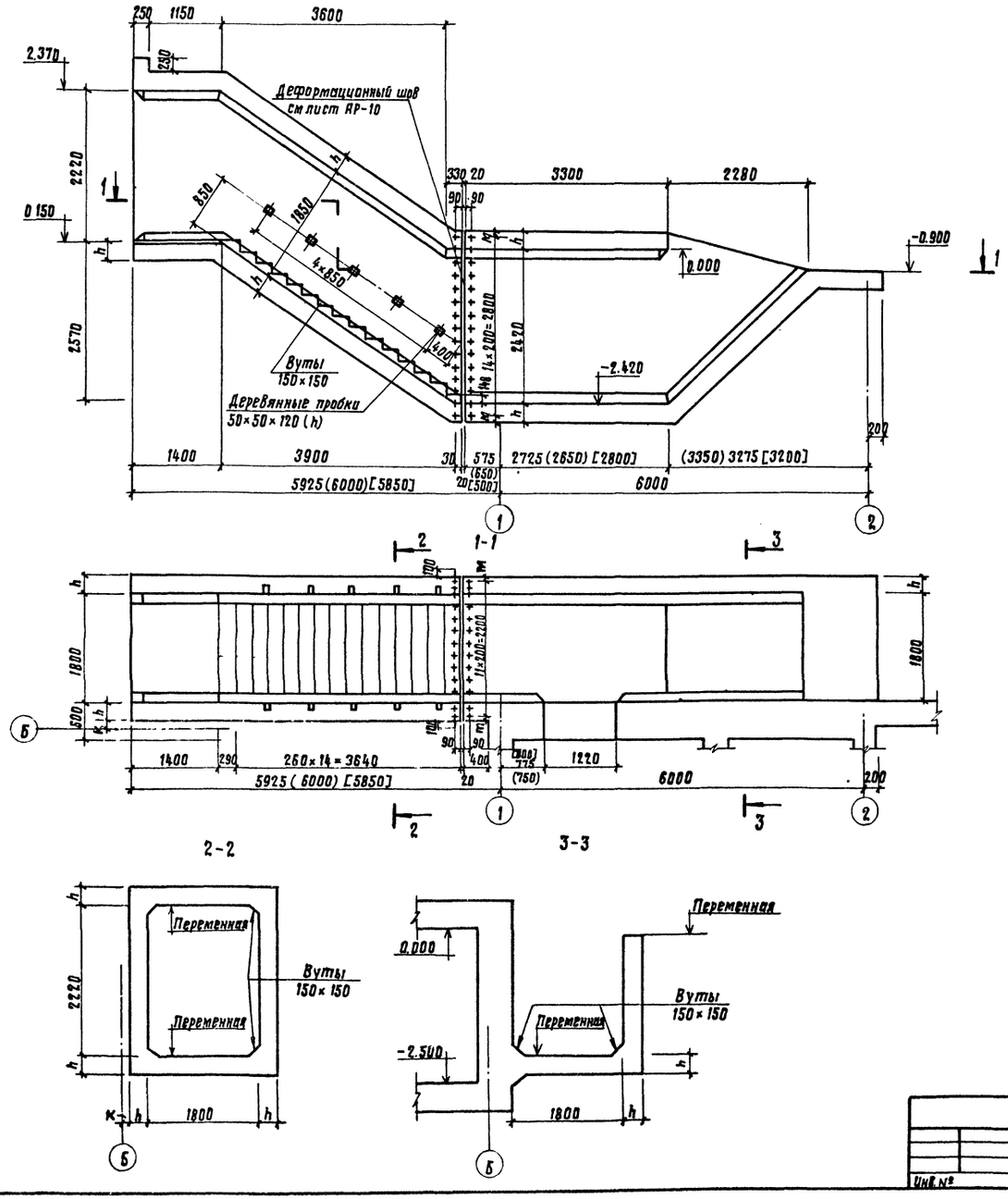

Деталь устройства ступеней

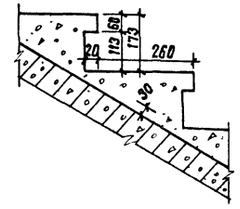

Деталь крепления поручня

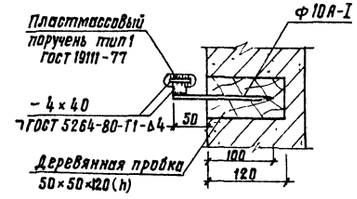

Таблица толщин покрытия, днища, стен и привязки анкеров А-5

Класс сооружения	h мм	м мм	т мм	к мм
А-II	350	160	150	100
А-III	300	110	100	100
А-IV	250	60	50	100

Типовой проект А-II, III, IV-150-279.84. Альбом II

Инв. № подл. | Подпись и дата | Взам. инв. №

Гл. инж. пр.	Васильев		Т. П. А-II, III, IV-150-279.84 КЖ
Н. контр. сл.	Силаева		
Нач. отд.	Одинаков		Склад инвентаря и оборудования отдельно стоящий, заглубленный из монолитного железобетона
Гл. спец.	Кореневский		Стадия: РП; Лист: 9; Лист:
Рук. гр.	Васильева		Основной вход Опалубочный чертеж
Вед. инж.	Зубова		Гипропромтрансстрой г. Москва
Инженер	Кубышкина		

19962-02 24

Типовой проект А-II, III, IV-150-279.84 Альбом II

Спецификация элементов к листам КЖ-9, КЖ-10

Марка, поз.	Обозначение	Наименование	Кол.	Масса ед. кг	Примечание
		Основной вход			
1	Альбом III 17.00.00	Анкер А-5	108	0,5	
	Альбом III 16.00.00	Компенсатор КМ1	11	6,6	
		Материалы			
		Бетон марки 300 А-II	31,8		м³
		Бетон марки 300 А-III	26,7		м³
		Бетон марки 300 А-IV	21,8		м³
		Бетон марки 200	0,7		м³
		Аварийный выход			
1	Альбом III 17.00.00	Анкер А-5	92	0,5	
	Альбом III 16.00.00	Компенсатор КМ1	10	6,6	
		Материалы			
		Бетон марки 300 А-II	31,4		м³
		Бетон марки 300 А-III	26,2		м³
		Бетон марки 300 А-IV	21,3		м³
		Бетон марки 200	0,5		м³

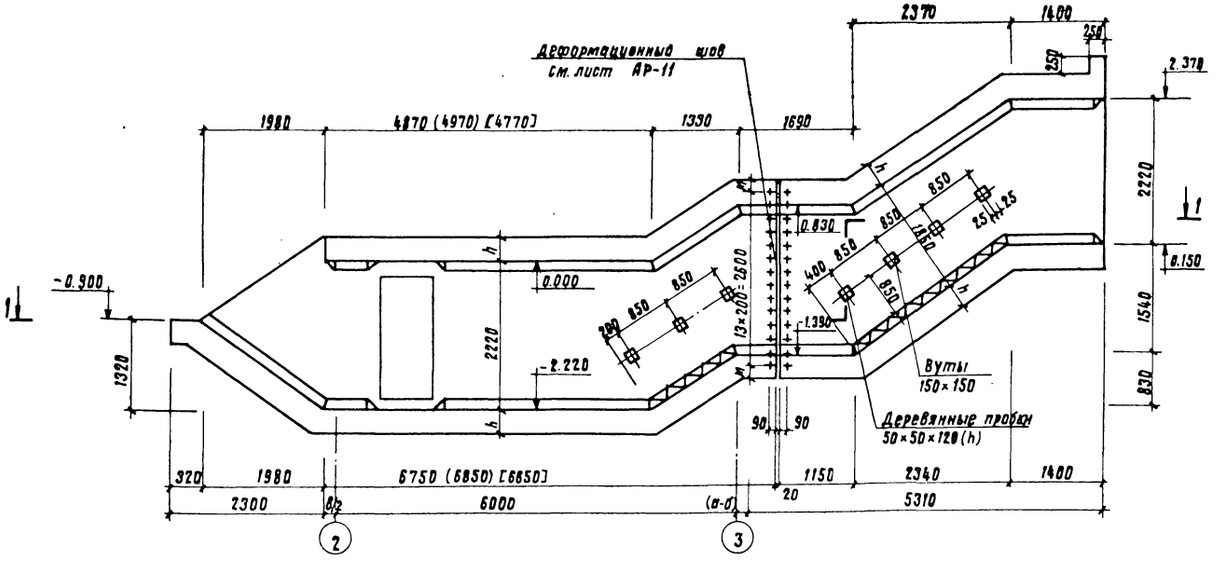

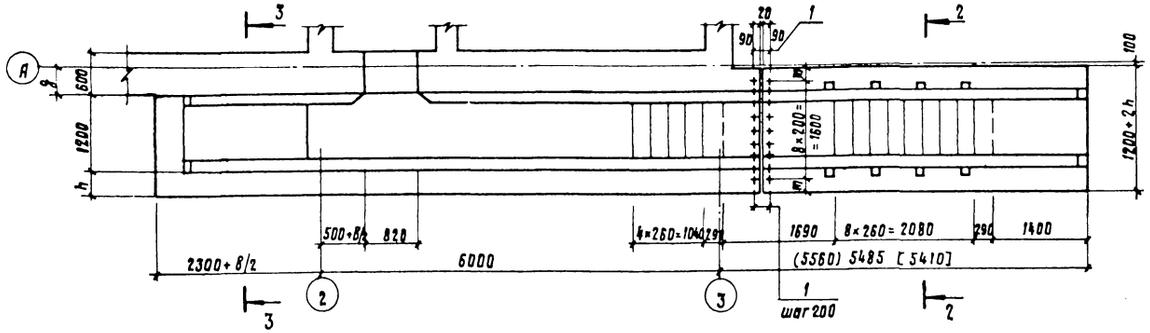

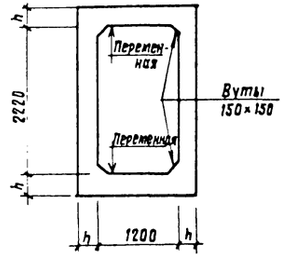

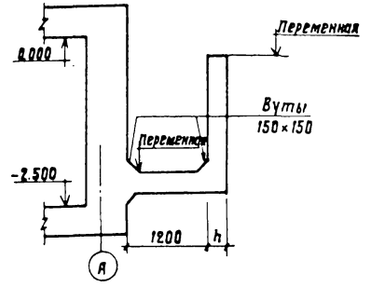

1. Основной вход и аварийный выход выполняются из монолитного железобетона. Бетон марки 300. Ступени из бетона марки 200.
2. Все работы по бетонированию осуществлять с соблюдением требований СНиП III 15-76.
3. Устройство ступеней см. лист КЖ-9.
4. Данный лист смотреть совместно с листом кж-9, АР-4.
5. Таблицу толщин покрытия, днища, стен и привязки анкеров А-5 см. КЖ-9.
6. Размеры в квадратных скобках – для класса А-IV, в круглых скобках для класса – А-II.

Гл. инж. пр	Васильев		
Н. контр. сл	Силаева		
Нач. отд	Одинаков		
Гл. спец	Кореневский		
Рук. гр.	Васильева		
Вед. инж	Зубова		
Инженер	Кубышкина		

Т.П. А-II, III, IV-150-279.84 КЖ

Склад инвентаря и оборудования отдельно стоящий заглубленный из монолитного железобетона	Стадия	Лист	Листов
	РП	10	
Аварийный выход. Опалубочный чертеж.	Гипропромтранспстрой г. Москва		

Инв. № подл. | Подпись и дата | Взам. инв. №

Схемы армирования

Покрытие основного входа

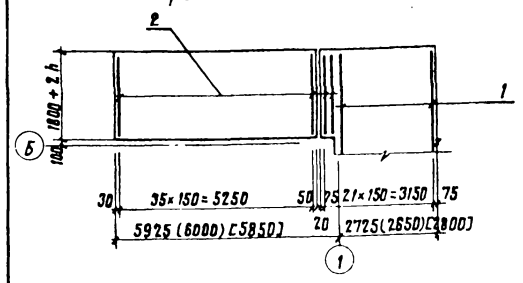

Покрытие аварийного выхода

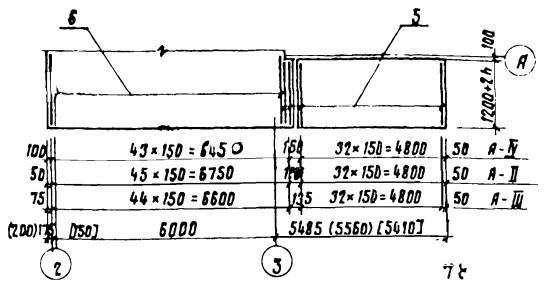

Днище основного входа

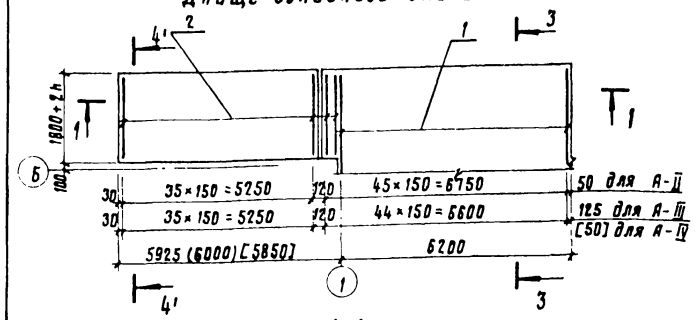

Днище основного входа

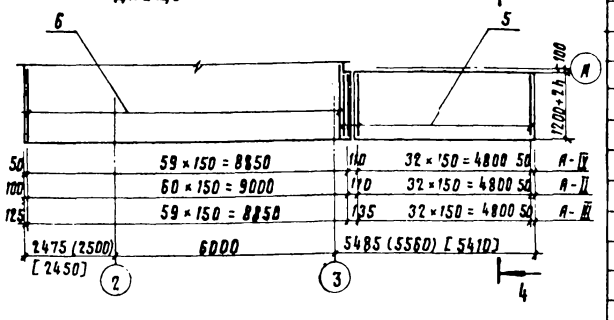

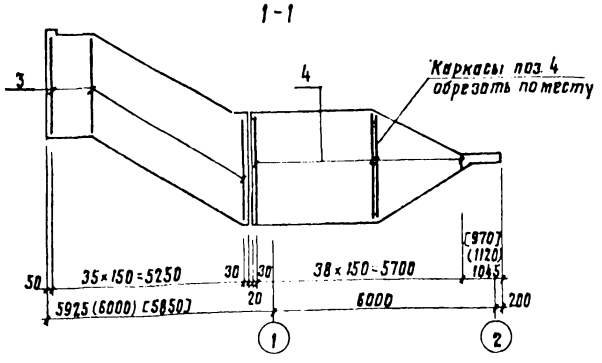

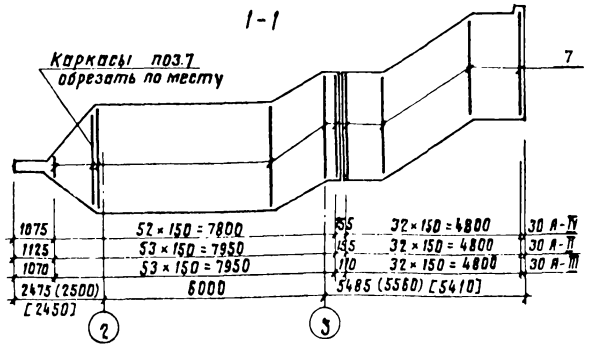

3-3

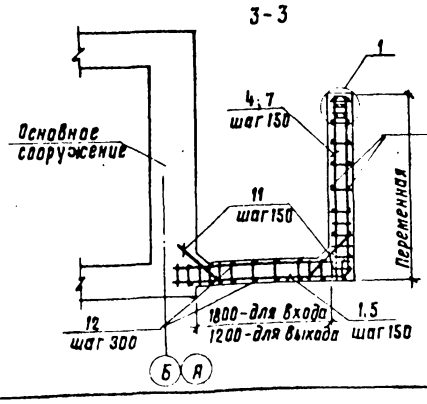

4-4 (4'-4')

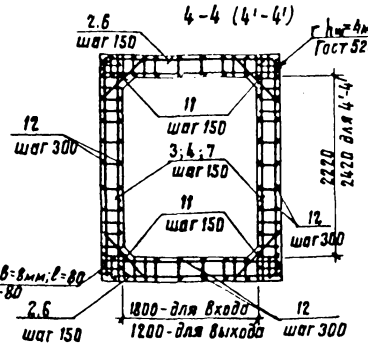

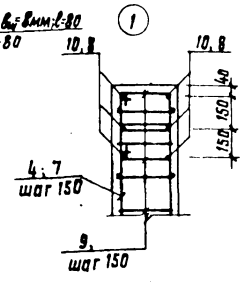

Спецификация элементов к схемам армирования основного входа и аварийного выхода.

Формат	Зона	Поз.	Обозначение		Наименование	Кол. А-II	Кол. А-III	Кол. А-IV	Примечание
					Основной вход				
					Сборочные единицы и детали				
		1	Альбом III	11.00.00	Плоский каркас КР 11	62	61	61	
		2		19.00.00	» КР 16	72	72	72	
		3		12.00.00	» КР 13	72	72	72	
		4		12.00.00	» КР 12	39	39	39	
		3		15.00.00	Хомут № 9	42	42	42	
		10	ГОСТ 5781-82		Стержень ф16 А-III, ℓ=3100	6	6		4.9 кг
			ГОСТ 5781-82		» ф14 А-III, ℓ=3000			6	3.6 кг
		11	ГОСТ 5781-82		» ф16 А-III, ℓ=1050	262			1.7 кг
					» ф16 А-III, ℓ=950		262		1.5 кг
			ГОСТ 5781-82		» ф14 А-III, ℓ=800			262	0.97 кг
		12			Распределительная арматура ф8 А-I	774 м	768 м	763 м	0.4 кг
					Аварийный выход				
					Сборочные единицы и детали				
		5	Альбом III	13.00.00	Плоский каркас КР 14	70	70	70	
		6		11.00.00	» КР 15	105	103	102	
		7		12.00.00	» КР 12	87	87	86	
		8	ГОСТ 5781-82		Стержень ф16 А-III, ℓ=2500	6	6		4.0 кг
			ГОСТ 5781-82		» ф14 А-III, ℓ=2300			6	2.8 кг
		9	Альбом III	15.00.00	Хомут № 9	34	34	32	
		11	ГОСТ 5781-82		Стержень ф16 А-III, ℓ=1050	332			1.7 кг
					» ф16 А-III, ℓ=950		326		1.5 кг
			ГОСТ 5781-82		» ф14 А-III, ℓ=800			326	0.97 кг
		12			Распределительная арматура ф8 А-I	795 м	788 м	782 м	0.4

1. Основной вход и аварийный выход выполняются из монолитного железобетона. Бетон марки 300.
2. Все работы по бетонированию осуществлять с соблюдением требований СНиП III-15-76 „Бетонные и железобетонные конструкции монолитные. Общие правила производства и приемки работ."
3. Данный лист смотреть совместно с листами КЖ-9, КЖ-10.

Типовой проект А-II, III, IV-150-279.84 Альбом V

Инв.№ подл. | Подпись и дата | Взам.инв.№

Инв.№

Гл.инж.пр	Васильев		Т.П. А-II, III, IV-150-279.84 КЖ
Н.контр.	Силаева		
Нач.отд	Одинков		
Гл.спец	Кореневский		Склад инвентаря и оборудования отдельно стоящий заглубленный из монолитного железобетона.
Рук.гр	Васильева		Основной вход и аварийный выход. Схемы армирования.
Вед.инж	Зубова		
Инженер	Хубышкина		

Стадия	Лист	Листов
РП	11	

Гипропроттранстрой г. Москва

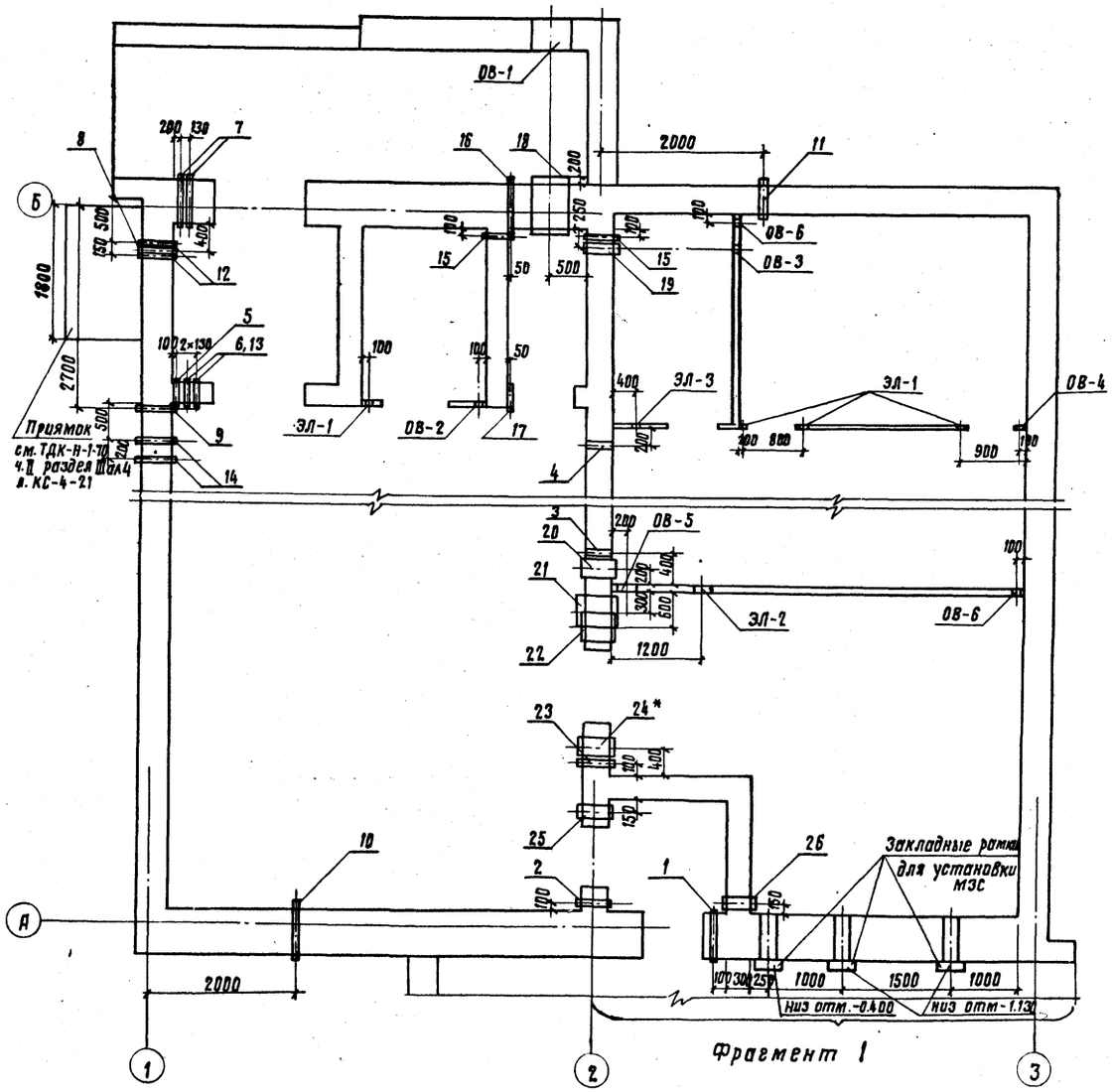

Фрагмент 1

Фрагмент 1 для 3й климатической зоны

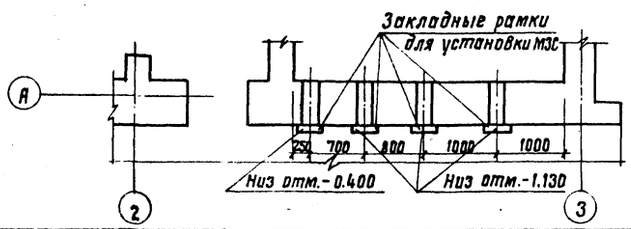

Экспликация отверстий

	Обозначение отверстий	Размер отверстий	Отметка оси отверстий	Кол. шт.
Электроснабжение	ЭЛ-1	ф50	-0.050	4
	ЭЛ-2	200×50(h)	-0.130	1
	ЭЛ-3	ф50	-0.250	1
Отопление и вентиляция	ОВ-1	ф480	-0.600	1
	ОВ-2	ф100	-0.230	1
	ОВ-3	ф350	-0.400	1
	ОВ-4	ф30	-1.900	1
	ОВ-5	ф250	-1.800	1
	ОВ-6	ф100	-1.900	2

Спецификация элементов к схеме расположенной на листе

Формат	Зона	Поз.	Обозначение	Наименование	Кол.	Отметка оси
				Электроснабжение		
		1	03.005-5, Вып. 2, Альбом 12	Т-199.250.19.000-11, КПК-13	1	-0.450
		2	03.005-5, Вып. 2, Альбом 16	Т-199.250.23.000-13, КПК-17	1	-0.450
		3	ГОСТ 3262-75	Труба 50, ℓ=400, КПК-6	1	-0.300
		4		Труба 100, ℓ=400, КПК-6	1	-0.250
		5	03.005-5, Вып. 2, Альбом 16	Т-199.250.23.000-18, КПК-17	1	-0.300
		6		Т-199.250.23.000-13, КПК-17	2	-0.300
		7	03.005-5, Вып. 2, Альбом 12	Т-199.250.19.000-11, КПК-13	2	-0.300
		8		Т-199.250.19.000-26, КПК-13	1	-0.700
				Водоснабжение и канализация		
		9	03.005-5, Вып. 2, Альбом 1	Т-199.250.07.000-23, КПК-1	1	-2.000
		10		Т-199.250.07.000-04, КПК-1	1	-0.150
		11		Т-199.250.07.000-32, КПК-1	1	-2.030
				Сигнализация и связь		
		12	03.005-5, Вып. 2, Альбом 12	Т-199.250.19.000-24, КПК-13	2	-1.400
		13	03.005-5, Вып. 2, Альбом 16	Т-199.250.23.000-31, КПК-17	2	-1.400
				Отопление и вентиляция		
		14	03.005-5, Вып. 2, Альбом 1	Т-199.250.07.000-02, КПК-1	2	-0.900
		15	03.005-5, Вып. 2, Альбом 5	Т-199.250.11.000-54, КПК-5	2	-1.900
		16	Альбом III 20.00.00	Закладная деталь МК-2	1	-0.900
		17	03.005-5, Вып. 2, Альбом 5	Т-199.250.11.000-08, КПК-5	1	-0.900
		18	Альбом III 20.00.00	Закладная деталь МК-1	1	-0.600
		19	03.005-5, Вып. 2, Альбом 5	Т-199.250.11.000-79, КПК-5	1	-0.400
		20		Т-199.250.11.000-79, КПК-5	1	-0.480
		21		Т-199.250.11.000-84, КПК-5	1	-1.800
		22		Т-199.250.11.000-84, КПК-5	1	-0.480
		23		Т-199.250.11.000-54, КПК-5	1	-1.900
		24*		Т-199.250.11.000-79, КПК-5	1	-1.800
		25	03.005-5, Вып. 2, Альбом 1	Т-199.250.07.000-40, КПК-1	1	-0.400
		26		Т-199.250.07.000-40, КПК-1	1	-0.280
			ТДК-Н-1-67, часть II, раздел II, лист КС-II-38	Рамка для установки МЗС	3	1,2 клим. зоны
				Рамка для установки МЗС	4	3 клим. зона

1. При установке закладных рамок полки уголков вырезаются „по месту" в местах прохода вертикальных стержней арматурных каркасов
2. Поз. 24* устанавливается только в 3 климатической зоне
3. Узлы установки закладных деталей КПК см. серию 03.005-5, выпуск 1

Т.П. А-II, III, IV-150-279.84 КЖ

Гл. инж. пр.	Васильев	
Н. контр. сс.	Силаева	
Нач. отд.	Одинаков	
Гл. спец.	Кореневский	
Рук. гр.	Васильева	
Вед. инж.	Зубова	
Инженер	Кубышкина	

Склад инвентаря и оборудования отдельно стоящий, заглубленный из монолитного железобетона.

1,2,3 климатические зоны. Схема расположения закладных деталей и отверстий

Стадия	Лист	Листов
РП	12	

Гипропромтрансстрой г. Москва

Инв. №

Согласовано: Теплоснабжен. Злинцер; Электроснабжен. Бауэштейн; Водопровод и кан. Стерник

Инв. № подл. | Подпись и дата | Взам. инв. №

Типовой проект А-II, III, IV-150-279.84 Альбом II

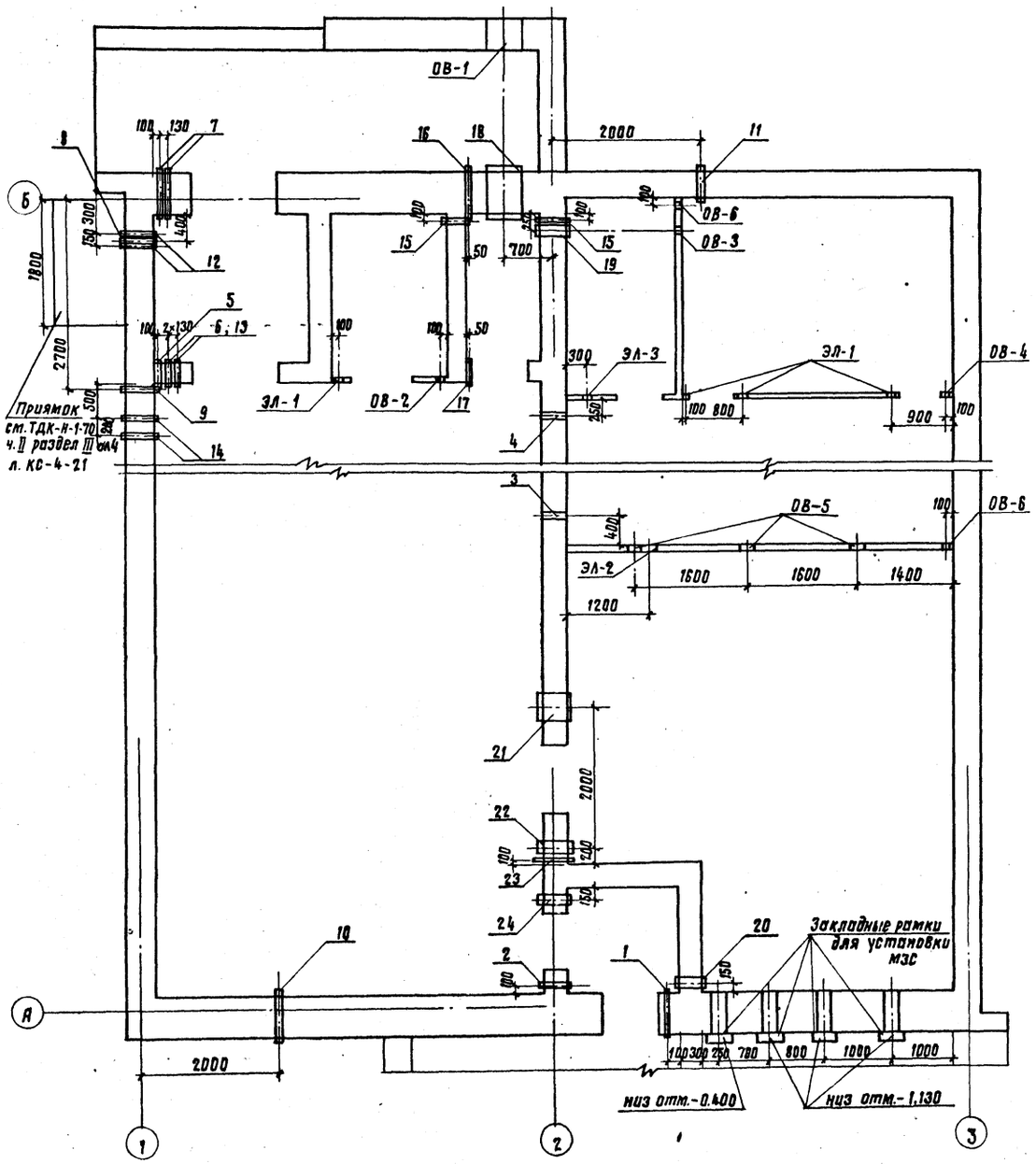

Экспликация отверстий

	Обозначение отверстий	Размер отверстий	Отметка оси отверстий	Кол. шт.
Электроснабжение	ЭЛ-1	ф 50	-0.050	4
	ЭЛ-2	200×50(h)	-0.130	1
	ЭЛ-3	ф 50	-0.250	1
Отопление и вентиляция	ОВ-1	ф 480	-0.600	1
	ОВ-2	ф 100	-0.230	1
	ОВ-3	ф 350	-0.400	1
	ОВ-4	ф 30	-1.900	1
	ОВ-5	200×150(h)	-0.250	3
	ОВ-6	ф 100	-1.900	2

Спецификация элементов к схеме расположенной на листе

Формат	Зона	Поз.	Обозначение	Наименование	Кол.	Примечание
				Электроснабжение		
		1	03.005-5, Вып.2, Альбом 12	Т-199.250.19.000-11, КПК-13	1	-0.450
		2	03.005-5, Вып.2, Альбом 16	Т-199.250.23.000-13, КПК-17	1	-0.450
		3	ГОСТ 3262-75	Труба 50, ℓ=400, КПК-6	1	-0.300
		4		Труба 100, ℓ=400, КПК-6	1	-0.250
		5	03.005-5, Вып.2, Альбом 16	Т-199.250.23.000-18, КПК-17	1	-0.300
		6		Т-199.250.23.000-13, КПК-17	2	-0.300
		7	03.005-5, Вып.2, Альбом 12	Т-199.250.19.000-11, КПК-13	2	-0.300
		8		Т-199.250.19.000-26, КПК-13	1	-0.700
				Водоснабжение и канализация		
		9	03.005-5, Вып.2, Альбом 1	Т-199.250.07.000-23, КПК-1	1	-2.000
		10		Т-199.250.07.000-04, КПК-1	1	-0.150
		11		Т-199.250.07.000-32, КПК-1	1	-2.030
				Сигнализация и связь		
		12	03.005-5, Вып.2, Альбом 12	Т-199.250.19.000-24, КПК-13	2	-1.400
		13	03.005-5, Вып.2, Альбом 16	Т-199.250.23.000-31, КПК-17	2	-1.400
				Отопление и вентиляция		
		14	03.005-5, Вып.2, Альбом 1	Т-199.250.07.000-02, КПК-1	2	-0.900
		15	03.005-5, Вып.2, Альбом 5	Т-199.250.11.000-54, КПК-5	2	-1.900
		16	Альбом III 20.00.00	Закладная деталь МК-2	1	-0.900
		17	03.005-5, Вып.2, Альбом 5	Т-199.250.11.000-08, КПК-5	1	-0.900
		18	Альбом III 20.00.00	Закладная деталь МК-1	1	-0.600
		19	03.005-5, Вып.2, Альбом 5	Т-199.250.11.000-79, КПК-5	1	-0.400
		21		Т-199.250.11.000-84, КПК-5	1	-0.450
		22		Т-199.250.11.000-79, КПК-5	1	-2.100
		23		Т-199.250.11.000-54, КПК-5	1	-1.900
		24	03.005-5, Вып.2, Альбом 1	Т-199.250.07.000-40, КПК-1	1	-0.400
		20		Т-199.250.07.000-40, КПК-1	1	-0.280
			ТДК-Н-1-67, часть II, раздел II, лист КС-II-38	Рамка для установки МЗС	4	

Примечания см. КЖ-12

Т.П. А-II, III, IV-150-279.84 КЖ

Гл.инж.пр.	Васильев	
Н.контр.сс.	Силаева	
Нач.отд.	Одиноков	
Гл.спец.	Кореневский	
Рук.гр.	Васильева	
Вед.инж.	Зубова	
Инженер	Кубышкина	

Склад инвентаря и оборудования отдельно стоящий, заглубленный из монолитного железобетона.

4 климатическая зона. Схема расположения закладных деталей и отверстий.

Стадия	Лист	Листов
РП	13	

Гипропромтрансстрой г. Москва

Инв. №

Типовой проект А-II, III, IV-150-279.84 Альбом II

СОГЛАСОВАНО: Теплоснабжен. Глимчер; Электроснабжен. Блуштейн; Водопровод и кан. Стернин

Инв. № подл. | Подпись и дата | Взам. инв. №

19962-02 28

Типовой проект А-I, II, III, IV-150-279.84 Альбом II

Согласовано

Инв. № подл. | Подпись и дата | Взам. инв. № | Гелиоснабжен. Елинчев

Схема расположения опор под оборудование

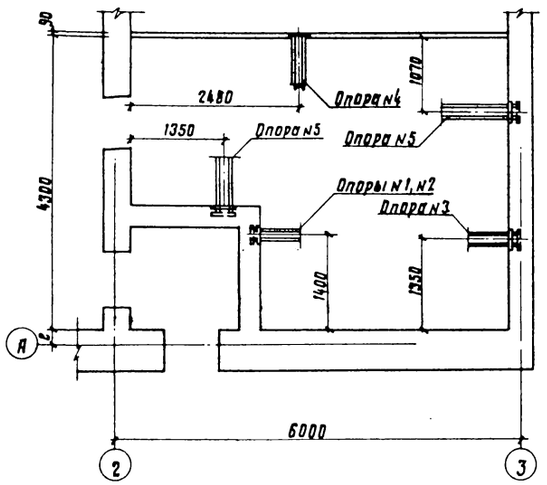

Опора №4

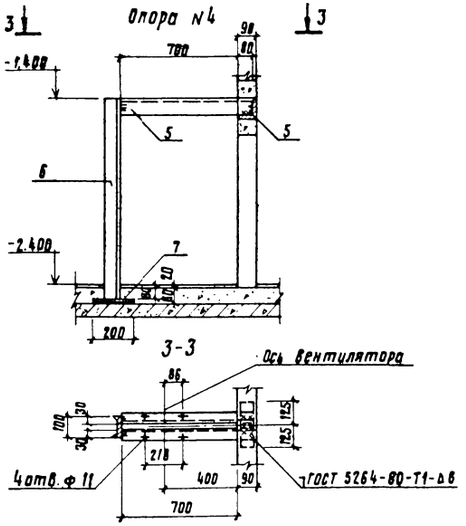

Опоры №1, №2, №3

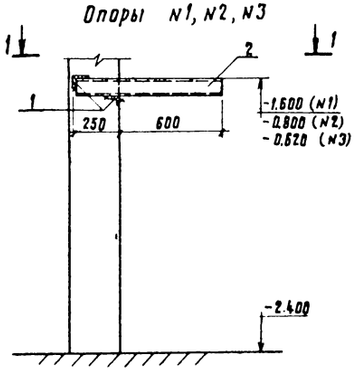

Опора №5

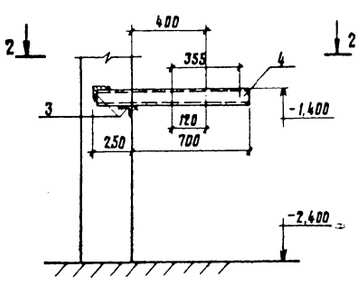

1-1

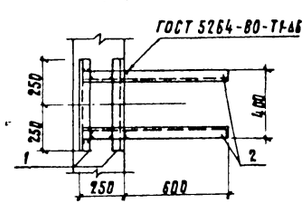

2-2

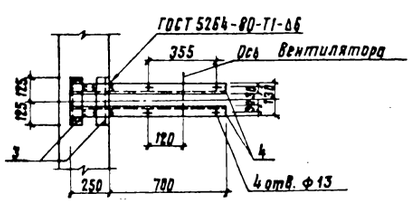

Ведомость элементов

Марка	Сечения: Эскиз	Поз.	Состав	Опорные усилия: M, тс / N, тс / Q, тс	Группа констр.	Марка металла	Примечание
Опоры №1, №2, №3	см. чертеж	1	∟50×5	Конструктивно	VI	ВСт3кп2	
		2	[10	"			
Опоры №5	см. чертеж	3	∟50×5	Конструктивно	VI	ВСт3кп2	
		4	[10	"			
Опора №4	см. чертеж	5	∟50×5	Конструктивно	VI	ВСт3кп2	
		6	[10	"			
		7	б=6	"			

Выборка опор под вентиляторы

Климатическая зона строительства	Количество опор, №№ опор: 1	2	3	4	5	
I	1	1	1	1	2	
II	1	1	1	1	2	
III	1	1	1	1	2	

1. Опоры под вентиляторы устанавливать при бетонировании стен.
2. Соединение элементов опор производить на сварке электродами типа Э-42 ГОСТ 9467-75*. Сварные швы высотой $h_ш = 6$ мм.
3. Разметку и сверление отверстий производить по месту при монтаже оборудования. Диаметр отверстий уточняется при получении оборудования.
4. После установки опор под вентиляторы металлические поверхности окрасить масляной краской за 2 раза.

				Т.П. А-II, III, IV-150-279.84 КЖ			
Гл. инж. пр.	Васильев						
Н. контр.	Силаева			Склад инвентаря и оборудования отдельно стоящий, заглубленный из монолитного железобетона. 1, 2, 3 климатические зоны. Вентиляторная. Опоры под вентиляторы.	стадия	лист	листов
Нач. отд.	Одинаков				РП	14	
Гл. спец.	Кореневский				Гипропроттрансстрой г. Москва		
Рук. гр.	Васильева						
Вед. инж.	Зубова						
Инженер	Кубышкина						

Инв. №

Типовой проект А-II, III, IV-150-279.84 Альбом II

Согласовано. Теплоснабжен. Глимчер

Инв. № подл. | Подпись и дата | Взам. инв. №

Схема расположения опор под оборудование

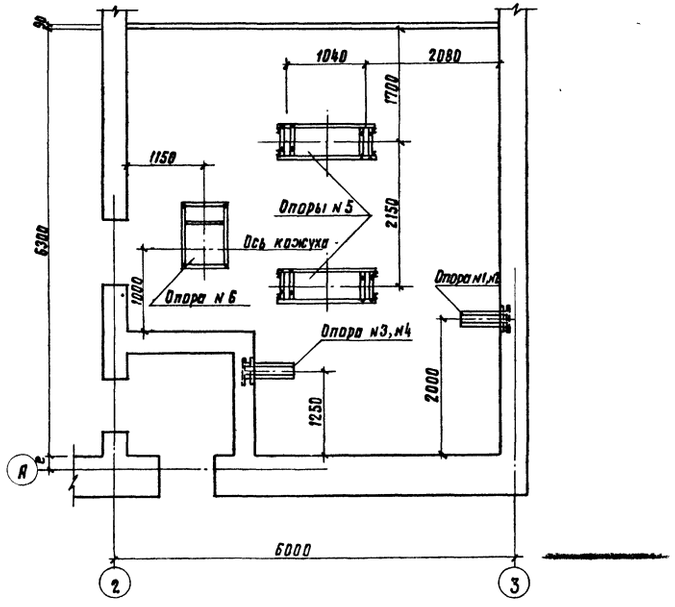

Опоры N1, N2, N3, N4

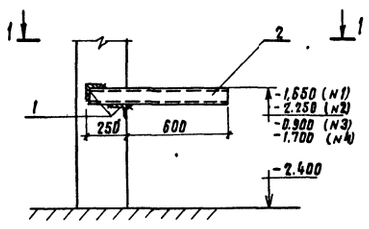

1-1

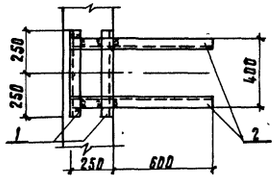

Опора N5

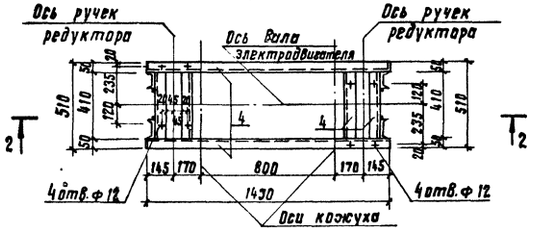

2-2

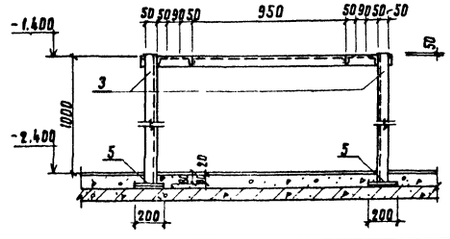

Опора N6

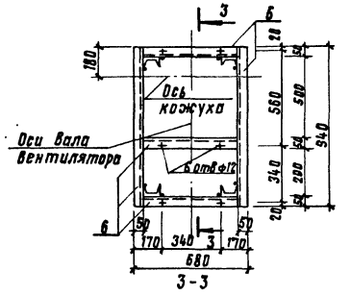

3-3

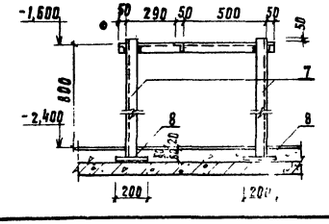

Ведомость элементов									
Марка	Сечения			Опорные усилия			Группа констр.	Марка металла	Примечание
	Эскиз	Поз	Состав	M тс	N, тс	Q, тс			
Опоры N1, N2, N3, N4	См. чертеж	1	L50×5	Конструктивно			VI	ВСт3кп2	
		2	[10	»					
Опора N5 (2шт)	»	3	[10	Конструктивно			VI	ВСт3кп2	
		4	L50×5	»					
		5	б=6	»					
Опора N6	»	6	L50×5	»			VI	ВСт3кп2	
		7	[10	»					
		8	б=6	»					

1. Опоры под вентиляторы устанавливать при бетонировании стен.
2. Соединение элементов опор производить на сварке электродами типа Э-42 ГОСТ 9467-75. Сварные швы высотой $h_ш$ = 6 мм, по ГОСТ 5264-80
3. Разметку и сверление отверстий производить по месту при монтаже оборудования. Диаметр отверстий уточняется при получении оборудования.
4. После установки опор под вентиляторы металлические поверхности окрасить масляной краской за 2 раза.

Т.П. А-II, III, IV-150-279.84 КЖ

Гл. инж. пр.	Васильев	
Н. контр.	Силаева	
Нач. отд.	Одиноков	
Гл. спец.	Кореневский	
Рук. гр.	Васильева	
Вед. инж.	Зубова	
Инженер	Кубышкина	

Склад инвентаря и оборудования отдельно стоящий, заглубленный из монолитного железобетона

4 климатическая зона. Вентиляторная. Опоры под вентиляторы.

Стадия	Лист	Листов
РП	15	

Гипропромтрансстрой г. Москва

Инв. №

Деталь установки элементов „ВКМ", „ОВМ"
в наружных стенах. План.
(для водопровода)

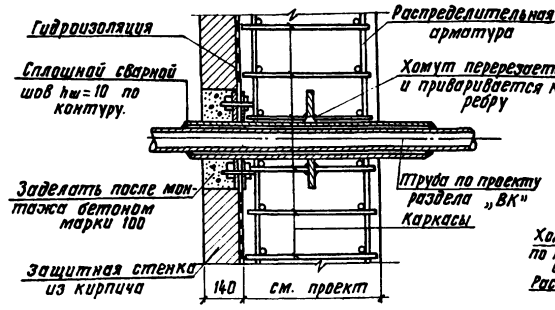

Деталь установки элементов „КПК"
в наружных стенах. План.

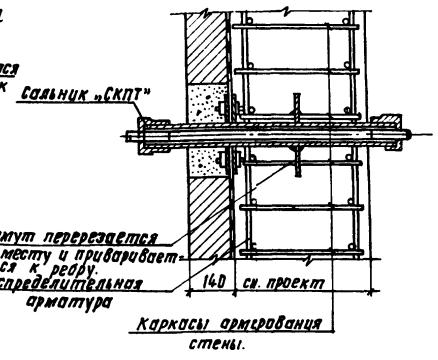

Деталь установки элементов „КПК"
во внутренних стенах. План.

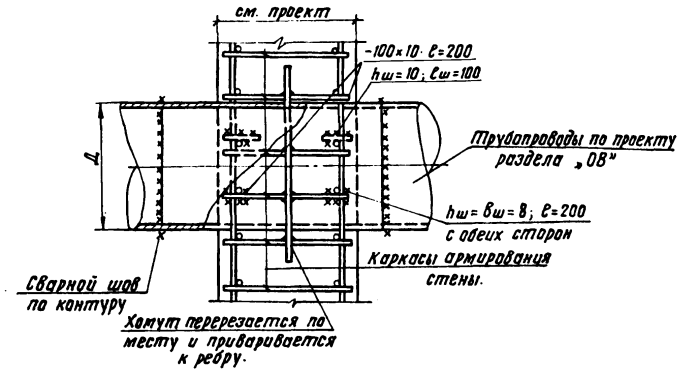

Деталь установки элементов „ОВМ", „ВВМ"
во внутренних стенах. План.

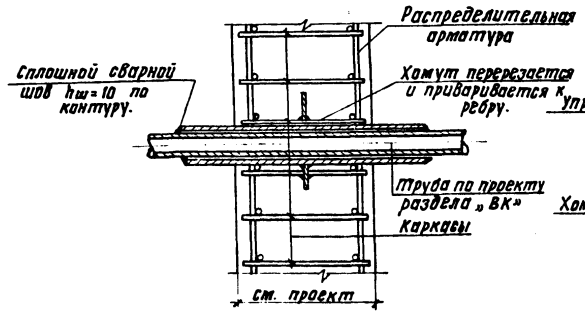

Деталь установки элементов „КПК" с
сальниками во внутренних стенах.
План.

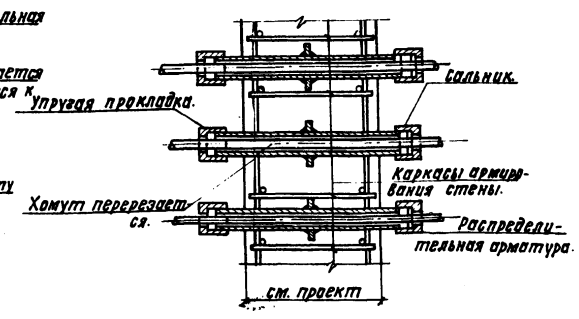

1. План расположения закладных деталей ОВМ, ЭЛМ, ВКМ и их привязки см. лист КЖС-12 и КЖС-13.
2. Сварка производится электродами типа Э-42. Монтажные сварные швы перед бетонированием зачищаются от окалины.
3. Данный лист рассматривать совместно с листами КЖС-12 и КЖС-13.

Типовой проект А-II, III, IV-150-279.84 Альбом II

Инв. № подл. | Подпись и дата | Взам. инв. №

Т.П. А-II-III-IV-150-279.84 КЖС					
Гл. инж. пр.	Васильев				
Н. контр.	Сидяева		Склад инвентаря и оборудования отдельно стоящий, 3этажный из монолитного железобетона.	Стадия	Лист	Листов
Нач. отд.	Одинаков			РП	16	
Гл. спец.	Кореневский					
Рук. гр.	Васильева		Детали установки элементов „ОВМ", „ВКМ", „ЭЛМ" в стенах сооружения.	Гипропромтранспстрой г. Москва		
Проверил	Кудышкина					
Проектир.	Васильева					

Инв. №

gost.e-ecolog.ru