ТИПОВЫЕ КОНСТРУКЦИИ, ИЗДЕЛИЯ И УЗЛЫ ЗДАНИЙ И СООРУЖЕНИЙ

СЕРИЯ 1 420.5-21

ДЕРЕВЯННЫЕ КЛЕЕНЫЕ КОНСТРУКЦИИ ДЛЯ УНИФИЦИРОВАННЫХ ТИПОВЫХ ПРОЛЕТОВ ОДНОЭТАЖНЫХ ПРОИЗВОДСТВЕННЫХ ЗДАНИЙ ЛЕСОЗАГОТОВИТЕЛЬНЫХ ПРЕДПРИЯТИЙ

ВЫПУСК 1

ЧАСТЬ II (стр. 106...205)

ДЕРЕВЯННЫЕ ИЗДЕЛИЯ. РАБОЧИЕ ЧЕРТЕЖИ

22840-04
ЦЕНА 3-88

1.420.5-21 в 1
часть II

МОСКВА 1986 г.

gost.e-ecolog.ru

ЦЕНТРАЛЬНЫЙ ИНСТИТУТ ТИПОВОГО ПРОЕКТИРОВАНИЯ
ГОССТРОЯ СССР

Москва, А-445, Смольная ул., 22

Сдано в печать V 1988 года

Заказ № 6639 Тираж 3730 экз.

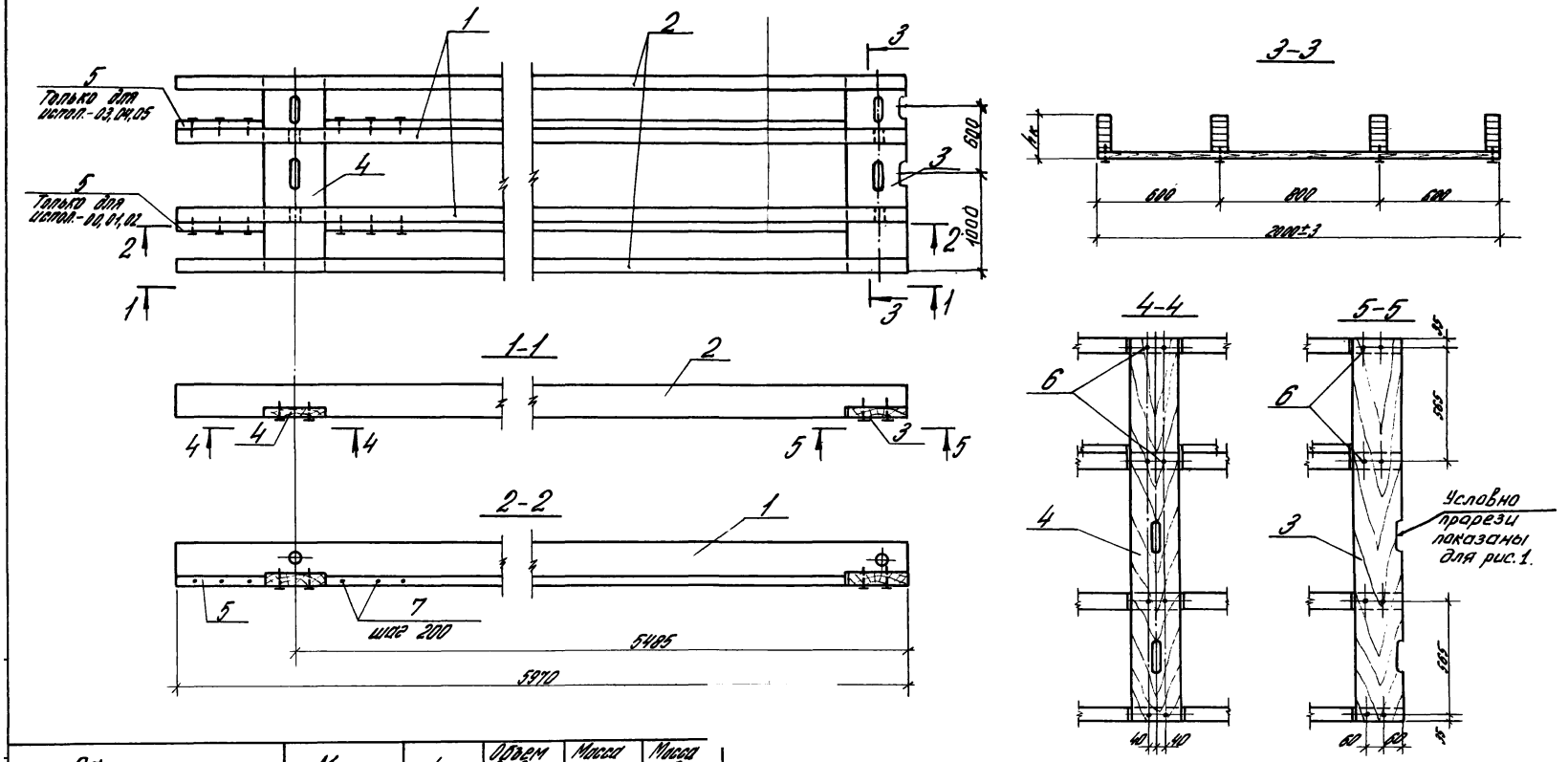

Обозначение	Марка	$h_к$	Объем древесины м³	Масса стали кг	Масса изделия кг
1.420.5-21.1 60210	К2-1	200	0,385	1,5	195
-01	К2-2	220	0,511		258
-02	К2-3	240	0,557		280
-03	К3-1	200	0,385		195
-04	К3-2	220	0,511		258
-05	К3-3	240	0,557		280

Зав.отд.	Рабинович	[illegible]
Гл.контр.	Морозов	Топорков
Гл.инж.пр.	Топорков	Топорков
Рук.гр.	Федотычева	[illegible]
Инж.	Фетисова	[illegible]

1.420.5-21.1 60210 СБ

Каркас К2; К3
Сборочный чертеж

Стадия	Масса	Масштаб
Р	см. табл.	

Лист | Листов 1

ЦНИИПРОМЗДАНИЙ

22840-04 2

Формат	Зона	Поз.	Обозначение	Наименование	Кол.	Примеч.
				Документация		
			1.420.5-21.1 00800 ТУ	Технические условия	X	

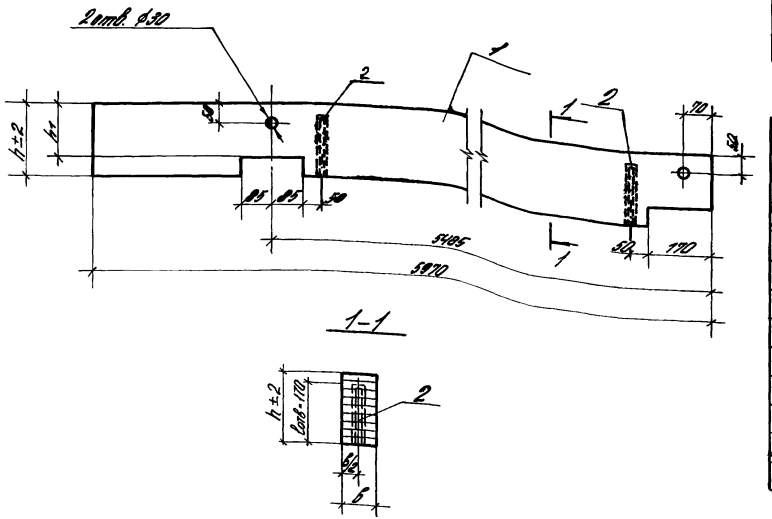

	Для устранения с порядковым номером 1)	Обозначение	Кол.	Примеч.
		Детали		
БЧ	Поз. 1	Арматурная канатная сталь 2 (спираль, ø10) ГОСТ 13840-84		
	-00	200×85 ℓ=5970	1	
	-01	220×110 ℓ=5970	1	
	-02	240×110 ℓ=5970	1	
	-03	200×60 ℓ=5970	1	
	-04	220×60 ℓ=5970	1	
	-05	240×60 ℓ=5970	1	
БЧ	Поз. 2	стержень арматурный класса А III ГОСТ 5781-82		
	-00 ÷ -05	ф ℓ=290	2	

Вклеивание стержней поз. 2 производить на эпоксидном клее согласно документу 1.420.5-21.1 00000 ТУ п. 1.3.6.

Обозначение	Марка	h мм	h1 мм	б мм	Объем бетона, м³	Масса стали кг	Масса изделия
1.420.5-21.1 60211	РК2-1	200	145	85	0,10	0,36	50
-01	РК2-2	220	165	110	0,15		75
-02	РК2-3	240	165	110	0,16		80
-03	РК2-4	200	145	60	0,07		35
-04	РК2-5	220	155	60	0,08		40
-05	РК2-6	240	165	60	0,09		45

Зав. отд.	Рабинович	Юдин	
Н. контр.	Морозов	Гогорин	
Гл. инж. пр.	Гогоров	Гогорин	
Рук. гр.	Федотичев	Ворона	
Инж.	Федотичев	Ворона	

1.420.5-21.1 60211

Ребро продольное РК2

Стадия	Масса	Масштаб
Р	см. табл.	
Лист	Листов	

ЦНИИПромзданий

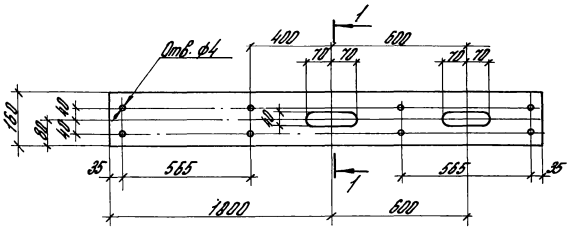

1-1

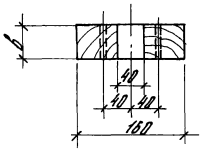

Обозначение	Марка	b мм	Объем древесины м3	Масса кг
1.420.5-21.1 60212	ОБ2-1	55	0,018	9
-01	ОБ2-2	65	0,021	10
-02	ОБ2-3	75	0,024	12

Зав. отд.	Рабинович	
Н. контр.	Морозов	
Гл. инж.	Топорков	
Рук. гр.	Федотичева	
Инж.	Федосеева	

1.420.5-21.1 60212

Опорный брусок ОБ2

Стадия	Масса	Масштаб
Р	см. табл.	
Лист	Листов 1	

Брусок сорт 1/ГОСТ 24454-80 Е Сосна, ель W=20%

ЦНИИПРОМЗДАНИЙ

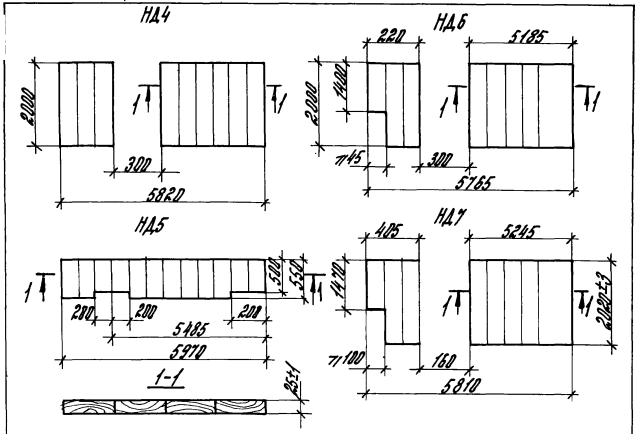

Обозначение	Марка	L	b	Объем древес. м3	Масса кг
1.420.5-21.1 60201	НД4	5820	2000	0,28	140
-01	НД5	5970	550	0,08	41
-02	НД6	5765	2000	0,27	137
-03	НД7	5810	2020	0,28	142

1. Щит изготавливается из досок шириной не менее 135 мм.
2. Соединение досок по кромкам произвести в соответствии с ГОСТ 9330-76 „Детали деревянные. Основные соединения" (детали типа Н3 или К6).

Инв. № подл. | Подпись и дата | Взам. инв. №

Зав. отд.	Рабинович	
Н. контр.	Морозов	
Гл. инж.	Топорков	
Ст. инж.	Маликова	

1.420.5-21.1 60201

Настил НД4 ÷ НД7

Стадия	Масса	Масштаб
Р	см. табл.	
Лист	Листов 1	

Древесина 3 сорта (сосна, ель) ГОСТ 24454-80 Е W=20%

ЦНИИПРОМЗДАНИЙ

Формат	Зона	Поз.	Обозначение	Наименование	Колич. на исполн. 1.420.5-21.1 60300									Примечание
					–	01	02							
				Документация										
			1.420.5-21.1 60300 СБ	Сборочный чертеж	X	X	X							
			1.465.5-12.2 000 ТО	Техническое описание	X	X	X							
				Сборочные единицы										
А3		1	1.420.5-21.1 60310	Каркас К4-1	1									
			-01	К4-2		1								
			-02	К4-3			1							
				Детали										
А4		2	1.420.5-21.1 60101	Настил НД1	1	1	1							
		3	-02	НД3	1	1	1							

Зав.отд.	Рабинович	[signature]	1.420.5-21.1 60300		
Н.контр.	Морозов	Топорков	Плита покрытия ПК 60.20	Стадия	Лист	Листов
ГИП	Топорков	Топорков		Р	1	2
Рук.гр.	Федотьнова	[signature]		ЦНИИПРОМЗДАНИЙ		
Ст.инж.	Богданова	[signature]				

Инв.№ подлин.	Подпись и дата	Взам. инв.№

			Обозначение	Наименование	Колич. на исполн. 1.420.5-21.1 60300									Примечание
					–	01	02							
				Брусок Сорт 3 ГОСТ 24454-80Е сосна, ель φ=20%										
Б4		4	1.420.5-21.1 60301	25×25 L=600	4	4	4							Пригнать по месту
			-01	25×25 L=800	2	2	2							
				Стандартные изделия										
		5		Гвозди КЗ×80 ГОСТ 4028-63*	4	4	4							кг
				Материалы										
		6		Плиты минераловатные ГОСТ 9573-82	1,4*)	1,4*)	1,4*)							м³
		7		Пленка полиэтиленовая S=0,2мм ГОСТ 10354-82	13,5	13,5	13,5							м²
		8		Рубероид РЭМ-350 ТУ 21-27-30-72	13	13	13							м²

*) Объем утеплителя посчитан при толщине 140мм

1.420.5-21.1 60300	Лист 2

22840-04 5

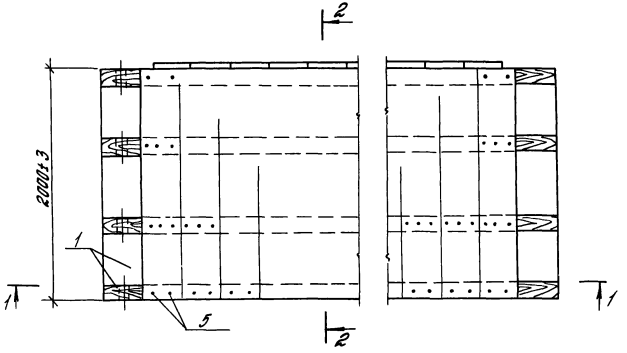

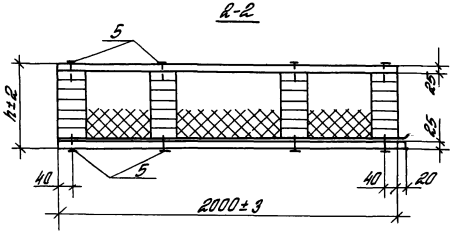

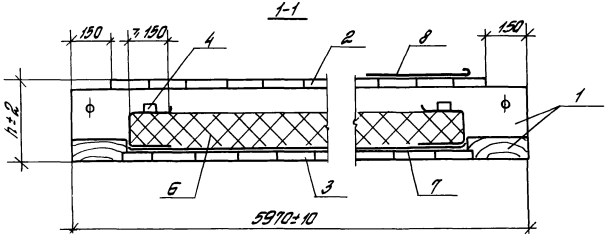

Обозначение	Марка	h	Объем древесины m^3	Масса изделия кг
1.420.5-21.1 60300	ПК 60.20-300	310	0,97	712
—01	ПК 60.20-380	340	1,12	787
—02	ПК 60.20-450	380	1,18	817

Масса плиты определена с учетом толщины утеплителя 140 мм при $\gamma = 125 кг/м^3$ и одного слоя рубероида.

1	Зав. отд.	Рабинович	Топорков	
1	Н.контр.	Морозов	Топорков	
	Гл.инж. пр.	Топорков	Топорков	
	Рук. гр.	Федотычева		
	Ст. инж.	Богданова		

1.420.5-21.1 60300 СБ

Плита покрытия ПК60.20 Сборочный чертеж

Стадия	Масса	Масштаб
Р	см. табл.	
Лист	Листов 1	

ЦНИИПРОМЗДАНИЙ

Инв.№ подл. | Подпись и дата | Взам.инв.№

22840-046

Инв. № подл.	Подпись и дата	Взам. инв. №

Формат	Зона	Поз.	Обозначение	Наименование	Колич. на исполн. 1.420.5-21.1 60310 —	01	02							Примечан.
				Документация										
			1.420.5-21.1 60310 ЕБ	Сборочный чертеж										
			1.465.5-12.2 000 ТО	Техническое описание										
				Детали										
А4		1	1.420.5-21.1 60311	Ребро продольное РКЗ-1	2									
			-01	РКЗ-2		2								
			-02	РКЗ-3			2							
А4		2	-03	РКЗ-4	2									
			-04	РКЗ-5		2								
			-05	РКЗ-6			2							

				1.420.5-21.1 60310			
Зав. отд.	Рабинович	[signature]		Каркас К4	Стадия	Лист	Листов
1 Н. контр.	Морозов	Топорков			Р	1	2
Гл. инж.	Топорков	Топорков			ЦНИИПРОМЗДАНИЙ		
Рук. гр.	Федотычева	[signature]					
Ст. инж.	Богданова	[signature]					

Инв. № подл.	Подпись и дата	Взам. инв. №

Формат	Зона	Поз.	Обозначение	Наименование	Колич. на исполн. 1.420.5-21.1 60310 —	01	02							Примечан.
А4		3	1.420.5-21.1 60312	Опорный брусок ОБЗ-1	2									
			-01	ОБЗ-2		2								
			-02	ОБЗ-3			2							
А4		4	1.420.5-21.1 60312-03	ОБЗ-1а	1									
			-04	ОБЗ-2а		1								
			-05	ОБЗ-3а			1							
				Стандартные изделия										
Б4		5		Гвозди К5×150 ГОСТ 4028-63*	16	16	16							0,4кг

1.420.5-21.1 60310	Лист 2

22840-04

7

111

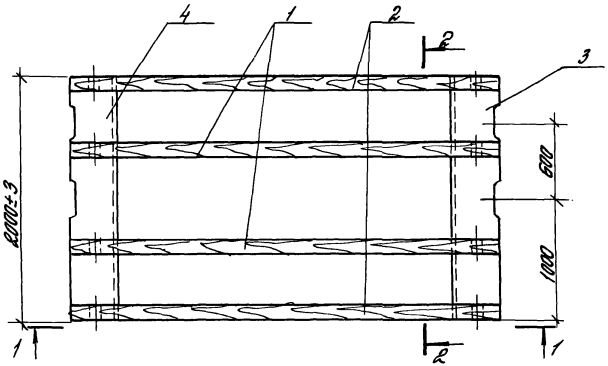

1-1

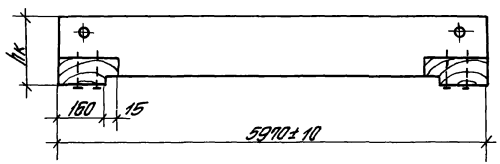

2-2

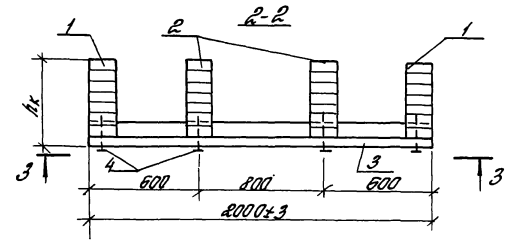

3-3

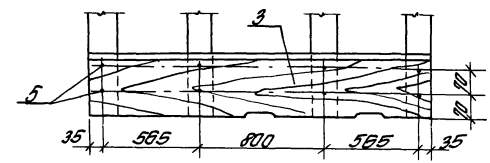

Обозначение	Марка	hк	Объем древесины $м^3$	Масса изделия кг
1.420.5-21.1 60310	К4-1	285	0,41	205
—01	К4-2	315	0,56	278
—02	К4-3	355	0,62	311

Зав. отд.	Родинович	[illegible]	
Н. контр.	Морозов	Топорков	
Гл. инж. пр.	Топорков	Топорков	
Рук. гр.	Федотычева	[illegible]	
Ст. инж.	Богданова	[illegible]	

1.420.5-21.1 60310 СБ

Каркас К4
Сборочный чертеж

Стадия	Масса	Масштаб
Р	см. табл.	
Лист	Листов 1	

ЦНИИПРОМЗДАНИЙ

22840-04 8

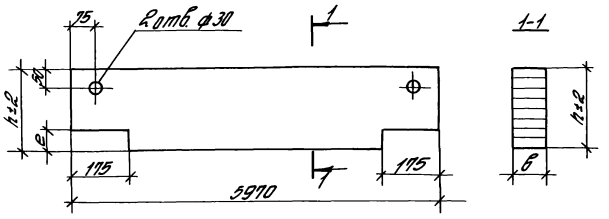

Обозначение	Марка	h	в	e	Объем древесины m^3	Масса кг
1.420.5-21.1 60311	РК3-1	260	60	45	0,09	45
-01	РК3-2	290	80	55	0,14	70
-02	РК3-3	330		65	0,16	80
-03	РК3-4	260	60	45	0,09	45
-04	РК3-5	290		55	0,11	55
-05	РК3-6	330		65	0,12	60

Зав. отд.	Рабинович	[signature]	
Н. контр.	Морозов	Топорков	
Гл. инж. пр.	Топорков	Топорков	
Рук. гр.	Федотычева	[signature]	
Ст. инж.	Богданова	[signature]	

1.420.5-21.1 60311

Ребро продольное РК3

Стадия	Масса	Масштаб
Р	ст. табл.	

Лист | Листов 1

Древесина клееная сорта 2 ГОСТ 20850-84 сосна, ель

ЦНИИПРОМЗДАНИЙ

Рис. 1

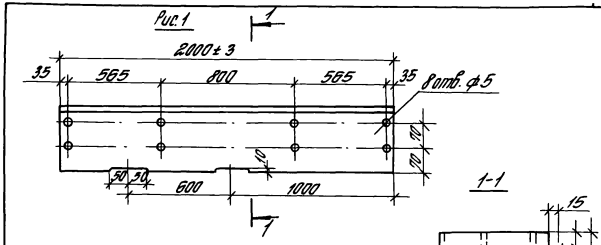

Рис. 2
остальное по рис. 1

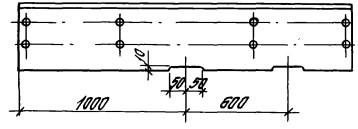

Обозначение	Рис.	Марка	в	Объем древесины m^3	Масса кг
1.420.5-21.1 60312	1	ОБЗ-1	70	0,025	12
-01		ОБЗ-2	80	0,028	14
-02		ОБЗ-3	90	0,031	16
-03	2	ОБЗ-1а	70	0,025	12
-04		ОБЗ-2а	80	0,028	14
-05		ОБЗ-3а	90	0,031	16

Зав. отд.	Рабинович	[signature]	
Н. контр.	Морозов	Топорков	
Гл. инж. пр.	Топорков	Топорков	
Рук. гр.	Федотычева	[signature]	
Ст. инж.	Богданова	[signature]	

1.420.5-21.1 60312

Опорный брусок ОБЗ

Стадия	Масса	Масштаб
Р	ст. табл.	

Лист | Листов 1

Брусок 1 сорт ГОСТ 24454-80Е сосна, ель $\varphi = 20\%$

ЦНИИПРОМЗДАНИЙ

22840-04 9

Формат	Зона	Поз.	Обозначение	Наименование	Кол. на испол. 1.420.5-21.1 60400	01	02	03	04	05				Примечание
				Документация										
			1.420.5-21.1 60400 СБ	Сборочный чертеж										
			1.465.5-12.2 000 ТО	Техническое описание										
				Сборочные единицы										
А3		1	1.420.5-21.1 60410	Каркас К5-1	1									
			-01	Каркас К5-2		1								
			-02	Каркас К5-3			1							
			-03	Каркас К5-4				1						
			-04	Каркас К5-5					1					
			-05	Каркас К5-6						1				

Зав. контр.	Рабинович	[подпись]	1.420.5-21.1 60400	
Н. контр.	Морозов	Топорков	Плита покрытия ПК 1.60.20 ; ПК2.60.20	Стадия Р / Лист 1 / Листов 2
Гл. инж.	Топорков	Топорков		ЦНИИПРОМЗДАНИЙ
Ст. инж.	Власов	[подпись]		
Инж.	Фетисова	[подпись]		

Инв. № подл.	Подпись и дата	Взам. инв. №

Формат	Зона	Поз.	Обозначение	Наименование	Кол. на испол. 1.420.5-21.1 60400	01	02	03	04	05				Примечание
				Детали										
А4		2	1.420.5-21.1 60201-02	Обшивка НД6	1	1	1	1	1	1				
		3	-03	Обшивка НД7	1	1	1	1	1	1				
				Брусок Сорт 3 ГОСТ 24454-80Е сосна, ель $f = 20\%$										
Б4		4		25×25 $l = 600$	8	8	8	8	8	8				пригнать по месту
				25×25 $l = 800$	4	4	4	4	4	4				
				Стандартные изделия										
		5		Гвозди К3-80 ГОСТ 4028-63*	4	4	4	4	4	4				кг
				Материалы										
		6		Плиты минераловатные ГОСТ 9573-82	1,4	1,4	1,4	1,4	1,4	1,4				
		7		Пленка полиэтиленовая $\delta = 0{,}15$ ГОСТ 10354-82	13,5	13,5	13,5	13,5	13,5	13,5				$м^2$
		8		Рубероид РЭМ-350 ТУ 21-27-30-72	13	13	13	13	13	13				м

22840-04 10

1.420.5-21.1 60400	Лист 2

Рис. 1

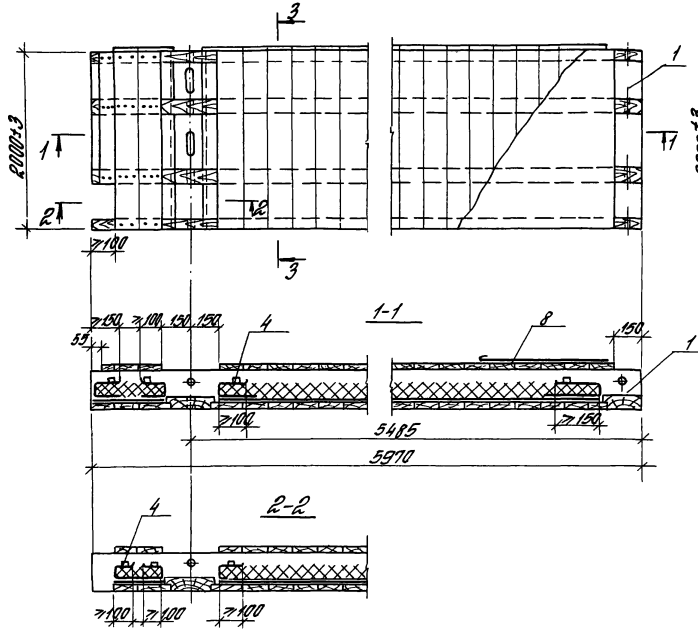

Рис. 2

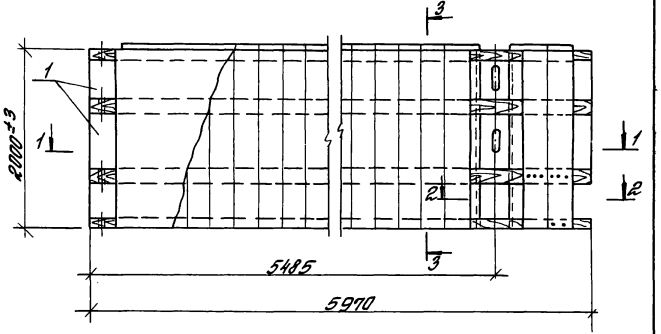

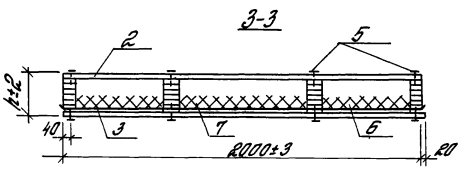

Обозначение	Марка	Рис.	h мм	Объем древесины м³	Масса изделия кг
1.420.5-21.1 60400	ПК1.60.20-300	1	310	0,99	722
—01	ПК1.60.20-380		340	1,14	797
—02	ПК1.60.20-450		380	1,20	821
—03	ПК2.60.20-300	2	310	0,99	722
—04	ПК2.60.20-380		340	1,14	797
—05	ПК2.60.20-450		380	1,20	821

Зав.отд.	Гаринович		
Гл.констр.	Морозов		
Гл.инж.пр.	Морозов		
Ст.инж.	Власов		
Инж.	Фетисова		

1.420.5-21.1 60400 СБ

Плита покрытия ПК1.60.20; ПК2.60.20 Сборочный чертеж

Стадия	Масса	Масштаб
Р		
Лист	Листов 1	

ЦНИИПромзданий

Формат	Зона	Поз.	Обозначение	Наименование	Кол. на испол. 1.420.5-21.1 60410	01	02	03	04	05				Примечание
				Документация										
			1.420.5-21.1 60410 СБ	Сборочный чертеж	X	X	X	X	X	X				
			1.465.5-12.2 000 ТО	Техническое описание	X	X	X	X	X	X				
				Детали										
А4		1	1.420.5-21.1 60411	Ребро продольное РК4-1	2			2						
			-01	Ребро продольное РК4-2		2			2					
			-02	Ребро продольное РК4-3			2			2				
			-03	Ребро продольное РК4-4	2			2						
			-04	Ребро продольное РК4-5		2			2					
			-05	Ребро продольное РК4-6			2			2				

Зав. отд.	Рабинович		1.420.5-21.1 60410
Н. контр.	Морозов	Топорков	Каркас К5
Г. ИП	Топорков	Топорков	
Рук. гр.	Федотычева		
Инж.	Фетисова		

Стадия	Лист	Листов
Р	1	2

ЦНИИПРОМЗДАНИЙ

Инв. № подл.	Подпись и дата	Взам. инв. №

Формат	Зона	Поз.	Обозначение	Наименование	Кол. на испол. 1.420.5-21 60410	01	02	03	04	05				Примечание
А4		3	1.420.5-21.1 60312	Опорный брусок ОБ3-1	1									
			-01	Опорный брусок ОБ3-2		1								
			-02	Опорный брусок ОБ3-3			1							
А4		4	1.420.5-21.1 60312-03	Опорный брусок ОБ3-1а				1						
			-04	Опорный брусок ОБ3-2а					1					
			-05	Опорный брусок ОБ3-3а						1				
А4		5	1.420.5-21.1 60412	ОБ4-1	1			1						
			-01	ОБ4-2		1			1					
			-02	ОБ4-3			1			1				
		6		Гвозди К5×150 ГОСТ 4028-63*	16	16	16	16	16	16				0,4 кг

22840-04 12

1.420.5-21.1 60410

Лист 2

Рис. 1

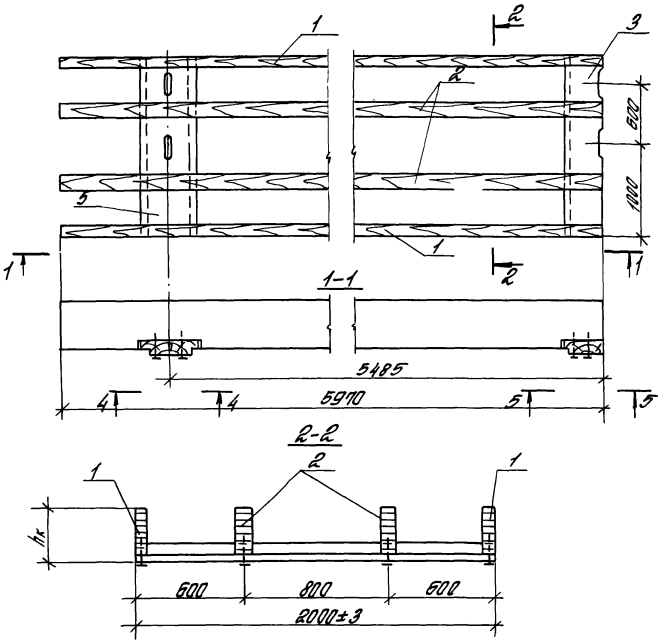

Рис. 2
остальное по рис. 1

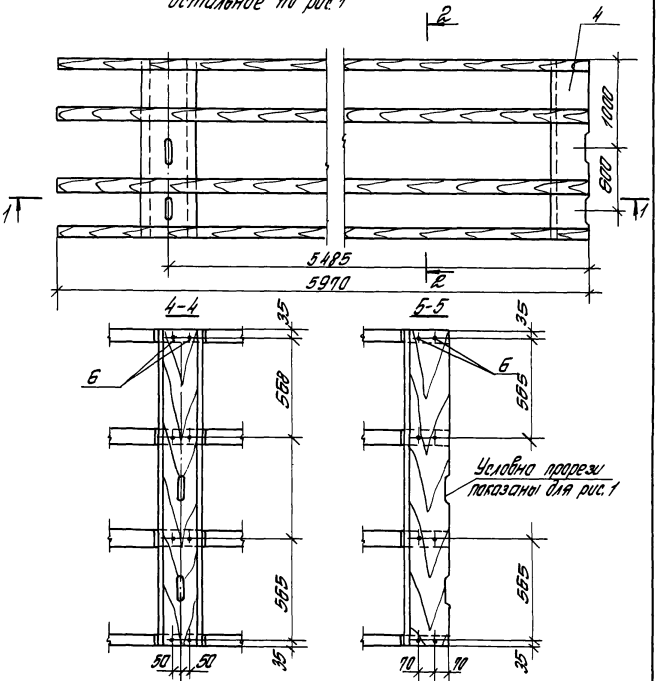

Обозначение	Марка	Рис.	hк мм	Объем древесины м³	Масса изделия
1.420.5-21.1 60410	К5-1	1	285	0,41	205
— 01	К5-2		315	0,56	278
— 02	К5-3		355	0,62	311
— 03	К5-4	2	285	0,4	205
— 04	К5-5		315	0,56	278
— 05	К5-6		355	0,62	311

Зав. отд.	Рабинович		
Н. контр.	Морозов	Топорков	
Гл. инж. пр.	Топорков	Топорков	
Рук. гр.	Федотычева		
Инж.	Ретисова		

1.420.5-21.1 60410 СБ

Каркас К5
Сборочный чертеж

Стадия	Масса	Масштаб
Р	см. табл.	
Лист	Листов 1	

ЦНИИПРОМЗДАНИЙ

22840-04 1.3

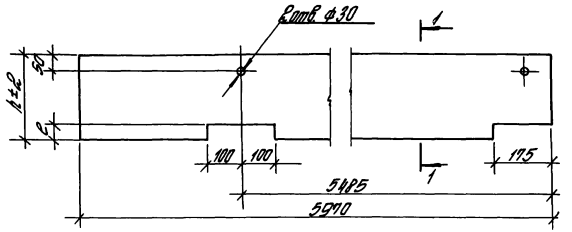

1-1

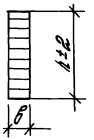

Обозначение	Марка	h мм	в мм	l мм	Объем древесины m^3	Масса изделия
1.420.5-21.1 60411	РК4-1	260	60	45	0,09	47
—01	РК4-2	290	80	55	0,14	69
—02	РК4-3	330	80	65	0,16	79
—03	РК4-4	260	60	45	0,09	47
—04	РК4-5	290	60	55	0,11	52
—05	РК4-6	330	60	65	0,12	59

1.420.5-21.1 60411

Зав.отд.	Радинович	[signature]
Н.контр.	Морозов	Топорков
Гл.инж.пр.	Топорков	Топорков
Рук.гр.	Федотычева	[signature]
Инж.	Фетисова	[signature]

Ребро продольное РК4

Стадия	Масса	Масштаб
Р	ст. табл.	

Лист | Листов 1

Древесина клееная сорта 2 ГОСТ 20850-84

ЦНИИПРОМЗДАНИЙ

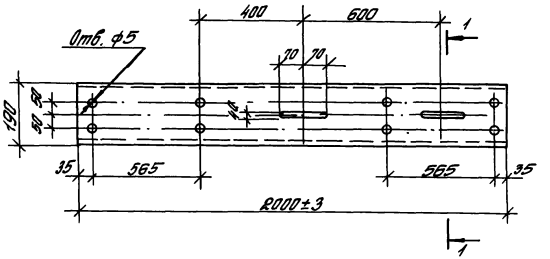

1-1

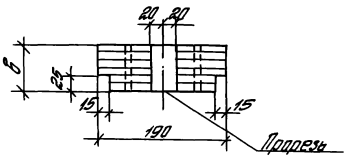

Обозначение	Марка	в мм	Объем древесины	Масса
1.420.5-21.1 60412	ОБ4-1	70	0,027	13
—01	ОБ4-2	80	0,03	15
—02	ОБ4-3	90	0,034	17

1.420.5-21.1 60412

Зав.отд.	Радинович	[signature]
Н.контр.	Морозов	Топорков
Гл.инж.пр.	Топорков	Топорков
Рук.гр.	Федотычева	[signature]
Инж.	Фетисова	[signature]

Опорный брусок ОБ4

Стадия	Масса	Масштаб
Р	ст. табл.	

Лист | Листов

Брусок 1 сорт ГОСТ 24454-80Е сосна, ель $\varphi = 20\%$

ЦНИИПРОМЗДАНИЙ

Формат	Зона	Поз.	Обозначение	Наименование	Колич. на исполн. 1.420.5-21.1 60500	01	02							Примечан.
				Документация										
			1.420.5-21.1 60500 СБ	Сборочный чертеж										
			1.465.5-12.1 0000 ТО	Техническое описание										
				Сборочные единицы										
		1	1.420.5-21.1 60510	Каркас К6-1	1									
			-01	—"— К6-2		1								
			-02	—"— К6-3			1							
				Детали										
А4		2	1.420.5-21.1 60601	Обшивка Л1-1	1	1	1							
		3	-01	—"— Л1-2	1	1	1							

Зав. отд.	Рабинович		1.420.5-21.1 60500
Н. контр.	Морозов	Топорков	Плита покрытия ПКФ 60.20
Гл. инж.	Топорков	Топорков	
Рук. гр.	Федотычева		
Ст. инж.	Богданова		

Стадия	Лист	Листов
Р	1	2

ЦНИИПРОМЗДАНИЙ

Инв. № подл.	Подпись и дата	Взам. инв. №

Формат	Зона	Поз.	Обозначение	Наименование	Колич. на исполн. 1.420.5-21.1 60500	01	02							Примечан.
				Брусок сорт 3 ГОСТ 8486-86Е сосна, ель $\varphi = 20\%$										
Б4.		4		25×25 $\ell = 500$	4	4	4							Приснать по месту
Б4.		5		25×25 $\ell = 750$	2	2	2							
				Материалы										
		6		Плиты минераловатные ГОСТ 9573-72*										$м^3$ по проекту
		7		Пленка полиэтиленовая S=0,2										
		8		ГОСТ 10354-63	18	18	18							$м^2$
		9		Рубероид РЭП-350 ТУ 21-27-30-72	12	12	12							$м^2$

22840-04 15

1.420.-21.1 60500 | Лист 2

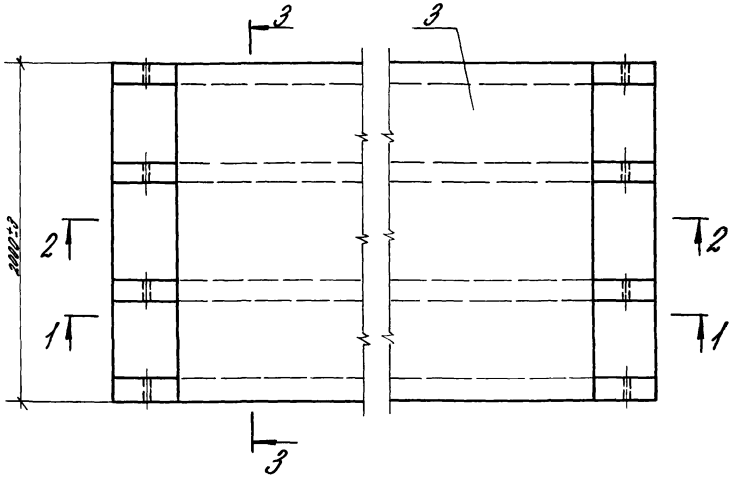

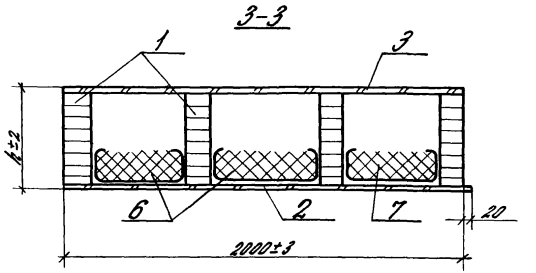

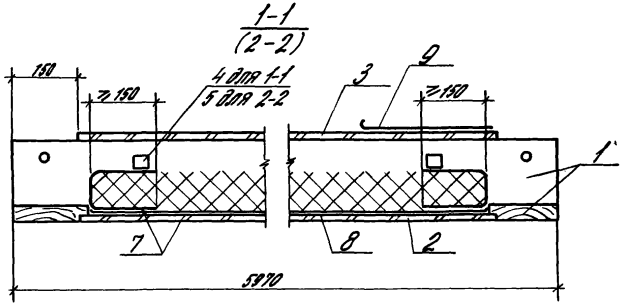

Обозначение	Марка	h	Объем древесины, м³	Объем фанеры м³	Масса стали кг	Масса изделия кг
1.420.5-21.1 60500	ПКФ 60.20-280	196	0,40	0,28	1,5	634
-01	ПКФ 60.20-350	208	0,44			654
-02	ПКФ 60.20-450	230	0,61			729

Зав. отд.	Лабинович		
Н. контр.	Морозов	Топорков	
Гл. инж. пр.	Топорков	Топорков	
Рук. гр.	Федотычева		
Ст. инж.	Богданова		

1.420.5-21.1 60500 СБ

Плита покрытия ПКФ 60.20
Сборочный чертеж

Стадия	Масса	Масштаб
Р	см. табл.	

Лист | Листов 1

ЦНИИПРОМЗДАНИЙ

22840-04 16

Формат	Зона	Поз.	Обозначение	Наименование	Колич. на исполн. 1.420.5-21.1 60510									Примечан.
						01	02							
				Документация										
			1.420.5-21.1 60510 СБ	Сборочный чертеж										
			1.465.5-12.1 0080 ТО	Техническое описание										
				Детали										
А3		1	1.420.5-21.1 60511	Ребро продольное РК5-1	4									
			-01	РК5-2		4								
			-02	РК5-3			4							

Зав. отд.	Рабинович	[signature]	1.420.5-21.1 60510
Н. контр.	Морозов	Топорков	Каркас К6
Гл. инж.	Топорков	Топорков	
Рук. гр.	Федотычева	[signature]	
Ст. инж.	Богданова	[signature]	

Стадия	Лист	Листов
Р	1	2

ЦНИИПРОМЗДАНИЙ

Инв. № подл.	Подпись и дата	Взам. инв. №

Формат	Зона	Поз.	Обозначение	Наименование	Колич. на исполн. 1.420.5-21.1 60510									Примечан.
						01	02							
А4		2	1.420.5-21.1 60512	Брусок опорный ОБ5-1	1									
			-01	ОБ5-2		1								
			-02	ОБ5-3			1							
А4		3	1.420.5-21.1 60512-03	Брусок опорный ОБ5-1а	1									
			-04	ОБ5-2а		1								
			-05	ОБ5-3а			1							
				Стандартные изделия										
		4		Гвозди К5х150 ГОСТ 4028-63*	16	16	16							0,5кг

22840-04 17

1.420.5-21.1 60510 Лист 2

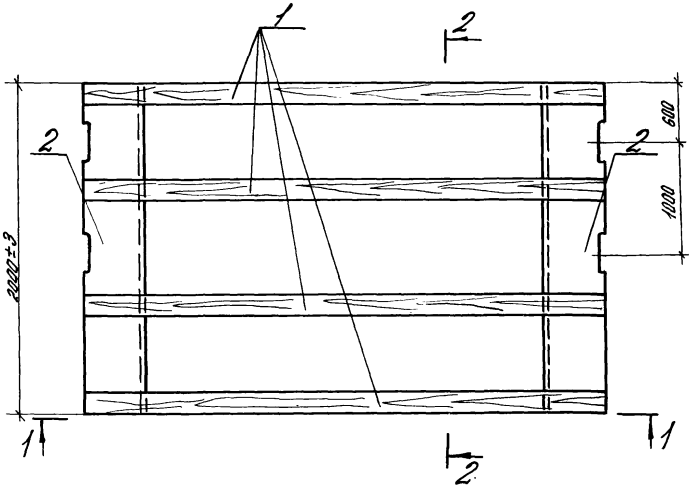

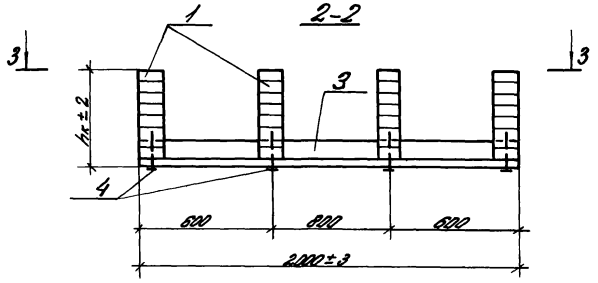

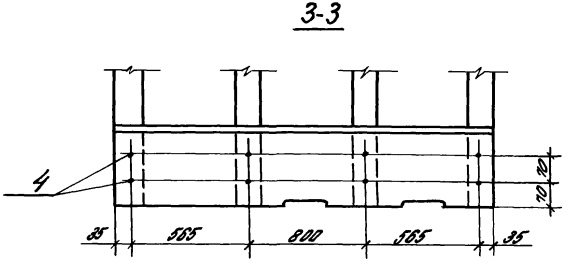

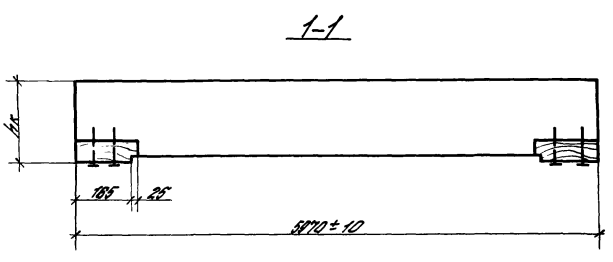

Обозначение	Марка	hк	Объем древесины м³	Масса стали кг	Масса изделия кг
1.420.5-21.1 60510	К6-1	183	0,39	1,5	198
-01	К6-2	198	0,43		218
-02	К6-3	218	0,60		302

Зав.отд.	Рабинович	
Н.контр.	Морозов	Топорков
Гл.инж.пр.	Топорков	
Рук.гр.	Федотычева	
Ст.инж.	Богданова	

1.420.5-21.1 60510 СБ

Каркас К6
Сборочный чертеж

Стадия	Масса	Масштаб
Р	см. табл.	

Лист | Листов 1

ЦНИИПРОМЗДАНИЙ

22840-П4 18

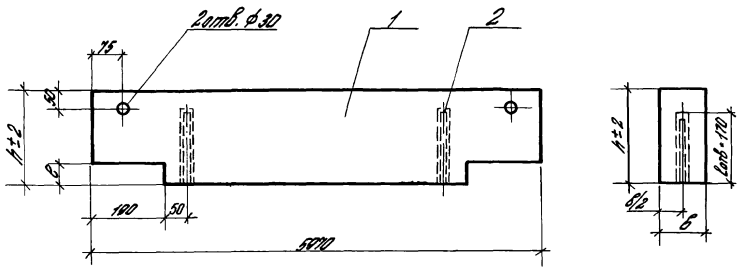

Формат	Зона	Поз.	Обозначение	Наименование	Кол.	Примечан.
				Документация		
			1.420.5-21.1 60511 СБ	Сборочный чертеж		
			1.420.5-21.1 00 000 ТУ	Техническое условия		

Формат	Зона	Для исполнения с порядковым номером	Обозначение	Кол.	Примечание
			Детали		
		Поз. 1	Древесина клееная 2 сорта (сосна, ель) ГОСТ 20850-84Е		
		-00	170 × 85 l = 5970	1	
		-01	185 × 85 l = 5970	1	
		-02	205 × 110 l = 5970	1	
		Поз. 2	Арматурная сталь класса А III ГОСТ 5781-82		
		-00÷02	⌀12 l = 200	2	

Обозначение	Марка	h	в	e	Объем древесины м³	Масса стали кг	Масса изделия кг
1.420.5-21.1 60511	РК5-1	170	85	48	0,086	0,36	44
-01	РК5-2	185	85	58	0,094		48
-02	РК5-3	205	110	68	0,135		68

Вклеивание стержней поз. 2 производить на эпоксидном клее согласно документу 1.420.5-21.1 00000ТУ пункт 1.3.6.

Зав. отд.	Рабинович	[signature]	
Н. контр.	Морозов	Топорков	
Гл. инж. пр.	Топорков	Топорков	
Рук. гр.	Федотычева	[signature]	
Ст. инж.	Богданова		

1.420.5-21.1 60511

Ребро продольное РК 5

Стадия	Масса	Масштаб
Р	См. табл.	

Лист | Листов 1

Древесина клееная (сосна, ель) сорта 2 ГОСТ 20850-84

ЦНИИПРОМЗДАНИЙ

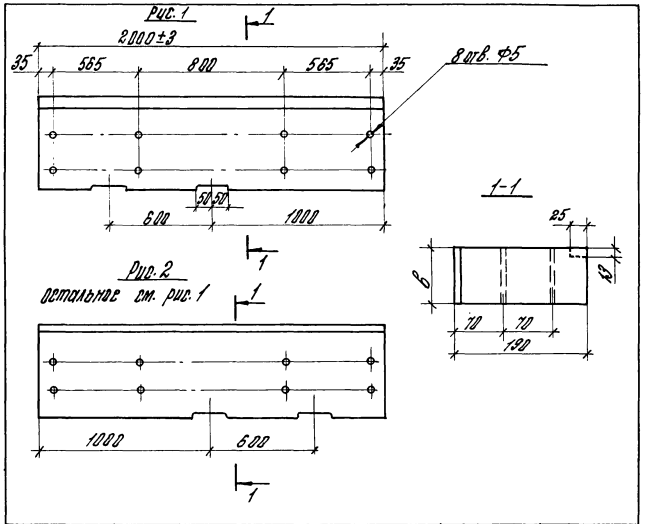

Обозначение	Рис.	Марка	в	Объем древесины м³	Масса кг
1.420.5-21.1 60512	1	ОБ5-1	60	0,023	11
-01		ОБ5-2	70	0,027	13
-02		ОБ5-3	80	0,030	15
1.420.5-21.1 60512-03	2	ОБ5-1а	60	0,023	11
-04		ОБ5-2а	70	0,027	13
-05		ОБ5-3а	80	0,030	15

Зав. отд.	Рабинович	[signature]	
Н. контр.	Морозов	Топорков	
Гл. инж.	Топорков	Топорков	
Рук. пр.	Федотычева	[signature]	
Ст. инж.	Богданова	[signature]	

1.420.5-21.1 60512

Опорный брусок ОБ5

Стадия	Масса	Масштаб
Р	см. табл.	
Лист	Листов 1	

Брусок сорт 1 ГОСТ 24454-80Е сосна, ель $\varphi = 20\%$

ЦНИИПРОМЗДАНИЙ

Инв. № подл.	Подпись и дата	Взам. инв. №

Формат	Зона	Поз.	Обозначение	Наименование	Кол. на испол. 1.420.5-21.1 60600									Примечание
						01	02	03	04	05				
				Документация										
			1.420.5-21.1 60600 СБ	Сборочный чертеж	X	X	X	X	X	X				
			1.165.5-12.1 0000 ТО	Техническое описание	X	X	X	X	X	X				
				Сборочные единицы										
А3		1	1.420.5-21.1 60610	Каркос К7-1	1									
			-01	Каркос К7-2		1								
			-02	Каркос К7-3			1							
			-03	Каркос К7-4				1						
			-04	Каркос К7-5					1					
			-05	Каркос К7-6						1				

				1.420.5-21.1 60600			
Нач. отд.	Родионова				Стадия	Лист	Листов
Н. контр.	Морозов			Плита покрытия ПКФ1.60.20; ПКФ2.60.20	Р	1	2
Гл. инж. пр.	Гольцов				ЦНИИПромзданий		
Рук. гр.	Родионова						
Инж.	Петрова						

Инв. № подл.	Подпись и дата	Взам. инв. №

Формат	Зона	Поз.	Обозначение	Наименование	Кол. на испол. 1.420.5-21.1 60600									Примечание
						01	02	03	04	05				
				Детали										
А4		2	1.420.5-21.1 60601-02	Обшивка Л1-3	1	1	1	1	1	1				
		3	-03	Обшивка Л1-4	1	1	1	1	1	1				
		4	-04	Обшивка Л2-1	1	1	1	1	1	1				
		5	-05	Обшивка Л2-2	1	1	1	1	1	1				
				Брусок сорт 3 ГОСТ 24454-80Е сосна, ель $\rho = 2096$										
Б4		6		25×25 ℓ=500	8	8	8	8	8	8				
		7		25×25 ℓ=750	4	4	4	4	4	4				
				Материалы										
		8		Плиты минераловатные ГОСТ 22950-78*										$м^3$ по проекту
		9		Пленка полиэтиленовая δ=0,2 ГОСТ 10354-82	18	18	18	18	18	18				$м^2$
		10		Рубероид РПП-350 ТУ 21-27-30-72	12	12	12	12	12	12				$м^2$

	1.420.5-21.1 60600	Лист 2

Рис.1

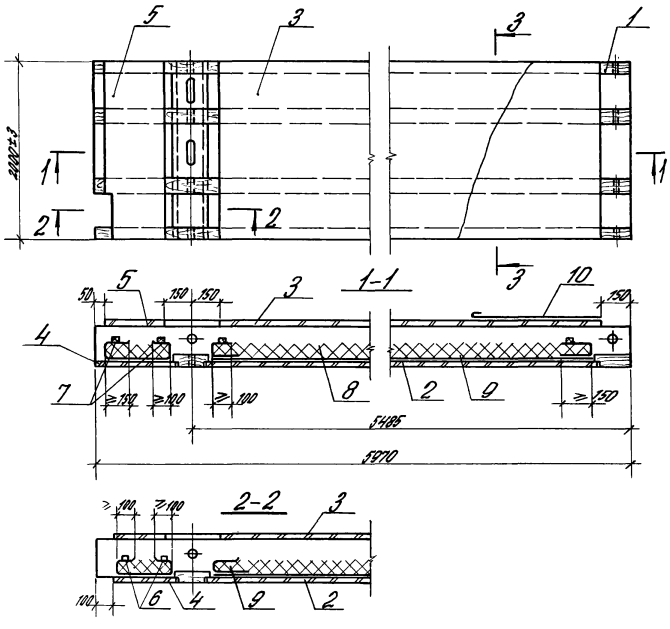

Рис. 2

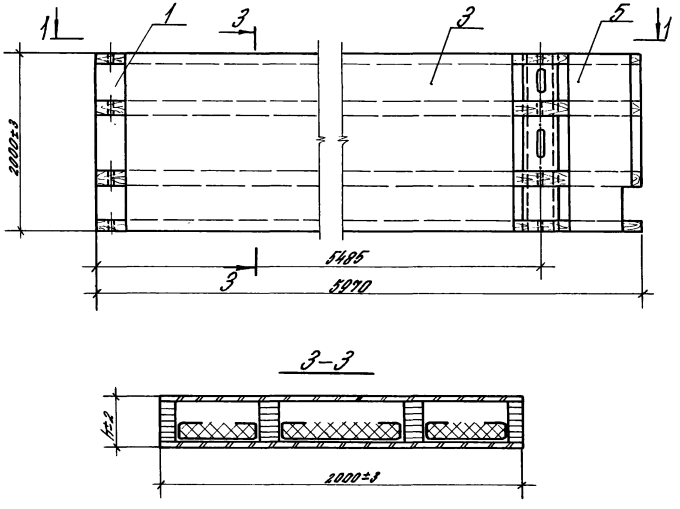

Масса изделия определена при толщине утеплителя 140 мм с объемной массой 125 кг/м³. При определении массы учитывается масса одного слоя рубероида.

Обозначение	Марка	Рис.	h мм	Объем древесины м³	Масса стали кг	Объем фанеры м³	Масса изделия кг
1.420.5-21.1 60600	ПКФ1.60.20-280	1	195	0,40	1,5	0,27	625
-01	ПКФ1.60.20-350		210	0,44			645
-02	ПКФ1.60.20-450		230	0,61			720
-03	ПКФ2.60.20-280	2	195	0,40			625
-04	ПКФ2.60.20-350		210	0,44			645
-05	ПКФ2.60.20-450		230	0,61			720

Зав.отд.	Рабинович		
Н.контр.	Морозов	Топорков	
Гл.инж.пр.	Топорков	Топорков	
Ст.инж.	Власов		
Инж.	Фетисова		

1.420.5-21.1 60600 СБ

Плита покрытия ПКФ1.60.20, ПКФ2.60.20 Сборочный чертеж

Стадия	Масса	Масштаб
Р	см. табл.	
Лист 1	Листов 1	

ЦНИИПРОМЗДАНИЙ

22840-04 22

Инв.№ подл.	Подпись и дата	Взам.инв.№

Формат	Зона	Поз.	Обозначение	Наименование	Кол. на испол. 1.420.5-21.1 60610									Примечание
						01	02	03	04	05				
				Документация										
			1.420.5-21.1 60610	Сборочный чертеж	X	X	X	X	X	X				
			1.465.5-12.1 0000 ТО	Техническое описание	X	X	X	X	X	X				
				Детали										
А3		1	1.420.5-21.1 60611	Ребро продольное РК6-1	4			4						
			-01	РК6-2		4			4					
			-02	РК6-3			4			4				
А4		2	1.420.5-21.1 60512	Брусок опорный ОБ5-1	1									
			-01	ОБ5-2		1								
			-02	ОБ5-3			1							

Зав.отд.	Рабинович	[signature]	1.420.5-21.1 60610	
1 Н.контр.	Морозов	Топорков		
Гл.инж.	Топорков	Топорков	Каркас К7	Стадия: Р; Лист: 1; Листов: 2
Рук.гр.	Федотьева	[signature]		
Инж.	Фетисова	[signature]		ЦНИИПРОМЗДАНИЙ

Инв.№ подл.	Подпись и дата	Взам.инв.№

Формат	Зона	Поз.	Обозначение	Наименование	Кол. на испол. 1.420.5-21.1 60610									Примечание
						01	02	03	04	05				
А4		3	1.420.5-21.1 60512-03	Брусок опорный ОБ5-1а				1						
			-04	ОБ5-2а					1					
			-05	ОБ5-3а						1				
А4		4	1.420.5-21.1 60612	Брусок опорный ОБ6-1	1			1						
			-01	ОБ6-2		1			1					
			-02	ОБ6-3			1			1				
				Стандартные изделия										
		5		Гвозди К5х150 ГОСТ 4028-63*	16	16	16	16	16	16				0,5кг

1.420.5-21.1 60610	Лист 2

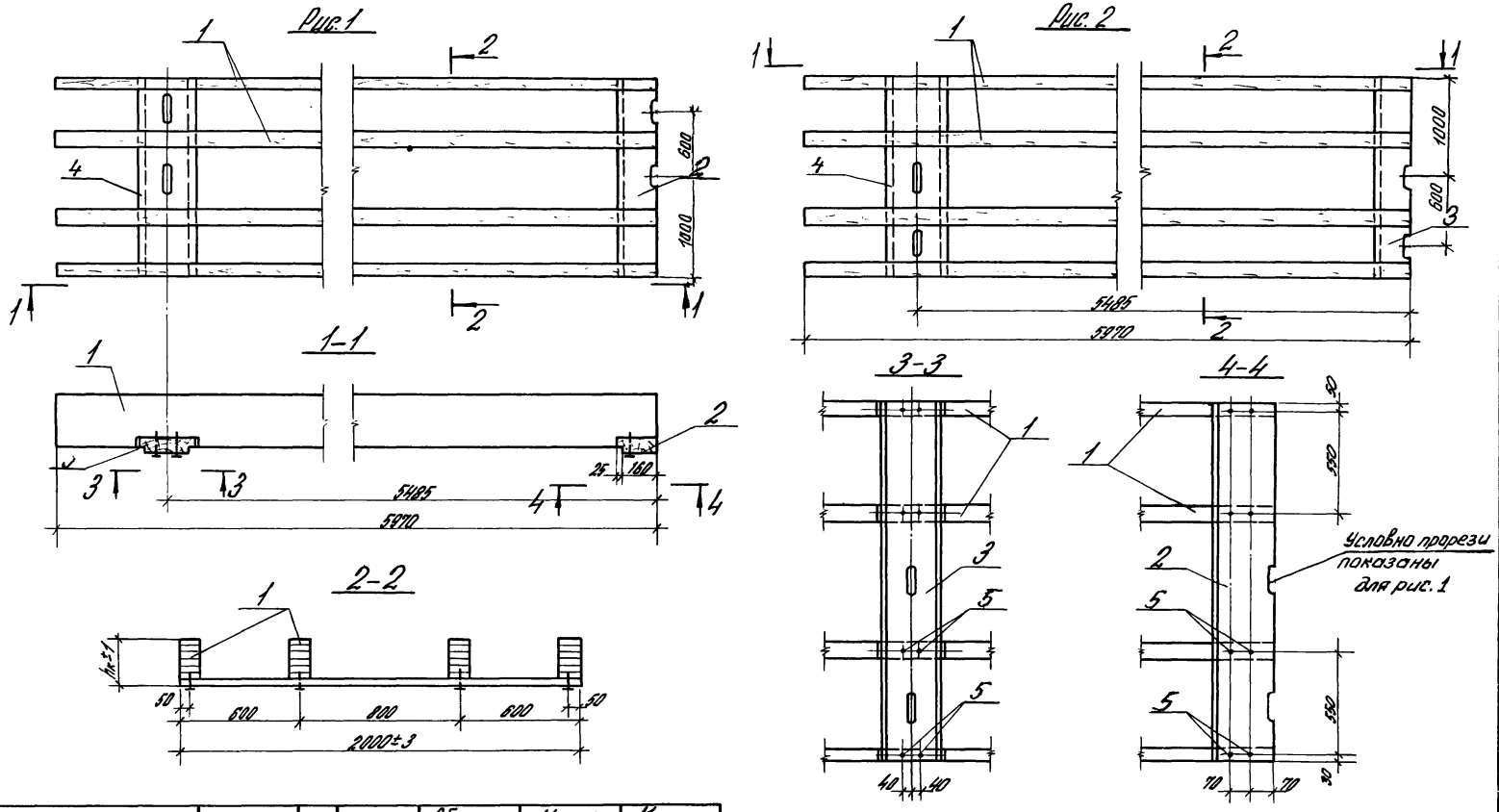

Обозначение	Марка	Рис.	hк	Объем древесины	Масса стали	Масса изделия
1.420.5-21.1 60610	К7-1	1	183	0,39	1,5	198
-01	К7-2		197	0,43		218
-02	К7-3		218	0,60		302
-03	К7-4	2	183	0,99		198
-04	К7-5		197	0,43		218
-05	К7-6		218	0,60		302

Зав.отд.	Рабинович	[signature]	
Н.контр.	Морозов	Топорков	
Гл.инж.пр.	Топорков	Топорков	
Рук.гр.	Федотычева	[signature]	
Инж.	Фетисова	[signature]	

1.420.5-21.1 60610 СБ

Каркас К7

Сборочный чертеж

Стадия	Масса	Масштаб
Р	см. табл.	
Лист 1	Листов 1	

ЦНИИПРОИЗДАНИЙ

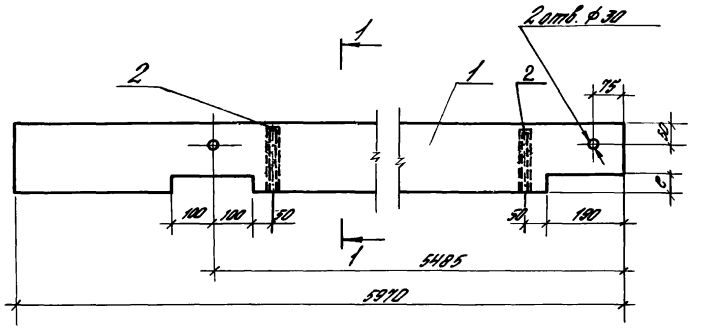

1-1

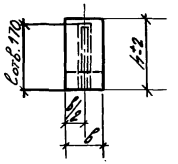

Формат	Зона	Поз	Обозначение	Наименование	Кол.	Примеч.
				Документация		
			1.420.5-21.1 60611 СБ	Сборочный чертеж		
			1.420.5-21.1 0000 ПЗ	Пояснительная записка		

Формат	Зона	Для исполнения с порядковым номером *)	Наименование	Кол.	Примеч.
			Детали		
		Поз. 1	Древесина клеевая сорта 2 ГОСТ 20850-84		
		-00	170×85 ℓ = 5970	1	
		-02	185×85 ℓ = 5970	1	
		-03	205×110 ℓ = 5970	1	
		Поз. 2	Арматурная сталь класса AIII ГОСТ 5781-82		
		-00, -01, -02	ф 12 ℓ = 200	2	

Вклеивание стержней поз.2 производить на эпоксидном клее согласно документу

Обозначение	Марка	h мм	B мм	C мм	Объем древесины м³	Масса стали кг	Масса изделия кг
1.420.5-21.1 60611	РКБ-1	170	85	48	0,086	0,36	44
-01	РКБ-2	185	85	58	0,094		48
-02	РКБ-3	205	110	68	0,135		68

Зав.отд.	Рабинович		
Н. контр.	Морозов		
Гл.инж.пр.	Городков		
Рук.гр.	Фейгинчева		
Инж.	Фетисова		

1.420.5-21.1 60611

Ребро продольное РКБ

Стадия	Масса	Масштаб
Р	см. табл.	
Лист 1	Листов 1	

ЦНИИПромзданий

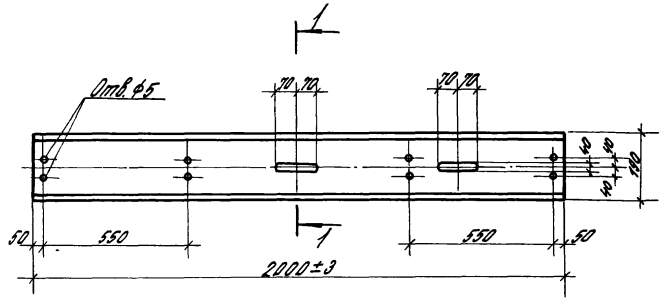

1-1

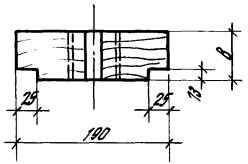

Обозначение	Марка	в мм	Объем древесины м³	Масса, кг
1.420.5-21.1 60612	ОБ6-1	60	0,023	11
-01	ОБ6-2	70	0,027	13
-02	ОБ6-3	80	0,030	15

Зав. отд.	Рабинович	[signature]	
Н. контр.	Морозов	[signature]	
Гл. инж. пр.	Топорков	[signature]	
Рук. гр.	Федотычева	[signature]	
Инж.	Фетисова	[signature]	

1.420.5-21.1 60612

Опорный брусок ОБ6

Стадия	Масса	Масштаб
Р	см. табл.	

Лист 1 | Листов 1

Брусок сорт 1 ГОСТ 24454-80Е сосна, ель $\varphi = 20\%$

ЦНИИПРОМЗДАНИЙ

Рис. 1

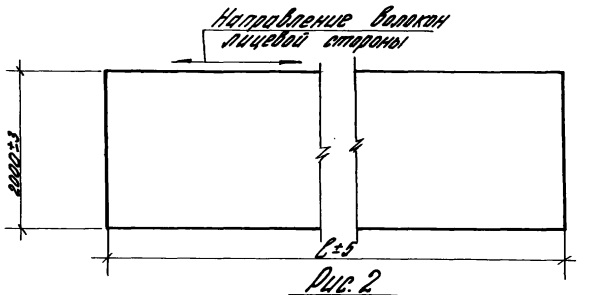

Рис. 2

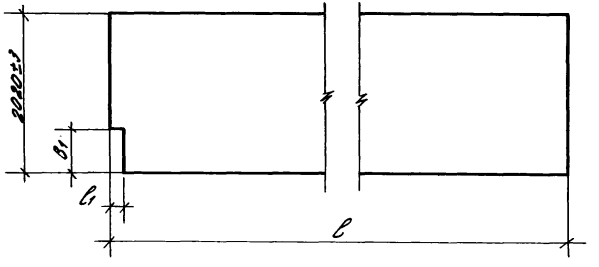

Обозначение	Марка	Рис.	l мм	l1 мм	в1 мм	Объем фанеры, м³	Масса, кг
1.420.5-21.1 60601	Л1-1	1	5970	—	—	0,143	115
-01	Л1-2		5670	—	—	0,136	109
-02	Л1-3		5260	—	—	0,126	101
-03	Л1-4		5180	—	—	0,124	100
-04	Л2-1	2	410	100	550	0,010	8
-05	Л2-2		360	50	550	0,009	7

Зав. отд.	Рабинович	[signature]	
Н. контр.	Морозов	[signature]	
Гл. инж. пр.	Топорков	[signature]	
Рук. гр.	Федотычева	[signature]	
Инж.	Фетисова	[signature]	

1.420.5-21.1 60601

Обшивка Л1, Л2

Стадия	Масса	Масштаб
Р	см. табл.	

Лист 1 | Листов 1

Фанера ФСФ (ФК) Сорт В/ВВ $\delta = 12$ мм ГОСТ 3916-69

ЦНИИПРОМЗДАНИЙ

Инв. № подл. | Подпись и дата | Взам. инв. №

Позиция	Кол.	Поз.	Обозначение	Наименование	Кол. на испол. 1.420.5-21.1 ТО100 01	02	03	04	05	Примечание
				Документация						
			1.420.5-21.1 ТО100 СБ	Сборочный чертеж						
			16П-79.1.00.00.00 ТО	Техническое описание						
				Сборочные единицы						
	1		1.420.5-21.1 ТО110	Каркас ДК 14-1	1					
			-01	ДК 14-2		1				
			-02	ДК 14-3			1			
			-03	ДК 14-4				1		
			-04	ДК 14-5					1	
			-05	ДК 14-6						1
				Детали						
	2		1.420.5-21.1 ТО120	Лист Л 17	4		4		4	
			-01	Л 18		4		4		4

Гл. арх. отд.	Гайдукович		
Н. контр.	Морозов		
Нач. сект.	Мирской		
Рук. гр.	Кротенков		
Инж.	Отрышева		

1.420.5-21.1 ТО100

Панели стеновые асбестоцементные ПС 570.90-1114 ... ПС 570.90-3114, ПС 570.120-1124 ... ПС 570.120-3114

Стадия	Лист	Листов
Р	1	2

ЦНИИпромзданий

Инв. № подл. | Подпись и дата | Взам. инв. №

Позиция	Кол.	Поз.	Обозначение	Наименование	Кол. на испол. 1.420.5-21.1 ТО100 01	02	03	04	05	Примечание
				Стандартные изделия						
		5		Шуруп Н5х40 ГОСТ 1145-80*	112	112	112	112	112	112
		6		Н5х30 ГОСТ 1145-80*	16	16	16	16	16	16
		7		Гвозди К2,5х50 ГОСТ 10337-63*	140	140	140	140	140	140
				Материалы						
				Минераловатная плита ГОСТ 9573-82*	0,42 / 33,2	0,84 / 66,0	0,42 / 33,0	0,84 / 66,0	0,42 / 33,0	0,84 / 66,0	т / кг
				Полиэтиленовая пленка толщ. 0,2 мм ГОСТ 10354-82	6,3	8,4	6,3	8,4	6,3	8,4	м²
				Деревянная рейка 20х20	21	25	21	25	21	25	п.м.

1.420.5-21.1 ТО100 Лист 2

228-09-04 27

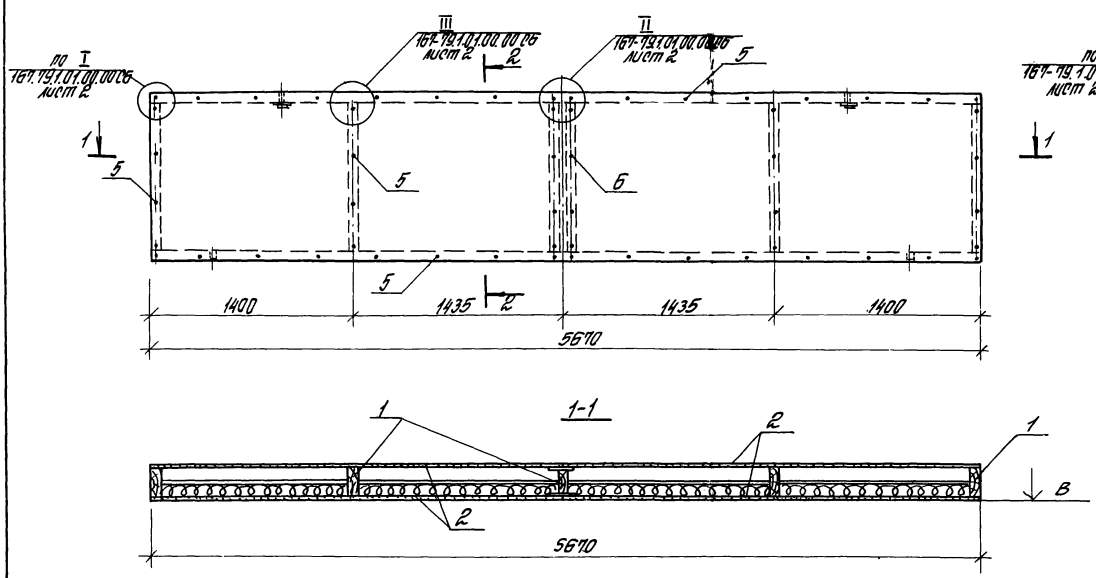

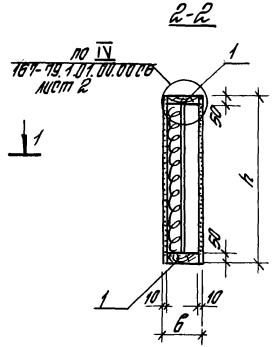

1. Буква „В" обозначает плоскость панели, обращенную внутрь здания.

2. Масса панели определена при толщине утеплителя 100 мм.

Обозначение	Марка	h мм	в мм	Масса кг
1.420.5-21.1 70100	ПС 570.90-1АЦ	870	164	330,0
—01	ПС 570.120-1АЦ	1170		424,0
—02	ПС 570.90-2АЦ	870	194	342,0
—03	ПС 570.120-2АЦ	1170		437,0
—04	ПС 570.90-3АЦ	870	214	351,0
—05	ПС 570.120-3АЦ	1170		447,0

Зав. отд.	Рабинович		
Н. контр.	Морозов		
Гл. инж. пр.	Топорков		
Рук. гр.	Федотычева		
Инж.	Томышева		

1.420.5-21.1 70100 СБ

Панель стеновая асбестоцементная ПС 570.90-1АЦ ...ПС 570.90-3АЦ ПС 570.120-1АЦ ...ПС 570.120-3АЦ Сборочный чертеж

Стадия	Масса	Масштаб
Р	ст. табл.	
Лист 1	Листов 1	

ЦНИИПРОМЗДАНИЙ

Инв. № подл. | Подпись и дата | Взам. инв. №

Формат	Зона	Поз.	Обозначение	Наименование	Кол. на испол. 1.1420.5-21.1 ТО110										Примечание
						01	02	03	04	05					
				Документация											
			1.1420.5-21.1 ТО110 СБ	Сборочный чертеж											
				Сборочные единицы											
А4		1	167-79.1.01.01.10	Деталь деревян. ДД1	1										
			-03	ДД4		1									
			-01	ДД2			1								
			-04	ДД5				1							
			-02	ДД3					1						
			-05	ДД6						1					
А4		3	167-79.1.01.01.30	Закладная деталь М2	2	2	2	2	2	2					
				Детали											
А4		4	1.1420.5-21.1 ТО111	Ребро продольное	1	1									
			-01				1	1							

Зав. отд.	Рабинович		
Н. контр.	Прокопов		
Гл. инж. пр.	Лагерев		
Рук. гр.	Дебатчева		
Инт.	Тютюнникова		

1.1420.5-21.1-ТО110

Каркас АК14-1... АК14-6

Стадия	Лист	Листов
Р	1	2

ЦНИИПРОМЗДАНИЙ

Инв. № подл. | Подпись и дата | Взам. инв. №

Формат	Зона	Поз.	Обозначение	Наименование	Кол. на испол. 1.1420.5-21.1 ТО110										Примечание
						01	02	03	04	05					
			-02												
		2	-09						1	1					
			-10		1	1									
			-11				1	1							
А4		6	167-79.1.01.01.02	Ребро поперечное	4				1	1					
			-03			4									
			-01				4								
			-04					4							
			-02						4						
			-05							4					
А4		7	167-79.1.01.01.02	Деталь соединит. МС1	10	10	10	10	10	10					
				Стандартные изделия											
		8		Уголок 8.5х40 ГОСТ 1145-80*	60	64	60	64	60	64					
		9		Уголок 84х60 ГОСТ 1145-80*	4	4	4	4	4	4					

1.1420.1-21.1-ТО110

Лист 2

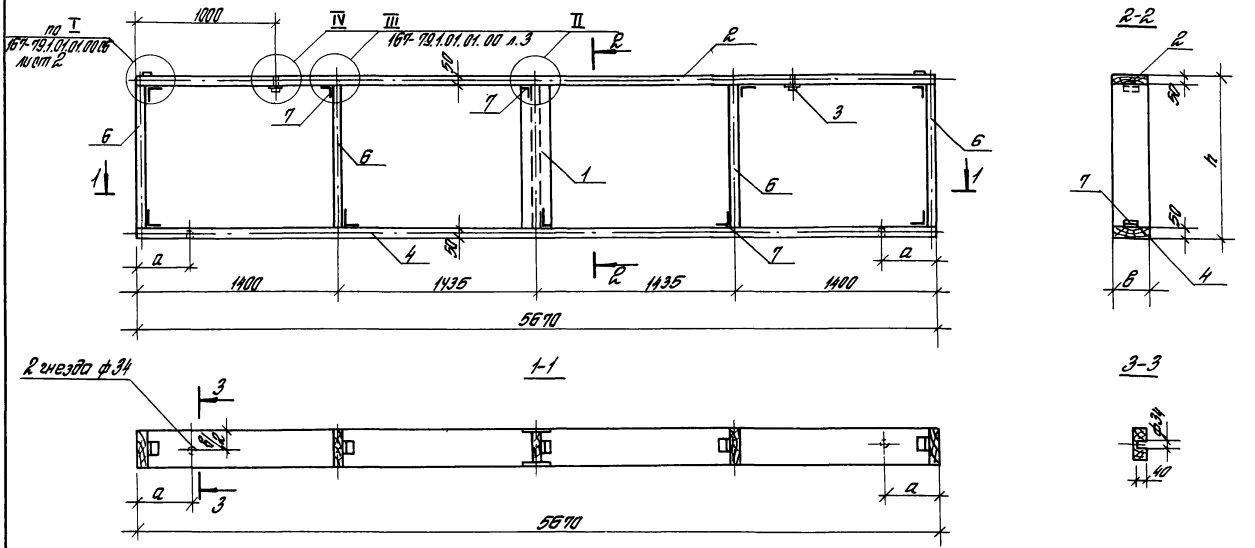

Размер „а" принимается по конкретному проекту.

Обозначение	Марка	h mm	в mm	Масса кг
1.420.5-21.1- 70110	ДК 14-1	870	144	69,8
— 01	ДК 14-2	1170		75,8
— 02	ДК 14-3	870	174	82,7
— 03	ДК 14-4	1170		89,5
— 04	ДК 14-5	870	194	91,5
— 05	ДК 14-6	1170		99,1

Зав. отд.	Родинович	[signature]		1.420.5-21.1 70110 СБ
Н. контр.	Морозов	Топорков		Каркас ДК 14-1... ДК 14-6 Сборочный чертеж
Гл. инж. пр.	Топорков	Топорков		
Рук. гр.	Федотычева	[signature]		
Инж.	Томышева	[signature]		

Стадия	Масса	Масштаб
Р	ст. табл.	
Лист	Листов	

ЦНИИПРОМЗДАНИЙ

22840-04 30

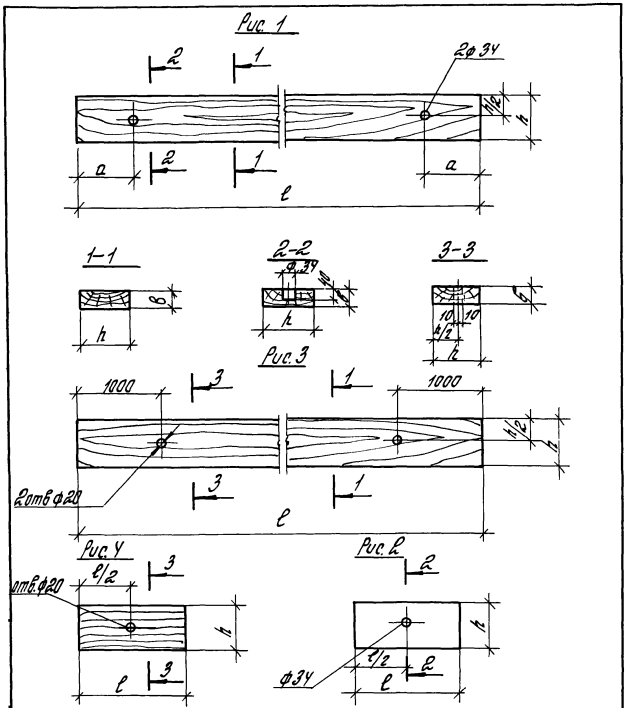

				1.420.5-21.1 70111			
				Ребро продольное	Стадия	Масса	Масштаб
					Р	ст. табл.	
Зав. отд.	Рабинович				Лист 1	Листов 2	
Н. контр.	Морозов	Топорков		Брусок деревянный ГОСТ 8486-66 Е	ЦНИИПРОМЗДАНИЙ		
Гл. инж. пр.	Топорков	Топорков					
Рук. гр.	Федотычева						
Инж.	Томышева	Томышева					

Обозначение	Наименование детали	Рис.	l мм	h мм	b мм	Масса кг
1.420.5-21.1 70111	Ребро продольное	Рис. 1	5670	144	50	24,5
-01				174		29,6
-02				194		33,0
-03			5170	144		22,3
-04				174		27,0
-05				194		30,1
-06		Рис. 2	320	144		1,4
-07				174		1,7
-08				194		1,9
-09		Рис. 3	5670	144		24,5
-10				174		29,6
-11				194		33,0
-12			5170	144		22,3
-13				174		27,0
-14				194		30,1
-15			3230	144		13,9
-16				174		16,9
-17				194		18,8
-18		Рис. 4	320	144		1,4
-19				174		1,7
-20				194		1,9

Инв. № подл. | Подпись и дата | Взам. инв. №

1.420.5-21.1 70111 | Лист 2

Формат	Зона	Поз.	Обозначение	Наименование	Кол. на испол. 1.420.5-21.1 70200 01	02	03	04	05	Примечание
				Документация						
А3			1.420.5-21.1 70200 СБ	Сборочный чертеж						
			167-79.1.00.00.00 ТО	Техническое описание						
				Сборочные единицы						
А3		1	1.420.5-21.1 70210	Каркас ДК 15-1	1					
			-01	ДК 15-2		1				
			-02	ДК 15-3			1			
			-03	ДК 15-4				1		
			-04	ДК 15-5					1	
			-05	ДК 15-6						1
				Детали						
А4		2	1.420.5-21.1 70220	Лист Л19	4		4		4	
			-01	Л20		4		4		4

Нач. отд.	Радинович		
Н. контр.	Морозов		
Гл. инж. пр.	Фёдоров		
Рук. гр.	Перлашкова		
Инж.	Фомичёва		

1.420.5-21.1 70200

Панель стеновая декоративная по 5.520.90-184 ... по 5.520.90-384 по 5.520.120-184 ... по 5.520.120-384

Стадия	Лист	Листов
Р	1	2

ЦНИИПромзданий

Инв. № подл. | Подпись и дата | Взам. инв. №

Формат	Зона	Поз.	Обозначение	Наименование	Кол. на испол. 1.420.5-21.1 70200 01	02	03	04	05	Примечание
				Стандартные изделия						
		5		Шуруп А5×10 ГОСТ 1145-80*	112	112	112	112	112	112	
		6		А5×30 ГОСТ 1145-80*	16	16	16	16	16	16	
		7		Дюбель К25×50 ГОСТ 10628-65*	140	140	140	140	140	140	
				Материалы						
				Минераловатная плита ГОСТ 22950-78*	0,84 / 31,0	0,53 / 19,5	0,84 / 31,0	0,53 / 19,5	0,84 / 31,0	0,53 / 19,5	$м^3$ / кг
				Полиэтиленовая пленка ГОСТ 10354-82	5,9	7,9	5,9	7,9	5,9	7,9	$м^2$
				Деревянная рейка 20×20	20	24	20	24	20	24	п.м

1.420.5-21.1 70200

Лист 2

2840-04 32

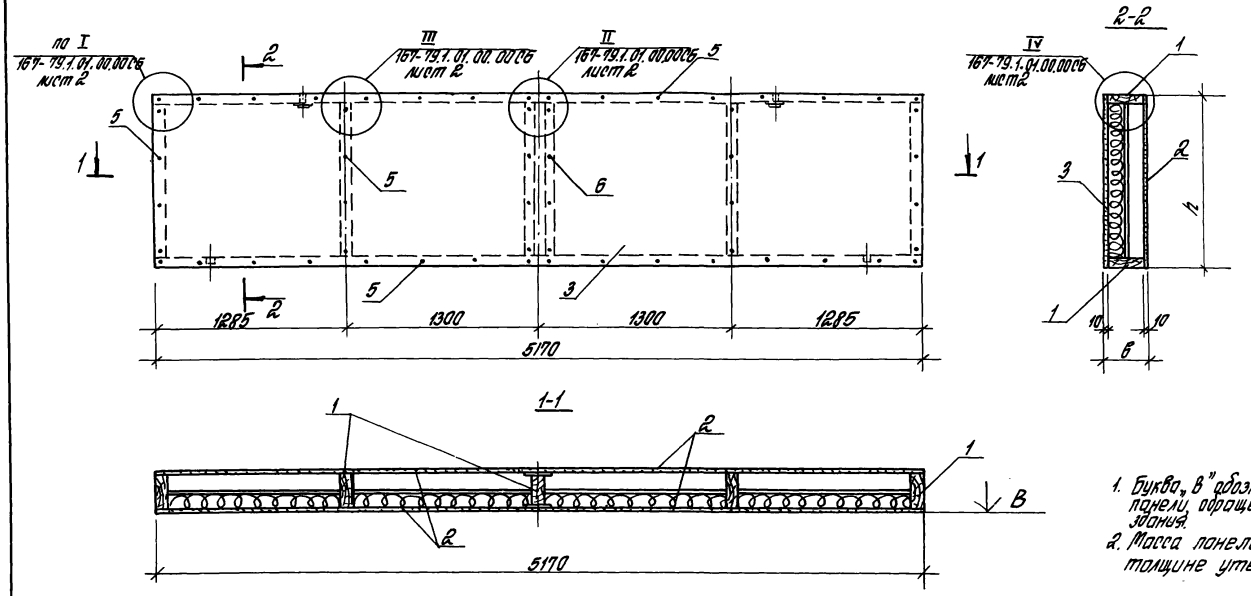

1. Буква „В" обозначает плоскость панели, обращенную внутрь здания.
2. Масса панели определена при толщине утеплителя 100 мм

Обозначение	Марка	h мм	в мм	Масса кг
1.420.5-21.1 70200	ПС 520.90-1АЦ	870	164	302
-01	ПС 520.120-1АЦ	1170		391
-02	ПС 520.90-2АЦ	870	194	314
-03	ПС 520.120-2АЦ	1170		405
-04	ПС 520.90-3АЦ	870	214	322
-05	ПС 520.120-3АЦ	1170		414

Зав.отд.	Рабинович		
Н.контр.	Морозов	Топорков	
Гл.инж.	Топорков	Топорков	
Рук.гр.	Федотычева		
Инж.	Томышева		

1.420.5-21.1 70200 СБ

Панель стеновая асбестоцементная ПС 220.90-1АЦ... ПС 520.90-3АЦ ПС 520.120-1АЦ... ПС 520.120-3АЦ Сборочный чертеж

Стадия	Масса	Масштаб
Р	ст. табл.	
Лист	Листов	

ЦНИИПРОМЗДАНИЙ

Формат	Зона	Поз.	Обозначение	Наименование	Кол. на исполн. 1.420.5-21.1 70210										Примечание
						01	02	03	04	05					
				Документация											
А3			1.420.5-21.1 70210 СБ	Сборочный чертеж	X	X	X	X	X	X					
				Сборочные единицы											
А4		1	167-79.1.01.01.10	Деталь деревян ДД 1	1										
			-03	ДД 4		1									
			-01	ДД 2			1								
			-04	ДД 5				1							
			-02	ДД 3					1						
			-05	ДД 6						1					
А4		3	167-79.1.01.01.30	Закладная деталь М2	2	2	2	2	2	2					
				Детали											
А4		4	1.420.5-21.1 70111-03	Ребро продольное	1	1									
			-04				1	1							

Зав. отд.	Рабинович	[signature]	1.420.5-21.1 70210
Н. контр.	Морозов	Топорков	
Гл. инж. пр.	Фрадков	Топорков	Каркас ДК 15-1... ДК 15-6
Рук. гр.	Федотычева	[signature]	
Инж.	Фомышева	Фомыш	

Стадия	Лист	Листов
Р	1	2

ЦНИИПРОМЗДАНИЙ

Инв. № подл.	Подпись и дата	Взам. инв. №

Формат	Зона	Поз.	Обозначение	Наименование	Кол. на исполн. 1.420.5-21.1 70210										Примечание
						01	02	03	04	05					
			-05						1	1					
		2	-12		1	1									
			-13				1	1							
			-14						1	1					
А4		6	167-79.1.01.01.02	Ребро поперечное	4										
			-03			4									
			-01				4								
			-04					4							
			-02						4						
			-05							4					
А4		7	167-79.1.01.01.02	Деталь соединит. МС1	10	10	10	10	10	10					
				Стандартные изделия											
		8		Шуруп А5×40 ГОСТ 1145-80*	60	64	60	64	60	64					
		9		Шуруп А4×60 ГОСТ 1145-80*	4	4	4	4	4	4					

22840-04 34

1.420.5-21.1 70210

Лист 2

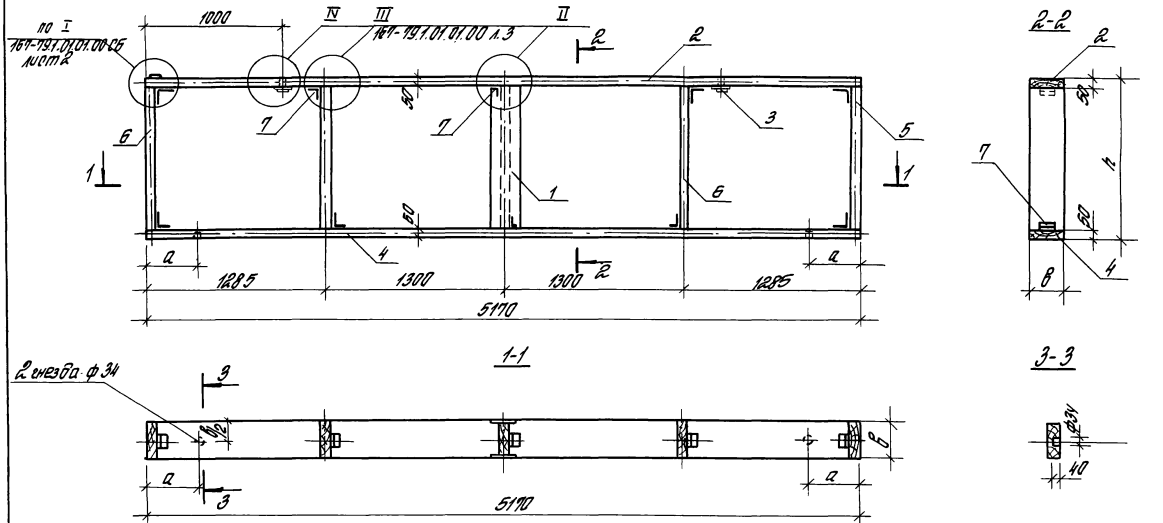

Размер „а" принимается по конкретному проекту.

Обозначение	Марка	h мм	в мм	Масса кг
1.420.5-21.1 70210	ДК 15-1	870	144	65,0
—01	ДК 15-2	1170		70,7
—02	ДК 15-3	870	174	77,5
—03	ДК 15-4	1170		84,3
—04	ДК 15-5	870	194	85,7
—05	ДК 15-6	1170		93,3

Зав. отд.	Рабинович		
Н.контр.	Морозов		
Пл.инж.пр.	Фоварков		
Рук. гр.	Федотычева		
Инж.	Потышева		

1.420.5-21.1 70210 СБ

Каркас ДК 15-1... ДК 15-6 Сборочный чертеж

Стадия	Масса	Масштаб
Р	ст. табл.	—
Лист 1	Листов 1	

ЦНИИПРОМЗДАНИЙ

Формат	Зона	Поз.	Обозначение	Наименование	Кол. на испол. 1.420.5-21.1 70300 01	02	03	04	05					Примечание
				Документация										
А3			1.420.5-21.1 70300 СБ	Сборочный чертеж										
			167-721.00.00.00 ТО	Техническое описание										
				Сборочные единицы										
А3		1	1.420.5-21.1 70310	Каркас ДК 16-1	1									
			— 01	ДК 16-2		1								
			— 02	ДК 16-3			1							
			— 03	ДК 16-4				1						
			— 04	ДК 16-5					1					
			— 05	ДК 16-6						1				
				Детали										
А4		2	1.420.5-21.1 70330	Лист Л1	2		2		2					
			01	Лист Л2		2		2		2				

Гл. инж. отд.	Родионову	Родов	
Н. контр.	Тихазов	Тихазов	
Рук. гр.	Шпаковой	Шпакова	
Рук. гр.	Чернышева	Чернышева	
Инж.	Ютишева	Ютишева	

1.420.5-21.1 70300

Панель стеновая асбестоцементная по 3.425.120-1Л4 ... по 3.425.120-3Л4

Стадия	Лист	Листов
Р	1	2

ЦНИИпромзданий

Инв. № подл.	Подпись и дата	Взам. инв. №

Формат	Зона	Поз.	Обозначение	Наименование	Кол. на испол. 1.420.5-21.1 70300 01	02	03	04	05					Примечание
				Стандартные изделия										
		5		Шуруп 1.5×40 ГОСТ 11473-80*	60	60	60	60	60	60				
		7		Гвозди К 2.5×50 ГОСТ 4028-63*	80	80	80	80	80	80				
				Материалы										
				Минераловатная плита ГОСТ 9573-82*	0,27 / 300	0,27 / 410	0,27 / 410	0,33 / 410	0,27 / 410	0,33 / 410				т / кг
				Полиэтиленовая пленка ГОСТ 10354-82	3,9	5,1	3,9	5,1	3,9	5,1				$м^2$
				Деревянная рейка 20×20	10	14	10	14	10	14				п.м

Инв. № подл.	Подпись и дата	Взам. инв. №
2280-04		

1.420.5-21.1 70300

Лист 2

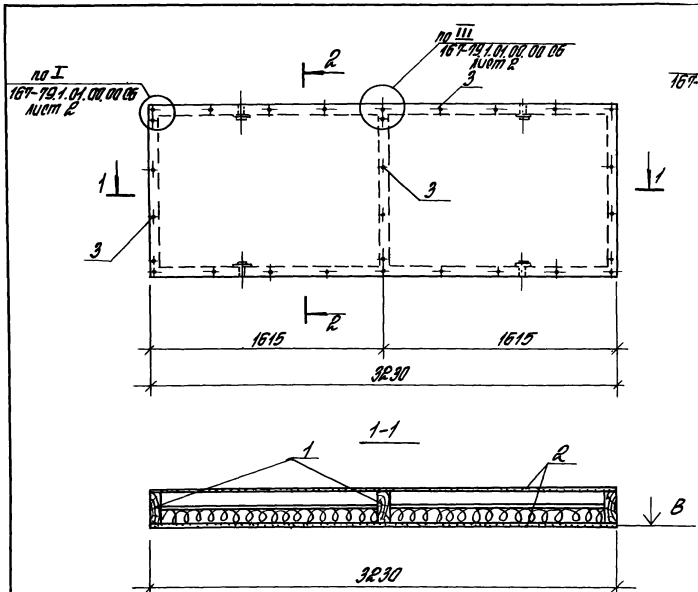

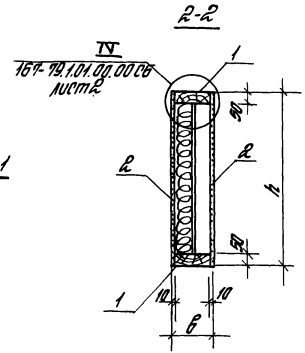

1. Буква „В" обозначает плоскость панели, обращенную внутрь здания
2. Масса панели определена при толщине утеплителя 100 мм.

Обозначение	Марка	h мм	B мм	Масса кг
1.420.5-21.1 ТО300	ПС 325.90-1АЦ	870	164	190
—01	ПС 325.120-1АЦ	1170		244
—02	ПС 325.90-2АЦ	870	194	197
—03	ПС 325.120-2АЦ	1170		252
—04	ПС 325.90-3АЦ	870	214	202
—05	ПС 325.120-3АЦ	1170		258

Зав. отд	Рабинович		
Н. контр.	Морозов		
Гл. инж. пр.	Макарова		
Рук. гр.	Работничева		
Инж.	Потышева		

1.420.5-21.1 ТО300 СБ

Панель стеновая обеспеченная ПС 325.90-1АЦ...ПС 325.90-3АЦ, ПС 325.120-1АЦ...ПС 325.120-3АЦ
Сборочный чертеж

Стадия	Масса	Масштаб
Р	ст. табл.	—
Лист 1	Листов 1	

ЦНИИПРОМЗДАНИЙ

Формат	Зона	Поз.	Обозначение	Наименование	Кол. на исполн. 1.420.5-21.1-70310										Примечание
						01	02	03	04	05					
				Документация											
А3			1.420.5-21.1 70310 СБ	Сборочный чертеж	X	X	X	X	X	X					
				Сборочные единицы											
А4		3	167-79.1.01.01.30СБ	Закладная деталь М2	4	4	4	4	4	4					
				Детали											
А4		4	1.420.5-21.1 70111-15	Ребро продольное	2	2									
			-16				2	2							
			-17						2	2					
А4		6	167-79.1.01.01.02	Ребро поперечное	3										
			-03			3									

Зав. отд.	Радинович	[signature]	1.420.5-21.1 70310
Н. контр.	Морозов	Топорков	
Гл. инж. пр.	Топорков	Топорков	Каркас ДК16-1... ДК16-6
Рук. гр.	Федотычева	[signature]	
Инж.	Томашева	[signature]	

Стадия	Лист	Листов
Р	1	2

ЦНИИПРОМЗДАНИЙ

Инв. № подл.	Подпись и дата	Взам. инв. №

Формат	Зона	Поз.	Обозначение	Наименование	Кол. на исполн. 1.420.5-21.1 70310										Примечание
						01	02	03	04	05					
			-01				3								
			-04					3							
			-02						3						
			-05							3					
А4		7	167-79.1.01.01.02	Деталь соединит. МС1	6	6	6	6	6	6					
				Стандартные изделия											
		8		Шуруп А5×40 ГОСТ 1145-80*	40	40	40	40	40	40					

1.420.5-21.1 70310

Лист 2

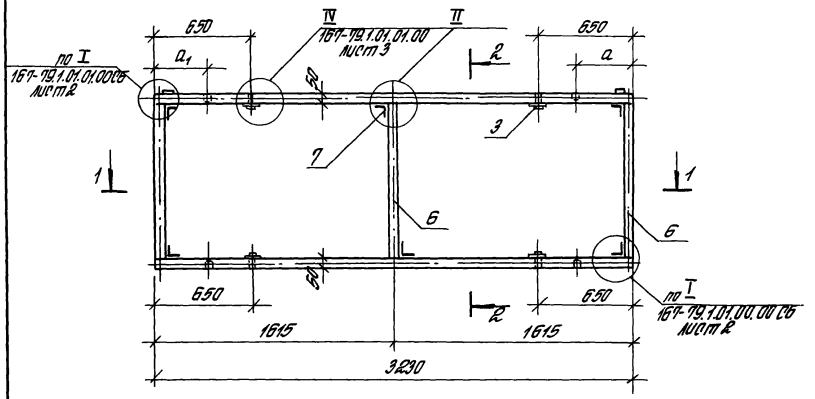

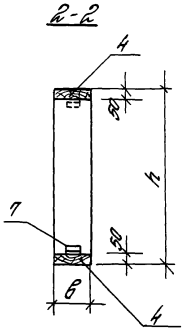

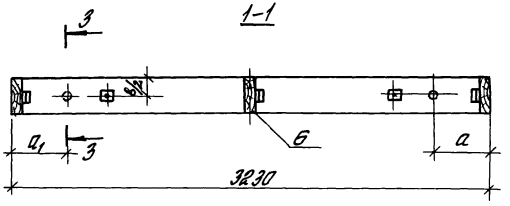

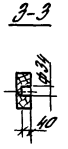

Размеры a и a_1 принимаются по конкретному проекту.

Обозначение	Марка	h мм	в мм	Масса кг
1.420.5-21.1 70310	ДК 16-1	870	144	41,4
—01	ДК 16-2	1170		44,6
—02	ДК 16-3	870	174	49,3
—03	ДК 16-4	1170		53,14
—04	ДК 16-5	870	194	54,4
—05	ДК 16-6	1170		58,6

Зав. отд.	Рабиновиу	[signature]	
Н. контр.	Морозов	Топорков	
Гл. инж. пр.	Топорков	Топорков	
Рук. гр.	Федотычева	[signature]	
Инж.	Томышева	[signature]	

1.420.5-21.1 70310 СБ

Каркас ДК 16-1... ДК 16-6

Стадия	Масса	Масштаб
Р	ст. табл.	
Лист 1	Листов 1	

ЦНИИПРОМЗДАНИЙ

Инв. № подл. | Подпись и дата | Взам. инв. №

22840-04 39

Инв. № подл.	Подпись и дата	Взам. инв. №

Формат	Зона	Поз.	Обозначение	Наименование	Кол. на исполн. 1.420.5-21.1 70400	01	02	03	04	05					Примечание
				Документация											
А3			1.420.5-21.1 70400 СБ	Сборочный чертеж											
			167-79.1.00.00.00 ТО	Техническое описание											
				Сборочные единицы											
А3		1	1.420.5-21.1 70410	Каркас ДК 17-1	1										
			-01	Каркас ДК 17-2		1									
			-02	Каркас ДК 17-3			1								
			-03	Каркас ДК 17-4				1							
			-04	Каркас ДК 17-5					1						
			-05	Каркас ДК 17-6						1					
				Детали											
А4		2	1.420.5-21.1 70420	Лист Л23	2		2		2						
			-01	Лист Л24		2		2		2					

Зав. отд.	Рабинович	[signature]	
Н. контр.	Морозов	Топорков	
Гл. инж. пр.	Топорков	Топорков	
Рук. гр.	Федотычева	[signature]	
Инж.	Потышева	[signature]	

1.420.5-21.1 70400

Панель стеновая асбестоцементная ПС 32.90-1АЦ... ПС 32.90-3АЦ; ПС 32.120-1АЦ... ПС 32.120-3АЦ

Стадия	Лист	Листов
Р	1	2

ЦНИИПРОМЗДАНИЙ

Инв. № подл.	Подпись и дата	Взам. инв. №

Формат	Зона	Поз.	Обозначение	Наименование	Кол. на исполн. 1.420.5-21.2 70400	01	02	03	04	05					Примечание
				Стандартные изделия											
		5		Шуруп А5×40 ГОСТ 1145-80*	28	28	28	28	28	28					
		7		Гвозди К2.5×50 ГОСТ 4028-63*	20	20	20	20	20	20					
				Материалы											
				Минераловатная плита ГОСТ 9573-82*	0.019/2.85	0.027/4.05	0.019/2.85	0.027/4.05	0.019/2.85	0.027/4.05					$\frac{м^3}{кг}$
				Полиэтиленовая пленка ГОСТ 10354-82*	0.35	0.45	0.35	0.45	0.35	0.45					$м^2$
				Деревянная рейка 20×20	3	4	3	4	3	4					п.м

22840-04 40

1.420.5-21.1 70400

Лист 2

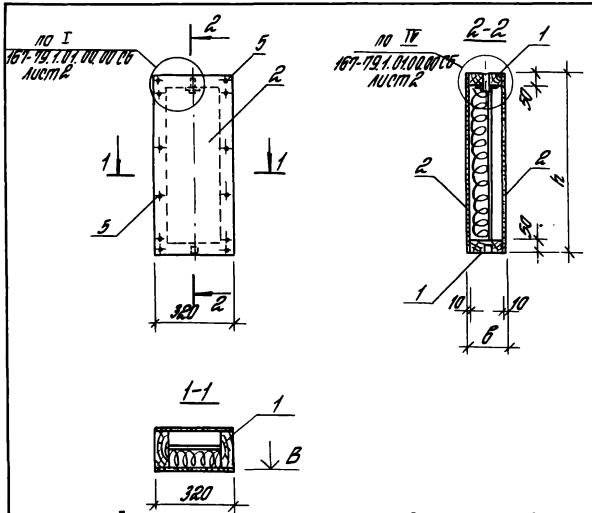

1. Буква „В" означает плоскость панели, обращенную внутрь здания.
2. Масса панели определена при толщине утеплителя 100 мм.

Обозначение	Марка	h мм	в мм	Масса кг
1.420.5-21.1 70400	ПС 32.90-1АЦ	870	144	26,1
—01	ПС 32.120-1АЦ	1170		33,3
—02	ПС 32.90-2АЦ	870	174	28,0
—03	ПС 32.120-2АЦ	1170		35,6
—04	ПС 32.90-3АЦ	870	194	29,3
—05	ПС 32.120-3АЦ	1170		37,1

Зав. отд.	Рабинович	[signature]	
Н. контр.	Морозов	Топорков	
Гл. инж. пр.	Топорков	Топорков	
Рук. гр.	Федотычева	[signature]	
Инж.	Томышева	Томышева	

1.420.5-21.1 70400 СБ

Панель стеновая асбестоцементная
ПС 32.90-1АЦ ... ПС 32.90-3АЦ
ПС 32.120-1АЦ ... ПС 32.120-3АЦ
Сборочный чертеж.

Стадия	Масса	Масштаб
Р	ст. табл.	
Лист 1	Листов 1	

ЦНИИПРОМЗДАНИЙ

Инв. № подл. | Подпись и дата | Взам. инв. №

Инв. № подл. | Подпись и дата | Взам. инв. №

Лист

Формат	Зона	Поз.	Обозначение	Наименование	Кол.	Примечание
				Документация		
			1.420.5-21.1 70410 СБ	Сборочный чертеж		

Формат	Зона	Для исполнения с порядковым номером	Обозначение	Кол.	Примечание
			Сборочные единицы		
		поз. 1	Ребро продольное		
А4		-00, -01	1.420.5-21.1 70111-06	1	
		-02, -03	-07	1	
		-04, -05	-08	1	
		поз. 2	Ребро продольное		
		-00, -01	-18	1	
		-02, -03	-19	1	
		-04, -05	-20	1	
		поз. 3	Ребро поперечное		
А4		-00	167-79.1.01.01.02	2	
		-01	-03	2	
		-02	-01	2	
		-03	-04	2	
		-04	-02	2	
		-05	-05	2	
		поз. 4	Деталь соединительная МС1		
А4		-00, -01, -02, -03, -04, -05	167-79.1.01.01.02	4	
		поз. 5	Деталь закладная М2		
А4		-00, -01, -02, -03, -04, -05	167-79.1.01.01.30 СБ	1	

Инв. № подл.	Подпись и дата	Взам. инв. №

Зав. отд.	Рабинович		
Н. контр.	Морозов	Топорков	
Гл. инж. пр.	Топорков	Топорков	
Рук. гр.	Федотычева		
Инж.	Тотышева		

1.420.5-21.1 70410

Каркас ДК 17-1... ДК 17-6

Стадия	Лист	Листов
Р	1	1

ЦНИИПРОМЗДАНИЙ

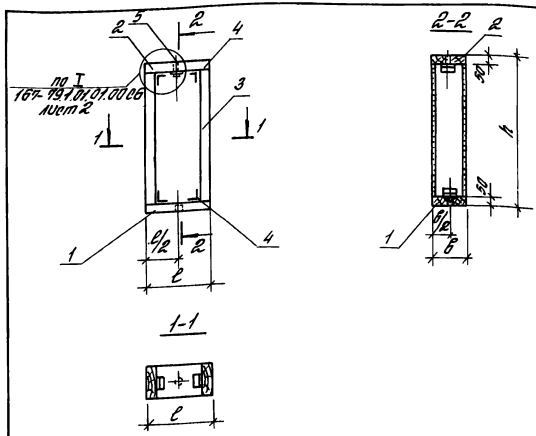

Обозначение	Марка	h мм	в мм	Масса кг
1.420.5-21.1 70410	ДК 17-1	870	144	11,4
-01	ДК 17-2	1170		13,5
-02	ДК 17-3	870	174	13,3
-03	ДК 17-4	1170		15,8
-04	ДК 17-5	870	194	14,6
-05	ДК 17-6	1170		17,3

Инв. № подл.	Подпись и дата	Взам. инв. №

Зав. отд.	Рабинович		
Н. контр.	Морозов	Топорков	
Гл. инж. пр.	Топорков	Топорков	
Рук. гр.	Федотычева		
Инж.	Тотышева		

1.420.5-21.1 70410 СБ

Каркас ДК 17-1 ... ДК 17-6 Сборочный чертеж

Стадия	Масса	Масштаб
Р	ст. табл.	

Лист 1 | Листов 1

ЦНИИПРОМЗДАНИЙ

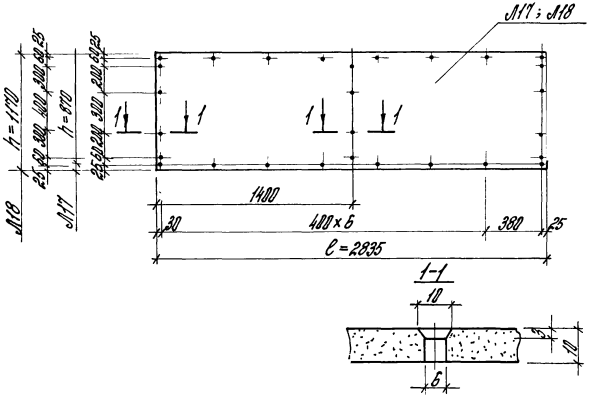

Обозначение	Марка	h, мм	C, мм	Толщ. мм	Масса кг
1.420.5-21.1 70120	Л17	870	2835	10	47.5
-01	Л18	1170			53.9

Зав. отд.	Рабинович		
Н. контр.	Городов		
Гл. инж.	Городков		
Рук. гр.	Фридлянская		
Инж.	Томышева		

1.420.5-21.1 70120

Лист марки Л17; Л18

Стадия	Масса	Масштаб
Р	см. тов.	М 1:25 1:10
Лист 1	Листов 1	

Асбестоцементный лист ГОСТ 18124-75

ЦНИИПРОМЗДАНИЙ

Инв. № подл. | Подпись и дата | Взам. инв. №

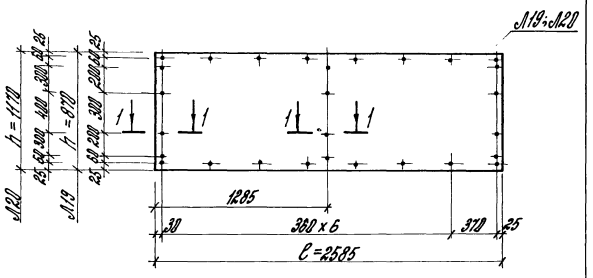

Сечение 1-1
см. на документе 1.70.120

Обозначение	Марка	h, мм	C, мм	Толщ. мм	Масса кг
1.420.5-21.1 70220	Л19	870	2585	10	43.6
-01	Л20	1170			58.1

Зав. отд.	Рабинович		
Н. контр.	Городов		
Гл. инж.	Городков		
Рук. гр.	Фридлянская		
Инж.	Томышева		

1.420.5-21.1 70220

Лист марки Л19, Л20

Стадия	Масса	Масштаб
Р	см. тов.	М 1:25
Лист 1	Листов 1	

Асбестоцементный лист ГОСТ 18124-75

ЦНИИПРОМЗДАНИЙ

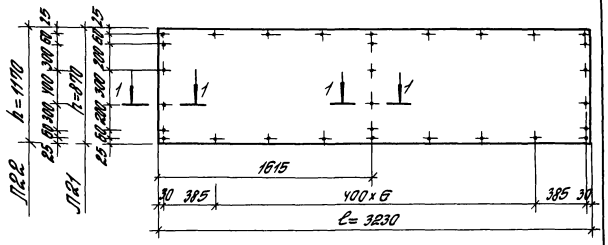

Сечение 1-1 см. на документе 1 70120

Обозначение	Марка	h мм	ℓ мм	Толщ. мм	Масса кг
1.420.5-21.1 70330	Л21	870	3230	10	64,5
—01	Л22	1170			73,3

Инв. № подл. | Подпись и дата | Взам. инв. №

1.420.5-21.1 70330

				Стадия	Масса	Масштаб
Зав. отд	Рабинович		Лист тарки Л21, Л22	Р	от. таб.	т 1:25
Н. контр	Морозов			Лист 1	Листов 1	
Гл. инж. пр	Топорков					
Рук. гр	Ребяткичева					
Инж.	Ткышева					

Асбестоцементный лист ГОСТ 18124-75

ЦНИИПРОМЗДАНИЙ

Рис. 1

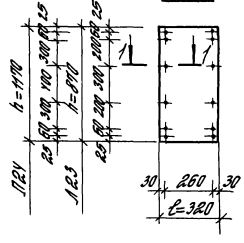

Сечение 1-1 см. на документе 1 70120

Обозначение	Марка	h мм	ℓ мм	Толщ. мм	Масса кг
1.420.5-21.1 70420	Л 23	870	320	10	6,4
—01	Л 24	1170			7,3

Инв. № подл. | Подпись и дата | Взам. инв. №

1.420.5-21.1 70420

				Стадия	Масса	Масштаб
Зав. отд	Рабинович		Лист тарки Л 23, Л 24	Р	от. таб.	
Н. контр	Морозов			Лист 1	Листов 1	
Гл. инж. пр	Топорков					
Рук. гр	Ребяткичева					
Инж.	Ткышева					

Асбестоцементный лист ГОСТ 18124-75

ЦНИИПРОМЗДАНИЙ

Формат	Зона	Поз.	Обозначение	Наименование	Кол. на исполн. 1.420.5-21.1. 70500 —	01	02	03	04	05	06	07	08	09	10	11	Примечание
				Документация													
А3			1.420.5-21.1 70500 СБ	Сборочный чертеж													
			167-79.1.00.00.00 ТО	Техническое описание													
				Сборочные единицы													
А3		1	1.420.5-21.1 70510	Каркас ДК 18-1	1												
			—01	Каркас ДК 18-2		1											
			—02	Каркас ДК 18-3			1										
			—03	Каркас ДК 19-1				1									
			—04	Каркас ДК 19-2					1								
			—05	Каркас ДК 19-3						1							
			—06	Каркас ДК 20-1							1						
			—07	Каркас ДК 20-2								1					
			—08	Каркас ДК 20-3									1				
			—09	Каркас ДК 21-1										1			

Рук. отд.	Рабинович	[signature]	
Н. контр.	Морозов	Топорков	
Гл. инж. пр.	Топорков	Топорков	
Рук. гр.	Федотычева	[signature]	
Инж.	Томашева	Томашева	

1.420.5-21.1 70500

Панель стеновая асбестоцементная
ПС150.120-1АЦ...ПС150.120-3АЦ
ПС150.180-1АЦ...ПС150.180-3АЦ
ПС120.270-1АЦ...ПС120.270-3АЦ
ПС150.240-1АЦ...ПС150.240-3АЦ

Стадия	Лист	Лист
Р	1	2

ЦНИИПРОМЗДАНИЙ

Инв. № подл.	Подпись и дата	Взам. инв. №

Формат	Зона	Поз.	Обозначение	Наименование	Кол. на исполн. 1.420.5-21.1 70500 —	01	02	03	04	05	06	07	08	09	10	11	Примечание
			—10	Каркас ДК 21-2											1		
			—11	Каркас ДК 21-3												1	
				Детали													
А3		2	1.420.5-21.1 70512	Лист Л1	2	2	2										
			—01	Лист Л2				2	2	2							
			—02	Лист Л3							2	2	2				
			—03	Лист Л4										2	2	2	
				Стандартные изделия													
		25		Шуруп А5×40 ГОСТ 1145-80*	52	52	52	64	64	64	84	84	84	84	84	84	
		26		Гвозди К2.5×5 ГОСТ 4028-63*	30	30	30	45	45	45	55	55	55	70	70	70	
				Материалы													
				Минераловатная плита ГОСТ 9573-82*	0,18/27	0,18/27	0,18/27	0,27/41	0,27/41	0,27/41	0,32/48	0,32/48	0,32/48	0,36/54	0,36/54	0,36/54	м³/кг
				Полиэтиленовая пленка толщ. 0,2 мм ГОСТ 10354-82	1,8	1,8	1,8	2,7	2,7	2,7	3,2	3,2	3,2	3,6	3,6	3,6	м²
				Деревянная рейка 20×20	7,0	7,0	7,0	8,1	8,1	8,1	13,0	13,0	13,0	13,8	13,8	13,8	п.м.

1.420.5-21.1 70500

Лист 2

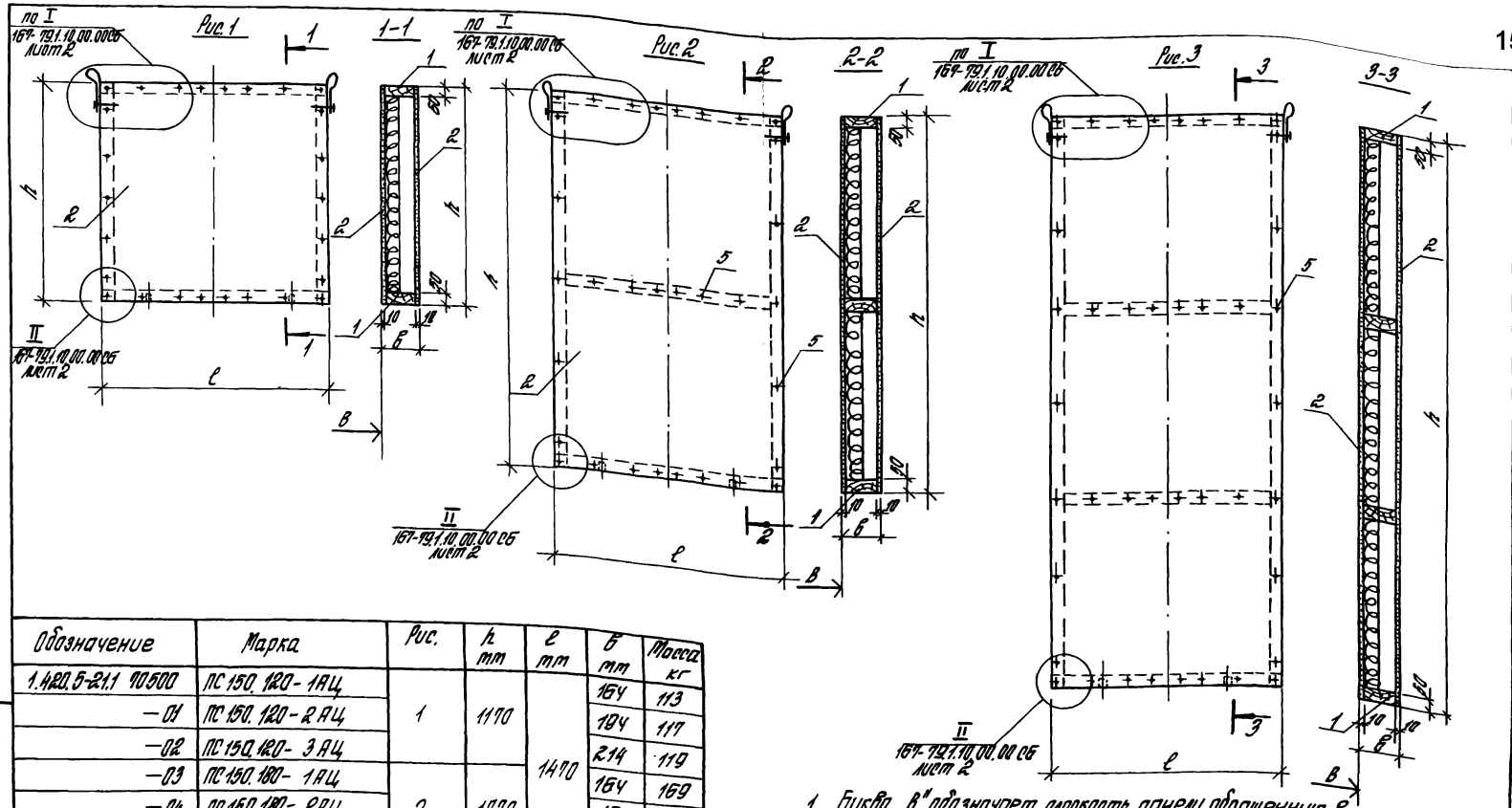

Обозначение	Марка	Рис.	h mm	l mm	в mm	Масса кг
1.420.5-21.1 70500	ПС 150.120-1АЦ	1	1170	1470	164	113
—01	ПС 150.120-2АЦ				194	117
—02	ПС 150.120-3АЦ				214	119
—03	ПС 150.180-1АЦ	2	1770		164	169
—04	ПС 150.180-2АЦ				194	175
—05	ПС 150.180-3АЦ				214	179
—06	ПС 120.270-1АЦ	3	2670	1170	164	216
—07	ПС 120.270-2АЦ				194	224
—08	ПС 120.270-3АЦ				214	228
—09	ПС 150.240-1АЦ	3	2370	1470	164	226
—10	ПС 150.240-2АЦ				194	234
—11	ПС 150.240-3АЦ				214	239

1. Буква „В" обозначает плоскость панели, обращенную внутрь здания
2. Масса панели определена при толщине утеплителя 100 мм

Рук.отд.	Рабинович	[signature]	
Н.контр.	Морозов	Топорков	
Гл.инж.пр.	Топорков	Топорков	
Рук.гр.	Федотычева	[signature]	
Инж.	Фотышева	[signature]	

1.420.5-21.1 70500 СБ

Панель стеновая асбестоцементная ПС 150.120-1АЦ...ПС 150.120-3АЦ; ПС 150.180-1АЦ...ПС 150.180-3АЦ; ПС 120.270-1АЦ...ПС 120.270-3АЦ; ПС 150.240-1АЦ...ПС 150.240-3АЦ; Сборочный чертеж

Стадия	Масса	Масштаб
Р	ст. табл.	

Лист 1 | Листов 1

ЦНИИПРОМЗДАНИЙ

Инв.№ подл. | Подпись и дата | Взам.инв.№

22840-04 46

Инв. № подл.	Подпись и дата	Взам. инв. №

Формат	Зона	Поз.	Обозначение	Наименование	Кол. на исполн. 1.420.5-21.1-70510 —	01	02	03	04	05	06	07	08	09	10	11	Примечание
				Документация													
А3			1.420.5-21.1 70510 СБ	Сборочный чертеж													
				Сборочные единицы													
А4		1	167-79.1.10.01.10 СБ	Закладная деталь МЗ	2	2	2	2	2	2	2	2	2	2	2	2	
				Детали													
А3		2	1.420.5-21.1 70511	Ребро продольное	2												
			—01			2											
			—02				2										
			—03					2									
			—04						2								
			—05							2							
			—06								2						
			—07									2					

Зав. отд.	Родинович	[signature]
Н. контр.	Морозов	Топорков
Пл. инж. пр.	Топорков	Топорков
Рук. гр.	Федотычева	[signature]
Инж.	Тотышева	Тотышева

1.420.5-21.1 70510

Каркас
ДК18-1 ... ДК18-3;
ДК19-1 ... ДК19-3; ДК20-1...
ДК20-3; ДК21-1... ДК21-3

Стадия	Лист	Листов
Р		

ЦНИИПРОМЗДАНИЙ

Инв. № подл.	Подпись и дата	Взам. инв. №

Формат	Зона	Поз.	Обозначение	Наименование	Кол. на исполн. 1.420.5-21.1 70510 —	01	02	03	04	05	06	07	08	09	10	11	Примечание
			—08										2				
			—09											2			
			—10												2		
			—11													2	
А3		3	1.420.5-21.1 70511 —12	Ребро поперечное	1			2						4			
			—13			1			2						4		
			—14				1			2						4	
			—15								3						
			—16									3					
			—17										3				
			—18		1			1									
			—19			1			1								
			—20				1			1							
			—21								1						
			—22									1					
			—23										1				
				Стандартные изделия													
		10		Шуруп А5×60 ГОСТ 1145-80*	4	4	4	4	4	4	4	4	4	4	4	4	

1.420.5-21.1 70510

Лист 2

22840-04 47

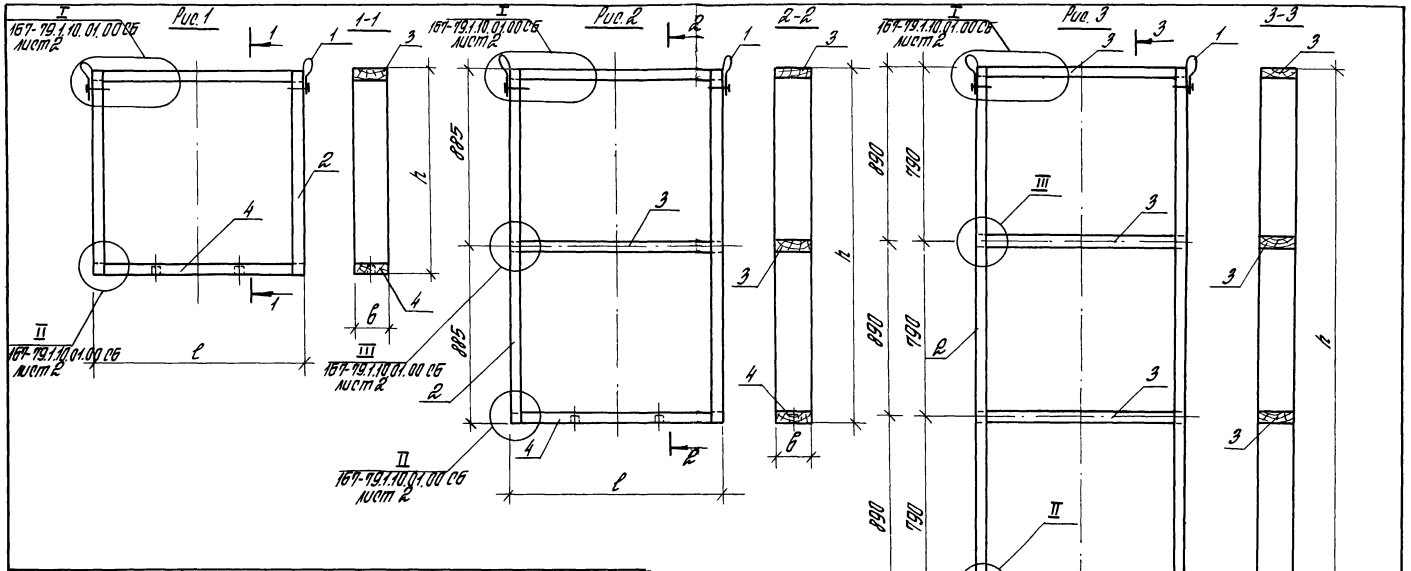

Обозначение	Марка	Рис.	h mm	l mm	в mm	Масса кг
1.420.5-21.1 70510	ДК 18-1	1	1170	1470	144	21,9
-01	ДК 18-2				174	25,7
-02	ДК 18-3				194	28,5
-03	ДК 19-1	2	1770		144	31,3
-04	ДК 19-2				174	37,4
-05	ДК 19-3				194	41,3
-06	ДК 20-1	3	2670	1170	144	38,9
-07	ДК 20-2				174	46,5
-08	ДК 20-3				194	50,9
-09	ДК 21-1	3	2370	1470	144	40,9
-10	ДК 21-2				174	48,5
-11	ДК 21-3				194	53,7

Взам. инв. №

Подпись и дата

Инв. № подл.

Зав. отд.	Рабинович	[signature]	
Н. контр.	Морозов	Топорков	
Гл. инж. пр.	Топорков	Топорков	
Рук. гр.	Федотычева	[signature]	
Инж.	Томышева	[signature]	

1.420.5-21.1 70510 СБ

Каркас
ДК 18-1...ДК 18-3; ДК 19-1...ДК 19-3
ДК 20-1...ДК 20-3; ДК 21-1...ДК 21-3

Стадия	Масса	Масштаб
Р	см. табл.	—

Лист 1 | Листов 1

ЦНИИПРОМЗДАНИЙ

22840-04 48

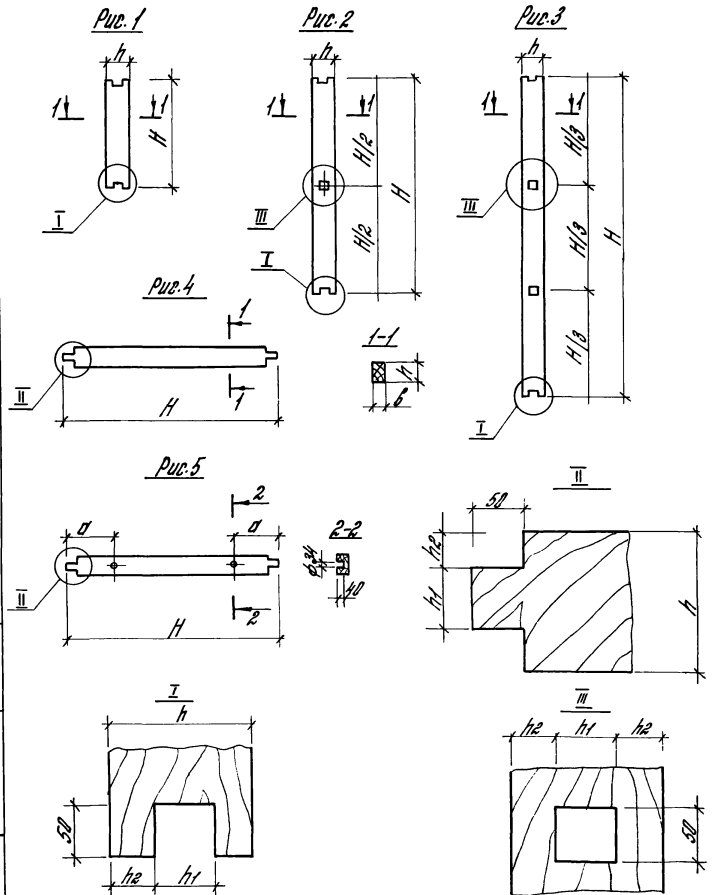

Обозначение	Марка	Рис.	Размеры, мм H	B	h	h1	h2	Масса кг
1.420.5-21.1 70511	Ребро продольное	1	1170	40	144	60	42	3,9
-01					174	70	52	4,7
-02					194	80	57	5,4
-03		2	1770	40	144	60	42	6,0
-04					174	70	52	7,4
-05					194	80	57	8,3
-06		3	2670	40	144	60	42	9,2
-07					174	70	52	11,2
-08					194	80	57	12,4
-09			2370		144	60	42	8,2
-10					174	70	52	9,8
-11					194	80	57	11,0
-12	Ребро поперечное	4	1470	40	144	60	42	5,2
-13					174	70	52	6,3
-14					194	80	57	7,0
-15			1170		144	60	42	4,2
-16					174	70	52	5,1
-17					194	80	57	5,6
-18		5	1470	40	144	60	42	5,2
-19					174	70	52	6,3
-20					194	80	57	7,0
-21			1170		144	60	42	4,2
-22					174	70	52	5,1
-23					194	80	57	5,6

Зав. отд.	Рабинович		
Н. контр.	Морозов	Топорков	
Гл. инж.	Топорков	Топорков	
Рук. гр.	Федотычева		
Инж.	Томышева	Томышева	

1.420.5-21.1 70511

Ребро продольное
Ребро поперечное

Стадия	Масса	Масштаб
Р	см. табл.	—

Лист | Листов 1

Брусок деревянный ГОСТ 8486-86 Е

ЦНИИПРОМЗДАНИЙ

Инв. № подл. | Подпись и дата | Взам. инв. №

22840-04 49

Рис. 1 М1

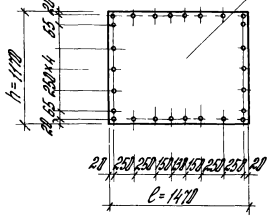

Рис. 2 М2

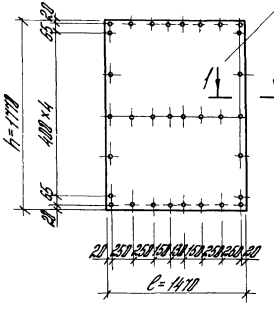

Рис. 3 М3

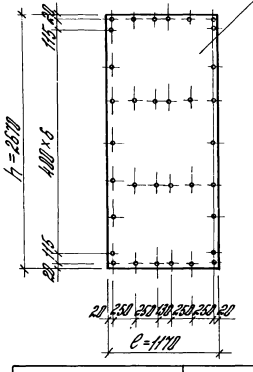

Рис. 4 М4

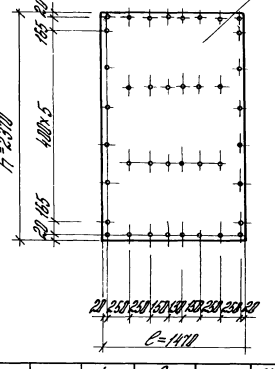

1-1

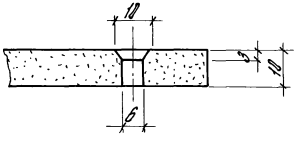

Обозначение	Марка	Рис.	h мм	ℓ мм	Тип эл. тип	Масса кг
1.420.5-21.1 70512	М1	1	1170	1470	10	33,4
-01	М2	2	1170			50,5
-02	М3	3	2570	1470		68,6
-03	М4	4	2370	1470		67,6

Рук. отд.	Рабинович		1.420.5-21.1 70512			
Н. контр.	Пирязь			Стадия	Масса	Масштаб
Гл. инж.	Пирязь		Лист марки М1...М4	Р	см. табл.	—
Рук. гр.	Арсентьева			Лист 1	Листов 1	
Инж.	Тимышева		Асбестоцементный лист ГОСТ 18124-75	ЦНИИПРОМЗДАНИЙ		

Формат	Зона	Поз.	Обозначение	Наименование	Кол. на исполн. 1.420.5-21.1 71100						Примечан.
					—	01	02	03	04	05	
				Документация							
			110-85.1-000ТО	Техническое описание							
			1.420.5-21.1 71100 СБ	Сборочный чертеж							
				Сборочные единицы							
				Каркас пространственный							
А4		1	1.420.5-21.1 71110	КП49	1						
			-01	КП50		1					
			-02	КП51			1				
			-03	КП52				1			
			-04	КП53					1		
			-05	КП54						1	
А4		2	110-85.2-0800	Изделие закладное М1	2			2			
			-01	М2		2			2		
			-02	М3			2			2	
				Материалы							
				Арболит класса В2	1,0	1,26	1,5	1,35	1,68	2,02	$м^3$
				Цементно-песчаный раствор марки 100	0,20	0,20	0,20	0,26	0,26	0,26	$м^3$

Зав. отд.	Рабинович	[signature]	1.420.5-21.1 71100
Н. контр.	Морозов	Топорков	Панель стеновая арболитовая ПС57.9 ... ПС57.12
Гл. инж.	Топорков	Топорков	Стадия / Лист / Листов
Рук. гр.	Федотычева	[signature]	ЦНИИПРОМЗДАНИЙ
Инж.	Томышева	[signature]	

22840-04 51

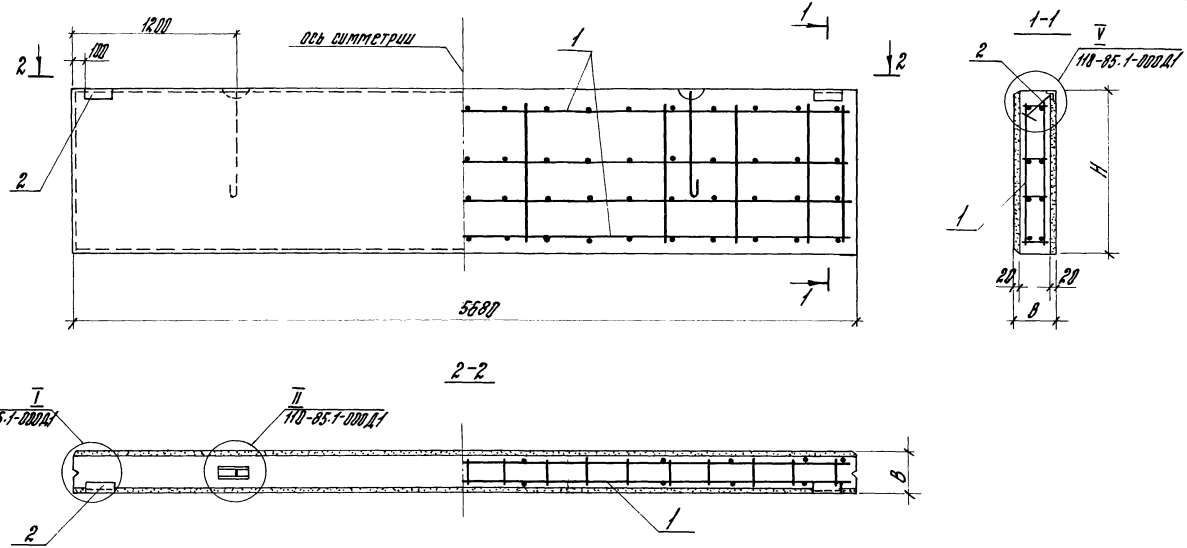

Обозначение	Марка	Габаритные размеры, мм H	B	Масса кг
1.420.5-21.1 11100	ПС 57.9.2.0-А-1	885	200	1082
-01	ПС 57.9.2.5-А-1		250	1300
-02	ПС 57.9.3.0-А-1		300	1520
-03	ПС 57.12.2.0-А-1	1185	200	1440
-04	ПС 57.12.2.5-А-1		250	1730
-05	ПС 57.12.3.0-А-1		300	2040

Зав. отд.	Родионова	
Н. контр.	Морозов	
Гл. инж.	Торопов	
Рук. гр.	Фоломеева	
Инж.	Тимышева	

1.420.5-21.1 11100 ОБ

Панель стеновая пробилитовая ПС 57.9 ... ПС 57.12

Стадия	Масса	Масштаб
Р	см. табл.	1:25
Лист	Листов	

ЦНИИПромзданий

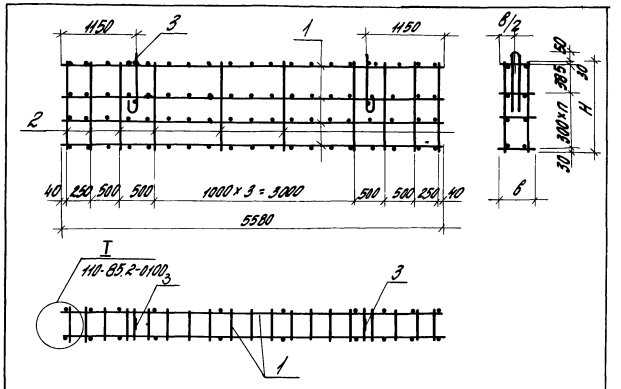

Обозначение	Марка	Размеры, мм H	Размеры, мм B	n, шт.	Масса кг
1.420.5-21.1 ТМ10	КП49	745	140	1	12,6
-01	КП50		190		17,7
-02	КП51		240		17,8
-03	КП52	1045	140	2	14,9
-04	КП53		190		20,1
-05	КП54		240		24,7

1.420.5-21.1 ТМ10СБ

Зав. отд.	Робинович		
Н. контр.	Морозов		
Гл.инж.пр.	Таперкин		
Рук. гр.	Федотенкова		
Инж.	Тимашева		

Каркас пространственный КП49 ... КП54

Стадия	Масса	Масштаб
Р	см. табл.	1:50
Лист	Листов	

ЦНИИПромзданий

Инв.№ подл. | Подпись и дата | Взам.инв.№

Поз.	Обозначение	Наименование	Кол. на испол. 1.420.5-21.1 ТМ10 -01	-02	-03	-04	-05	Примечание
		Документация						
	1.420.5-21.1 ТМ10СБ	Сборочный чертеж						
		Сборочные единицы						
1	1.420.5-21.1 ТМ11	Каркас плоский КП49	1	4				
		То же КП50	3	4				
		То же КП51		3	4			
51	2	ФИБЭТ ГОСТ 6727-80 Е-Ж5	19	19				0,074кг
		ФИБЭТ ГОСТ 6727-80 С-ИЗ			19	19	19	0,103 кг
АУ	3	110-85.2-0100-03 Петля отгибочного ТМ	2			2		
		-04						
		-05						
		-06						
		-07						
		-08						

1.420.5-21.1 ТМ10

Зав. отд.	Робинович		
Н. контр.	Морозов		
Гл.инж.пр.	Таперкин		
Рук. гр.	Федотенкова		
Инж.	Тимашева		

Каркас пространственный КП49 ... КП54

Стадия	Лист	Листов

ЦНИИПромзданий

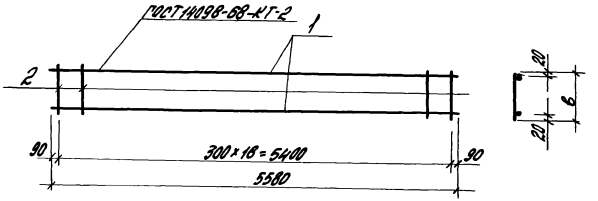

Обозначение	Марка	в, мм	Масса, кг
12-85.2-71111	КР16	140	2,73
-01	КР17	190	4,76
-02	КР18	240	4,85

Инв. № подл.	Подпись и дата	Взам. инв. №

Зав. отд.	Рабинович	
Н. контр.	Морозов	
Гл. инж. пр.	Топорков	
Рук. гр.	Федотычева	
Инж.	Томышева	

1.420.5-21.1 71111 СБ

Каркас плоский КР16...КР18

Стадия	Масса	Масштаб
Р	см. табл.	1:25
Лист	Листов	

ЦНИИПРОМЗДАНИЙ

22840-04 54

Инв. № подл.	Подпись и дата	Взам. инв. №

Формат	Зона	Поз.	Обозначение	Наименование	Кол. на исполн. 1.420.5-21.1 71111			Примечание
					-	01	02	
				Документация				
			1.420.5-21.1 71111	Сборочный чертеж				
				Детали				
64		1		Ф6ВШ. ГОСТ5781-82, ℓ=5580	2			1,31кг
				Ф8ВШ. ГОСТ5781-82, ℓ=5580		2	2	2,32кг
64		2		Ф4ВР.I. ГОСТ6727-80, ℓ=140	19			0,014кг
				То же ℓ=190		19		0,019кг
				То же ℓ=240			19	0,024кг

1.420.5-21.1 71111

Каркас плоский КР16...КР18

Стадия	Лист	Листов
Р		

ЦНИИПРОМЗДАНИЙ

Зав. отд.	Рабинович	
Н. контр.	Морозов	
Гл. инж. пр.	Топорков	
Рук. гр.	Федотычева	
Инж.	Томышева	

Формат	Зона	Поз.	Обозначение	Наименование	Кол. на исполн. 1.420.5-21.1 71200 —	01	02	03	04	05	Примечан.
				Документация							
			110-85.1-000ТО	Техническое описание							
			1.420.5-21.1 71200 СБ	Сборочный чертеж							
				Сборочные единицы							
				Каркас пространственный							
А4		1	1.420.5-21.1 71210	КП 55	1						
			-01	КП 56		1					
			-02	КП 57			1				
			-03	КП 58				1			
			-04	КП 59					1		
			-05	КП 60						1	
А4		2	110-85.2-800	Изделие закладное М1	2			2			
			-01	То же М2		2			2		
			-02	То же М3			2			2	
				Материалы							
				Арболит класса В2	0,92	1,15	1,38	1,23	1,53	1,84	$м^3$
				Цементно-песчаный раствор марки 100	0,18	0,18	0,18	0,24	0,24	0,24	$м^3$

Инв. № подл. | Подпись и дата | Взам. инв. №

Зав. отд.	Рабинович	[подпись]	
Н. контр.	Морозов	Топорков	
Гл. инж. пр.	Топорков	Топорков	
Рук. гр.	Федотычева	[подпись]	
Инж.	Томышева	Томыш	

1.420.5-21.1 71200

Панель стеновая арболитовая ПС 52.9...ПС 52.12

Стадия	Лист	Листов
Р		

ЦНИИПРОМЗДАНИЙ

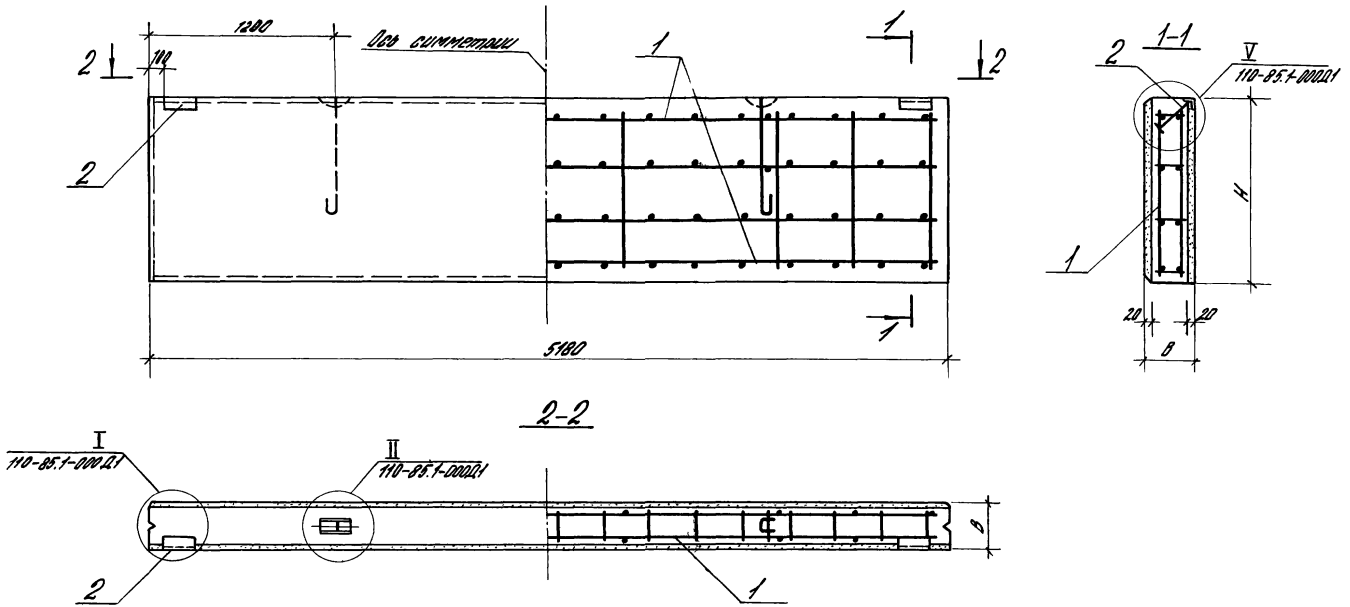

Обозначение	Марка	Габаритные размеры, мм H	Габаритные размеры, мм B	Масса кг
1.420.5-21.1 71200	ПС 52.9.2,0-А-1	885	200	980
-01	ПС 52.9.2,5-А-1		250	1170
-02	ПС 52.9.3,0-А-1		300	1390
-03	ПС 52.12.2,0-А-1	1185	200	1300
-04	ПС 52.12.2,5-А-1		250	1560
-05	ПС 52.12.3,0-А-1		300	1820

Взам. инв. №

Подпись и дата

Инв. № подл.

Зав. отд.	Рабинович	[signature]	
Н. контр.	Морозов	Топорков	
Гл. инж. пр.	Топорков	Топорков	
Рук. гр.	Федотычева	[signature]	
Инж.	Томышева	Томыш	

1.420.5-21.1 71200 СБ

Панель стеновая арболитовая ПС 52.9 ... ПС 52.12 Сборочный чертеж

Стадия	Масса	Масштаб
Р	см. табл.	1:25
Лист	Листов	

ЦНИИПРОМЗДАНИЙ

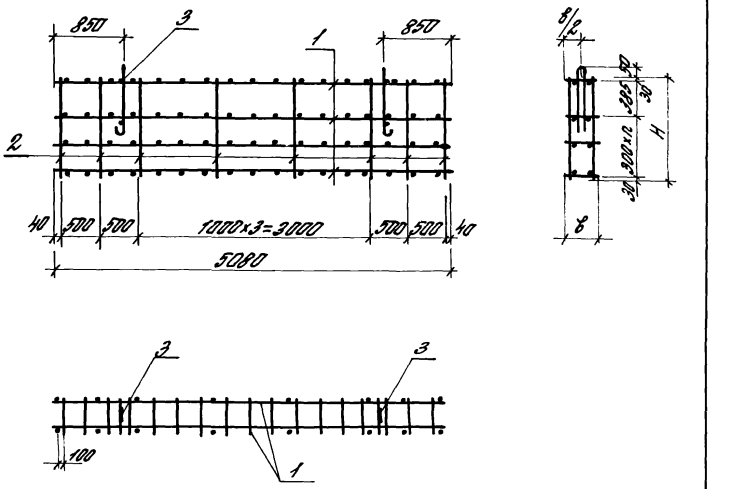

Обозначение	Марка	Размеры, мм H	Размеры, мм b	n, шт.	Масса кг
1.420.5-21.1 71210	КП55	745	140	1	11,7
-01	КП56		190		12,0
-02	КП57		240		12,4
-03	КП58	1045	140	2	16,8
-04	КП59		190		17,0
-05	КП60		240		17,5

1.420.5-21.1 71210 СБ

Изм.	Кол. уч.	Лист	№ док.	Подпись	Дата
			Зав. отд.	Робинович	
1			Н. контр.	Морозов	
			ГИП	Тутоков	
			Рук. гр.	Федянина	
			Инж.	Гончарева	

Каркас пространственный КП55 ... КП60

Стадия	Масса	Масштаб
Р	см. табл.	1:50
Лист	Листов	

ЦНИИПромзданий

22840-04 57

Обозначение	Наименование	Кол. на изделии: -	01	02	03	04	05	Примечание
	Документация							
1.420.5-21.1 71210	Сборочный чертеж		X	X	X	X	X	
	Сборочные единицы							
1.420.5-21.1 71211	Каркас плоский КП60	3			1		1	
	то же КП58		3			1		
	то же КП61			3			1	
	ФЧ80-1 ГОСТ 8478-80 ℓ=7145	17	17					41,74 кг
	ФЧ80-1 ГОСТ 8478-80 ℓ=10145			17	17	17		41,03 кг
110-85.2-0100 -03	Петля строповочная ПН	2						
-04	то же П15		2					
-05	то же П16			2				
-06	то же П17				2			
-07	то же П18					2		
-08	то же П19						2	

Изм.	Кол. уч.	Лист	№ док.	Подпись	Дата
			Зав. отд.	Робинович	
			Н. контр.	Морозов	
			ГИП	Тутоков	
			Рук. гр.	Федянина	
			Инж.	Гончарева	

1.420.5-21.1 71210

Каркас пространственный КП55 ... КП60

Стадия	Лист	Листов
Р		

ЦНИИПромзданий

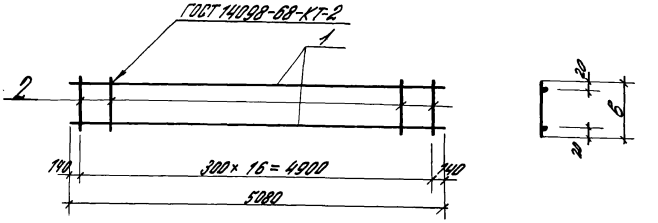

Обозначение	Марка	δ мм	Масса, кг
1.420.5-21.1 7121 1	КР 19	140	2,18
—01	КР 20	190	2,57
—02	КР 21	240	2,65

Зав. отд.	Рабинович		
Н. контр.	Малков		
Гл. инж. пр.	Гапаков		
Рук. гр.	Гончарова		
Инж.	Тютюнева		

1.420.5-21.1 7121 1 СБ

Каркас плоский КР 19... КР 21

Стадия	Масса	Масштаб
Р	См. табл.	
Лист	Листов	

ЦНИИПРОМЗДАНИЙ

22840-04 58

Инв. № подл. | Подпись и дата | Взам. инв. №

Спецификация

Обозначение	Наименование	Кол. на изделие 1.420.5-21.1 7121																Примечание
		—	01	02														
	Документация																	
1.420.5-21.1 7121 СБ	Сборочный чертеж																	
	Детали																	
1	Ф 8 ВСт3 ГОСТ 5781-82, ℓ=5300	2																1,18 кг
1	Ф 8 АIII, ГОСТ 5781-82, ℓ=5300		2	2														2,08 кг
2	Ф 40 Т, ГОСТ 8731-80, ℓ=140	17																0,014 кг
	То же ℓ=190		17															0,019 кг
	То же ℓ=240			17														0,024 кг

| | | | | | | | | | | | | | | | | |

Формат	Зона	Поз.	Обозначение	Наименование	Кол. на испол. 1.420.5-21.1 71300 —	01	02	03	04	05	06	07	08	09	10	11	Примечание
				Документация													
			110-85.1-ПОЗТО	Техническое описание													
			1.420.5-21.1 71300 СБ	Сборочный чертеж													
				Сборочные единицы													
				Каркас пространственный													
А4		1	1.420.5-21.1 71310	КП 61	1	1											
			-01	КП 62			1	1									
			-02	КП 63					1	1							
			-03	КП 64							1	1					
			-04	КП 65									1	1			
			-05	КП 66											1	1	
А4		2	110-85.2-800	Изделие закладное М1	2	2					2	2					
			-01	То же М2			2	2					2	2			
			-02	То же М3					2	2					2	2	
				Материалы													
				Арболит класса В2	0,58	0,58	0,79	0,79	0,87	0,87	0,78	0,78	0,97	0,97	1,17	1,17	м³
				Цементно-песчаный раствор марки 100	0,12	0,12	0,12	0,12	0,12	0,12	0,15	0,15	0,15	0,15	0,15	0,15	м³

Инв.№ подл. | Подпись и дата | Взам.инв.№

Зав.отд.	Робинович		1.420.5-21.1 71300
Гл.констр.	Морозов		Панель стеновая арболитовая ПС33.9 ... ПС33.12
Гл.инж.	Горюнков		Стадия: Р; Лист; Листов
Рук.гр.	Федотычева		ЦНИИПРОМЗДАНИЙ
Инж.	Томышева		

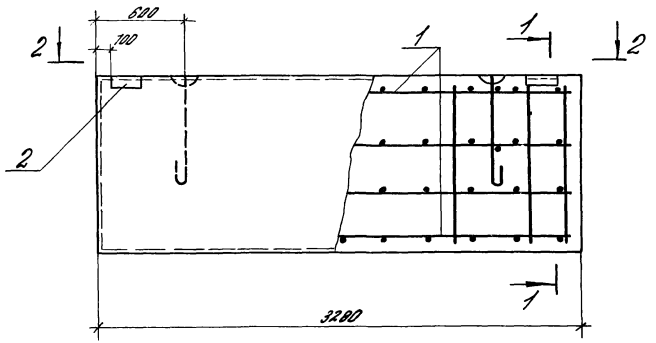

2-2

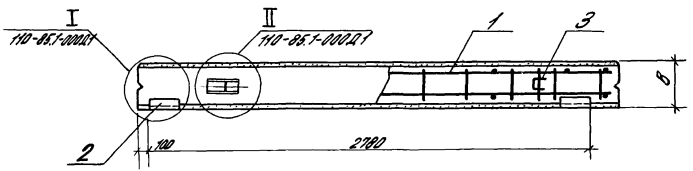

1-1

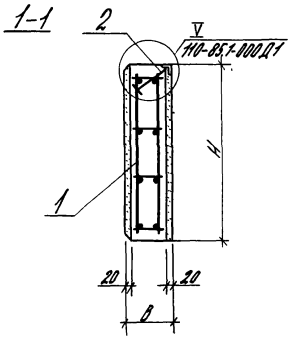

Обозначение	Марка	Габаритные размеры, мм		Масса, кг
		H	B	
1.420.5-21.1 71300	ПС 33.9.2,0-А-1.2	885	200	625
-01	-2.2			
-02	ПС 33.9.2,5-А-1.2		250	753
-03	-2.2			
-04	ПС 33.9.3,0-А-1.2		300	888
-05	-2.2			
-06	ПС 33.12.2,0-А-1.2	1185	200	840
-07	-2.2			
-08	ПС 33.12.2,5-А-1.2		250	1080
-09	-2.2			
-10	ПС 33.12.3,0-А-1.2		300	1175
-11	-2.2			

Зав. отд.	Рабинович	Рабин	
Н. контр.	Морозов	Тогоров	
Гл. инж. пр.	Топорков	Топорков	
Рук. гр.	Федотычева	[illegible]	
Инж.	Тумышева	Тумышева	

1.420.5-21.1 71300СБ

Панель стеновая арболитовая ПС 33.9...ПС 33.12
Сборочный чертеж

Стадия	Масса	Масштаб
Р	см. табл.	1:25
Лист	Листов	

ЦНИИПРОМЗДАНИЙ

Инв. № подл. | Подпись и дата | Взам. инв. №

22840-04 60

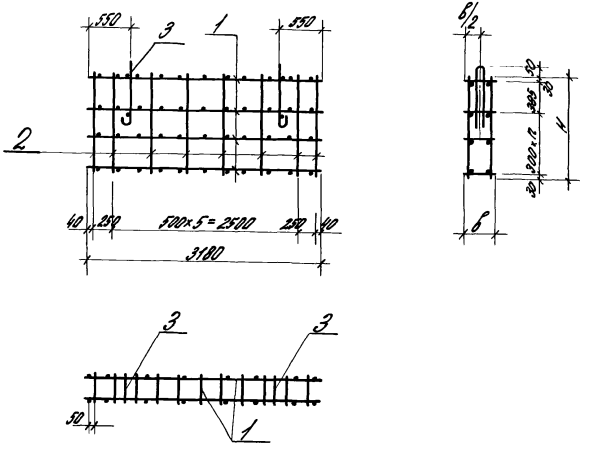

Обозначение	Марка	Размеры, мм H	Размеры, мм B	Кг, шт	Масса, кг
1.420.5-21.1 71310	КП61	745	140	1	8,5
-01	КП62		190		8,8
-02	КП63		240		8,9
-03	КП64	1045	140	2	12,3
-04	КП65		190		12,6
-05	КП66		240		13,0

1.420.5-21.1 71310 05

Каркас пространственный КП61...КП66

Стадия: Р | Масса: см. табл. | Масштаб: 1:50

Лист | Листов

ЦНИИПромзданий

Изм.	Кол. уч.	Лист	№ док.	Подпись	Дата
Зав. отд.			Летичевский		
Н. контр.			Морозов		
Гл. инж. пр.			Гридасов		
Рук. гр.			Летичевский		
Инж.			Пятышева		

Инв. № подл. | Подпись и дата | Взам. инв. №

22840-04 61

Обозначение	Наименование	Кол. на опорах 1.420.5-21.1 71310 01	02	03	04	05	Примечание
	Документация						
1.420.5-21.1 71310 05	Сборочный чертеж						
	Сборочные единицы						
1.420.5-21.1 71314	Каркас плоский КП22	3			4		
	То же КП23	3			4		
	То же КП24		3			4	
ф4 Ø10,5 ГОСТ 6727-80 ℓ=7405		11	11	11			0,074 кг
ф4 Ø10,5 ГОСТ 6727-80 ℓ=10405				11	11	11	0,103 кг
110-08.2-07.00-03	Петля строповочная ПЧ	2					
-04	То же П5		2				
-05	То же П6			2			
-06	То же П7				2		
-07	То же П8					2	
-08	То же П9					2	

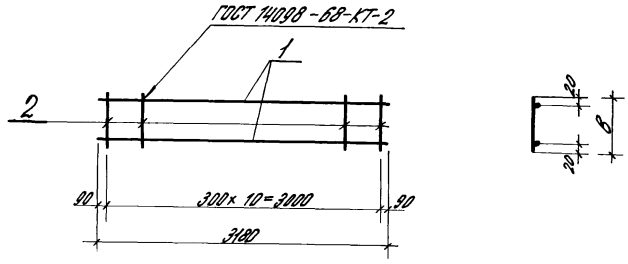

Обозначение	Марка	в мм	Масса, кг
1.420.5-21.1 71311	КР 22	140	1,56
-01	КР 23	190	1,61
-02	КР 24	240	1,67

Инв. № подл.	Подпись и дата	Взам. инв. №

Зав. отд.	Рабиновиц	[signature]
Н. контр.	Морозов	Топорков
Гл. инж. пр.	Топорков	Топорков
Рук. гр.	Федотычева	[signature]
Инж.	Томышева	Томышева

1.420.5-21.1 71311 СБ

Каркас плоский КР 22... КР 24

Стадия	Масса	Масштаб
Р	см. табл.	
Лист	Листов	

ЦНИИПРОМЗДАНИЙ

22840-04 62

Инв. № подл.	Подпись и дата	Взам. инв. №

Формат	Зона	Поз.	Обозначение	Наименование	Кол. на исполн. 1.420.5-21.1 71311			Примечание
					—	01	02	
				Документация				
			1.420.5-21.1 71311 СБ	Сборочный чертеж				
				Детали				
Б4.		1		Ф6А-III, ГОСТ 5781-82, ℓ=3180	2			0,71 кг
Б4.		1		Ф8А-III, ГОСТ 5781-82, ℓ=3180		2	2	1,26 кг
Б4.		2		Ф4Ор I, ГОСТ 6727-80, ℓ=140	11			0,014 кг
				То же ℓ=190		11		0,019 кг
				То же ℓ=240			11	0,024 кг

Зав. отд.	Рабиновиц	[signature]	
Н. контр.	Морозов	Топорков	
Гл. инж. пр.	Топорков	Топорков	
Рук. гр.	Федотычева	[signature]	
Инж.	Томышева	Томышева	

1.420.5-21.1 71311

Каркас плоский КР 22... КР 24

Стадия	Лист	Листов
Р		

ЦНИИПРОМЗДАНИЙ

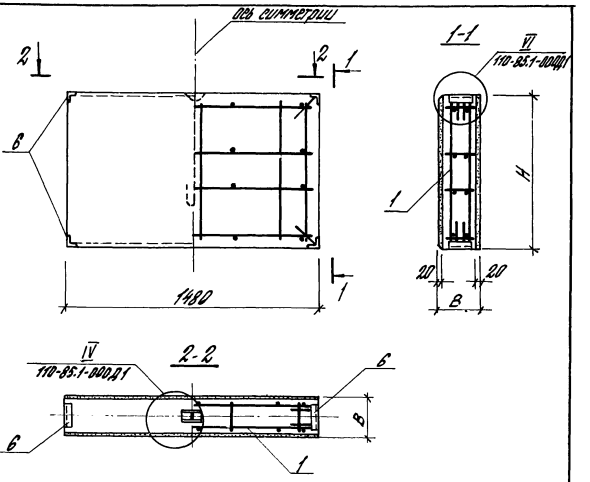

Обозначение	Марка	Геометрические размеры, мм		Масса кг
		H	B	
1.420.5-21.1 71600	ПС 15. 9. 2.0 -А	885*	200	288
-01	ПС 15. 9. 2.5 -А		250	347
-02	ПС 15. 9. 3.0 -А		300	407

Зав. отд.	Родионова		
Н. конт.	Морозов		
Гл. п.	Голоцкая		
Рук. гр.	Фролочкин		
Инж.	Тимашева		

1.420.5-21.1 71600 СБ

Панель стеновая фрамуговая ПС 15.9 Сборочный чертеж

Стадия	Масса	Масштаб
Р	см. табл.	
Лист	Листов	

ЦНИИПРОМЗДАНИЙ

Инв. № подл. | Подпись и дата | Взам. инв. №

Обозначение	Наименование	Кол. на изд. 1.420.5-21.1 71600		Примечание
		-01	-02	
	Документация			
110-85.1-000ТО	Техническое описание			
1.420.5-21.1 71600СБ	Сборочный чертеж			
	Сборочные единицы			
1	Корпус трехслойный КП70	1		
-01	КП11		1	
-02	КП12	1		
6 110-85.2-1200	Шарнир закладной М13	4	4	
-01	М14	4		
	Материалы			
	Бетон класса В25	4,23	4,39	м3
	Раствор цементный	0,05	0,05	м3

Зав. отд.	Родионова		1.420.5-21.1 71600	
Н. конт.	Морозов			
Гл. п.	Голоцкая		Панель стеновая фрамуговая ПС 15.9 Сборочный чертеж	Стадия: Р; Листов:
Рук. гр.	Фролочкин			Лист:
Инж.	Тимашева		ЦНИИПРОМЗДАНИЙ	

Формат	Зона	Поз.	Обозначение	Наименование	Кол. на исполн. 1.420.5-21.1 71610 —	01	02	Примечание
				Документация				
			1.420.5-21.1 71610 СБ	Сборочный чертеж	X	X	X	
				Сборочные единицы				
А4		1	1.420.5-21.1 71611	Каркас плоский КР28	3			
				Тоже КР29		3		
				Тоже КР30			3	
Б4		2		ФЧ Вр I, ГОСТ 6727-80, Р=745	5	5	5	0,074 кг
		3	110-85.2-0700-03	Петля строповочная П4	1			
			-04	Тоже П5		1		
			-05	Тоже П6			1	

Зав. отд.	Рабинович	[signature]	
Н. контр.	Морозов	Топорков	
Гл. инж. пр.	Топорков	Топорков	
Рук. гр.	Федотычева	[signature]	
Инж.	Томышева	Томышева	

1.420.5-21.1 71610

Каркас пространственный КП 70... КП 72

Стадия	Лист	Листов
Р		

ЦНИИПРОМЗДАНИЙ

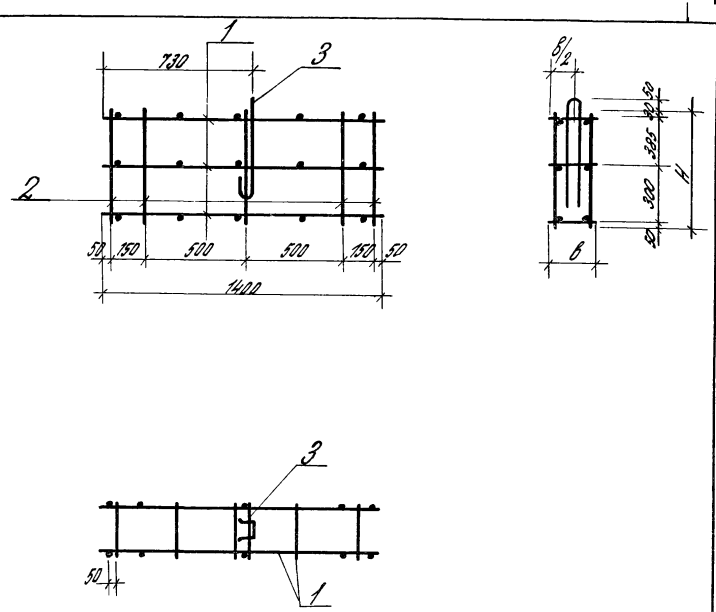

Обозначение	Марка	Размеры, мм Н	в	Масса, кг
1.420.5-21.1 71610	КП70	745	140	4,0
-01	КП71		190	5,5
-02	КП72		240	5,6

Зав. отд.	Рабинович	[signature]	
Н. контр.	Морозов	Топорков	
Гл. инж. пр.	Топорков	Топорков	
Рук. гр.	Федотычева	[signature]	
Инж.	Томышева	Томышева	

1.420.5-21.1 71610 СБ

Каркас пространственный КП 70... КП 72

Стадия	Масса	Масштаб
Р	см. табл.	

Лист | Листов

ЦНИИПРОМЗДАНИЙ

22840-04 64

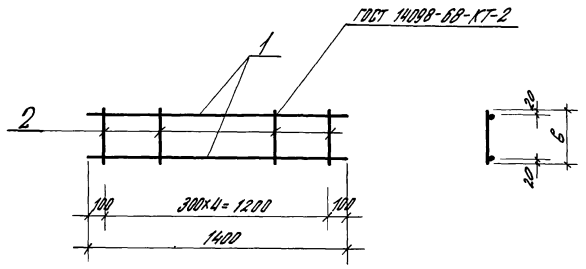

Обозначение	Марка	в, мм	Масса, кг
1.420.5-21.1 71611	КР 28	140	0,70
—01	КР 29	190	1,20
—02	КР 30	240	1,22

Инв. № подл.	Подпись и дата	Взам. инв. №

Формат	Зона	Поз.	Обозначение	Наименование	Кол. на исполн. 1.420.5-21.1 71611			Примечание
					—	01	02	
				Документация				
			1.420.5-21.1 71611 СБ	Сборочный чертеж				
				Детали				
Б4.		1		Ф6А-III, ГОСТ 5781-82 ℓ=1400	2			
				Ф8А-III, ГОСТ 5781-82, ℓ=1400		2	2	
Б4.		2		Ф4В-I, ГОСТ 6727-80, ℓ=140	5			0,014 кг
				То же ℓ=190		5		0,019 кг
				То же ℓ=240			5	0,024 кг

1.420.5-21.1 71611			
Каркас плоский КР 28...КР 30	Стадия	Лист	Листов
	Р		
	ЦНИИПРОМЗДАНИЙ		

Зав. отд.	Рабинович	[подпись]	
1 Н. контр.	Морозов	Топорков	
Гл. инж. пр.	Топорков	Топорков	
Рук. гр.	Федотышева	[подпись]	
Инж.	Томышева	Тюмышев	

Инв. № подл.	Подпись и дата	Взам. инв. №

Зав. отд.	Рабинович	[подпись]	
1 Н. контр.	Морозов	Топорков	
Гл. инж. пр.	Топорков	Топорков	
Рук. гр.	Федотышева	[подпись]	
Инж.	Томышева	Тюмышев	

1.420.5-21.1 71611 СБ

Каркас плоский КР 28...КР 30

Стадия	Масса	Масштаб
Р	см. табл.	
Лист	Листов	

ЦНИИПРОМЗДАНИЙ

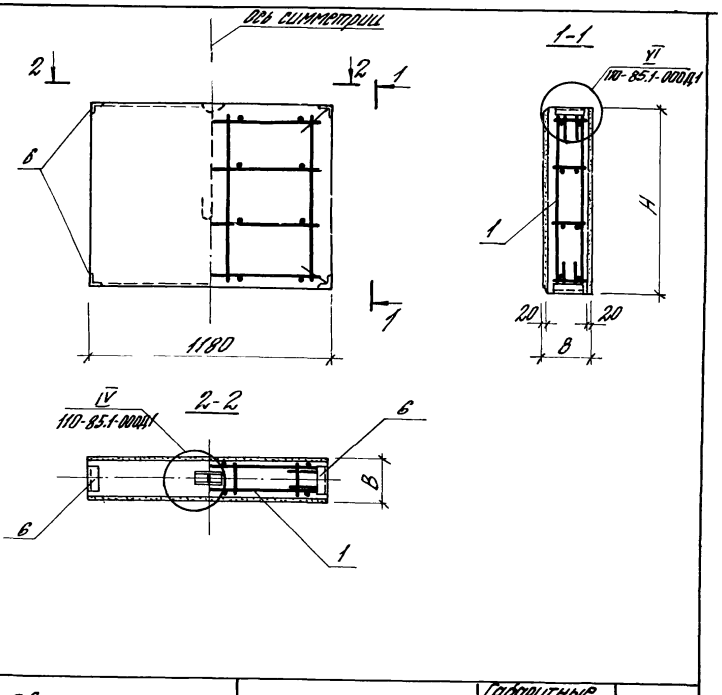

Обозначение	Марка	Габаритные размеры, мм H	Габаритные размеры, мм B	Масса кг
1.420.5-21.1 71500	ПС 12.9.2.0-А	885	200	231
-01	ПС 12.9.2.5-А		250	277
-02	ПС 12.9.3.0-А		300	323

Инв. № подл.	Подпись и дата	Взам. инв. №

Зав. отд.	Рабинович	[signature]
Н. контр.	Морозов	Топорков
ГИП	Топорков	Топорков
Рук. гр.	Федотычева	[signature]
Инж.	Томышева	Томышева

1.420.5-21.1 71500 СБ

Панель стеновая арболитовая ПС 12.9
Сборочный чертеж

Стадия	Масса	Масштаб
Р	см. табл.	

Лист | Листов

ЦНИИПРОМЗДАНИЙ

Формат	Зона	Поз.	Обозначение	Наименование	Кол. на исполн. 1.420.5-21.1 71500 –	01	02	Примечание
				Документация				
			110-85.1-000ТО	Техническое описание				
			1.420.5-21.1 71500СБ	Сборочный чертеж				
				Сборочные единицы				
Л4	1		1.420.5-21.1 71510	Каркас пространственный КП67	1			
			-01	КП68		1		
			-02	КП69			1	
Л4	6		110-85.2-1200	Изделие закладное М13	4		4	
			-01	М14		4		
				Материалы				
				Арболит класса В2	0,20	0,26	0,31	м³
				Цементно-песчаный раствор марки 100	0,04	0,04	0,04	м³

1.420.5-21.1 71500

Панель стеновая арболитовая ПС 12.9

Стадия	Лист	Листов
Р		

ЦНИИПРОМЗДАНИЙ

Зав. отд.	Рабинович	[signature]
Н. контр.	Морозов	Топорков
Гл. инж. пр.	Топорков	Топорков
Рук. гр.	Федотычева	[signature]
Инж.	Томышева	Томышева

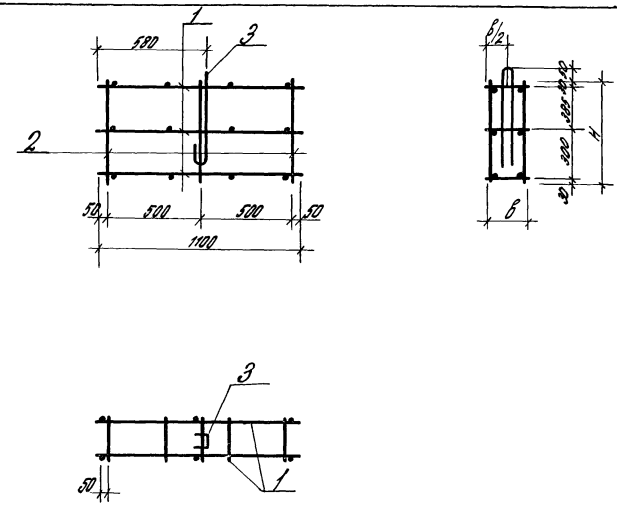

Обозначение	Марка	Размеры, мм н	Размеры, мм в	Масса кг
1.420.5-21.1 71510	КП67	745	140	3,6
—01	КП68		190	4,8
—02	КП69		240	4,9

1.420.5-21.1 71510 СБ

Каркас пространственный КП67...КП69

Стадия	Масса	Масштаб
Р	см. табл.	

Лист | Листов

ЦНИИПРОМЗДАНИЙ

Инв. № подл.	Подпись и дата	Взам. инв. №
1		

Зав. отд.	Рабинович	[подпись]
Н. контр.	Морозов	Топорков
Гл. инж. пр.	Топорков	Топорков
Рук. гр.	Федотычева	[подпись]
Инж.	Томышева	Томышева

Инв. № подл.	Подпись и дата	Взам. инв. №
1		

Формат	Зона	Поз.	Обозначение	Наименование	Кол. на исполн. 1.420.5-21.1 71510 —	01	02	Примечание
				Документация				
		Д4	1.420.5-21.1 71510 СБ	Сборочный чертеж				
				Сборочные единицы				
		1	1.420.5-21.1 71511	Каркас плоский КР25	3			
				Тоже КР26		3		
				Тоже КР27			3	
		5Ч.	2	Ф4 вр.I, ГОСТ 6727-80, В=745	6	6	6	0,074 кг
			3	110-85.2-0700-03	Петля строповочная П4	1		
				-04	Тоже П5		1	
				-05	Тоже П6			1

1.420.5-21.1 71510

Каркас пространственный КП67...КП69

Стадия	Лист	Листов
Р		

ЦНИИПРОМЗДАНИЙ

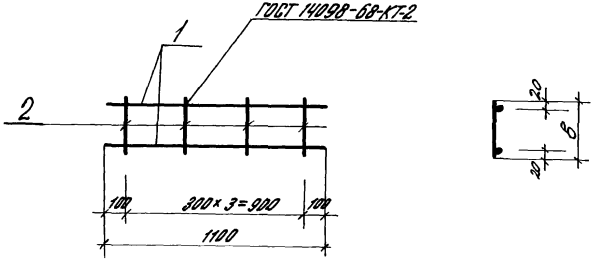

Обозначение	Марка	в, мм	Масса, кг
1.420.5-21.1 71511	КР 25	140	0,54
—01	КР 26	190	0,94
—02	КР 27	240	0,96

Инв. № подл.	Подпись и дата	Взам. инв. №

Формат	Зона	Поз.	Обозначение	Наименование	Кол. на исполн. 1.420.5-21.1 71511 —	01	02	Примечание
				Документация				
			1.420.5-21.1 71511 СБ	Сборочный чертеж	X	X	X	
				Детали				
Б4		1		Ф6 В III, ГОСТ 5781-82, в=1100	2			
				Ф8 В III, ГОСТ 5781-82, в=1100		2	2	
Б4		2		Ф4 Вр I, ГОСТ 6727-80, в=140	4			0,014 кг
				То же в=190		4		0,019 кг
				То же в=240			4	0,024 кг

Зав. отд.	Рабинович		
Н. контр.	Морозов	Топорков	
Гл. инжен.	Топорков	Топорков	
Рук. гр.	Федотьева		
Инж.	Томышева	Томышева	

1.420.5-21.1 71511

Каркас плоский КР 25 ÷ КР 27

Стадия	Лист	Листов
Р		

ЦНИИПРОМЗДАНИЙ

Инв. № подл.	Подпись и дата	Взам. инв. №

Зав. отд.	Рабинович	
Н. контр.	Морозов	Топорков
Гл. инжен.	Топорков	Топорков
Рук. гр.	Федотьева	
Инж.	Томышева	Томышева

1.420.5-21.1 71511 СБ

Каркас плоский КР 25 ÷ КР 27

Стадия	Масса	Масштаб
Р	см. табл.	

Лист	Листов

ЦНИИПРОМЗДАНИЙ

22840-04 68

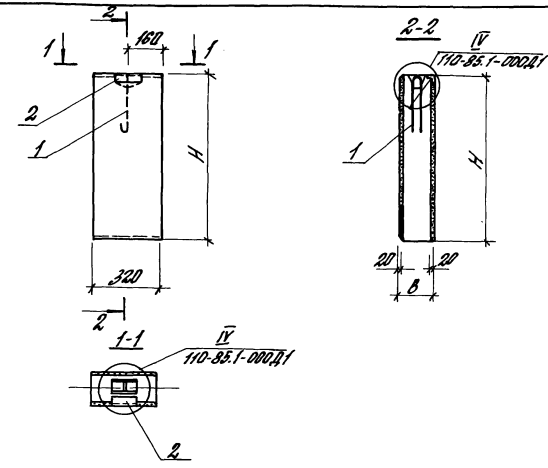

Обозначение	Марка	Габаритные размеры, мм H	Габаритные размеры, мм B	Масса, кг
1.420.5-21.1 71400	ПС 3.9.2,0 -А	885	200	109
-01	ПС 3.9.2,5 -А		250	131
-02	ПС 3.9.3,0 -А		300	153
-03	ПС 3.12.2,0 -А	1185	200	137
-04	ПС 3.12.2,5 -А		250	164
-05	ПС 3.12.3,0 -А		300	193

Зав.отд.	Рабинович		
Н.контр.	Морозов	Топорков	
Гл.инж.пр.	Топорков	Топорков	
Рук.гр.	Федотьева		
Инж.	Томышева		

1.420.5-21.1 71400СБ

Панель стеновая арболитовая ПС3.9...ПС3.12

Стадия	Масса	Масштаб
Р	см табл.	1:25
Лист	Листов	

ЦНИИПРОМЗДАНИЙ

Инв.№ подл. | Подпись и дата | Взам.инв.№

Формат	Зона	Поз.	Обозначение	Наименование	Кол. на исполн. 1.420.5-21.1-71400							Примечание
					-	01	02	03	04	05		
				Документация								
			110-85.1-000ТО	Техническое описание								
			1.420.5-21.1 71400СБ	Оборочный чертеж								
				Оборочные единицы								
А4		1	110-85.2-0700-03	Петля стропотовочная П4	1	1	1	1	1	1		
А4		2	110-85.2-0800	Изделие закладное М1	1			1				
			-01	М2		1			1			
			-02	М3			1			1		
				Материалы								
				Арболит класса В2	0,06	0,07	0,08	0,07	0,09	0,11		м3
				Цементно-песчаный раствор марки 100	0,01	0,01	0,01	0,014	0,014	0,014		м3

Зав.отд.	Рабинович		
Н.контр.	Морозов	Топорков	
ГИП	Топорков	Топорков	
Рук.гр.	Федотьева		
Инж.	Томышева		

1.420.5-21.1 71400

Панель стеновая арболитовая ПС3.9 ÷ ПС3.12

Стадия	Лист	Листов
Р		

ЦНИИПРОМЗДАНИЙ

Инв.№ подл. | Подпись и дата | Взам.инв.№

Формат	Зона	Поз.	Обозначение	Наименование	Кол. на испол. 1.420.5-21.1-72100	01	02	03	04	05				Примечание
				Документация										
			2314 Р-0000-ТО	Техническое описание										
			1.420.5-21.1-72100 СБ	Сборочный чертеж										
				Сборочные единицы										
А3		1	1.420.5-21.1-72110	Каркас К-1	1									
			-01	Каркас К-2		1								
			-02	Каркас К-3			1							
			-03	Каркас К-4				1						
			-04	Каркас К-13					1					
			-05	Каркас К-14						1				
				Детали										
Б4		2		Доска сорта 2 ГОСТ 8486-86 Е: сосна, ель $\varphi = 15\%$										
				Обшивка наружная строганой досковой заготовки *)										

) Сечение досок в четверть по ГОСТ 9330-76

Зав. отд.	Робинович	[подпись]	1.420.5-21.1-72100
Н. контр.	Морозов	Топорков	
Глинж. пр.	Топорков	Топорков	Стеновая дощатая панель 1ПСД 322.120...1ПСД 300.120
Рук. гр.	Федотычева	[подпись]	
Инж.	Фетисова	[подпись]	

Стадия	Лист	Листов
Р	1	2

ЦНИИПРОМЗДАНИЙ

Инв. № подл.	Подпись и дата	Взам. инв. №

Формат	Зона	Поз.	Обозначение	Наименование	Кол. на испол. 1.420.5-21.1-72100	01	02	03	04	05				Примечан.
				19×100 $l = 3220$	24		18							0,006 m^3
				19×100 $l = 3160$		24		18						0,006 m^3
				19×100 $l = 2980$					24	24				
Б4		3		Обшивка внутренняя										
				Доска сорта 2 ГОСТ 8486-86 Е: сосна, ель $\varphi = 15\%$										
				22×100 $l = 1190$	66	64			60	60				0,0026 m^3
				22×100 $l = 890$			66	64						0,0019 m^3
Б4		4		18×128 $l = 2790$	1		1							0,0064 m^3
				18×74 $l = 2730$		1		1						0,0036 m^3
				18×128 $l = 2550$					1					0,0059 m^3
				18×74 $l = 2550$						1				0,0034 m^3
				Стандартные изделия										
Б4		5		Гвозди К 1.8×50 ГОСТ 4028-63*	0,57	0,56	0,56	0,54	0,6	0,6				кг
				Материалы										
Б4		6		Плиты минераловатные $\gamma = 175$ кг/m^3 ГОСТ 9573-82	0,34	0,2	0,22	0,13	0,23	0,23				m^3
				Пленка полиэтиленовая $S = 0.2$ мм ГОСТ 10354-82	3,9	3,8	2,9	2,9	3,6	3,6				m^2

22840-04 70

1.420.5-21.1-72100 Лист 2

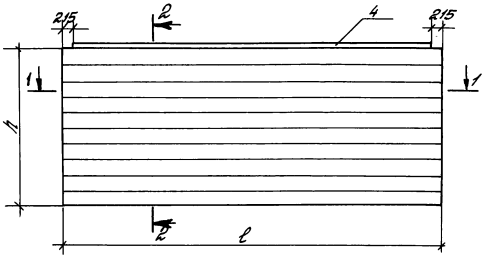

1-1

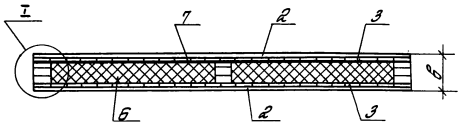

Обозначение	Марка	Размеры, мм				Масса, кг
		l	h	в	c	
1.420.5-21.1-72 100	1ПСД 322.120.22	3220	1190	214	132	357
-01	1ПСД 316.120.16	3160	1190	160	78	288
-02	1ПСД 322.90.22	3220	890	214	132	280
-03	1ПСД 316.90.16	3160	890	160	78	221
-04	1ПСД 300.120.22	2980	1190	214	132	311
-05	1ПСД 300.120.16	2980	1190	160	78	271

1.420.5-21.1-72 100 СБ

Зав. отд.	Рабинович		
Н. контр.	Морозов	Топорков	
Гл. инж. пр.	Топорков	Топорков	
Рук. гр.	Федотычева		
Инж.	Фетисова		

Стеновая дощатая панель
1ПСД 322.120...
1ПСД 300.120

Стадия	Масса	Масштаб
Р	см. табл.	
Лист 1	Листов 2	

ЦНИИПРОМЗДАНИЙ

Инв. № подл. | Подпись и дата | Взам. инв. №

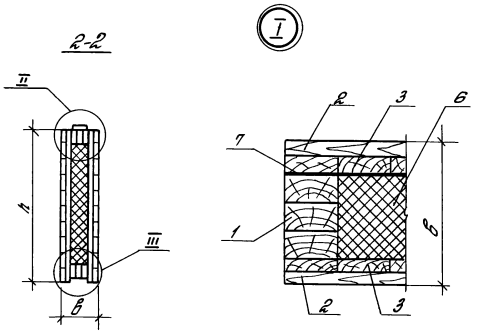

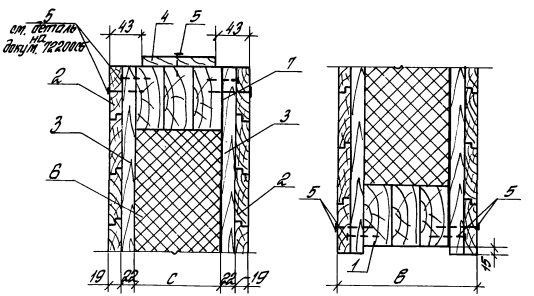

Инв. № подл. | Подпись и дата | Взам. инв. №

1.420.5-21.1-72 100 СБ

Лист 2

22840-04 71

Формат	Зона	Поз.	Обозначение	Наименование	Кол.	Примеч.
				Документация		
			2314Р-0000 ТО	Техническое описание		
			1.420.5-21.1-72 110 СБ	Сборочный чертеж		

Формат	Зона	Для исполнения с порядковым номером	Наименование	Кол.	Примеч.
			Детали		
АУ		Поз. 1.	Петля		
		-00; -02; -04	2314Р-1101	2	1,4кг
		-01; -03; -05	2314Р-1201	2	1,4кг
			Доска сорт 2 ГОСТ 8486-66Е сосна, ель $\varphi=15\%$		
б.ч.		Поз. 2			
		-00; 04	44×100 $l=875$	6	0,0039 m^3
		-01; 05	26×100 $l=875$	6	0,0023 m^3
		-02	44×100 $l=575$	6	0,0025 m^3
		-03	26×100 $l=575$	6	0,0015 m^3

Зав. отд.	Рабинович	[signature]
Н. контр.	Морозов	Топорков
Гл. инж. пр.	Топорков	Топорков
Рук. гр.	Федотычева	[signature]
Ст. инж.	Маликова	[signature]

1.420.5-21.1-72110

Каркас К1...К4, К13, К14

Стадия	Лист	Листов
Р	1	2

ЦНИИПРОМЗДАНИЙ

Формат	Зона	Для исполнения с порядковым номером	Наименование	Кол.	Примеч.
б.ч.		Поз. 3			
		-00; 02	44×150 $l=3220$	4	0,021 m^3
		-01; 03	26×150 $l=3160$	4	0,012 m^3
		-04;	44×150 $l=2980$	4	0,0197 m^3
		-05	26×150 $l=2980$	4	0,0116 m^3
б.ч.		Поз. 4			
		-00; 04	44×100 $l=1175$	3	0,0052 m^3
		-01; 05	26×100 $l=1175$	3	0,0031 m^3
		-02	44×100 $l=875$	3	0,0039 m^3
		-03	26×100 $l=875$	3	0,0023 m^3
б.ч.		Поз. 5			
		-00; 02	44×150 $l=1460$	4	0,0096 m^3
		-01; 03	26×150 $l=1430$	4	0,0056 m^3
		-04	44×150 $l=1340$	3	0,0088 m^3
		-05	26×150 $l=1340$	3	0,0052 m^3
			Стандартные изделия		
б.ч		Поз. 6			
		-00...05	Шурупы 4×35 ГОСТ 1145-80	16	0,0026кг

Заготовки толщиной 44мм строгать из доски толщиной 50мм, заготовки толщиной 26мм строгать из доски толщиной 32мм

Инв. № подл. | Подпись и дата | Взам. инв. №

1.420.5-21.1-72110

Лист 2

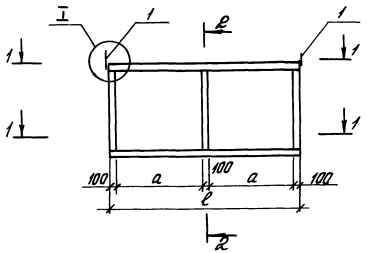

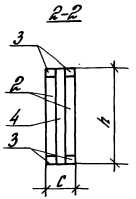

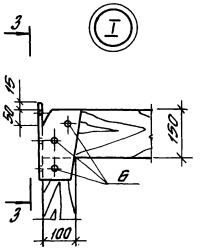

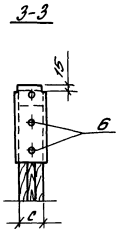

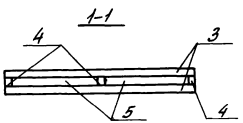

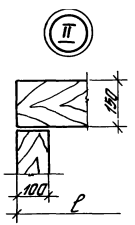

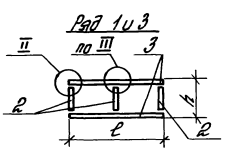

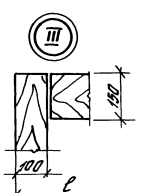

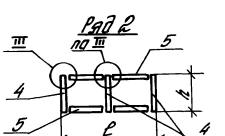

Обозначение	Марка	Размеры, мм				Масса кг
		ℓ	h	a	c	
1.420.5-21.1-72110	К1	3220	1175	1460	132	101
—01	К2	3160	1175	1430	78	60
—02	К3	3220	875	1460	132	93
—03	К4	3160	875	1430	78	55
—04	К13	2980	1175	1340	132	75
—05	К14	2980	1175	1340	78	46

В изготовленном каркасе отпилить углы по узлу I до установки петель.

Зав.отд.	Рабинович	[signature]	1.420.5-21.1-72110 СБ	
Н.контр.	Морозов	Топорков	Каркас К1...К4 К13, К14	Стадия: Р; Масса: ст. табл.; Масштаб: 1:50
Гл.инж.пр.	Топорков	Топорков		Лист; Листов 1
Рук.гр.	Федотычева	[signature]		ЦНИИПРОМЗДАНИЙ
Ст.инж.	Богданова	[signature]		

Инв.№ подл. | Подпись и дата | Взам.инв.№

Формат	Зона	Поз.	Обозначение	Наименование	Кол. на испол. 1.420.5-21.1-72200 —	01	02	03	04	05	06	07	Примечан.
				Документация									
			2314р - 8000 ТО	Техническое описание									
			1.420.5-21.1-72200 СБ	Сборочный чертеж									
				Сборочные единицы									
А3		1	1.420.5-21.1-72210-04	Каркас К-9	1								
			-05	Каркас К-10		1							
			-06	Каркас К-11			1						
			-07	Каркас К-12				1					
			-00	Каркас К-5					1				
			-01	Каркас К-6						1			
			-02	Каркас К-7							1		
			-03	Каркас К-8								1	

) Сечение дано в четверть по ГОСТ 9398-76.

Зав. отд.	Рубинович		1.420.5-21.1-72200
Н. контр.	Мирзоев		
Гл. инж.	Тюрюков		Стеновая двухэтажная панель 1ПСД 15В. 12В... 1ПСД 12В. 9В
Рук. гр.	Фатыхов		Стадия Р; Лист 1; Листов 2
Инж.	Регисова		ЦНИИПРОМЗДАНИЙ

Инв.№ подл. | Подпись и дата | Взам. инв.№

Формат	Зона	Поз.	Обозначение	Наименование	Кол. на испол. 1.420.5-21.1-72200 —	01	02	03	04	05	06	07	Примечание
				Детали									
				Доски дорож. 2 сорт. ГОСТ 8486-86Е (осин. 25В) $\frac{}{}$ =18%									
Б4		2		Обшивка наружная стен. сек. (изготовл.*)									
				19×100 ℓ=1480	24	24	18	18					0,0028 м³
				19×100 ℓ=1180					24	24	18	18	0,0022 м³
Б4		3		Обшивка внутренняя									
				22×100 ℓ=1190	30	30	24	24					0,0026 м³
				22×100 ℓ=890					30	30	24	24	0,00195 м³
Б4		4		18×128 ℓ=1850	1		1						0,0024 м³
				18×74 ℓ=1850		1		1					0,0014 м³
				18×128 ℓ=750					1		1		0,0017 м³
				18×74 ℓ=750						1		1	0,001 м³
				Стеноизделия									
Б4		5		Гвозди К 1,8×30 ГОСТ 4028-63*	0,30	0,30	0,23	0,23	0,30	0,30	0,23	0,23	кг
				Материалы									
Б4		6		Плиты минераловатные γ=125 кг/м³ ГОСТ 9573-82	0,11	0,07	0,07	0,04	0,15	0,097	0,1	0,06	м³
Б4		7		Пергамин кровельный П-350 ГОСТ 10923-82	1,39	1,39	1,03	1,03	1,74	1,74	1,3	1,3	м²

22840-04 74

1.420.5-21.1-72200 Лист 2

Наружная и внутренняя стороны панели

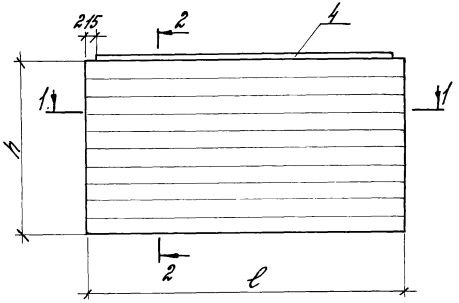

2-2

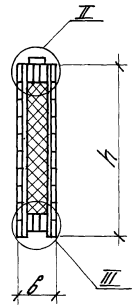

1-1

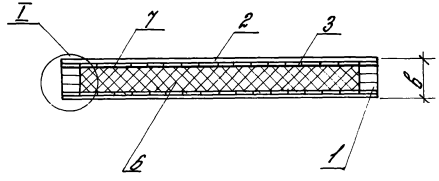

Обозначение	Марка	Размеры, мм				Масса кг
		l	h	b	c	
1.420.5-21.1-72200	1ПСД 150.120.22	1480	1190	214	132	161
-01	1ПСД 150.120.16	1480	1190	160	78	133
-02	1ПСД 150.90.22	1480	890	214	132	129
-03	1ПСД 150.90.16	1480	890	160	78	106
-04	1ПСД 120.120.22	1180	1190	214	132	140
-05	1ПСД 120.120.16	1180	1190	160	78	112
-06	1ПСД 120.90.22	1180	890	214	132	111
-07	1ПСД 120.90.16	1180	890	160	78	89

Деталь крепления внутренней обшивки панели

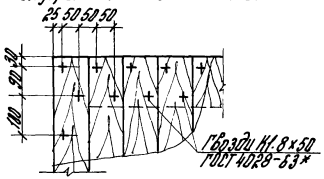

Деталь крепления внешней обшивки панели

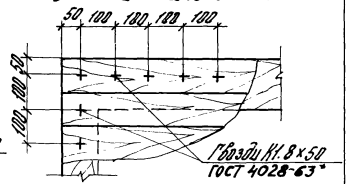

Узлы I, II и III смотреть на документе 1-72100 СБ

Зав.отд.	Рабинович	[signature]	
Н.контр.	Морозов	Топорков	
Гл.инж.	Топорков	Топорков	
Рук.гр.	Федотычева	[signature]	
Инж.	Фетисова	[signature]	

1.420.5-21.1-72200 СБ

Стеновая дощатая панель 1ПСД 150.120... 1ПСД 120.90

Стадия	Масса	Масштаб
Р	см. табл.	
Лист	Листов	

ЦНИИПРОМЗДАНИЙ

Инв.№ подл. | Подпись и дата | Взам.инв.№

22840-04 75

Формат	Зона	Поз.	Обозначение	Наименование	Кол.	Примечание
				Документация		
			2314Р-0000ТО	Техническое описание		
			1.420.5-21.1-72210СБ	Сборочный чертеж		

Формат	Зона	Для исполнения с порядковым номером	Обозначение	Кол.	Примечание
			Переменные данные		
			Детали		
А4		Поз. 1	Петля		
		-00; 02; 04; 06	2314Р-1101	2	
		-01; 03; 05; 07	2314Р-1201	2	
			Доска сорта 2 ГОСТ 8486-86Е сосна, ель $\varphi = 15\%$		
Б.ч.		Поз. 2			
		-00; 04	44×100 l=875	4	0,0039м³
		-01; 05	26×100 l=875	4	0,0023м³
		-02; 06	44×100 l=575	4	0,0025м³
		-03; 07	26×100 l=575	4	0,0015м³

Зав. отд.	Рабинович	[signature]	1.420.5-21.1-72210	
Н. контр.	Морозов	Топорков	Каркас К5...К12	Стадия: Р; Лист: 1; Листов: 2
Гл. инж. пр.	Топорков	Топорков		ЦНИИПРОМЗДАНИИ
Рук. гр.	Федотычева	[signature]		
Инж.	Фетисова	[signature]		

Инв. № подл. | Подпись и дата | Взам. инв. №

Формат	Зона	Для исполнения с порядковым номером	Обозначение	Кол.	Приме-
Б.ч.		Поз. 3			
		-00, 02	44×150 l=1180	4	0,0078м³
		-01; 03	26×150 l=1180	4	0,0046м³
		-04; 06	44×150 l=1480	4	0,0099м³
		-05; 07	26×150 l=1480	4	0,0058м³
Б.ч.		Поз. 4			
		-00; 04	44×100 l=1175	2	0,0052м³
		-01; 05	26×100 l=1175	2	0,0031м³
		-02; 06	44×100 l=875	2	0,0039м³
		-03; 07	26×100 l=875	2	0,0023м³
Б.ч.		Поз. 5			
		-00, 02	44×150 l=980	2	0,0065м³
		-01; 03	26×150 l=980	2	0,0038м³
		-04; 06	44×150 l=1280	2	0,0085м³
		-05; 07	26×150 l=1280	2	0,005м³
			Стандартные изделия		
		Поз. 6			
		-00...-07	Шурупы 1-4×35 ГОСТ 1145-80	16	

Заготовки толщиной 44мм строгать из доски толщиной 50мм. Заготовки толщиной 26мм строгать из доски толщиной 32мм.

Инв. № подл. | Подпись и дата | Взам. инв. №

1.420.5-21.1-72210 | Лист 2

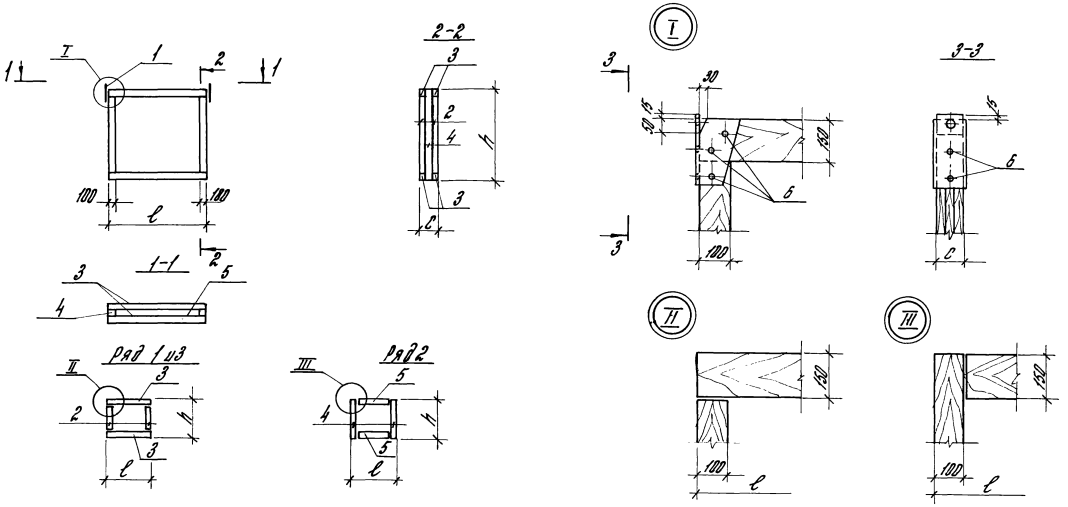

Обозначение	Марка	Размеры, мм			Масса кг
		l	h	c	
1.420.5-21.1-72 210	К5	1180	1175	132	45
-01	К6	1180	1175	78	28
-02	К7	1180	875	132	40
-03	К8	1180	875	78	25
-04	К9	1480	1175	132	52
-05	К10	1480	1175	78	32
-06	К11	1480	875	132	47
-07	К12	1480	875	78	29

В изготовленном каркасе отпилить углы по узлу I до установки петель.

Зав. отд.	Рабинович		
Н. контр.	Морозов	Топорков	
Гл. инж.	Топорков	Топорков	
Рук. гр.	Федотычева		
Инж.	Фетисова		

1.420.5-21.1-72 210 СБ

Каркас К5., К12

Стадия	Масса	Масштаб
Р	см. табл.	

Лист | Листов

ЦНИИПРОМЗДАНИЙ

Инв. № подл. | Подпись и дата | Взам. инв. №

Формат	Зона	Поз.	Обозначение	Наименование	Кол.	Примечание
				Документация		
			1.420.5-21.1 73100 СБ	Сборочный чертеж		
			1.030.1-1.1-100 Д1	Узлы опалубочные		
			1.030.1-1.1-100 ТО	Технические описание		
			Переменные данные	Для исполнений:		
				1.420.5-21.1 73100		
				ПС 32.5.9.2.0-Л-		
				Сборочные единицы		
				Каркас пространственный		
		1	1.420.5-21.1 73110	КП 32.5.9.2.0-Л-	1	
				Материалы		
		2		Бетон легкий М50		0,47 м³
		3		Раствор цементный М100		0,054 м³
		4		Раствор цементный М50		0,043 м³
				1.420.5-21.1 73100-01		
				ПС 33.9.2.5-Л-		
				Сборочные единицы		
				Каркас пространственный		
		1	1.420.5-21.1 73110-01	КП 33.9.2.5	1	
				Материалы		
		2		Бетон легкий М50		0,53 м³
		3		Раствор цементный М100		0,055 м³
		4		Раствор цементный М50		0,044 м³
				1.420.5-21.1 73100-02		
				ПС 33.5.9.3.0-Л-		
				Сборочные единицы		
				Каркас пространственный		
		1	1.420.5-21.1 73110-02	КП 33.5.9.3.0	1	

Зам. инв. №			
Инв. № подл.	Подпись и дата	Взам. инв. №	
Гип	Ушивкин		
Нач. отд.	Морозов	Топорков	
Рук. гр.	Шидлов	Топорков	
Инж.	Фартынчев		

1.420.5-21.1 73100

Панель цокольная легкобетонная ПС 32.5.9 ... ПС 33.5.12

Стадия	Лист	Листов
Р	1	2

ЦНИИПромзданий

Формат	Зона	Поз.	Обозначение	Наименование	Кол.	Примечание
		2		Материалы		
		3		Бетон легкий М50		0,78 м³
		4		Раствор цементный М100		0,055 м³
				Раствор цементный М50		0,045 м³
				1.420.5-21.1 73100-03		
				ПС 32.5.12.2.0-Л-		
				Сборочные единицы		
		1	1.420.5-21.1 73110-03	Каркас пространственный		
				КП 32.5.12.2.0	1	
		2		Материалы		
		3		Бетон легкий М50		0,63 м³
		4		Раствор цементный М100		0,076 м³
				Раствор цементный М50		0,09 м³
				1.420.5-21.1 73100-04		
				ПС 33.12.2.5-Л-		
				Сборочные единицы		
		1	1.420.5-21.1 73110-04	Каркас пространственный		
				КП 33.12.2.5-Л-	1	
		2		Материалы		
		3		Бетон легкий М50		0,94 м³
		4		Раствор цементный М100		0,077 м³
				Раствор цементный М50		0,055 м³
				1.420.5-21.1 73100-05		
				ПС 33.5.12.3.0-Л-		
				Сборочные единицы		
		1	1.420.5-21.1 73110-05	Каркас пространственный		
				КП 33.5.12.3.0	1	
		2		Материалы		
		3		Бетон легкий М50		1,05 м³
		4		Раствор цементный М100		0,078 м³
				Раствор цементный М50		0,058 м³

Инв. № подл. | Подпись и дата | Взам. инв. №

1.420.5-21.1 73100

Лист 2

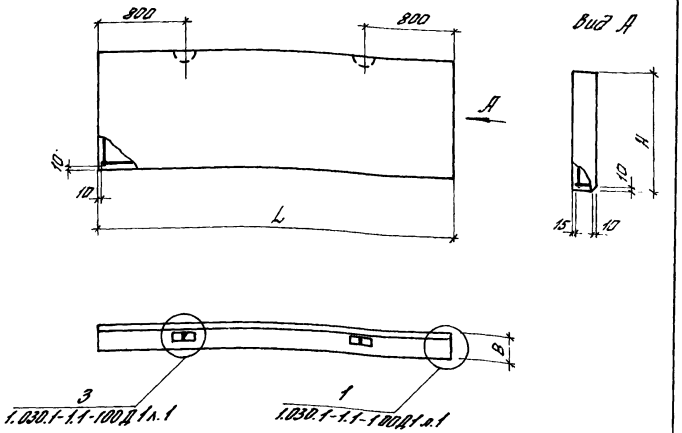

Обозначение	Марка	L, мм	H, мм	B, мм	Масса, т
1.420.5-21.1 73100	ПС32,5.9.2,0 -Л-	3230	885	200	0,89
-01	ПС33.9.2,5 -Л-	3280	885	250	1,11
-02	ПС33,5.9.3,0 -Л-	3330	885	300	1,34
-03	ПС32,5.12.2,0 -Л-	3230	1185	200	1,19
-04	ПС33.12.2,5 -Л-	3280	1185	250	1,48
-05	ПС33,5.12.3,0 -Л-	3330	1185	300	1,78

Взам. инв. №

Подпись и дата

Инв. № подл.

Зав. отд.	Рабинович	[signature]
Н. контр.	Морозов	Топорков
Гл. инж. пр.	Топорков	Топорков
Рук. гр.	Федотычева	[signature]
Инж.	Ус	Ус

1.420.5 - 21.1 73100 СБ

Панель цокольная легкобетонная ПС32,5.9... П33,5.12 Сборочный чертеж

Стадия	Масса	Масштаб
Р	см. табл	
лист 1	листов 1	

ЦНИИПРОМЗДАНИЙ

Формат	Зона	Поз	Обозначение	Наименование	Кол.	Примечание
				Документация		
			1.420.5-21.1 73110 СБ	Сборочный чертеж		
			1.030.1-1.1-2 00 Д1	Узлы арматурные		
			Переменные данные	для исполнений:		
				1.420.5-21.1 73110		
				КП32,5.9.2,0		
				Сборочные единицы		
				Каркас плоский		
		1	1.420.5-21.1 73120	Кр1	2	
		2	1.420.5-21.1 73120	Кр6	2	
		3	1.030.1-1.1-3 01-01	Петля строповочная СП2	2	
				Детали		
Б4		4		Стерж. отд. ГОСТ 6727-80		
				Ф5 Вр-1 ℓ=850	16	0,12 кг
Б4		5		Стерж. отд. ГОСТ 5781-82		
				Ф8 А III ℓ=170	2	0,07 кг
				1.420.5-21.1 73110 -01		
				КП33.9.2,5		
				Сборочные единицы		
				Каркас плоский		
		1	1.420.5-21.1 73120	Кр2	2	
		2	1.420.5-21.1 73120	Кр7	2	
		3	1.030.1-1.1-3 01-01	Петля строповочная СП2	2	
				Детали		
Б4		4		Стерж. отд. ГОСТ 6727-80		
				Ф5 Вр-1 ℓ=850	16	0,12 кг
Б4		5		Стерж. отд. ГОСТ 5781-82		
				Ф8 А III ℓ=220	2	0,09 кг

Взам. инв. №

Подпись и дата

Инв. № подл.

Зав. отд.	Рабинович	[signature]
Н. контр.	Морозов	Топорков
Гл. инж. пр.	Топорков	Топорков
Рук. гр.	Федотычева	[signature]
Инж.	Ус	Ус

1.420.5 - 21.1 73110

Каркас пространственный КП32,5.9.2,0...КП33,5.12.3,0

Стадия	Лист	Листов
Р	1	3

ЦНИИПРОМЗДАНИЙ

Формат	Зона	Поз.	Обозначение	Наименование	Кол.	Примечание
				1.420.5-21.1 73110-02		
				КП.33.5.9.3.0		
				Сборочные единицы		
				Каркас плоский		
		1	1.420.5-21.1 73120	КР3	2	
		2	1.420.5-21.1 73120	КР8	2	
		3	1.030.1-1.1-3 01-01	Петля строповочная СП2	2	
				Детали		
Б4		4		Стерж. отд. ГОСТ 6727-80		
				ф5 Вр-1 ℓ=850	16	0,12кг
Б4		5		Стерж. отд. ГОСТ 5781-82		
				ф8 А-III ℓ=270	2	0,11кг
				1.420.5-21.1 73110-03		
				КП.32.5.12.2.0		
				Сборочные единицы		
				Каркас плоский		
		1	1.420.5-21.1 73120	КР1	2	
		2	1.420.5-21.1 73120	КР6	3	
		3	1.030.1-1.1-3 01-01	Петля строповочная СП2	2	
				Детали		
Б4		4		Стерж. отд. ГОСТ 6727-80		
				ф5 Вр-1 ℓ=1150	16	0,16кг
Б4		5		Стерж. отд. ГОСТ 5781-82		
				ф8 А-III ℓ=170	2	0,07кг

1.420.5-21.1 73110 Лист 2

Формат	Зона	Поз.	Обозначение	Наименование	Кол.	Примечание
				1.420.5-21.1 73110-04		
				КП.33.12.2.5		
				Сборочные единицы		
				Каркас плоский		
		1	1.420.5-21.1 73120	КР2	2	
		2	1.420.5-21.1 73120	КР7	3	
		3	1.030.1-1.1-3 01-01	Петля строповочная СП2	2	
				Детали		
Б4		4		Стерж. отд. ГОСТ 6727-80		
				ф5 Вр-1 ℓ=1450	16	0,15кг
Б4		5		Стерж. отд. ГОСТ 5781-82		
				ф8 А-III ℓ=220	2	0,09кг
				1.420.5-21.1 73110-05		
				КП.33.5.12.3.0		
				Сборочные единицы		
				Каркас плоский		
		1	1.420.5-21.1 73120	КР3	2	
		2	1.420.5-21.1 73120	КР8	3	
		3	1.030.1-1.1-3 01-01	Петля строповочная СП2	2	
				Детали		
Б4		4		Стерж. отд. ГОСТ 6727-80		
				ф5 Вр-1 ℓ=1150	16	0,16кг
Б4		5		Стерж. отд. ГОСТ 5781-82		
				ф8 А-III ℓ=270	2	0,11кг

Инв. № подл. | Подпись и дата | Взам. инв. №

1.420.5-21.1 73110 Лист 3

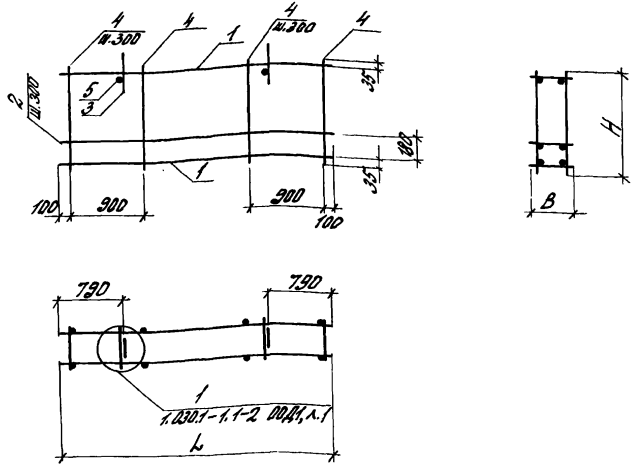

Обозначение	Марка	L, мм	H, мм	B, мм	Масса, кг
1.420.5-21.1 73110 -00	КП 32.5.9.2.0	3210	850	170	10,6
-01	КП 33.9.2.5	3260	850	220	10,5
-02	КП 33.5.9.3.0	3310	850	270	10,7
-03	КП 32.5.12.2.0	3210	1150	170	12,3
-04	КП 33.12.2.5	3260	1150	220	13,0
-05	КП 33.5.12.3.5	3310	1150	270	13,0

Инв.№ подл. | Подпись и дата | Взам.инв.№

Изм.	Кол.уч.	Лист	№ док.
Разраб.	Робинович		
Н.контр.	Морозов		
ГИП	Топорков		
Рук.гр.	Федотьичев		
Инж.		УС	

1.420.5-21.1 73110 СБ

Каркас пространственный КП 32.5.9.2.0 ... КП 33.5.12.3.0

Стадия	Масса	Масштаб
Р	см. табл.	
Лист 1	Листов 1	

ЦНИИПРОМЗДАНИЙ

Формат	Зона	Поз.	Обозначение	Наименование	Кол.	Примечание
				Документация		
			1.420.5-21.1 73111 СБ	Сборочный чертеж		
			Переменные данные	Для исполнений		
				1.420.5-21.1 73111-00		
				КР1		
				Детали		
Б4		1		Стержн. отд. ГОСТ 5781-82		
				ф6 А III ℓ=3210	2	0,71 кг
Б4		2		Стержн. отд. ГОСТ 6727-80		
				ф4 Вр-1 ℓ=170	25	0,02 кг
				1.420.5-21.1 73111-01		
				КР2		
				Детали		
Б4		1		Стержн. отд. ГОСТ 5781-82		
				ф6 А III ℓ=3260	2	0,72 кг
Б4		2		Стержн. отд. ГОСТ 6727-80		
				ф4 Вр-1 ℓ=220	21	0,02 кг
				1.420.5-21.1 73111-03		
				КР3		
				Детали		
Б4		1		Стержн. отд. ГОСТ 5781-82		
				ф6 А III ℓ=3310	2	0,73 кг
Б4		2		Стержн. отд. ГОСТ 6727-80		
				ф4 Вр-1 ℓ=270	22	0,02 кг

Инв.№ подл. | Подпись и дата | Взам.инв.№

Изм.	Кол.уч.	Лист	№ док.
Разраб.	Робинович		
Н.контр.	Морозов		
ГИП	Топорков		
Рук.гр.	Федотьичев		
Инж.		УС	

1.420.5-21.1 73111

Каркас плоский КР1 ... КР8

Стадия	Лист	Листов
Р	1	2

ЦНИИПРОМЗДАНИЙ

Формат	Зона	Поз.	Обозначение	Наименование	Кол.	Примечание
				1.420.5-21.1 73111-03		
				Кр 6		
				Детали		
Б4		1		Стерж. отд. ГОСТ 5781-82		
				ф 6 А III l=3210	2	0,71кг
Б4		2		Стерж. отд. ГОСТ 6727-80		
				ф 4 Вр-1 l=170	11	0,02кг
				1.420.5-21.1 73111-04		
				Кр 7		
				Детали		
Б4		1		Стержн. отд. ГОСТ 5781-82		
				ф 6 А III l=3260	2	0,72кг
Б4		2		Стержн. отд. ГОСТ 6727-80		
				ф 4 Вр-1 l=220	11	0,02кг
				1.420.5-21.1 73111-05		
				Кр 8		
				Детали		
Б4		1		Стержн. отд. ГОСТ 5781-82		
				ф 6 А III l=3310	2	0,73кг
Б4		2		Стержн. отд. ГОСТ 6727-80		
				ф 4 Вр-1 l=270	11	0,02кг

Взам. инв. №

Подпись и дата

Инв. № подл.

1.420.5-21.1 73111

Лист 2

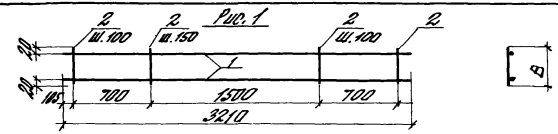

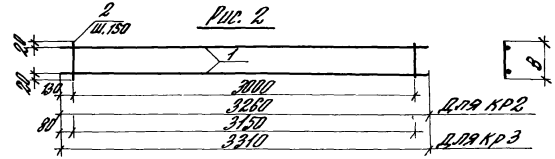

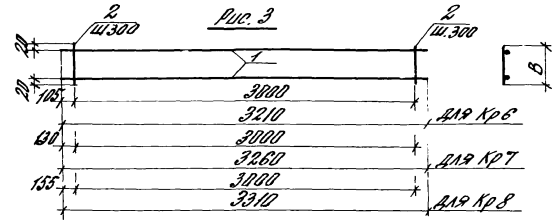

Обозначение	Марка	Рис.	В, мм	Масса, кг
1.420.5-21.1 73111	Кр 1	1	170	1,92
-01	Кр 2	2	220	1,86
-02	Кр 3	2	270	1,9
-03	Кр 6	3	170	1,64
-04	Кр 7	3	220	1,66
-05	Кр 8	3	270	1,68

Взам. инв. №

Подпись и дата

Инв. № подл.

Зав. отд.	Рабинович	[подпись]
Н. контр.	Морозов	Топоров
ГИП	Топорков	Топорков
Рук. гр.	Федотычева	[подпись]
Инж.	Ус	Ус

1.420.5-21.1 73111 СБ

Каркас плоский
КР1 ... КР8

Стадия	Масса	Масштаб
Р	см. табл.	

Лист 1 | Листов

ЦНИИПРОМЗДАНИЙ

22840-04 82

Формат	Зона	Поз.	Обозначение	Наименование	Кол.	Примечание
			1.420.5-21.1 73200 СБ	Сборочный чертеж		
			1.030.1-1.1-1 00 Д1	Узлы опалубочные		
			1.030.1-1.1-1 00ТО	Техническое описание		
			Применяемые данные	Для исполнений:		
				1.420.5-21.1 73200		
				ПС 12.9.2.0 – Л –		
				Сборочные единицы		
				Каркас пространственный		
		1	1.420.5-21.1 73210	КП 12.9.2,0	1	
				Материалы		
		2		Бетон легкий М50		0,17 м³
		3		Раствор цементный М100		0,02 м³
		4		Раствор цементный М50		0,015 м³
				1.420.5-21.1 73200 – 01		
				ПС 12.9.2,5 – Л –		
				Сборочные единицы		
				Каркас пространственный		
		1	1.420.5-21.1 73210 – 01	КП 12.9.2,5	1	
				Материалы		
		2		Бетон легкий М50		0,23 м³
		3		Раствор цементный М100		0,02 м³
		4		Раствор цементный М50		0,015 м³
				1.420.5-21.1 73200 – 02		
				ПС 12.9.3.0 – Л –		
				Сборочные единицы		
				Каркас пространственный		
		1	1.420.5-21.1 73210 – 02	КП 12.9.3.0	1	

Инв. № подл. | Подпись и дата | Взам. инв. №

		1.420.5-21.1 73200	
Зав. отд.	Рабинович		Панель цокольная легкобетонная ПС 12.9 ... ПС 15.9
Н. контр.	Мелков		
Гип	Гончаков		
Рук. гр.	Фотиадиева		
Инж.	Ус		

Стадия	Лист	Листов
Р	1	2

ЦНИИпромзданий

Формат	Зона	Поз.	Обозначение	Наименование	Кол.	Примечание
				Материалы		
		2		Бетон легкий М50		0,28 м³
		3		Раствор цементный М100		0,02 м³
		4		Раствор цементный М50		0,015 м³
				1.420.5-21.1 73200 – 03		
				ПС 15.9.2,0 – Л –		
				Сборочные единицы		
				Каркас пространственный		
		1	1.420.5-21.1 73210 – 03	КП 15.9.2,0	1	
				Материалы		
		2		Бетон легкий М50		0,22 м³
		3		Раствор цементный М100		0,02 м³
		4		Раствор цементный М50		0,02 м³
				1.420.5-21.1 73200 – 04		
				ПС 15.9.2,5 – Л –		
				Сборочные единицы		
				Каркас пространственный		
		1	1.420.5-21.1 73210 – 04	КП 15.9.2,6	1	
				Материалы		
		2		Бетон легкий М50		0,29 м³
		3		Раствор цементный М100		0,02 м³
		4		Раствор цементный М50		0,02 м³
				1.420.5-21.1 73200 – 05		
				ПС 15.9.3,0 – Л –		
				Сборочные единицы		
				Каркас пространственный		
		1	1.420.5-21.1 73210 – 05	КП 15.9.3,0	1	
				Материалы		
		2		Бетон легкий М50		0,35 м³
		3		Раствор цементный М100		0,02 м³
		4		Раствор цементный М50		0,02 м³

Инв. № подл. | Подпись и дата | Взам. инв. №

1.420.5-21.1 73200	
	Лист 2

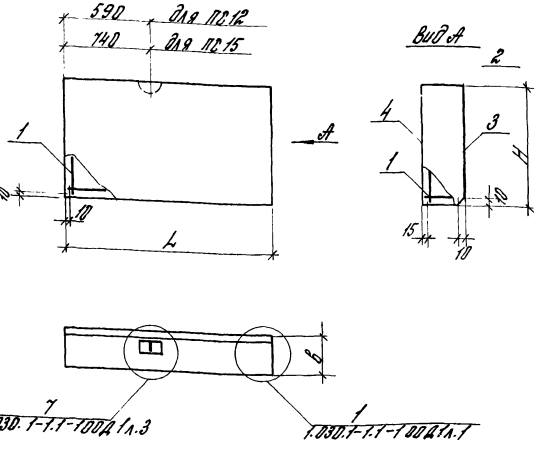

Обозначение	Марка	L, мм	H, мм	B, мм	Масса, т
1.420.5-21.1 73200	ПС 12.9.2.0-Л-	1180	885	200	0,32
-01	ПС 12.9.2.5-Л-	1180	885	250	0,40
-02	ПС 12.9.3.0-Л-	1180	885	300	0,47
-03	ПС 15.9.2.0-Л-	1480	885	200	0,41
-04	ПС 15.9.2.5-Л-	1480	885	250	0,50
-05	ПС 15.9.3.0-Л-	1480	885	300	0,59

Зав. отд.	Рубинович		
Н. контр.	Морозов		
Гл. инж.	Гапоркова		
Рук. гр.	Фрейтаг		
Инж.			

1.420.5-21.1 73200 СБ

Панель цокольная легкобетонная ПС 12.9... ПС 15.9

Стадия	Масса	Масштаб
Р	см. табл.	
Лист 1	Листов 1	

ЦНИИПРОМЗДАНИЙ

Формат	Зона	Поз.	Обозначение	Наименование	Кол.	Примечание
				Документация		
			1.420.5-21.1 73210 СБ	Сборочный чертеж		
			1.030.1-1.1-2 ОДД1	Узлы арматурные		
			Переменные данные	Для исполнений:		
				1.420.5-21.1 73210		
				КП 12.9.2.0		
				Сборочные единицы		
		1	1.420.5-21.1 7321Н	Каркас плоский КР9	4	
		2	1.030.1-1.1-3 -0101	Петля строповочная ОП2	1	
				Детали		
Б4		3		Стерж. отд. ГОСТ 5727-80		
				ф4 Вр-I ℓ=1160	6	0,12 кг
				1.420.5-21.1 73210-01		
				КП 12.9.2.5		
				Сборочные единицы		
		1	1.420.5-21.1 7321Н-01	Каркас плоский КР10	4	
		2	1.030.1-1.1-3 01-01	Петля строповочная ОП2	1	
				Детали		
Б4		3		Стерж. отд. ГОСТ 5727-80		
				ф4 Вр-I ℓ=1150	6	0,12 кг
				1.420.5-21.1 73210-02		
				КП 12.9.3.0		
				Сборочные единицы		
		1	1.420.5-21.1 7321Н-02	Каркас плоский КР11	4	
		2	1.030.1-1.1-3 -0101	Петля строповочная ОП2	1	
				Детали		
Б4		3		Стерж. отд. ГОСТ 5727-80		
				ф4 Вр-I ℓ=1150	6	0,12 кг

Подпись и дата | Взам. инв. №

Зав. отд.	Рубинович		
Н. контр.	Морозов		
Гл. инж.	Гапоркова		
Рук. гр.	Фрейтаг		
Инж.			

Инв. № подл.

1.420.5-21.1 73210

Каркас пространственный КП 12.9.2.0... КП 15.9.3.0

Стадия	Лист	Листов
Р	1	2

ЦНИИПРОМЗДАНИЙ

Формат	Зона	Поз.	Обозначение	Наименование	Кол.	Примечание
				1.420.5-21.1 73210 -03		
				КП 15.9.2.0		
				Сборочные единицы		
		1	1.420.5-21.1 73211	Каркас плоский КР9	5	
		2	1.030.1-1.1-3 01-01	Петля строповочная СП2	1	
				Детали		
Б4		3		Стержн. отд. ГОСТ 6727-80		
				ф4 Вр-1 ℓ=1460	6	0,15 кг
				1.420.5-21.1 73210-04		
				КП 15.9.2,5		
				Сборочные единицы		
		1	1.420.5-21.1 73211 -01	Каркас плоский Кр10	5	
		2	1.030.1-1.1-3 01-01	Петля строповочная СП2	1	
				Детали		
Б4		3		Стержн. отд. ГОСТ 6727-80		
				ф4 Вр-1 ℓ=1460	6	0,15 кг
				1.420.5-21.1 73210-05		
				КП 15.9.3.0		
				Сборочные единицы		
		1	1.420.5-21.1 73211 02	Каркас плоский Кр11	5	
		2	1.030.1-1.1-3 01-01	Петля строповочная СП2	1	
				Детали		
Б4		3		Стержн. отд. ГОСТ 6727-80		
				ф4 Вр-1 ℓ=1460	6	0,15 кг

Инв. № подл. | Подпись и дата | Взам. инв. №

1.420.5-21.1 73210 | Лист 2

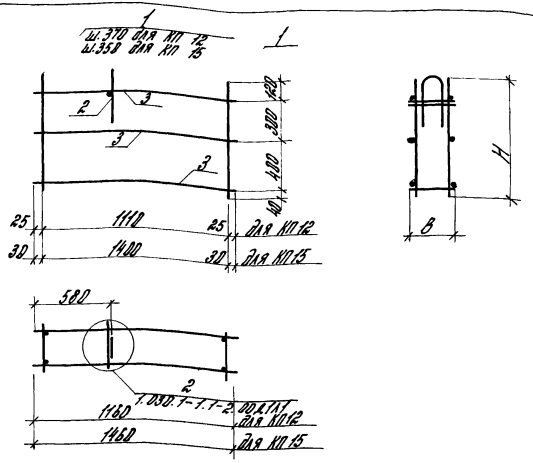

Обозначение	Марка	L, мм	H, мм	B, мм	Масса, кг
1.420.5-21.1 73210	КП 12.9.2.0	1160	860	170	2,74
-01	КП 12.9.2,5	1160	860	220	2,74
-02	КП 12.9.3.0	1160	860	270	3,3
-03	КП 15.9.2,5	1460	860	170	2,92
-04	КП 15.9.2,5	1460	860	220	2,92
-05	КП 15.9.3.0	1460	860	270	3,48

Инв. № подл. | Подпись и дата | Взам. инв. №

Зав. отд.	Рабинович	
Н. контр.	Морозов	Топорков
Гл. инж.	Топорков	Топорков
Рук. пр.	Федотычева	
Инж.	УС	УС

1.420.5-21.1 73210 СБ

Каркас пространственный КП 12.9.2,0... КП 15.9.3,0 Сборочный чертеж

Стадия	Масса	Масштаб
Р	см. табл.	

Лист | Листов

ЦНИИПРОМЗДАНИЙ

22840-04 85

Формат	Зона	Поз.	Обозначение	Наименование	Кол.	Примечание
				Документация		
			1.420.5-21.1 7321Н СБ	Сборочный чертеж		
			Переменные данные	Для исполнений :		
				1.420.5-21.1 73211		
				КР9		
				Детали		
Б4		1		Стерж. отд. ГОСТ 6727-80		
				ф5 Вр1 ℓ=860	2	0.13 кг
Б4		2		ф4 Вр1 ℓ=170	3	0.02 кг
				1.420.5-21.1 73211-01		
				КР10		
				Детали		
Б4		1		Стерж. отд. ГОСТ 6727-80		
				ф5 Вр1 ℓ=860	2	0.13 кг
Б4		2		ф4 Вр1 ℓ=220	3	0.02 кг
				1.420.5-21.1 73211-02		
				КР11		
				Детали		
Б4		1		Стерж. отд. ГОСТ 5781-80		
				ф6 А III ℓ=860	2	0.19 кг
Б4		2		Стерж. отд. ГОСТ 6727-80		
				ф 4 Вр1 ℓ=270	3	0.03 кг

Инв. № подл. | Подпись и дата | Взам. инв. №

Зав. отд.	Рабинович		
Н. контр.	Морозов		
Гл. инж.	Гапоров		
Рук. гр.	Федотычева		
Инж.			

1.420.5-21.1 73211

Каркас плоский КР9 ... КР11

Стадия	Лист	Листов
Р		

ЦНИИПРОМЗДАНИЙ

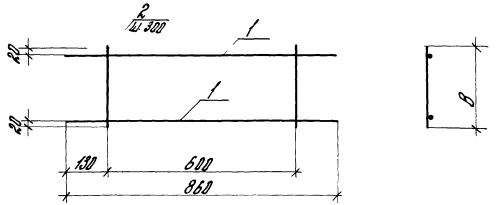

Обозначение	Марка	в, мм	Масса, кг
1.420.5-21.1 73211	КР9	170	0.39
-01	КР10	220	0.33
-02	КР11	270	0.41

Инв. № подл. | Подпись и дата | Взам. инв. №

Зав. отд.	Рабинович		
Н. контр.	Морозов		
Гл. инж.	Гапоров		
Рук. гр.	Федотычева		
Инж.			

1.420.5-21.1 73211 СБ

Каркас плоский КР9 ... КР11

Стадия	Масса	Масштаб
Р	см. табл.	
Лист 1	Листов 1	

ЦНИИПРОМЗДАНИЙ

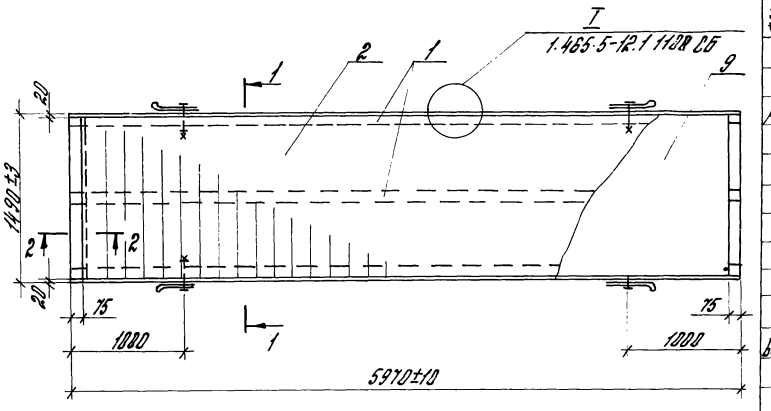

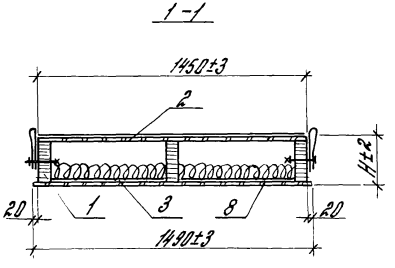

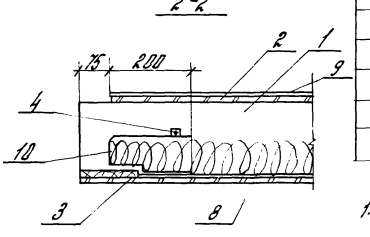

Формат	Зона	Поз.	Обозначение	Наименование	Колич-во	Примечание
				Документация		
А4			1.465.5-12.1 0000 ТО	Техническое описание		
				Сборочные единицы		
		1	1.420.5-21.1 80110	Каркас К1-5	1	
				Детали		
		2	1.420.5-21.1 80102	Обшивка Ф1-9	1	
		3	-01	Обшивка Ф1-10	1	
Б.4		4		Брусок Згорта ГОСТ 8486-86Е сосна, сль 3=10±% 25×25 L = 630	4	0,0004 $м^3$
				Материалы		
		7		Плиты минераловатные ГОСТ 9573-72*		$м^3$ по проекту
		8		Пароизоляция покрасочная		по проекту
		9		Рубероид РэМ 350 ТУ 21-27-30-72	10,5	$м^2$
		10		Пленка полиэтиленовая S=0,2мм ГОСТ 10354-82	1,5	$м^2$

1. Один слой рубероида (поз. 9) наклеить на битумной мастике на плиту в заводских условиях.
2. В таблице расхода материалов не учтены гвозди для запрессовки фанерных обшивок.

Обозначение	Марка	H мм	Объем древесины $м^3$	Объем фанеры $м^3$	Объем утеплителя $м^3$	Масса стали кг	Масса кг
1.420.5-21.1-80100	ПФДР-6-450	230	0,234	0,177	0,877	1,1	396

Зав.отд.	Рабинович	[signature]
Н.контр.	Морозов	[signature]
Гл.спец.	Изотова	[signature]
Ст.инж.	Власов	[signature]
Инж.	Фетисова	[signature]

1.420.5-21.1 80100

Плита покрытия ПФДР-6-450

Стадия	Масса	Масштаб
Р	см. табл.	—

Лист 1 | Листов 1

ЦНИИПРОМЗДАНИЙ

Инв.№ подл. | Подпись и дата | Взам.инв.№

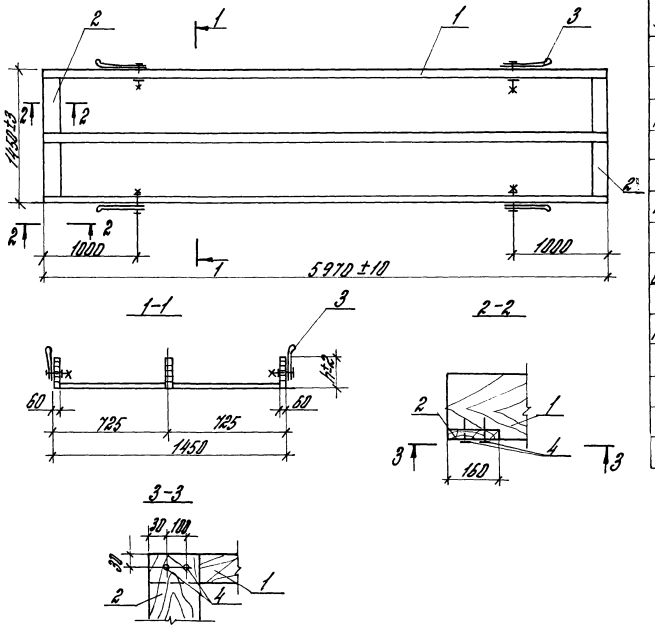

Формат	Зона	Поз.	Обозначение	Наименование	Кол.	Примечание
				Документация		
А4			1.465.5-12.1 0000ТО	Техническое описание		
				Детали		
А4		1	1.420.5-21.1 80101	Ребро продольное Р1-5	3	
Б.4.		2		Доска 3сорта ГОСТ 8486-86Е / Сосна, ель S=10±2%		
				20×160 L = 1450	2	0,005 м³
А4		3	1.465.5-12.1 1020	Петля М1	4	0,92 кг
				Стандартные изделия		
				Гвозди ГОСТ 4028-63*		
		4		К3×70	12	0,05 кг

Каркас собрать на клею с гвоздевым прижимом.

Обозначение	Марка	h мм	Объем древесины м3	Масса кг
1.420.5-21.1 80110	К1-5	210	0,234	118

Зав. отд.	Рабинович		
Н. контр.	Морозов		
Гл. спец.	Изотова		
Ст. инж.	Власов		
Инж.	Фетисова		

1.420.5-21.1 80110

Каркас К1-5

Стадия	Масса	Масштаб
Р	см. табл.	—

Лист 1 Листов 1

ЦНИИПРОМЗДАНИЙ

22840-04 88

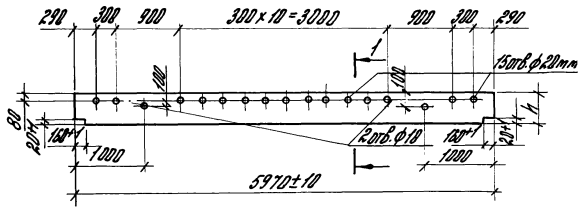

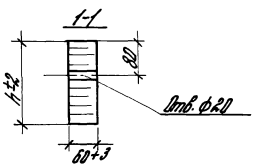

Обозначение	Марка	h мм	Объем древесины м³	Масса кг
1.420.5-21.1 80101	Р1-5	210	0,075	37

Взам. инв.№ | Подпись и дата | Инв.№ подл.

Зав.отд.	Рабинович		
Н.контр.	Морозов		
Гл.спец.	Изотова		
Ст.инж.	Власов		
Инж.	Фетисова		

1.420.5-21.1 80101

Ребро продольное Р1-5

Стадия	Масса	Масштаб
Р	см. табл.	–

Лист 1 | Листов 1

Древесина клееная II кат. (сосна, ель) ГОСТ 20850-75

ЦНИИПРОМЗДАНИЙ

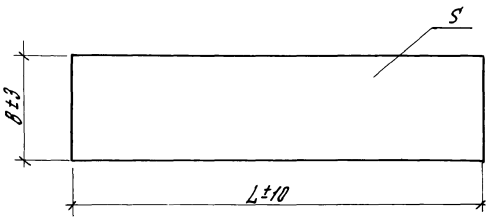

Обозначение	Марка	L мм	B мм	S мм	Объем фанеры м³	Масса кг
1.420.5-21.1 80102	ф1-9	5820	1450	12	0,106	74
-01	ф1-10	5970	1490	8	0,071	50
-02	ф1-11	5300	1450	12	0,092	64

Взам. инв.№ | Подпись и дата | Инв.№ подл.

Зав.отд.	Рабинович		
Н.контр.	Морозов		
Гл.спец.	Изотова		
Ст.инж.	Власов		
Инж.	Фетисова		

1.420.5-21.1 80102

Обшивка ф1

Стадия	Масса	Масштаб
Р	см. табл.	–

Лист 1 | Листов 1

Фанера ФСФ (ФК) сорт В/ВВ ГОСТ 3916-69

ЦНИИПРОМЗДАНИЙ

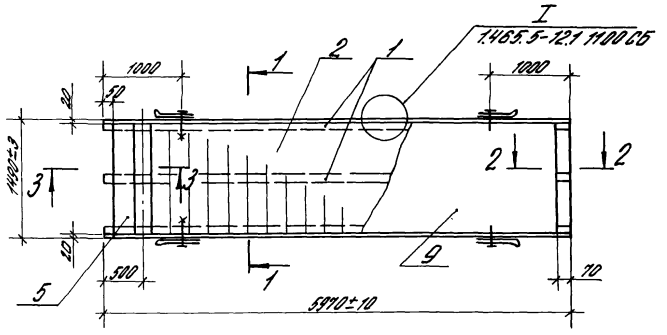

3-3

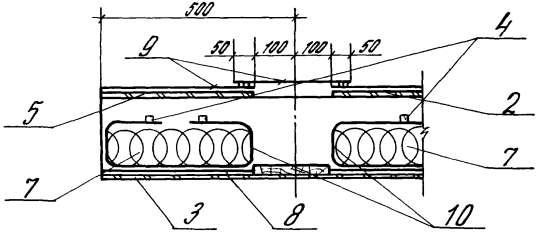

Обозначение	Марка	H мм	Объем древесины м³	Объем фанеры м³	Объем утеплителя м³	Масса стали кг	Масса кг
1.420.5-21.1 80200	ПФДТ-6-450	230	0,237	0,17	0,877	1,1	393

Формат	Зона	Поз.	Обозначение	Наименование	Кол.	Примечание
				Документация		
А4			1.465.5-12.1 0000 ТО	Техническое описание	X	
				Сборочные единицы		
А3			1.420.5-21.1 80210	Каркас К2-5	1	
				Детали		
А4		2	1.420.5-21.1 80101-02	Обшивка Ф1-11	1	
		3	-01	Обшивка Ф1-10	1	
				Брусок 3 сорта ГОСТ 8486-86Е сосна, ель $f=10\pm2\%$		
Б.Ч.		4		25×25 $l=630$	8	0,0008 м³
				Фанера ФСФ (ФК) сорт В/ВВ ГОСТ 3916-69		
Б.Ч.		5		12×1450 $L=400$	1	0,007 м³
				Материалы		
		7		Плиты минераловатные ГОСТ 9573-72*		м³, по проекту
		8		Пароизоляция покрасочн.		по проекту
		9		Рубероид РэМ 350	10,5	м²
		10		Пленка полиэтиленовая $S=0.2$ мм ГОСТ 10354-82	2	м²

1. Один слой рубероида (поз. 9) наклеить на битумной мастике на плиту в заводских условиях.
2. Сечения 1-1 и 2-2 см. на докум. 1.420.5-21.1 80100

Зав. отд.	Рабинович	[signature]	
Н. контр.	Морозов	Топорков	
Гл. спец.	Изотова	[signature]	
Ст. инж.	Власов	[signature]	
Инж.	Фетисова	[signature]	

1.420.5-21.1 80200

Плита покрытия ПФДТ-6-450

Стадия	Масса	Масштаб
Р	см. табл.	—

Лист 1 | Листов 1

ЦНИИПРОМЗДАНИЙ

22840-04 90

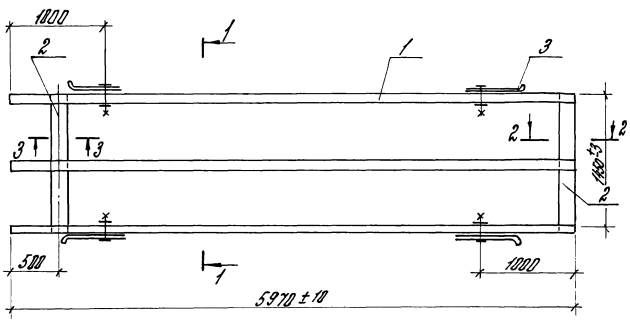

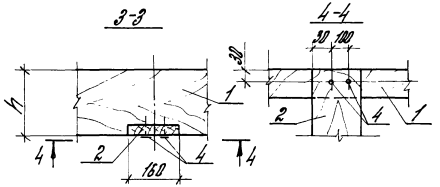

Формат	Зона	Поз.	Обозначение	Наименование	Кол.	Примечание
				Документация		
А4			1.465.5-12.1 0000ТО	Техническое описание		
				Детали		
А4		1	1.420.5-21.1 80201	Ребро продольное Р2-5	3	
				Доска 3 сорта ГОСТ 8486-86Е сосна, ель $\rho = 10 \pm 2\%$		
Б4		2		20×160 L = 1450	2	0,005 m^3
А4		3	1.465.5-12.1 1020	петля М1	4	0,92 кг
				Стандартные изделия		
				Гвозди ГОСТ 4028-63*		
		4		К3×70	12	0,05 кг

1. Каркас собрать на клею с гвоздевым прижимом.
2. Разрез 1-1 и 2-2 см. лист 1.420.5-21.1 80110

Обозначение	Марка	h мм	Объем древесины m^3	Масса кг
1.420.5-21.1 80210	К2-5	210	0,234	118

Зав. отд.	Рабинович	[illegible]	
Н. контр.	Морозов	[illegible]	
Гл. спец.	Изотова	[illegible]	
Ст. инж.	Власов	[illegible]	
Инж.	Фетисова	[illegible]	

1.420.5-21.1 80210

Каркас К2-5

Стадия	Масса	Масштаб
Р	см. табл.	—

Лист 1 Листов 1

ЦНИИПРОМЗДАНИЙ

Инв. № подл. | Подпись и дата | Взам. инв. №

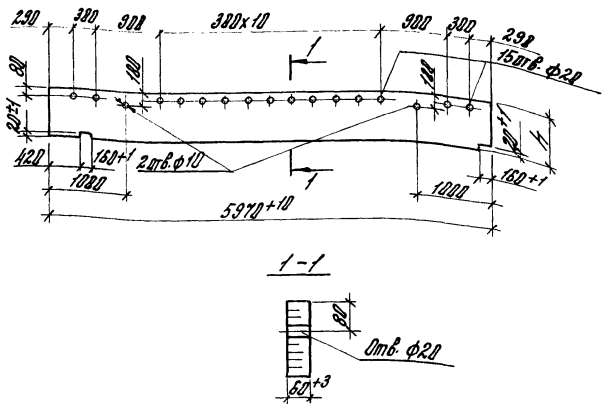

Обозначение	Марка	h, мм	Объем древесины, м³	Масса, кг
1.420.5-21.1 80201	Р2-5	210	0,075	37

1.420.5-21.1 80201

Ребро продольное Р2-5

Стадия	Масса см. табл.	Масштаб
Р		—
Лист 1	Листов 1	

Древесина клеевая II кат. (сосна, ель) ГОСТ 20850-75

ЦНИИПромзданий

Зав. отд. Рабинович
Н. контр. Тороров
Гл. спец. Изотова
Ст. инж. Власова
Инж. Фетисова

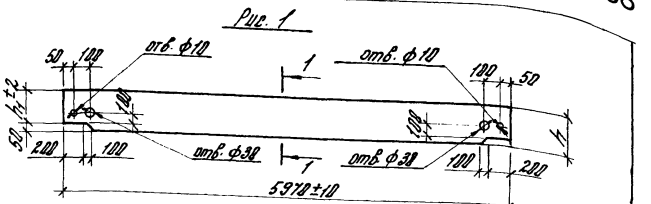

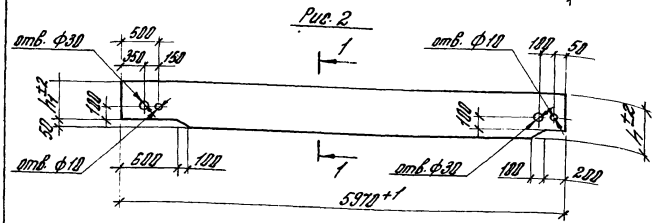

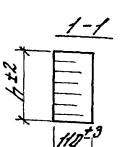

Обозначение	Марка	Рис.	h, мм	h1, мм	Объем древесины, м³	Масса, кг
1.420.5-21.1 80311	Р3-5	1	270	220	0,177	88
-01	Р4-5	2	270	220	0,174	87

1.420.5-21.1 80311

Ребро продольное Р3-5, Р4-5

Стадия	Масса см. табл.	Масштаб
Р		—
Лист 1	Листов 1	

Древесина клеевая II кат. (сосна, ель) ГОСТ 20850-75

ЦНИИПромзданий

Зав. отд. Рабинович
Н. контр. Тороров
Гл. спец. Изотова
Ст. инж. Власова
Инж. Фетисова

Инв. № подл. | Подпись и дата | Взам. инв. №

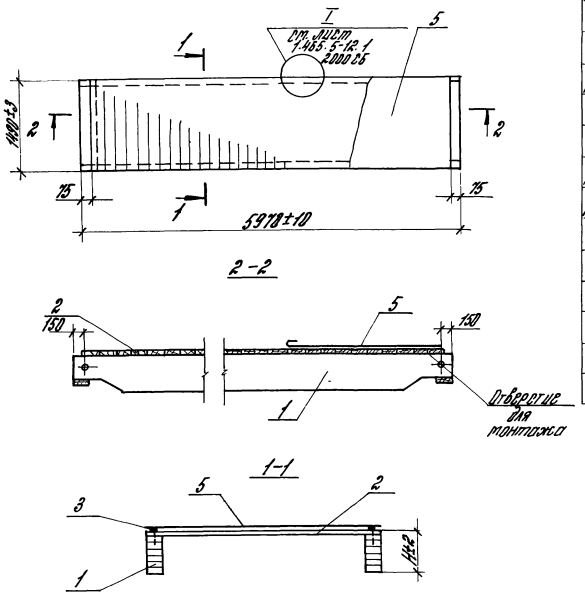

Формат	Зона	Поз.	Обозначение	Наименование	Кол.	Примечание
				Документация		
А4			1.465.5-12.1 ПОООТО	Техническое описание		
				Сборочные единицы		
А3		1	1.420.5-21.1 80110	Каркас КЗ-5	1	
А4		2	1.465.5-12.1 2020	Настил Д1-1	1	
				Стандартные изделия		
		4		Гвозди К3х70 ГОСТ 4028-63*	0,9	кг
				Материалы		
		5		Рубероид РЭМ-350 ТУ 21-27-30-72	10,5	м²

Масса плиты дана с учетом одного слоя рубероида наклеенного на битумной мастике.

Обозначение	Марка	H, мм	Объем бетона, м³	Масса стали, кг	Масса, кг
1.420.5-21.1 80300	ПДРР-6-450	296	0,588	1,0	340

Зав. отд.	Радионову		
Н. контр.	Морозов		
Рук. гр.	Изгагов		
Гл. инж.	Власов		
Инж.	Фетисов		

1.420.5-21.1 80300

Плита покрытия ПДРР-6-450

Стадия	Масса	Масштаб
Р	см. табл.	—
Лист 1	Листов 1	

ЦНИИПРОМЗДАНИЙ

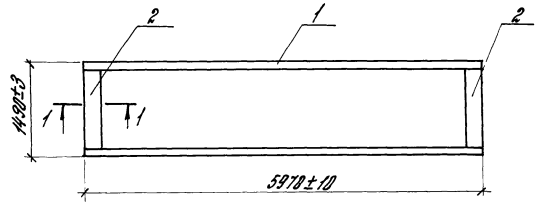

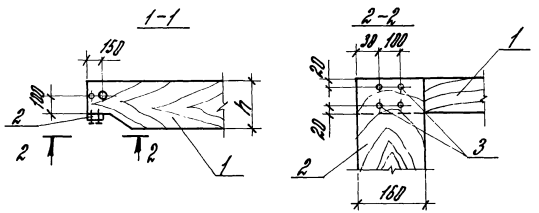

Формат	Зона	Поз.	Обозначение	Наименование	Кол.	Примечание
				Документация		
А4			1.465.5-12.1 0000 ТО	Техническое описание		
				Детали		
А4		1	1.420.5-21.1 80311	Ребро продольное РЗ-5	2	
				Доска 3 сорта ГОСТ 8486-86Е сосна, ель $\bar{y}$=10±2%		
Б4		2	1.465.5-12.1 2012	20×160 L=1490	2	0,005 м³
				Стандартные изделия		
		3		Гвозди К3×70 ГОСТ 4028-63*	16	0,06 кг

Обозначение	Марка	h, мм	Объем древесины, м³	Масса, кг
1.420.5-21.1 80310	К3-5	270	0,364	182

Зав. отд.	Рябинович		1.420.5-21.1 80310
Н. контр.	Морозов		Каркас К3-5
Гл. спец.	Изотова		Стадия: Р; Масса: см. табл.; Масштаб: —
Ст. инж.	Власова		Лист 1; Листов 1
Инж.	Фетисова		ЦНИИПРОМЗДАНИЙ

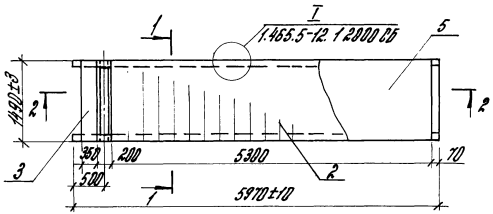

2-2

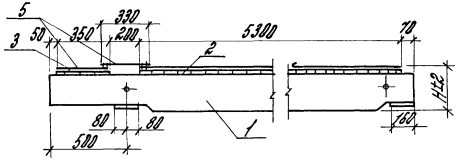

Формат	Зона	Поз.	Обозначение	Наименование	Кол.	Примечание
				Документация		
А4			1.465.5-12.1 0000 ТО	Техническое описание		
				Сборочные единицы		
А3		1	1.420.5-21.1 80410	Каркас К3-6	1	
А4		2	1.465.5-12.1 2020-01	Настил Д1-2	1	
		3	-02	Настил Д1-3	1	
				Стандартные изделия		
		4		Гвозди К3×70 ГОСТ 4028-63*	0,9	кг
				Материалы		
		5		Рубероид РэМ350 ТУ 21-27-30-72	10,5	м²

1. Масса плиты дана с учетом одного слоя рубероида наклеенного на битумной мастике.

2. Сечение 1-1 см. на докум 1.465.5-12.1 2000 СБ

Обозначение	Марка	H, мм	Объем древесины, м³	Масса стали, кг	Масса, кг
1.420.5-21.1 80400	ПДРТ-6-450	296	0,579	1,0	336

Зав. отд.	Рабинович		
Н. контр.	Морозов		
Гл. спец.	Изотова		
Ст. инж.	Власов		
Инж.	Фетисова		

1.420.5-21.1 80400

Плита покрытия ПДРТ-6-450

Стадия	Масса	Масштаб
Р	см. табл.	—
Лист 1	Листов 1	

ЦНИИПРОМЗДАНИЙ

22840-04 95

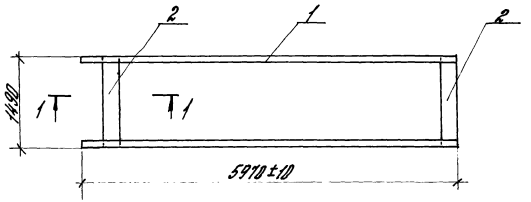

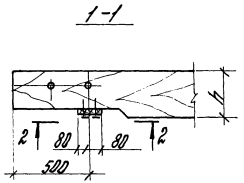

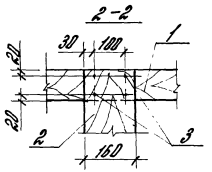

Формат	Зона	Поз.	Обозначение	Наименование	Кол.	Примечание
				Документация		
А4			1.465.5-12.1 0000 ТО	Техническое описание		
				Детали		
А4		1	1.420.5-21.1 80311-01	Ребро продольное Р4-5	2	
				Доска 3 сорта ГОСТ 8486-86Е Сосна, ель $\rho = 10 \pm 2\%$		
Б4		2	1.465.5-12.1 2112	20×160 L = 1490	2	0,005 m^3
				Стандартные изделия		
		3		Гвозди К3×70 ГОСТ 4028-63*	16	0,06 кг

Обозначение	Марка	h, мм	Объем древесины, $м^3$	Масса, кг
1.420.5-21.1 80410	К3-6	270	0,358	179

Зав. отд.	Рабинович		
Н. контр.	Морозов		
Гл. спец.	Изотова		
Ст. инж.	Власов		
Инж.	Фетисова		

1.420.5-2.1.1 80410

Каркас К3-6

Стадия	Масса	Масштаб
Р	см. табл.	—

Лист 1 | Листов 1

ЦНИИПРОМЗДАНИЙ

22840-04 96

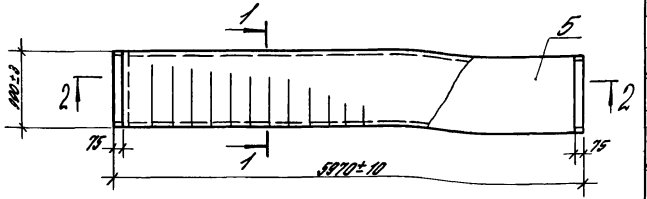

2-2

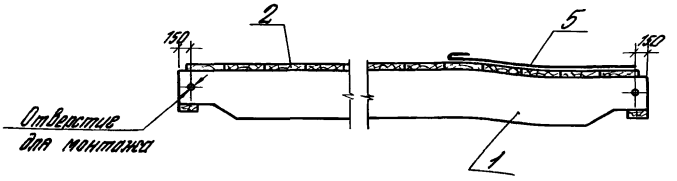

1-1

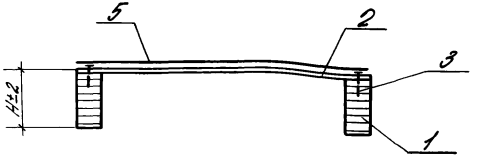

Формат	Зона	Поз.	Обозначение	Наименование	Кол. на 1.420.5-21.1 80500 —	01	02	Примечание
				Документация				
А4			1.465.5-12.1 0000 ТО	Техническое описание				
				Сборочные единицы				
А3		1	1.420.5-21.1 80510	Каркас К5-3	1			
			-01	Каркас К5-4		1		
			-02	Каркас К5-5			1	
А4		2	1.420.5-21.1 80520	Настил Д1-4	1	1	1	
				Стандартные изделия				
		4	1.465.5-12.1 2000 СБ	Гвозди К3×70 ГОСТ 4028-63*	0,9	0,9	0,9	кг
				Материалы				
		5		Рубероид РЭМ-350 ТУ21-27-30-72	7,0	7,0	7,0	м²

Масса плиты дана с учетом одного слоя рубероида наклеенного на битумной мастике.

Обозначение	Марка	H, мм	Объем бетона, м³	Масса стали, кг	Масса, кг
1.420.5-21.1 80500	ПД 60.10-250	256	0,458	1,0	260
-01	ПД 60.10-350	276	0,484	1,0	270
-02	ПД 60.10-450	296	0,514	1,0	290

Зав. отд.	Добинский		
Н. конт.	Молозов		
Гл. инж. пр.	Головков		
Рук. гр.	Федотичева		
Инж.	Фатисова		

1.420.5-21.1 80500

Плита покрытия ПД 60.10

Стадия	Масса	Масштаб
Р	см. табл.	
Лист	Листов	

ЦНИИПромзданий

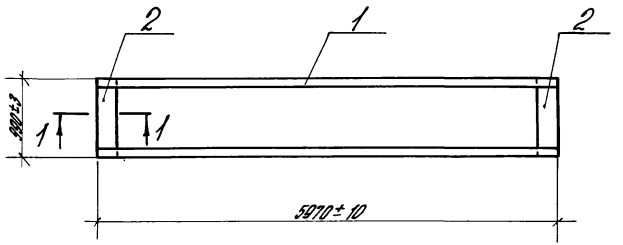

1-1

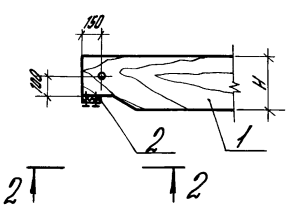

2-2

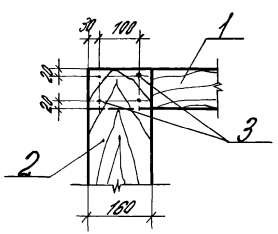

Формат	Зона	Поз.	Обозначение	Наименование	Кол. на исполн. 12-85.2-80510 —	01	02	Примечание
				Документация				
А4			1.465.5-12.1 0000 ТО	Техническое описание	X	X	X	
				Детали				
А4		1	1.465.5-12.1 2011-02	Ребро продольное Р3-3	2			
			-03	Ребро продольное Р3-4		2		
А3		1	1.420.5-21.1 80311	Ребро продольное Р3-5			2	
				Доска сорта 3 ГОСТ 8486-86Е сосна, ель $S=10\pm2\%$				
Б.Ч.		2		20×160 L=990	2	2	2	0,003 м³
				Стандартные изделия				
		3		Гвозди К3×70 ГОСТ 4028-53*	16	16	16	0,06 кг

Обозначение	Марка	h, мм	Объем древесины, м³	Масса, кг
1.420.5-21.1 80510	К5-3	230	0,308	154
—01	К5-4	250	0,334	167
—02	К5-5	270	0,360	180

Зав.отд.	Рабинович	[signature]	
Н.контр.	Морозов	Топорков	
Гл.инж.пр.	Топорков	Топорков	
Рук.гр.	Федотьева	[signature]	
Инж.	Фетисова	[signature]	

1.420.5-21.1 80510

Каркас К5-3...К5-5

Стадия	Масса	Масштаб
Р	см. табл.	
Лист	Листов	

ЦНИИПРОМЗДАНИЙ

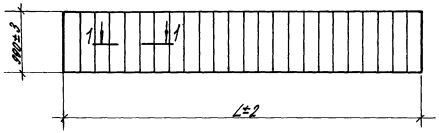

1-1

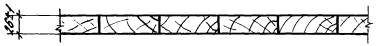

1. Щит изготовить из досок шириной не менее 13.5 мм.
2. Соединение досок по кромкам произвести в соответствии с ГОСТ 9330-76 „Детали деревянные. Основные соединения" (детали типа К3 или К6).

Обозначение	Марка	L, мм	Объем древесины, м³	Масса, кг
1.420.5-21.1 80520	Д1-4	5820	0,15	75
-01	Д1-5	5300	0,136	68
-02	Д1-6	350	0,011	5,3

Зав.отд.	Рабинович		
Н.контр.	Морозов	Топорков	
Гл.инж.пр.	Топорков	Топорков	
Рук.ер.	Федотычева		
Инж.	Фетисова		

1.420.5-21.1 80520

Настил Д1-4...Д1-6

Стадия	Масса	Масштаб
Р	См. табл.	

Лист | Листов

Древесина сорта 3 (сосна, ель) ГОСТ 24454-80Е

ЦНИИПРОМЗДАНИЙ

Инв.№ подл.	Подпись и дата	Взам.инв.№

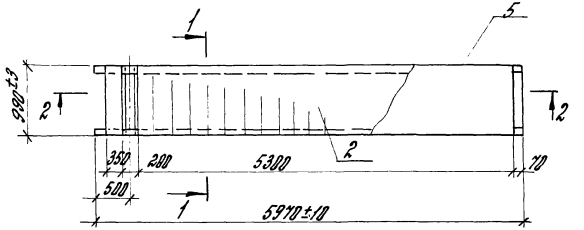

2-2

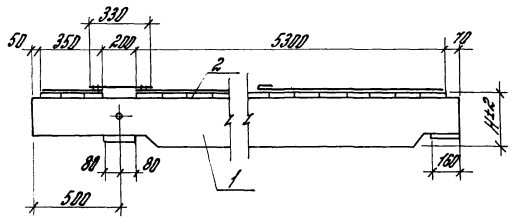

Формат	Зона	Поз.	Обозначение	Наименование	Кол. на испол. 12-86.2-88500 —	01	02	Примечание
				Документация				
А4			1.465-12.1 0000 ТО	Техническое описание				
				Сборочные единицы				
А3		1	1.420.5-21.1 80610	Каркас К5-6	1			
			-01	Каркас К5-7		1		
			-02	Каркас К5-8			1	
А4		2	1.420.5-21.1 80520-01	Настил Д1-5	1	1	1	
			-02	Настил Д1-6	1	1	1	
				Стандартные изделия				
		4	1.465.5-12.1 2000 С6	Гвозди К3х70 ГОСТ 4028-63*	0.9	0.9	0.9	кг
				Материалы				
		5		Рубероид РЭТ-350 ТУ 21-27-30-72	7.0	7.0	7.0	м²

Масса плиты дана с учетом одного слоя рубероида наклеенного на битумной мастике.

Обозначение	Марка	H, мм	Объем древесины, м³	Масса стали, кг	Масса, кг
1.420.5-21.1 80600	ПДТ60.10-250	256	0.455	1.0	254
-01	ПДТ60.10-350	276	0.481	1.0	267
-02	ПДТ60.10-450	296	0.501	1.0	277

Зав. отд.	Рабинович		
Н. контр.	Морозов		
Гл. инж.	Голорков		
Рук. гр.	Федянина		
Инж.	Фролова		

1.420.5-21.1 80600

Плита покрытия ПДТ60.10

Стадия	Масса	Масштаб
Р	см. табл.	
Лист	Листов	

ЦНИИПромзданий

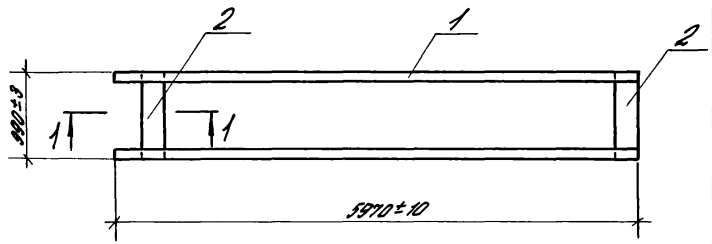

1-1

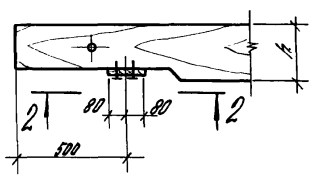

2-2

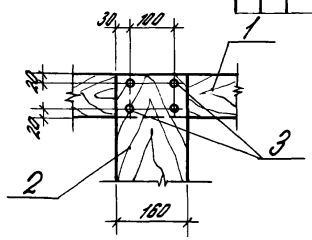

Формат	Зона	Поз.	Обозначение	Наименование	Кол. на испол. 12-85.2-80510 —	01	02	Примечание
				Документация				
А4			1.465.5-12.1 000.ТО	Техническое описание	X	X	X	
				Детали				
А4			1.465.5-12.1 2111-02	Ребро продольное Р4-3	2			
			-03	Ребро продольное Р4-4		2		
А3		1	1.420.5-21.1 80311-01	Ребро продольное Р4-5			2	
				Доска сорта 3 ГОСТ 8486-86Е сосна $\delta_{изг}$=10±2%				
Б4		2		20×160 L=990	2	2	2	0,003 м³
				Стандартные изделия				
		3		Гвозди К3×70 ГОСТ 4028-63**	16	16	16	0,05 кг

Обозначение	Марка	h, мм	Объем древесины, м³	Масса, кг
80510	К5-6	230	0,308	154
-01	К5-7	250	0,334	167
-02	К5-8	270	0,354	177

Инв.№ подл. | Подпись и дата | Взам. инв.№

Зав.лаб.	Робинович		
Н.контр.	Морозов		
Гл.инж.пр.	Татарков		
Рук.гр.	Федотичева		
Инж.	Федотова		

1.420.5-21.1 80610

Каркас К5-6...К5-8

Стадия	Масса	Масштаб
Р	см. табл.	
Лист	Листов	

ЦНИИПРОМЗДАНИЙ

gost.e-ecolog.ru