Типовые конструкции, изделия и узлы зданий сооружений

СЕРИЯ 1.189.1-9

КОНСТРУКЦИИ ЖЕЛЕЗОБЕТОННЫЕ ДЛЯ ШАХТ ПАССАЖИРСКИХ ЛИФТОВ ЖИЛЫХ ЗДАНИЙ С ВЫСОТОЙ ЭТАЖА 2,8 м.

ВЫПУСК 1

КОНСТРУКЦИИ УНИФИЦИРОВАННЫЕ ШАХТ ЛИФТОВ ГРУЗОПОДЪЕМНОСТЬЮ 400 И 320 КГ. С ПРОТИВОВЕСОМ СЗАДИ КАБИНЫ ДЛЯ ЗДАНИЙ ВЫСОТОЙ ДО 10 ЭТАЖЕЙ

РАБОЧИЕ ЧЕРТЕЖИ

22361
ЦЕНА 1-92

gost.e-ecolog.ru

ЦЕНТРАЛЬНЫЙ ИНСТИТУТ ТИПОВОГО ПРОЕКТИРОВАНИЯ
ГОССТРОЯ СССР

Москва, А-445, Смольная ул., 22

Сдано в печать X 1987 года

Заказ № 12488 Тираж 3550 экз

Типовые конструкции, изделия и узлы зданий сооружений

СЕРИЯ 1.189.1-9

КОНСТРУКЦИИ ЖЕЛЕЗОБЕТОННЫЕ ДЛЯ ШАХТ ПАССАЖИРСКИХ ЛИФТОВ ЖИЛЫХ ЗДАНИЙ С ВЫСОТОЙ ЭТАЖА 2,8 М.

ВЫПУСК 1

КОНСТРУКЦИИ УНИФИЦИРОВАННЫЕ ШАХТ ЛИФТОВ ГРУЗОПОДЪЕМНОСТЬЮ 400 И 320 КГ С ПРОТИВОВЕСОМ СЗАДИ КАБИНЫ ДЛЯ ЗДАНИЙ ВЫСОТОЙ ДО 10 ЭТАЖЕЙ

РАБОЧИЕ ЧЕРТЕЖИ

Разработаны ЦНИИЭП жилища

Утверждены и введены в действие Госгражданстроем с 20.12.86
Приказ № 415 от 11.12.86

Руководитель отделения проектных работ — В.М. Острецов
Начальник отдела № 11 — Н.Б. Росинский
Гл. инженер проекта — Ю.М. Веллер

Согласовано
Зам. главного инженера Гипростроммаш — Ю.А. Шмелев

22361 2

Обозначение	Наименование	Стр.
1.189.1-9.1 00 000 ТО	Техническое описание	4
1.189.1-9.1 00 000 Н	Номенклатура конструкций	10
1.189.1-9.1 00 000 Д1	Схема расположения блоков, детали, узлы А,Б,В,Г	11
1.189.1-9.1 10 000	Блок средний ШЛС 28-40(32)	18
1.189.1-9.1 10 000 СБ	Блок средний ШЛС 28-40(32). Сборочный чертеж	19
1.189.1-9.1 20 000	Блок нижний ШЛН 14-40(32)	26
1.189.1-9.1 20 000 СБ	Блок нижний ШЛН 14-40(32). Сборочный чертеж	27
1.189.1-9.1 30 000	Блок верхний ШЛВ 9-40(32)	32
1.189.1-9.1 30 000 СБ	Блок верхний ШЛВ 9-40(32). Сборочный чертеж	33
1.189.1-9.1 40 000	Плита перекрытия ПЛ 18.19-40(32)	38
1.189.1-9.1 40 000 СБ	Плита перекрытия ПЛ 18.19-40(32). Сборочный чертеж	39
1.189.1-9.1 50 000	Монолитная плита приямка ПЛм 16.17-32, ПЛм 16.17-40	41
1.189.1-9.1 50 000 СБ	Монолитная плита приямка ПЛм 16.17-32, ПЛм 16.17-40.	
	Сборочный чертеж.	42
1.189.1-9.1 60 000	Тумба ТЛ4-32, ТЛ5-32	44
1.189.1-9.1 60 000 СБ	Тумба ТЛ4-32, ТЛ5-32. Сборочный чертеж	45
1.189.1-9.1 00 000 Д2	Узлы 1...10	46
1.189.1-9.1 11 000	Блок арматурный АБ1	52
1.189.1-9.1 11 000 СБ	Блок арматурный АБ1. Сборочный чертеж	53
1.189.1-9.1 21 000	Блок арматурный АБ2	59
1.189.1-9.1 21 000 СБ	Блок арматурный АБ2. Сборочный чертеж	60
1.189.1-9.1 31 000	Блок арматурный АБ3	64
1.189.1-9.1 31 000 СБ	Блок арматурный АБ3. Сборочный чертеж	65
1.189.1-9.1 41 000	Блок арматурный АБ4	68
1.189.1-9.1 41 000 СБ	Блок арматурный АБ4. Сборочный чертеж	69
1.189.1-9.1 00 010	Сетка (С1...С3)	71
1.189.1-9.1 00 010 СБ	Сетка (С1...С3). Сборочный чертеж	72

Нач. отд.	Росинский		
Н. контр.	Гиберман		
Гл. констр.	Пальман		
Гл. инж. пр.	Веллер		05.86
Рук. груп.	Палеес		
Ст. техн.	Гук		

1.189.1-9.1 00 000

Содержание

Стадия	Лист	Листов
Р	1	2

ЦНИИЭП ЖИЛИЩА

Подпись и дата

Инв. № подл.

Обозначение	Наименование	Стр.
1.189.1-9.1 00 020	Сетка (С4...С6)	73
1.189.1-9.1 00 020 СБ	Сетка (С4...С6). Сборочный чертеж	74
1.189.1-9.1 00 030	Сетка (С7...С9)	75
1.189.1-9.1 00 030 СБ	Сетка (С7...С9) Сборочный чертеж	76
1.189.1-9.1 00 040	Сетка С10	77
1.189.1-9.1 00 050	Каркас (К1, К2)	78
1.189.1-9.1 00 050 СБ	Каркас (К1, К2). Сборочный чертеж	79
1.189.1-9.1 00 060	Каркас (К3...К6)	80
1.189.1-9.1 00 060 СБ	Каркас (К3...К6). Сборочный чертеж	81
1.189.1-9.1 00 070	Изделие закладное (М1...М3)	82
1.189.1-9.1 00 070 СБ	Изделие закладное (М1...М3). Сборочный чертеж	84
1.189.1-9.1 00 080	Изделие закладное (М4, М5, М8)	86
1.189.1-9.1 00 080 СБ	Изделие закладное (М4, М5, М8). Сборочный чертеж	87
1.189.1-9.1 00 090	Изделие закладное (М6, М6а, М7)	89
1.189.1-9.1 00 090 СБ	Изделие закладное (М6, М6а, М7). Сборочный чертеж	90
1.189.1-9.1 00 100	Изделие закладное (М9...М15)	91
1.189.1-9.1 00 100 СБ	Изделие закладное (М9...М15). Сборочный чертеж	93
1.189.1-9.1 00 001	Петля строповочная (П1...П4)	94
1.189.1-9.1 00 000 РС	Ведомость расхода стали	95
1.189.1-9.1 00 000 РМ	Ведомость расхода материалов	96

1. Вводная часть

Входящие в состав "Общесоюзного строительного каталога типовых конструкций и изделий для всех видов строительства" рабочие чертежи серии 1.189.1-9 „Конструкции железобетонные для шахт пассажирских лифтов жилых зданий с высотой этажа 2,8 м", выпуск 1 „Конструкции унифицированные шахт лифтов грузоподъемностью 400 и 320 кг с противовесом сзади кабины для зданий высотой до 10 этажей". Рабочие чертежи разработаны на основании задания, утвержденного Управлением по жилищному строительству Госгражданстроя 02.08.1984г.

Разработка настоящих рабочих чертежей выполнена с учетом требований следующих документов: СН и П 2.03.01-84; Гост 17538-82; Гост 10922-75; Гост 14098-68; СН 393-78; АТ-7.00-001 „Альбом заданий на проектирование строительной части установки лифтов (стандартных конструкций)", ЦПКБ ВПО "Союзлифтмаш", 1984 г., с изменениями и дополнениями, изложенными в унифицированном „Задании на проектирование строительной части пассажирских лифтов Q = 400 (320) кг, V = 1,0 (0,71) м/с (0401-01.00.00.000Д-01), выданном ЦПКБ ВПО „Союзлифтмаш" (письмо от 16.05.85. №04-11/436).

Рабочие чертежи серии 1.189.1-9, выпуск 1 согласованы ЦПКБ ВПО "Союзлифтмаш" Минстройдормаша СССР (письмо от 02.08.1985г. №-04-11/710) и институтом Гипростроммаш Минстройдормаша СССР.

Железобетонные блоки шахт лифтов, приведенные в настоящих рабочих чертежах, предназначены для применения в жилых зданиях всех конструктивных систем, возводимых в обычных условиях строительства.

2. Технические требования

Настоящий комплект рабочих чертежей разработан для унифицированных шахт пассажирских лифтов грузоподъемностью 320 кг с противовесом сзади кабины и скоростью движения 0,71 м/с и 1,0 м/с (Гост 5746-83*) и грузоподъемностью 400 кг с противовесом

Инв. № подл. | Подпись и дата | Взам. инв. № | Техничн. отд. | Мареев

Нач. отд.	Росинский		
Н. контр.	Гиберман		
Гл. констр.	Пальман		
Гл. инж. пр.	Веллер		05.86
Рук. гр.	Палеес		

1.189.1-9.1 00 000ТО

Техническое описание

Стадия	Лист	Листов
Р	1	6

ЦНИИЭП жилища

сзади кабины и скоростью движения 1.0 м/с (ГОСТ 5746-83*).

В комплект сборных элементов одной лифтовой шахты входят:

объемные блоки средние ШЛС 28-40(32) высотой на этаж (по количеству этажей в здании);

объемный блок нижний ШЛН 14-40(32).

объемный блок верхний ШЛВ 9-40(32)

плита перекрытия над шахтой лифта ПЛ 18.19-40(32)

тумбы под буфера кабины лифта грузоподъемностью 320кг--ТЛ 5-32 (2шт – для лифта со скоростью движения 0.71м/с) или ТЛ 4-32 (2шт – для лифта со скоростью движения 1.0 м/с).

Расположение шахты лифта в здании должно исключать горизонтальные перемещения ее относительно конструкций здания (за исключением перемещений, вызываемых обжатием упругих прокладок - см. далее раздел 7).

Конструкция шахты лифта обеспечивает требование ГОСТ 17538-82 о минимальном пределе огнестойкости в 1ч.

Маркировка сборных изделий шахт лифтов выполняется в соответствии с требованиями ГОСТ 17538-82.

Марка изделия состоит из буквенно-цифровых групп, разделенных дефисом. Первая группа содержит обозначение типа конструкции и ее номинальные размеры в дециметрах (для блоков и тумб - высоту, для плиты перекрытия - длину и ширину). Во второй группе приводят грузоподъемность лифта в десятках кг - для рассматриваемого случая унифицированных шахт лифтов-40(32)

Маркировочные надписи наносятся на внутренней поверхности блока, расположенной сзади кабины лифта, а также на верхней поверхности плиты перекрытия и на боковой поверхности тумбы.

3. Указания по изготовлению

Блоки шахт лифтов изготавливаются из тяжелого бетона класса по прочности на сжатие В12,5, плита перекрытия - из тяжелого бетона класса по прочности на сжатие В15.

Все сборные элементы шахт лифтов армируются пространственными арматурными блоками, предварительно собираемыми на

кондуктарах из плоских сеток и каркасов. Монтажные петли привязываются к сеткам пространственного арматурного блока.

Арматурные сетки выполняются из обыкновенной проволоки периодического профиля класса Вр-I (ГОСТ 6727-80*), арматурные каркасы - из такой же проволоки и стержневой горячекатаной арматуры периодического профиля класса А-III (ГОСТ 5781-82).

Закладные изделия выполняются из полосовой стали и прокатных уголков из углеродистой стали, марка стали ВСт3пс6 (в соответствии с таблицей приложения 2 СНиП 2.03.01-84 - как для закладных изделий, рассчитываемых на усилия от динамических и многократно повторяющихся нагрузок). Размеры плоских элементов закладных изделий назначены с учетом требований АТ-7.00-001 (с изменениями и дополнениями, изложенными в задании на проектирование строительной части 0401-01.00.00.0004-01) и модульной системы размеров закладных изделий, принятой для унифицированных сварных и штампованных закладных изделий (кратность 30мм). Анкерные стержни закладных изделий - из стержневой горячекатаной арматуры периодического профиля класса А-III (ГОСТ 5781-82).

Монтажные петли выполняются из стержневой горячекатаной гладкой арматуры класса А-I, марки стали ВСт3пс2 и ВСт3сп2. Применение стали марки ВСт3пс2 для изготовления петель сборных элементов шахт лифтов, транспортируемых и монтируемых при температуре -40°С и ниже, не допускается.

Сталь, применяемая для изготовления сеток, каркасов и закладных изделий, должна иметь гарантию свариваемости.

Изготовление блоков предусматривается в проектном положении на специальных установках с применением жесткого внутреннего вкладыша. Изготовление плит перекрытий и тумб - в горизонтальных формах.

Формовочное оборудование и технология изготовления должны обеспечить проектное положение пространственного арматурного блока и закладных изделий.

Изготовление сеток и каркасов производится контактной точечной электросваркой, приварка анкеров закладных изделий - дуговой сваркой под слоем флюса.

Инв.№ подл. | Подпись и дата | Взам.инв.№

Точность изготовления сборных железобетонных изделий шахт лифтов, а также качество поверхностей и внешний вид конструкций должны соответствовать требованиям раздела 2 ГОСТ 17538-82.

С особой точностью должна быть выполнена фиксация закладных изделий для крепления направляющих кабины, противовеса, дверей шахты, а также изделий, обеспечивающих точную стыковку блоков. Соответствующие закладные изделия фиксируются на наружной опалубке формовочной установки. Закладные изделия, находящиеся в нижней части передней стенки и нижней части задней стенки блока шахты лифта, фиксируются анкерными стержнями на сетках пространственного арматурного блока. Закладные изделия в средней части боковых стенок блока шахты лифта фиксируются анкерными стержнями на специальных вертикально расположенных каркасах.*

Отклонения положения закладных изделий от указанного в рабочих чертежах не должны превышать в плоскости грани конструкции - 10 мм, из плоскости грани конструкции - 1 мм (для закладных изделий, предназначенных для крепления направляющих) и 3 мм (для всех прочих закладных изделий).

Закладные изделия готовых сборных элементов следует защищать от коррозии масляными или синтетическими грунтовками.

По согласованию с организацией, осуществляющей монтаж лифтов, закладные изделия на боковых стенках блоков шахт лифтов, предназначенные для приварки уголков, в которые устанавливаются опорные элементы брусьев под настилы, с которых ведется монтаж оборудования лифта, могут быть заменены нишами.

Поставляемые потребителю сборные железобетонные элементы шахт лифтов должны иметь заводскую готовность, соответствующую требованиям ГОСТ 17538-82. Поставка потребителю изделий шахт лифтов может производиться после достижения бетоном не менее 70% (в теплый период года) или 80% (холодный период года) от его проектной прочности на сжатие в соответствии с требованиями ГОСТ 13015.1-81 при условии, что завод-изготовитель гарантирует достижение бетоном проектной прочности

*Закладные изделия плиты перекрытия фиксируются анкерными стержнями на каркасах арматурного блока.

в возрасте 28 суток

4. Правила приемки

Приемка конструкций шахт лифтов - в соответствии с указаниями раздела 4 Гост 17538-82

5. Методы контроля

Методы контроля и испытаний элементов сборных железобетонных шахт лифтов - в соответствии с указаниями, содержащимися в разделе 5 Гост 17538-82.

6. Транспортирование и хранение

Блоки и плиты перекрытия шахт лифтов складируют и транспортируют в рабочем положении. Более подробные указания по складированию и транспортированию сборных элементов шахт лифтов - см. раздел 6 Гост 17538-82.

7. Указания по монтажу

Монтаж шахты лифта выполняется с опережением монтажа примыкающих конструкций здания не более, чем на один блок. Для подъема блоков шахт лифтов применяются траверсы с вертикальными стропами. После установки блока в проектное положение монтажные петли должны быть срезаны.

Точный монтаж блоков шахт лифтов обеспечивается с помощью фиксирующих стыковочных устройств.

Горизонтальные стыки между блоками зачеканиваются жестким мелкозернистым бетоном группы А класса по прочности на сжатие В125 или жестким раствором марки 150 с установкой упорных досок с одной стороны шва. При этом

Инв. № подл. | Подпись и дата | Взам. инв. №

НЕОБХОДИМО ОБРАЩАТЬ ОСОБОЕ ВНИМАНИЕ НА ТЩАТЕЛЬНОЕ ЗАПОЛНЕНИЕ ШВОВ.

ШАХТА ЛИФТА ПО ВСЕЙ СВОЕЙ ВЫСОТЕ ДОЛЖНА БЫТЬ ОТДЕЛЕНА ОТ ОКРУЖАЮЩИХ КОНСТРУКЦИЙ ЗДАНИЯ. В УРОВНЕ КАЖДОГО ПЕРЕКРЫТИЯ ПО КОНТУРУ ШАХТЫ НЕОБХОДИМО ОБЕСПЕЧИТЬ ЗАЗОР ШИРИНОЙ 20мм, ЗАПОЛНЯЕМЫЙ СПЕЦИАЛЬНЫМИ УПРУГИМИ (ЗВУКОИЗОЛИРУЮЩИМИ) ПРОКЛАДКАМИ. ОПИРАНИЕ НА ШАХТУ ЛИФТА ИЛИ ЖЕСТКОЕ ПРИМЫКАНИЕ К НЕЙ СМЕЖНЫХ ЭЛЕМЕНТОВ КОНСТРУКЦИЙ ЗДАНИЯ КАТЕГОРИЧЕСКИ ЗАПРЕЩАЕТСЯ!

НИЖНИЙ БЛОК ШАХТЫ ЛИФТА, В СЛУЧАЕ УСТАНОВКИ В ГРУНТ, ДОЛЖЕН ИМЕТЬ ГИДРОИЗОЛЯЦИОННОЕ ПОКРЫТИЕ, ХАРАКТЕР КОТОРОГО ОПРЕДЕЛЯЕТСЯ В ПРОЦЕССЕ ПРОЕКТИРОВАНИЯ ЗДАНИЯ ПРИМЕНИТЕЛЬНО К КОНКРЕТНЫМ УСЛОВИЯМ СТРОИТЕЛЬСТВА.

В ПРИЯМКЕ ЛИФТОВОЙ ШАХТЫ УСТРАИВАЕТСЯ МОНОЛИТНАЯ ЖЕЛЕЗОБЕТОННАЯ ПЛИТА ИЗ ТЯЖЕЛОГО БЕТОНА КЛАССА ПО ПРОЧНОСТИ НА СЖАТИЕ В12,5, УКЛАДЫВАЕМОГО ПО ТЩАТЕЛЬНО УПЛОТНЕННОМУ И ВЫРАВНЕННОМУ ПЕСЧАНОМУ ОСНОВАНИЮ, В ПОВЕРХНОСТЬ КОТОРОГО ВТРАМБОВЫВАЕТСЯ ЩЕБЕНЬ НА ГЛУБИНУ НЕ МЕНЕЕ 50мм. ПЛИТА АРМИРУЕТСЯ СЕТКОЙ ИЗ СТЕРЖНЕВОЙ ГОРЯЧЕКАТАНОЙ АРМАТУРЫ ПЕРИОДИЧЕСКОГО ПРОФИЛЯ КЛАССА А-III ГОСТ 5781-82. ДЛЯ ЛИФТОВ ГРУЗОПОДЪЕМНОСТЬЮ 320 КГ НА МОНОЛИТНУЮ ПЛИТУ ПРИЯМКА УСТАНАВЛИВАЮТСЯ ТУМБЫ, ПОСЛЕ ЧЕГО ПЛИТА ЗАЛИВАЕТСЯ 50 мм СЛОЕМ ЦЕМЕНТНО-ПЕСЧАНОГО РАСТВОРА МАРКИ 150. ДЛЯ ЛИФТОВ ГРУЗОПОДЪМНОСТЬЮ 400 КГ В ВЕРХНЕЙ ПЛОСКОСТИ ПЛИТЫ ПРИЯМКА ПРЕДУСМАТРИВАЕТСЯ УСТАНОВКА СПЕЦИАЛЬНЫХ ЗАКЛАДНЫХ ИЗДЕЛИЙ, ФИКСИРУЕМЫХ НА СЕТКЕ ПЛИТЫ АНКЕРНЫМИ СТЕРЖНЯМИ.

Рис. 1 Рис. 2 Рис. 3 Рис. 4

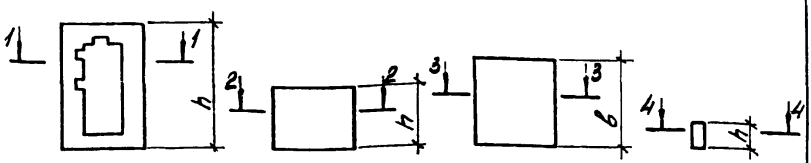

1-1 2-2 3-3 4-4

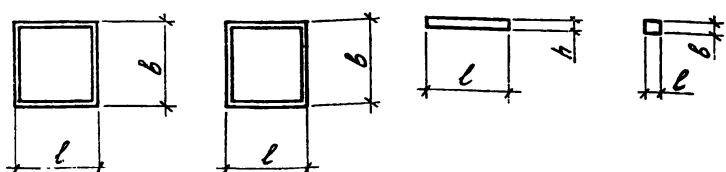

Обозначение	Марка	Рис.	Габаритные размеры, мм			Масса, кг
			l	b	h	
1.189.1-9.1 10 000	ШЛС 28-40(32)	1	1780	1930	2780	4560
20 000	ШЛН 14-40(32)	2	1780	1930	1400	2550
30 000	ШЛВ 9-40(32)	2	1780	1930	930	1680
40 000	ПЛ 18.19-40(32)	3	1780	1930	200	1600
50 000	ПЛм 16.17-32	3	1580	1730	200	–
-01	ПЛм 16.17-40	3	1580	1730	200	–
60 000	ТЛ5-32	4	250	250	520	82,5
-01	ТЛ4-32	4	250	250	425	66,5

Нач. отд.	Росинский		
Н. контр.	Гиберман		
Гл. констр.	Пальман-		
Гл. инж. пр.	Веллер		08.86
Рук. фруп.	Полесс		
Ст. инж.	Шимшилова		

1.189.1-9.1 00 000 Н

Номенклатура конструкций

Стадия	Лист	Листов
Р		1

ЦНИИЭП жилища

Инв. № подл. | Подпись и дата | Взам. инв. №

План шахты

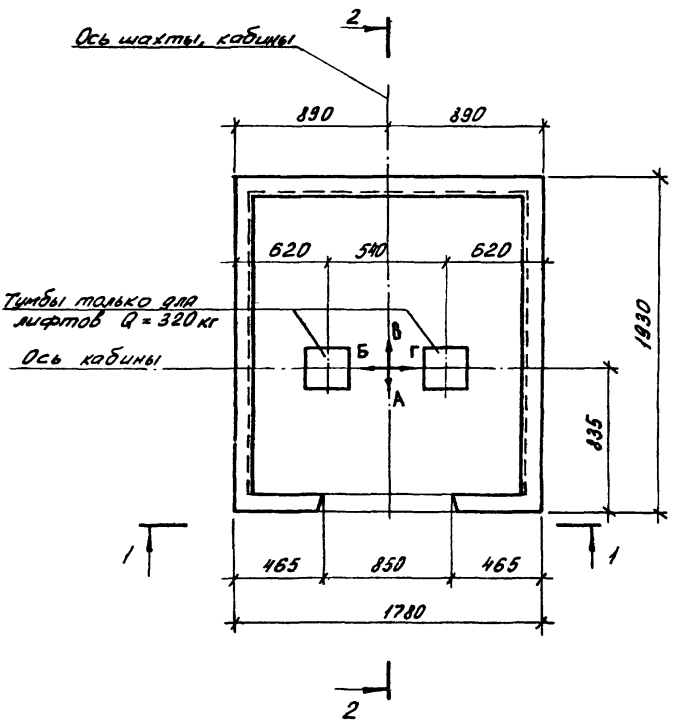

Нач. отд.	Росинский		
Гл. констр.	Гиберман		
Гл. инж. пр.	Пальман		
Рук. арх.	Беллер		
Ст. инж.	Палеес		
	Шумилова		

1.189.1 – 9.1 00 000 Д1

Схема расположения блоков, детали и узлы А, Б, В, Г

Стадия	Лист	Листов
Р	1	7

ЦНИИЭП жилища

1-1

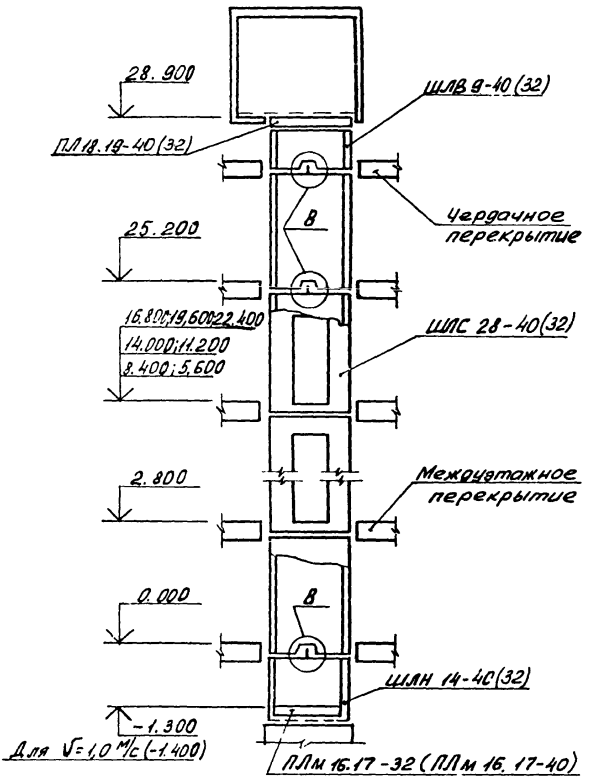
28.900
ПЛ 18.19-40(32)
ШЛВ 9-40(32)
В
Чердачное перекрытие
25.200
16.800;19.600;22.400
14.000;11.200
8.400;5.600
ШПС 28-40(32)
2.800
Междуэтажное перекрытие
0.000
В
ШЛН 14-40(32)
-1.300
Для V=1,0 м/с (-1.400)
ПЛМ 16.17-32 (ПЛМ 16.17-40)

2-2

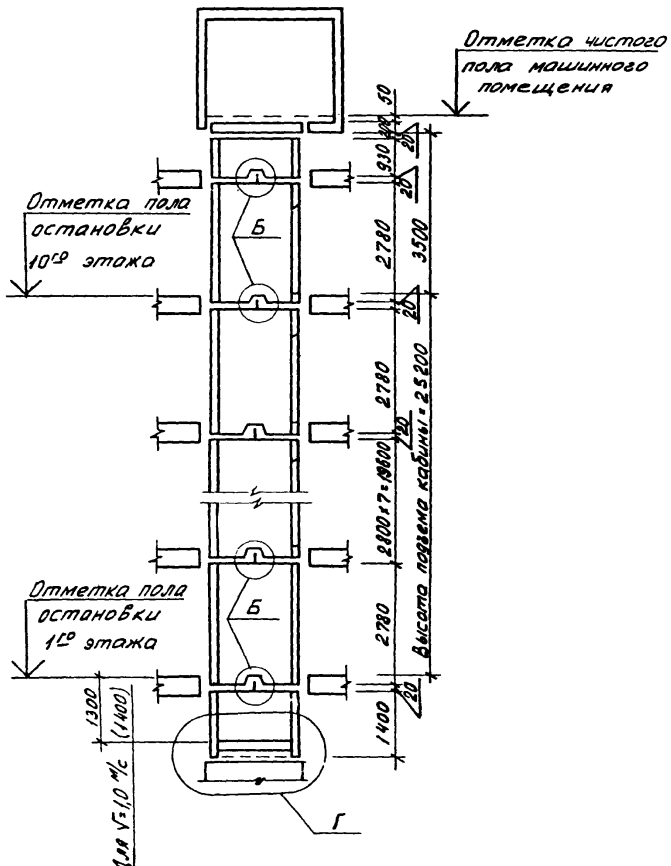

1.189.1-9.1 00 000Д1	Лист 3

Развертка блоков шахты лифта

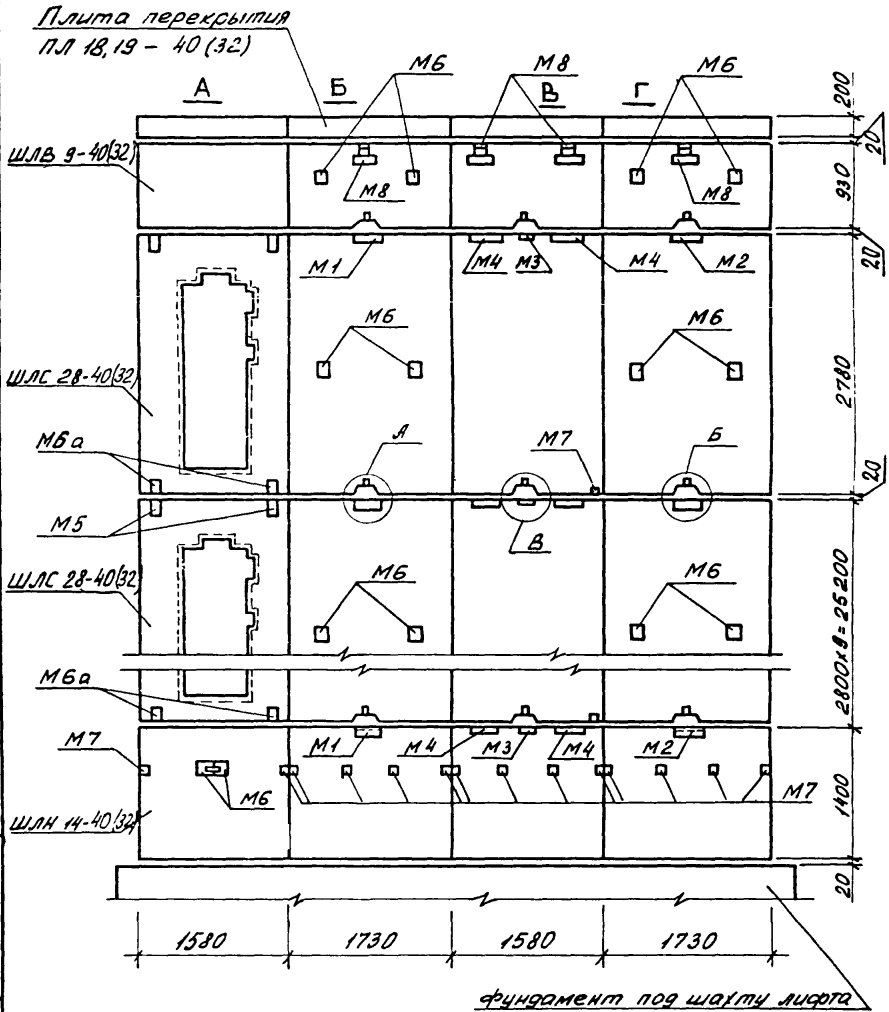

Инв.№ подл. | Подпись и дата | Взам. инв.№

1.189.1-9.1 00 000 Д1

Лист 4

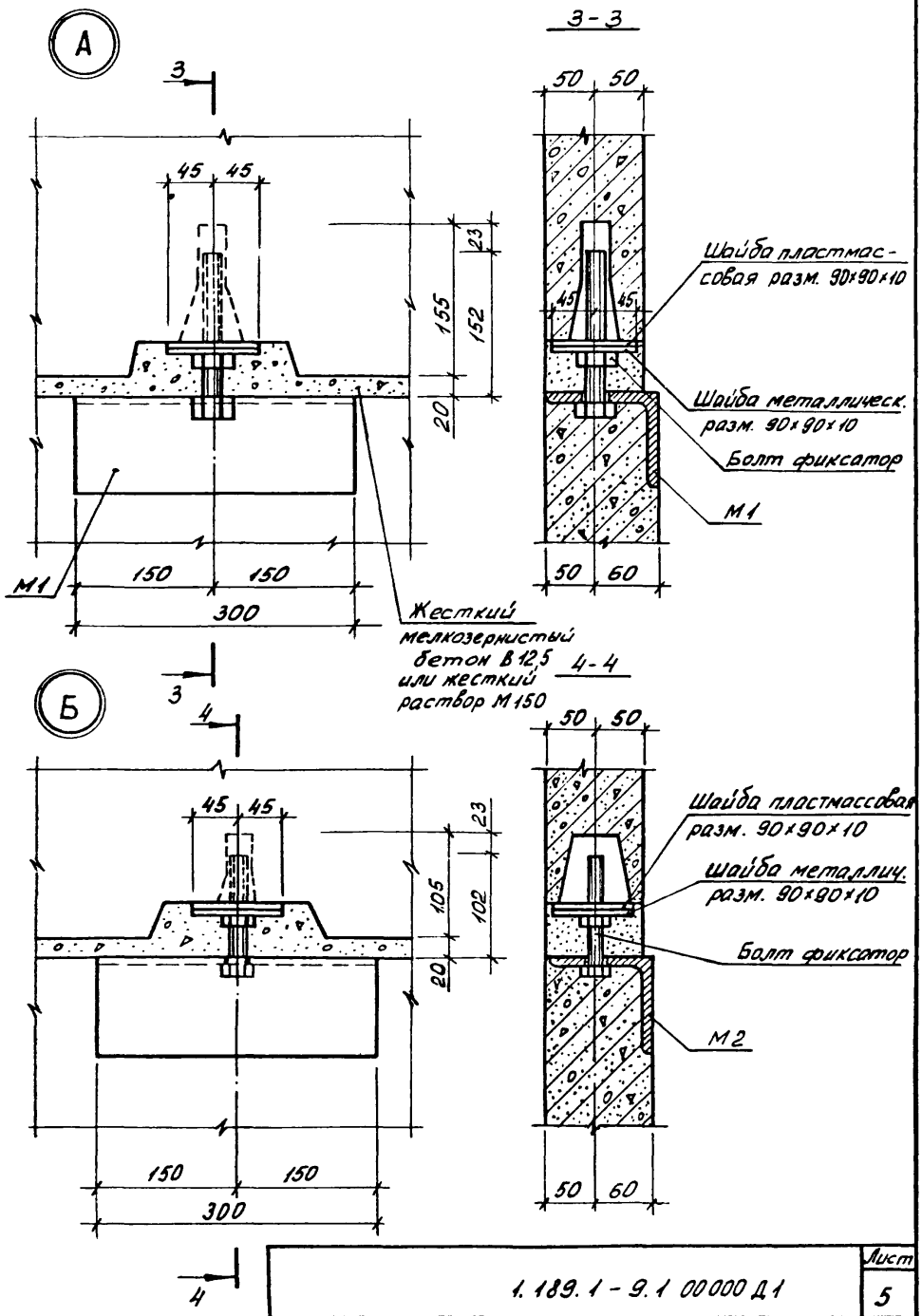

1.189.1 - 9.1 00000 Д1	Лист 5

22361 16

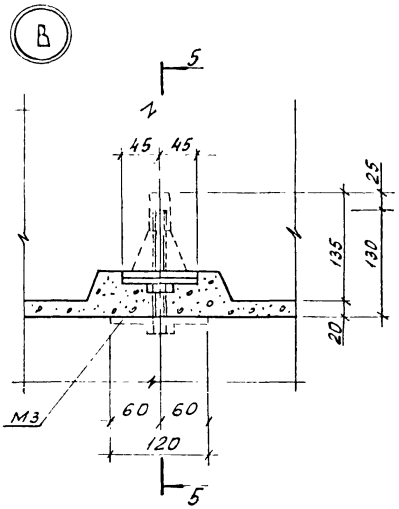

Деталь ограждения отверстий плиты перекрытия ПЛ 18.19-40(32)

Деталь канала для скрытой прокладки электропроводки

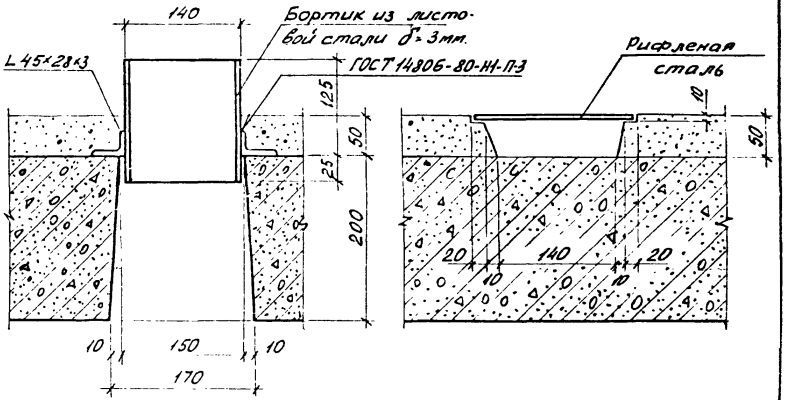

Г

Лифт Q=320кг; V=0,71, V=1,0 м/с

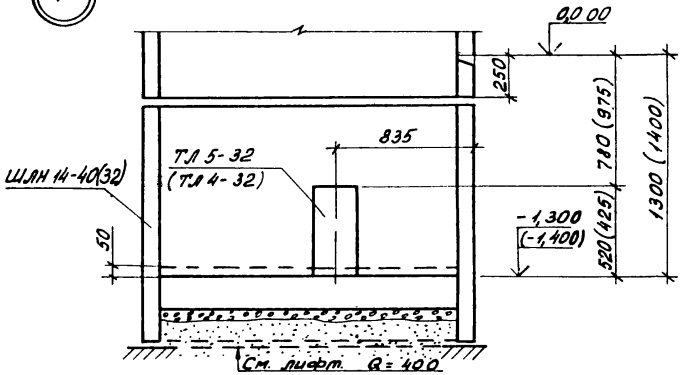

Лифт Q=400кг; V=1,00 м/с

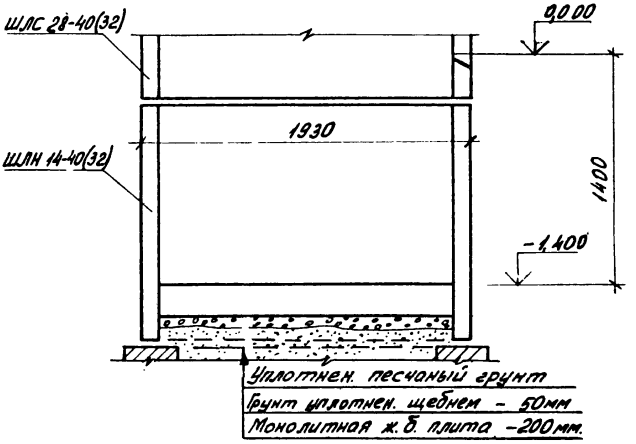

Размеры в скобках даны для лифта Q=320кг V=1,0 м/с

Формат	Зона	Поз.	Обозначение	Наименование	Кол.	Примечание
				Документация		
А4			1.189.1-9.1 10 000 СБ	Сборочный чертеж		
А4			1.189.1-9.1 00 000 Д2	Узлы 1...10		
А4			1.189.1-9.1 00 000 ТО	Техническое описание		
А4			1.189.1-9.1 00 000 РМ	Ведомость расхода материалов		
				Сборочные единицы		
А4		1	1.189.1-9.1 11 000	Блок арматурный АБ 1	1	
А4		2	00 070	Изделие закладное М1	1	
А4		3	-01	М2	1	
А4		4	-02	М3	1	
А4		5	00 080	М4	2	
А4		6	-01	М5	2	
				Материалы		
		7		Бетон В12,5	1,829	м³

Инв. № подл. | Подпись и дата | Взам. инв. №

Нач. отд.	Росинский		
Н. контр.	Гиберман		
Гл. констр.	Пальман		
Гл. инж. пр.	Веллер		05.86
Рук. груп.	Палеев		
Ст. техн.	Гук		

1.189.1-9.1 10 000

Блок средний
ШЛС 28-40(32)

Стадия	Лист	Листов
Р		1

ЦНИИЭП жилища

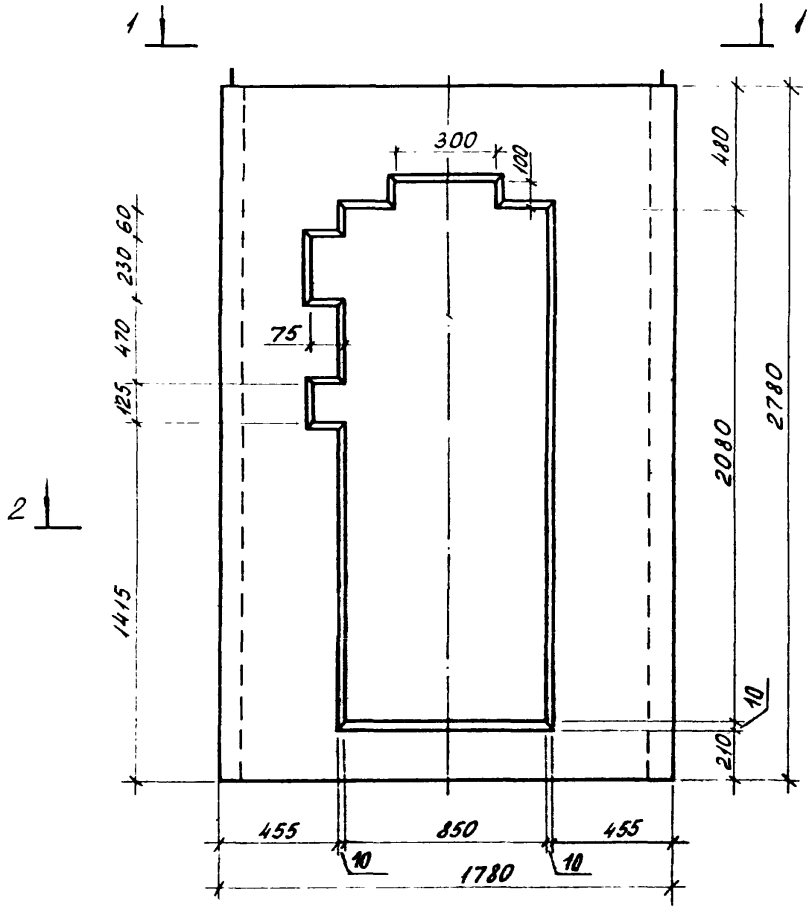

				1.189.1-9.1 10000 СБ	
Нач отд	Росинский			Блок средний ШЛС 28-40(32) Сборочный чертеж	Стадия: Р; Масса: 4560; Масштаб: 1:20
Н. контр	Гиберман				Лист 1; Листов 7
Гл констр	Пальман				ЦНИИЭП жилища
Гл инж пр	Веллер		05.86		
Рук. груп.	Палеес				
Ст инж	Шумилова				
Ст. техн	Кулишева				

1-1

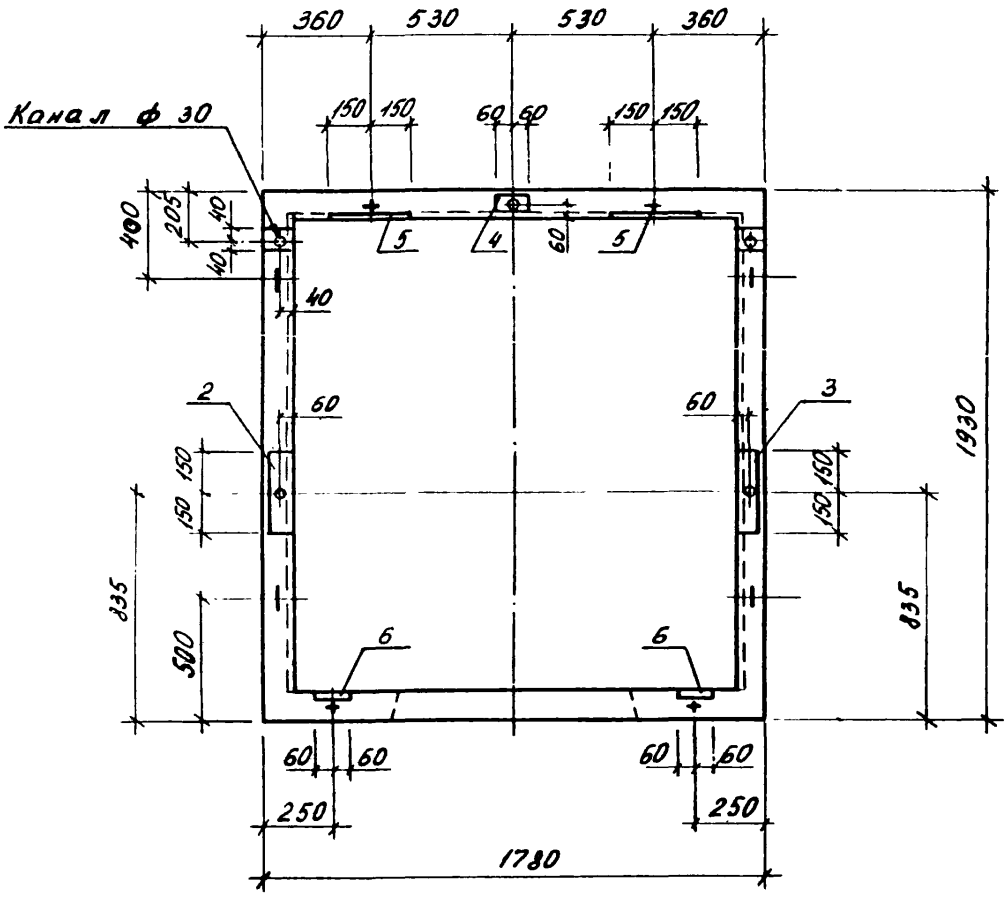
360
530
530
360
150 150
60 60
150 150
Канал ф 30
400
205
40
40
40
5
4
60
5
2
60
60
3
150
150
150
150
1930
835
500
835
6
6
60
60
60
60
250
250
1780

2-2

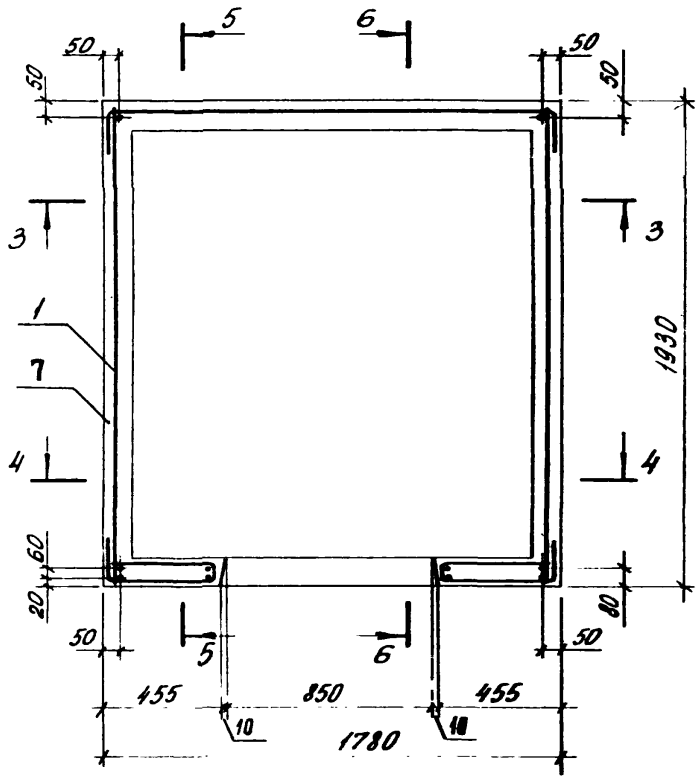

3 - 3

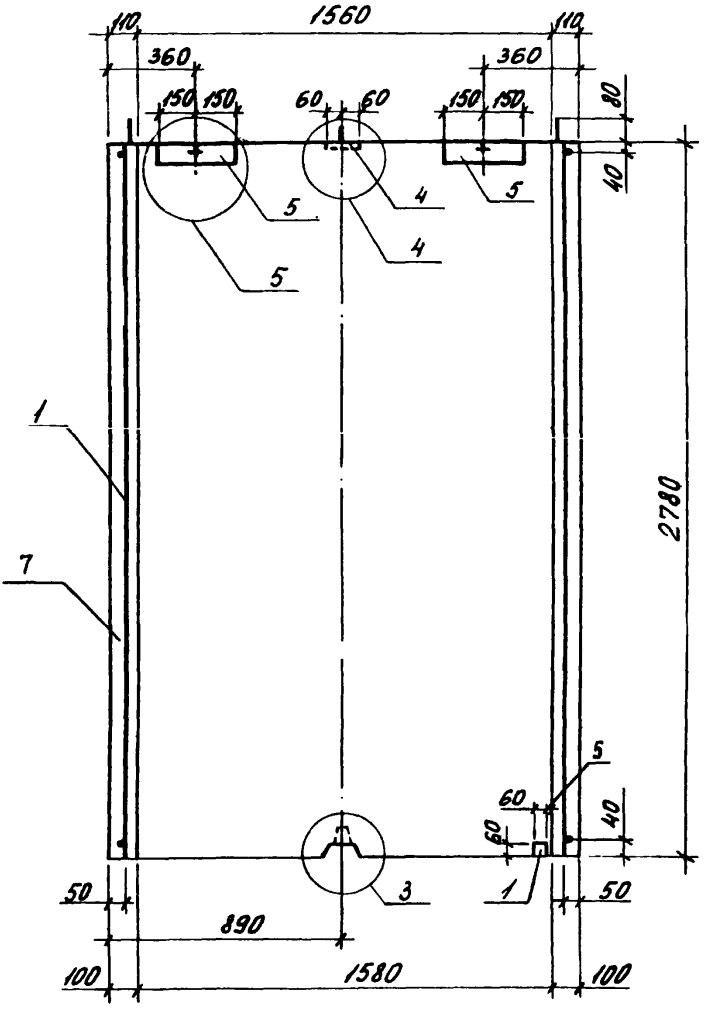
110
1560
110
360
360
150
150
60
60
150
150
80
40
5
4
5
4
5
1
7
2780
5
60
60
40
50
3
1
50
890
100
1580
100

4 - 4

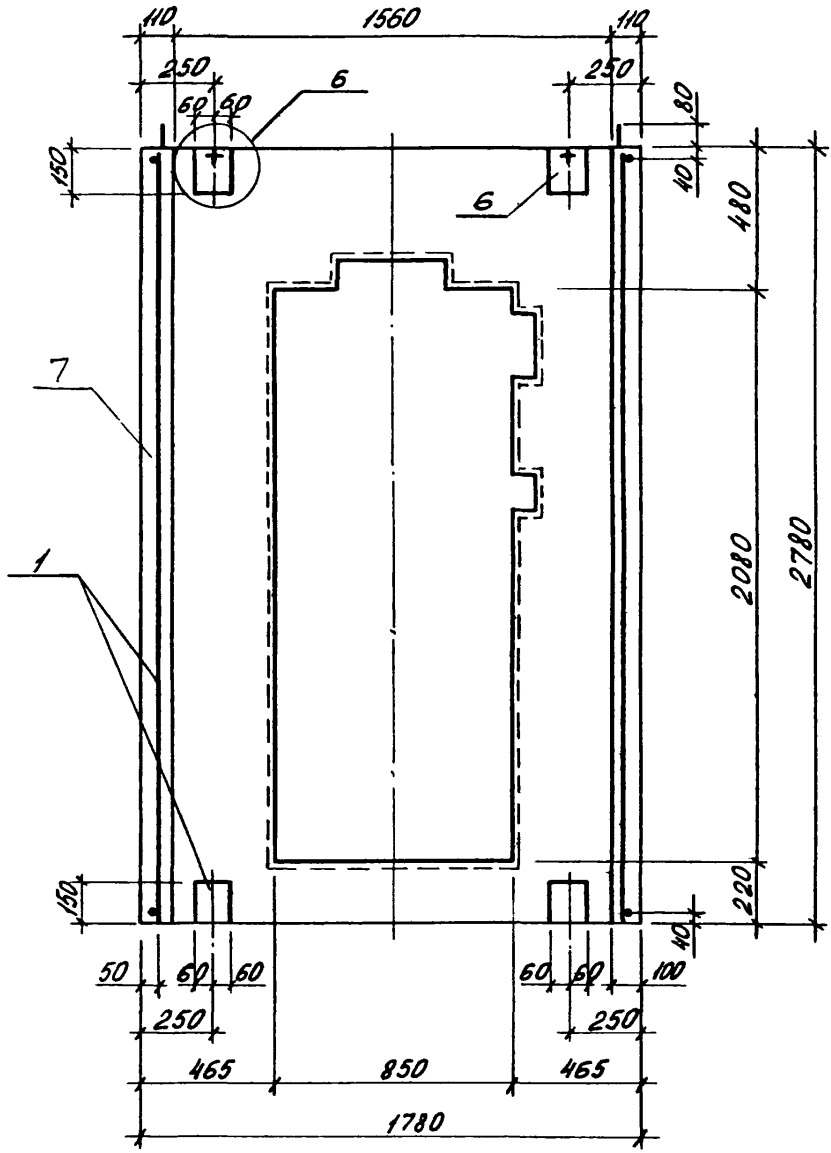

1.189.1-9.1 10000 СБ

Лист 5

5 - 5

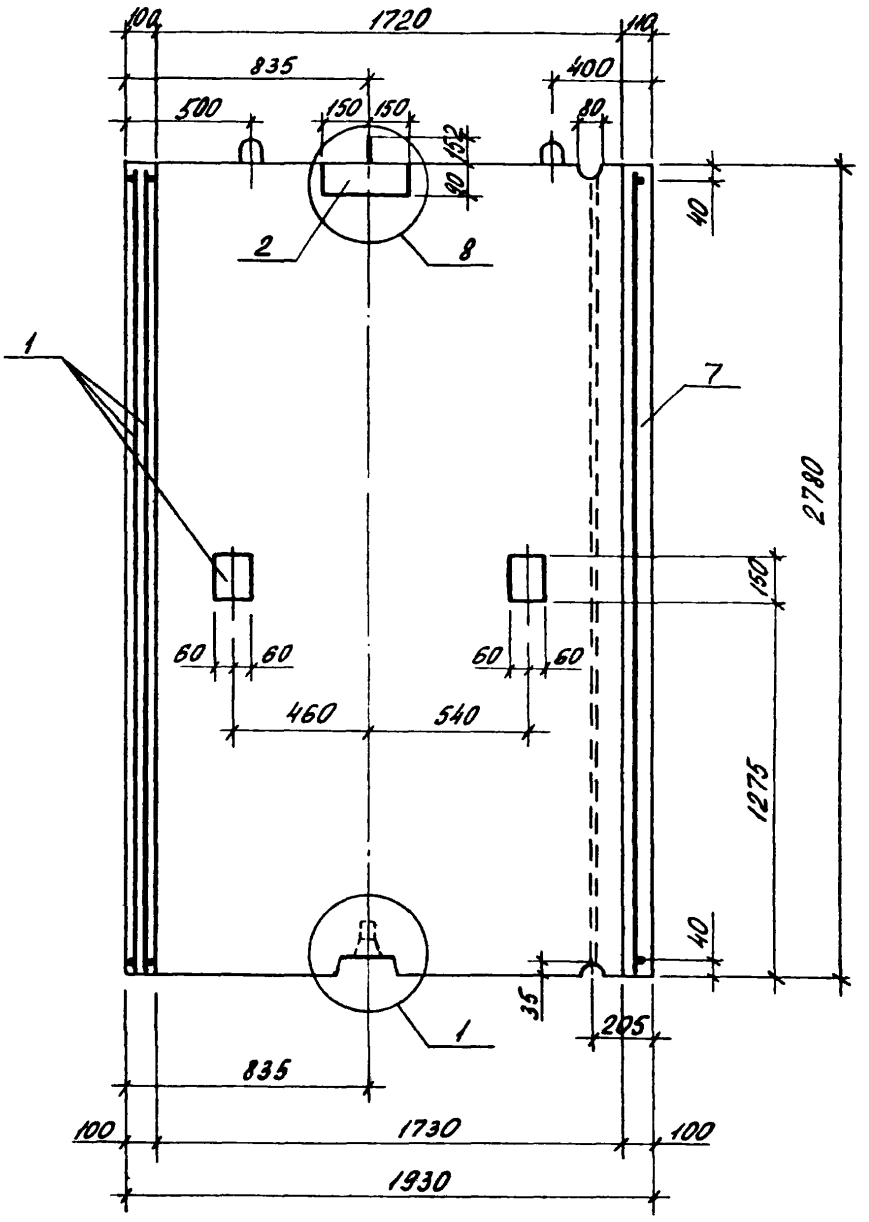

Инв. № подл. | Подпись и дата | Взам. инв. №

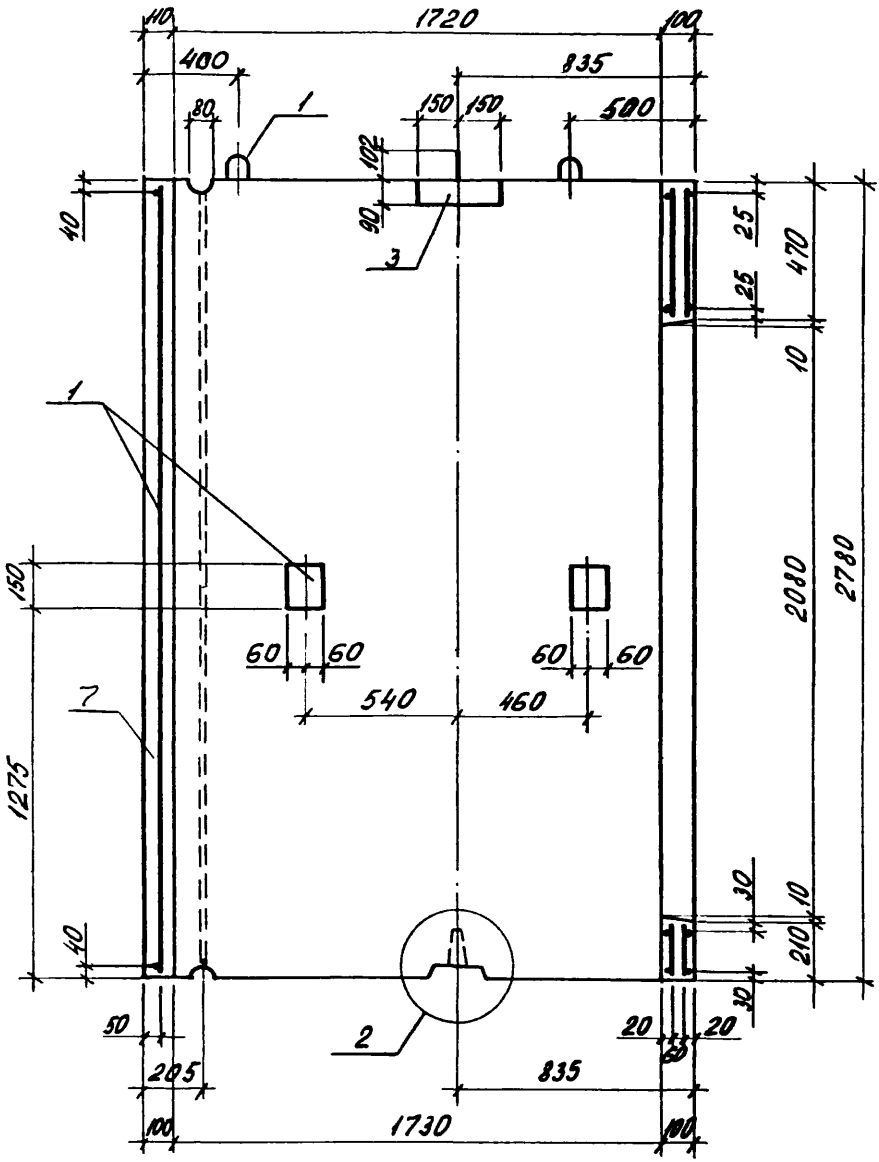

1. 189. 1 - 9.1 10 000 СБ

Лист 7

Формат	Зона	Поз.	Обозначение	Наименование	Кол.	Примечание
				Документация		
А4			1.189.1-9.1 20 000 СБ	Сборочный чертеж		
А4			1.189.1-9.1 00 000 Д2	Узлы 1...10		
А4			1.189.1-9.1 00 000 ТО	Техническое описание		
А4			1.189.1-9.1 00 000 ВМ	Ведомость расхода материалов		
				Сборочные единицы		
А4		1	1.189.1-9.1 21 000	Блок арматурный АБ2	1	
А4		2	00 070	Изделие закладное М1	1	
А4		3	-01	М2	1	
А4		4	-02	М3	1	
А4		5	00 080	М4	2	
				Детали		
Б4		6	1.189.1-9.1 20 001	Ø12 AI ГОСТ 5781-82; ℓ=400	1	0,36 кг
				Материалы		
		7		Бетон В12,5	1,021	$м^3$

Нач. отд.	Росинский		1.189.1-9.1 20 000
Н. контр.	Гиберман		
Гл. констр.	Пальман		Блок нижний ШЛН 14-40(32)
Гл. инж. пр.	Веллер	05.84	Стадия: Р; Лист: ; Листов: 1
Рук. арущ.	Палеев		ЦНИИЭП жилища
Ст. техн.	Гук		

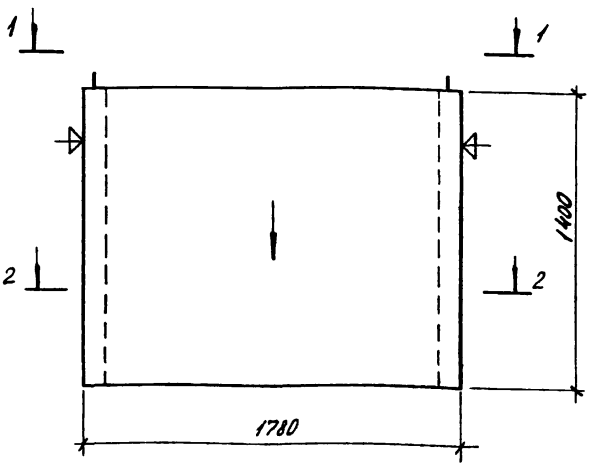

1. Нанести несмываемой краской стрелку на наружную плоскость стенки блока со стороны входа в лифт.
2. Плоскости, обозначенные знаком ⏃ должны быть гладкими, подготовленными под покраску.

				1.189.1-9.1 20000 СБ		
				Блок нижний ШЛЯН 14-40(32) Сборочный чертеж.	Стадия: Р; Масса: 2550; Масштаб: 1:20	
Нач.отд.	Росинский				Лист 1	Листов 5
Н.контр.	Гиберман				ЦНИИЭП жилища	
Гл.конс.	Пальман					
Гл.инж.пр.	Веллер		08.86			
Рук.эгруп.	Палеес					
Ст.инж.	Шумилова					

1 - 1

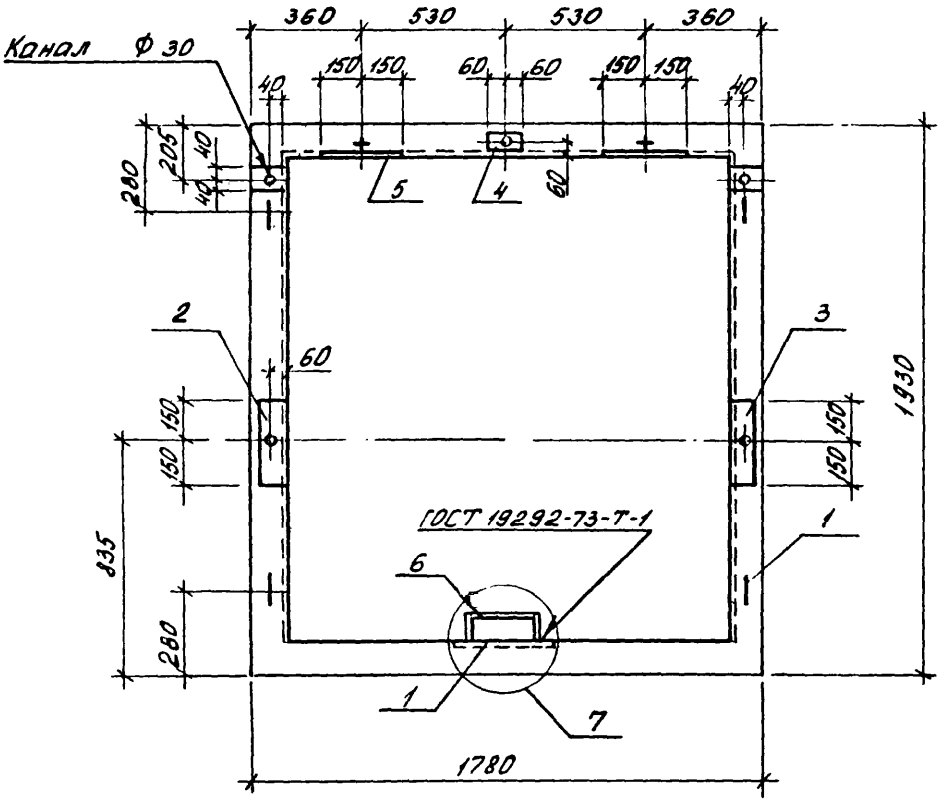
Канал ф 30
360
530
530
360
150
150
60
60
150
150
40
40
205
40
40
280
5
4
60
2
3
60
150
150
150
150
1930
ГОСТ 19292-73-Т-1
1
6
835
280
1
7
1780

2-2

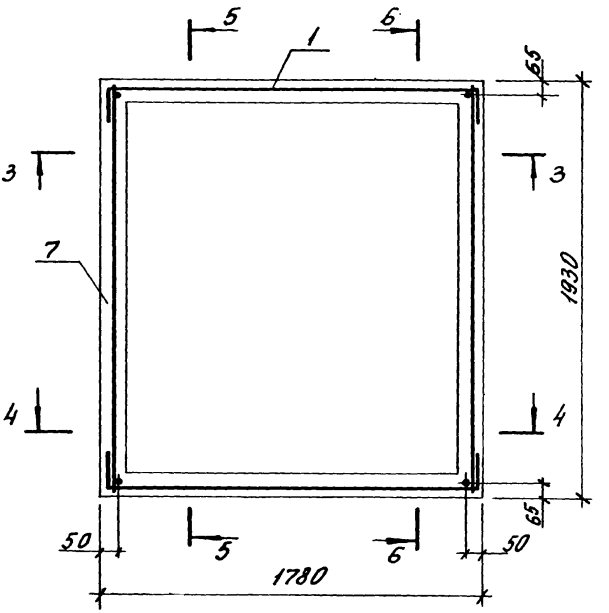

3-3

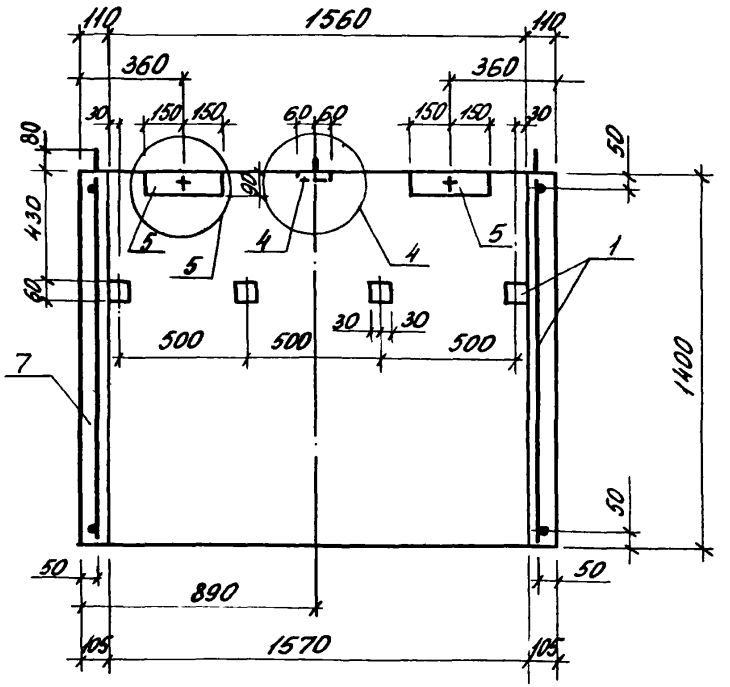

4-4

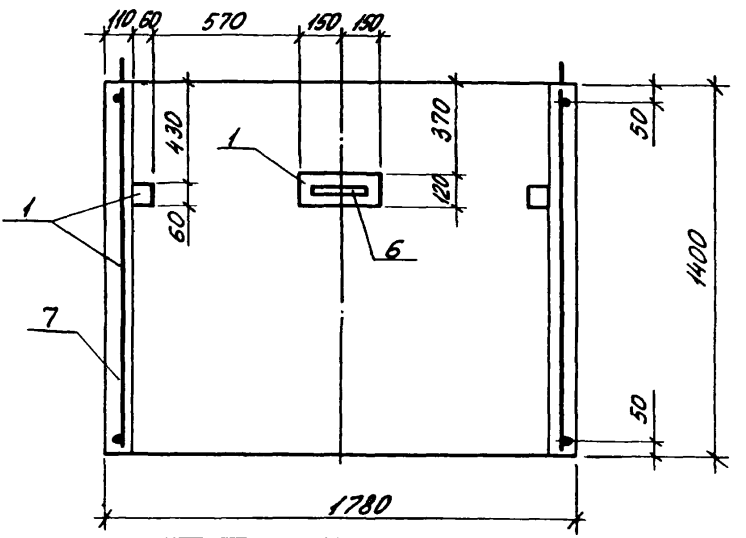

Инв. № подл. | Подпись и дата | Взам. инв. №

5-5

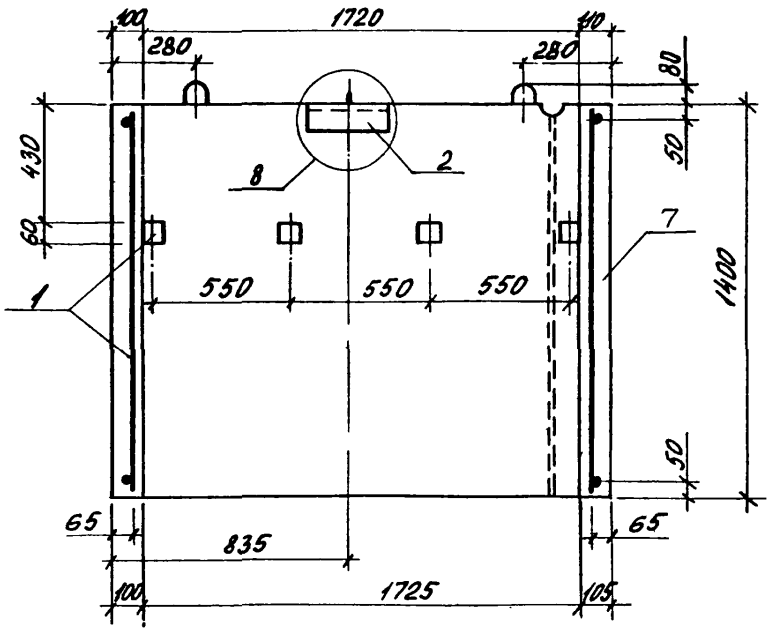
100
1720
40
280
280
80
430
50
8
2
60
7
1
550
550
550
1400
50
65
835
65
100
1725
105

6-6

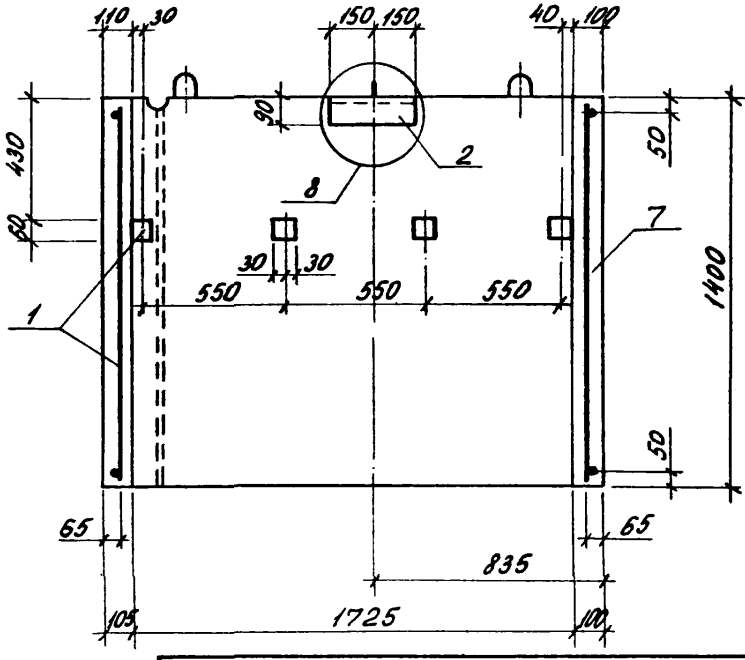
110
30
150
150
40
100
90
50
430
2
8
60
7
30
30
1
550
550
550
1400
50
65
65
835
105
1725
100

Формат	Зона	Поз.	Обозначение	Наименование	Кол.	Примечание
				Документация		
А4			1.189.1-9.1 30 000 СБ	Сборочный чертеж		
А4			1.189.1-9.1 00 000 Д2	Узлы 1...10		
А4			1.189.1-9.1 00 000 ТО	Техническое описание		
А4			1.189.1-9.1 00 000 РМ	Ведомость расходов материалов		
				Сборочные единицы		
А4		1	1.189.1-9.1 31 000	Блок арматурный АБ3	1	
А4		2	00 080-02	Изделие закладное М8	4	
				Материалы		
		3		Бетон В12,5	0,67	м³

Инв. № подл. | Подпись и дата | Взам. инв. №

Нач. отд.	Росинский		1.189.1-9.1 30 000
Н. контр.	Гиберман		
Гл. констр.	Польман		Блок верхний ШЛВ9-40(32)
Гл. инж. пр.	Веллер		Стадия: Р; Лист: ; Листов: 1
Рук. арущ.	Полеес		ЦНИИЭП жилища
Ст. техн.	Гук		

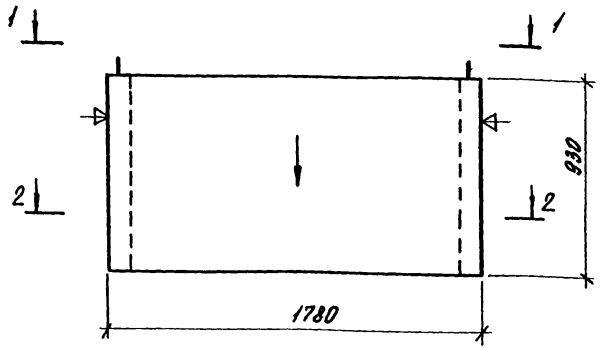

1. Нанести несмываемой краской стрелку на наружную плоскость стенки блока со стороны входа в лифт.
2. Плоскости, обозначенные знаком ⏃, должны быть гладкими, подготовленными под окраску.

				1.189.1-9.1 30 000 СБ		
Нач. отд.	Росинский			Блок верхний ШЛВ 9-40 (32) Сборочный чертеж	Стадия	Масса	Масштаб
Н. контр.	Гиберман				Р	1680	1:20
Гл. констр.	Гальман				Лист 1	Листов 5	
Гл. инж. пр.	Веллер		08.86		ЦНИИЭП жилища		
Рук. груп.	Палеес						
Ст. инж.	Шумилова						

1-1

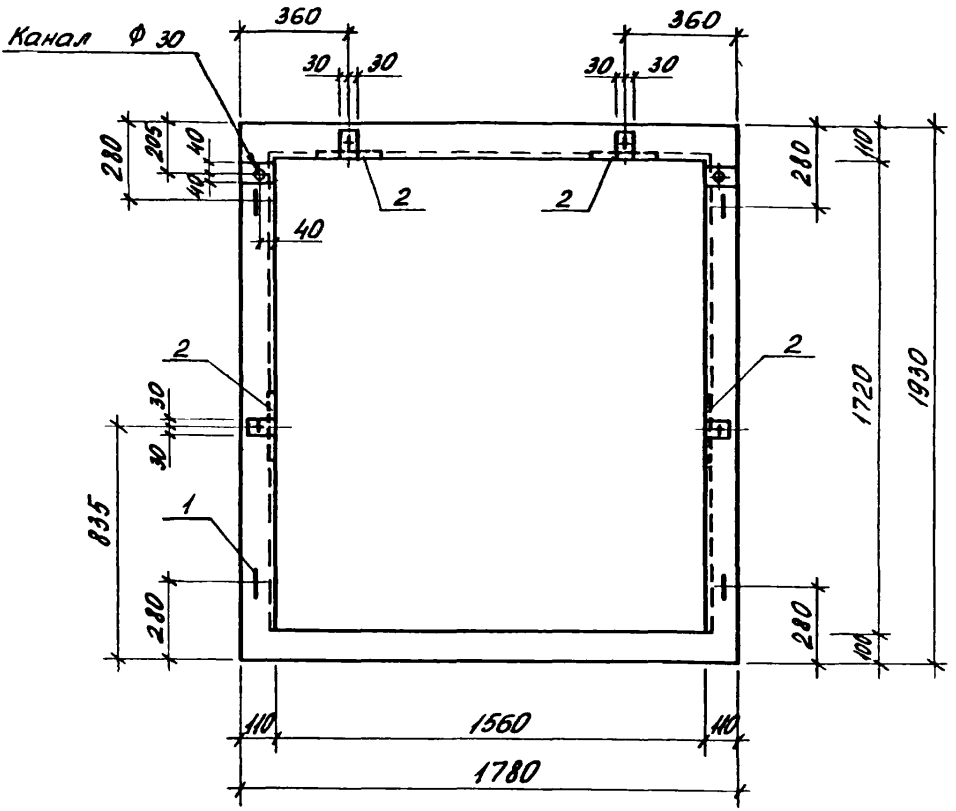

1.189.1-9.1 30 000 СБ

Лист 2

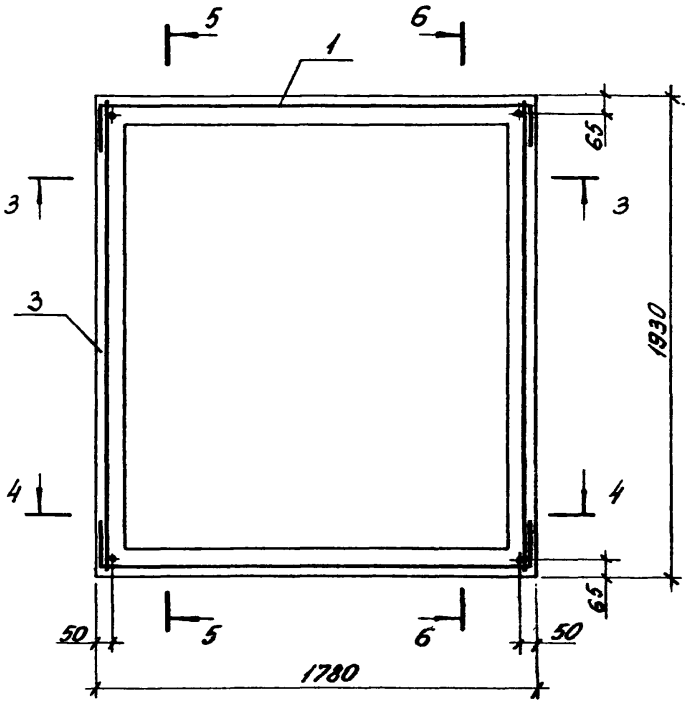
5
6
1
65
3
3
3
1930
4
4
65
50
5
6
50
1780

5-5

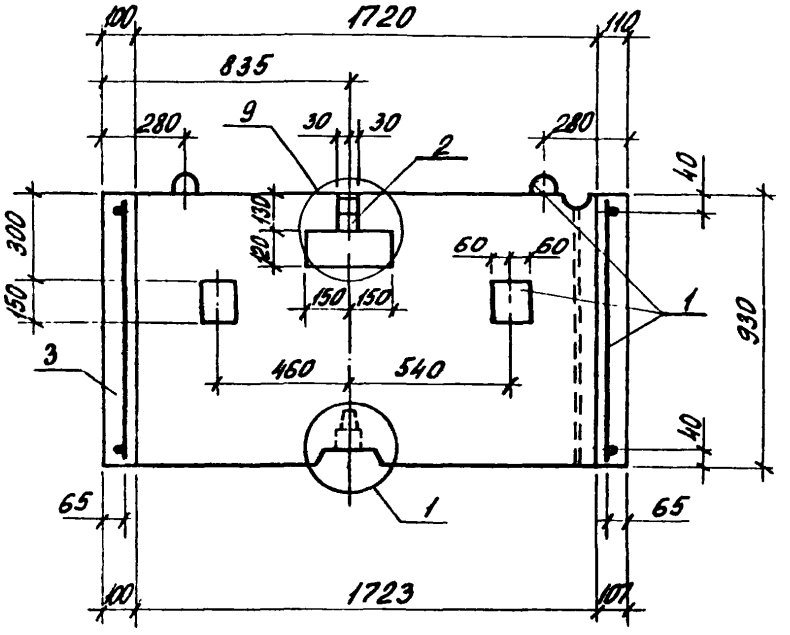
100
1720
110
835
280
9
30
30
2
280
40
300
130
120
60
60
150
150
150
150
1
930
3
460
540
40
65
1
65
100
1723
107

6-6

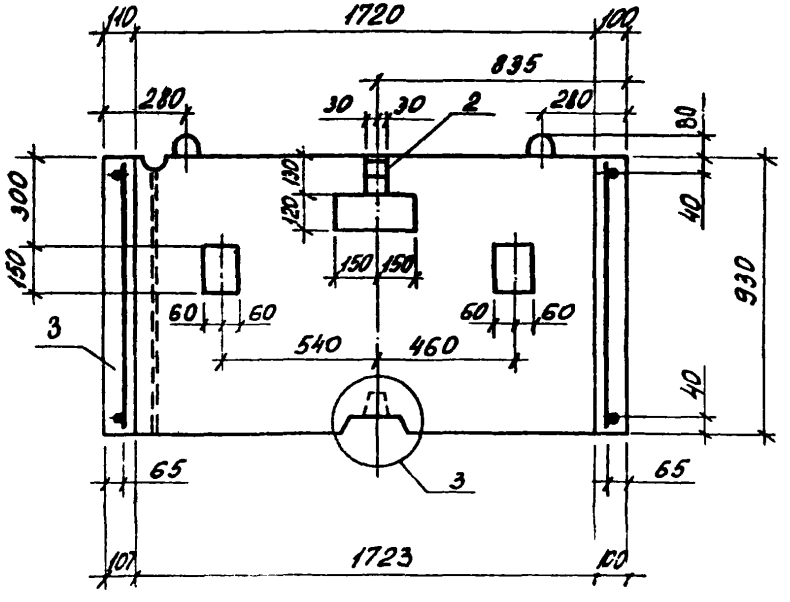
110
1720
100
835
280
30
30
2
280
80
300
130
120
40
150
150
150
150
60
60
60
60
930
3
540
460
40
65
3
65
107
1723
100

3 - 3

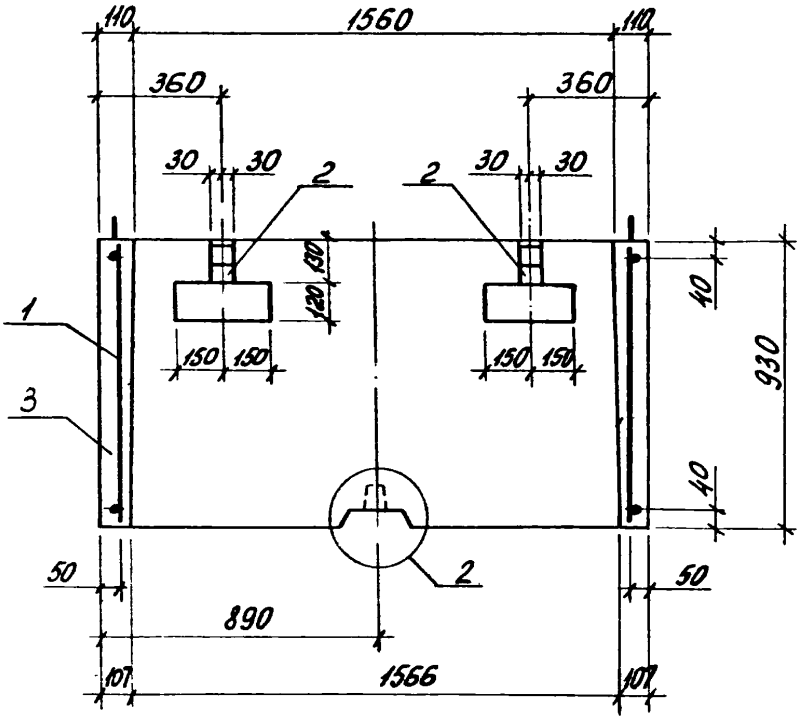
110
1560
110
360
360
30
30
2
2
30
30
130
120
40
930
1
150
150
150
150
3
40
50
2
50
890
107
1566
107

4 - 4

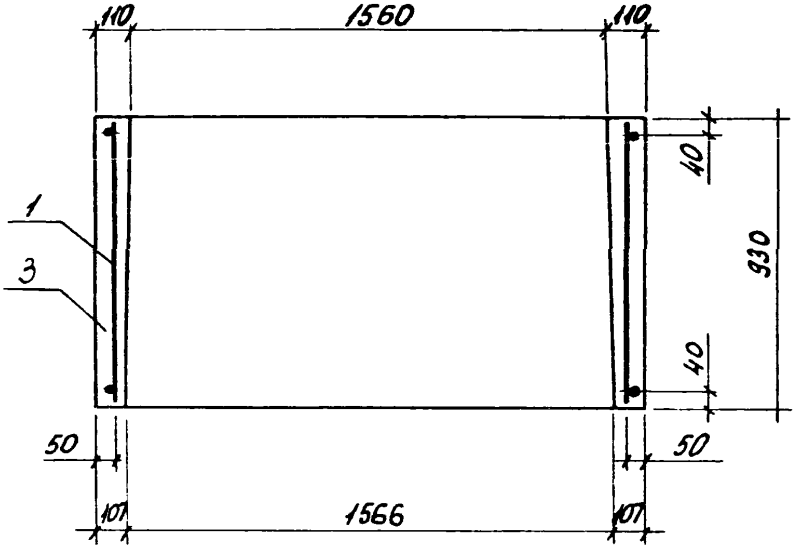
110
1560
110
40
930
1
3
40
50
50
107
1566
107

Формат	Зона	Поз	Обозначение	Наименование	Кол.	Примечание
				Документация		
А4			1.189.1-9.1 40 000 СБ	Сборочный чертеж		
А4			1.189.1-9.1 00 000 ТО	Техническое описание		
А4			1.189.1-9.1 00 000 РМ	Ведомость расхода материала		
				Сборочные единицы		
А4		1	1.189.1-9.1 41 000	Блок арматурный №4	1	
				Материалы		
		2		Бетон В15	0,64	м³

Инв. № подл. | Подпись и дата | Взам. инв. №

Нач. отд.	Росинский		
Н. контр.	Гиберман		
Гл. констр.	Пальман		
Гл. инж. пр.	Веллер		05.86
Рук. эрчп.	Палеес		
Ст. инж.	Шумилово		

1.189.1-9.1 40 000

Плита перекрытия ПЛ18.19-40(32)

Стадия	Лист	Листов
Р		1

ЦНИИЭП жилища

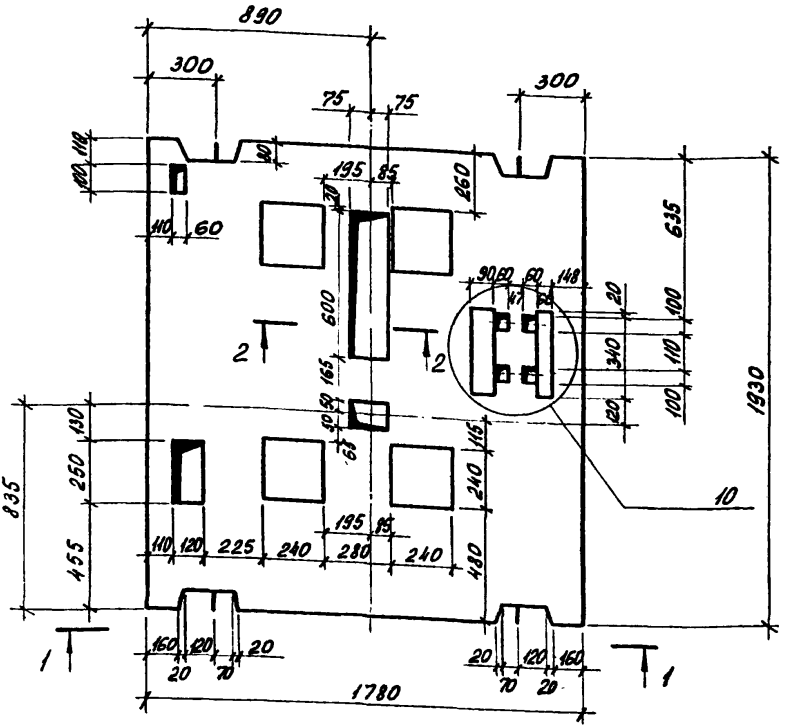

Нач. отд	Росинский		
Н. контр.	Гиберман		
Гл. констр	Пальман		
Гл. инж. пр	Веллер		05.86
Рук. груп	Палеев		

1.189.1 - 9.1 40.000 СБ

Плита перекрытия
ПЛ 18.19 - 40 (32)
Сборочный чертеж

Стадия	Масса	Масштаб
Р	1600	1:20
Лист 1	Листов 2	

ЦНИИЭП жилища

Схема армирования

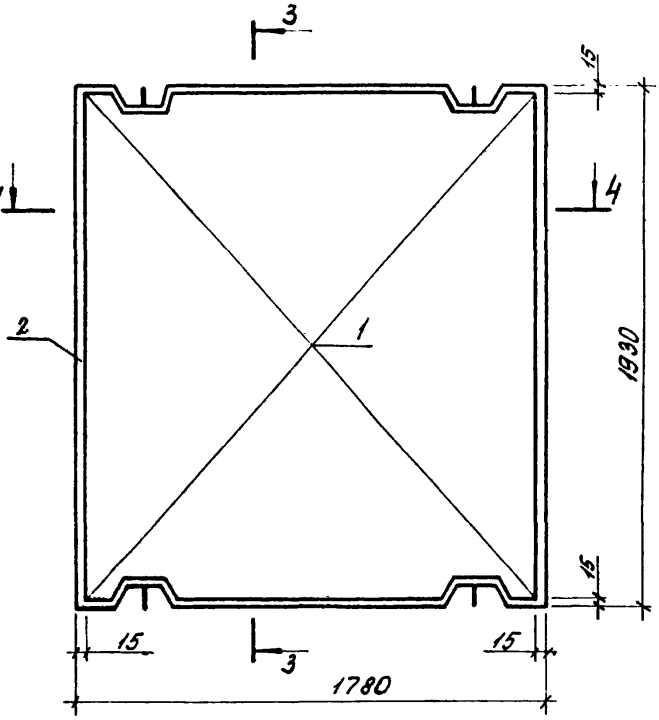

3-3

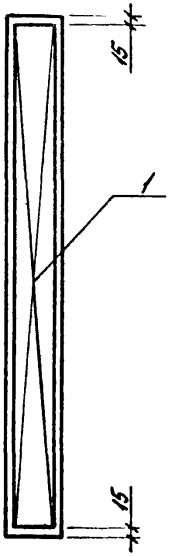

4-4

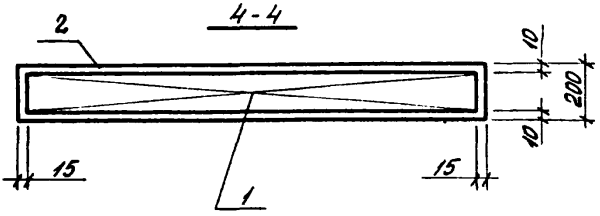

Инв. № подл. | Подпись и дата | Взам. инв. №

Формат	Зона	Поз.	Обозначение	Наименование	Кол.	Примечание
				Документация		
А4			1.189.1-9.1 50000 СБ	Сборочный чертеж		
А4			1.189.1-9.1 00000 ТО	Техническое описание		
А4			1.189.1-9.1 00000 РМ	Ведомость расхода материала		
				Сборочные единицы		
А4		1	1.189.1-9.1 00040	Сетка С10	1	
			Переменные данные	для исполнений		
				1.189.1-9.1 50000		ПЛМ 16.17-32
				Материалы		
				Бетон В 12,5	0,55	м³
				1.189.1-9.1 50000-01		ПЛМ 16.17-40
				Сборочные единицы		
А4		2	1.189.1-9.1 00100-03	Изделие закладное М12	2	
А4		3	-04	М13	2	
А4		4	-05	М14	1	
				Детали		
Б4		5	1.189.1-9.1 50001	ф10 AIII; ГОСТ 5781-82; ℓ=450	2	0,28 кг
Б4		6	50002	ℓ=250	8	0,14 кг
				Материалы		
		7		Бетон В 12,5	0,55	м³

Нач. сект.	Росинский		1.189.1-9.1 50000
Н. контр.	Губерман		Монолитная плита приямка ПЛМ 16.17-32 ПЛМ 16.17-40
Гл. констр.	Пальман		Стадия Р; Лист; Листов 1
Гл. инж. пр.	Веллер	05.86	ЦНИИЭП жилища
Рук. груп.	Палеев		
Ст. инж.	Шумилова		

Рис. 1

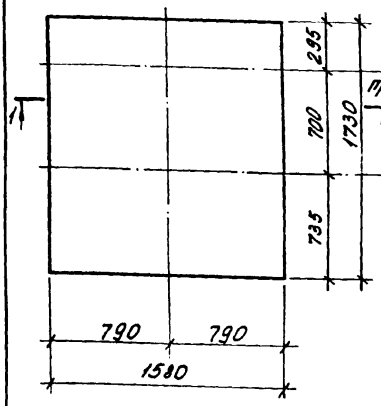

Рис. 2

остальное – см. Рис. 1

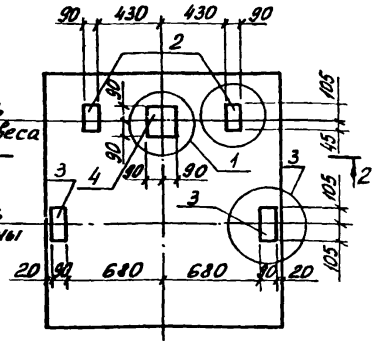

1-1

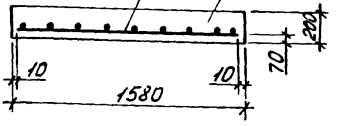

2-2

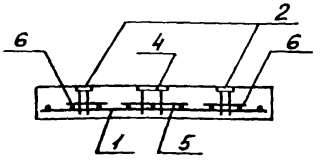

Обозначение	Марка	Рис.
1.189.1-9.1 50000	ПЛм 16.17-32	1
-01	ПЛМ 16.17-40	2

Нач. отд.	Росинский		
Н. контр.	Гиберман		
Гл. констр.	Пальман		
Гл. инж. пр.	Веллер		08.86
Рук. гр.	Палеес		
Ст. инж.	Шумилова		

1.189.1-9.1 50000 СБ

Монолитная плита приямка ПЛм 16.17-32 ПЛМ 16.17-40 Сборочный чертеж

Стадия	Масса	Масштаб
Р	–	1:20
Лист	Листов	

ЦНИИЭП жилища

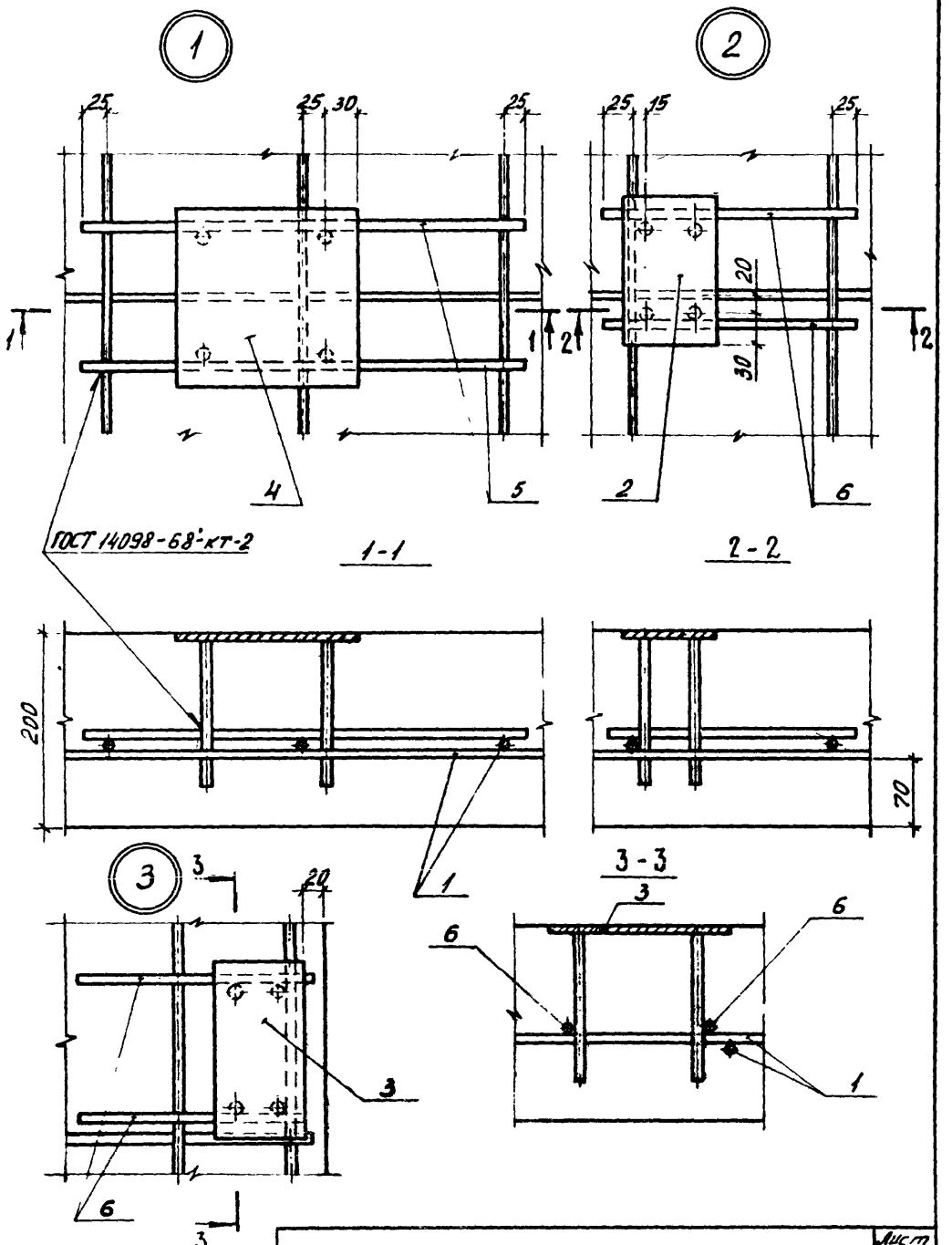

1.189.1-9.1 50 000 СБ	Лист 2

Формат	Зона	Поз.	Обозначение	Наименование	Кол.	Примечание
				Документация		
			1.189.1-9.1 60 000 СБ	Сборочный чертеж		
А4			1.189.1-9.1 00 000 Д2	Узлы 1... 10		
А4			1.189.1-9.1 00 000 ТО	Техническое описание		
А4			1.189.1-9.1 00 000 РМ	Ведомость расхода материалов		
				Сборочные единицы		
				Изделие закладное		
А4		1	1.189.1-9.1 00 100-06	М 15	1	
			Переменные данные	для исполнений		
				1.189.1-9.1 60 000		ТЛ5-32
				Материал		
				Бетон В 12,5	0,033	$м^3$
				1.189.1-9.1 60 000-01		ТЛ4-32
				Материал		
		2		Бетон В 12,5	0,027	$м^3$

Инв. № подл. | Подпись и дата | Взам. инв. №

Нач. отд.	Росинский		
Н. контр.	Гиберман		
Гл. констр.	Пальман		
Гл. инж. пр.	Веллер		05.84
Рук. вруп.	Палеес		
Ст. техн.	Гук.		

1.189.1-9.1 60 000

Тумба

ТЛ5-32, ТЛ4-32

Стадия	Лист	Листов
Р	1	2

ЦНИИЭП жилища

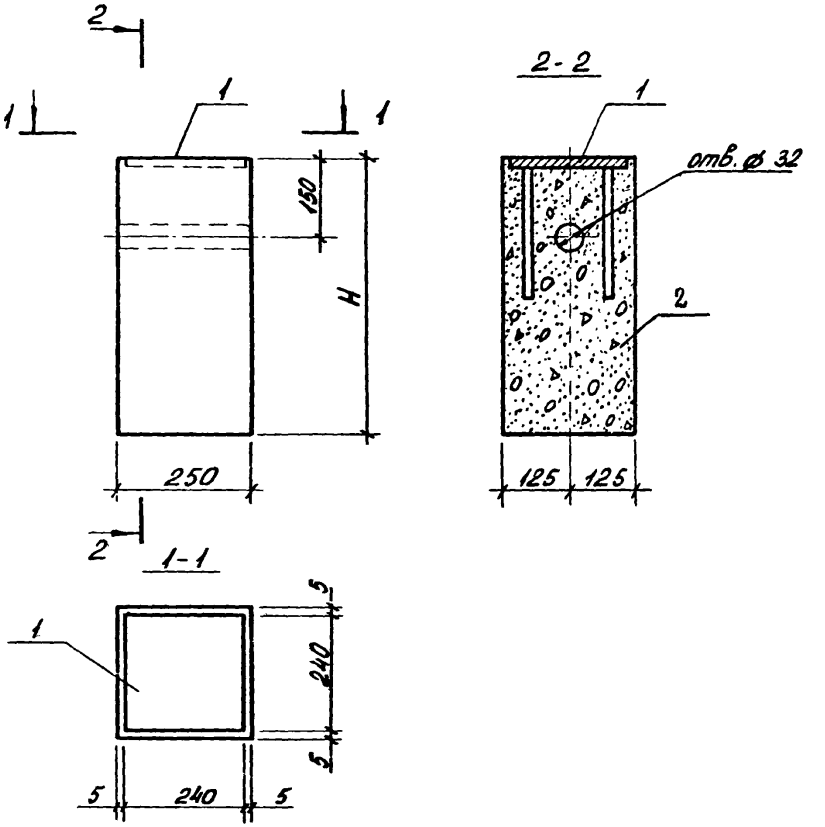

Обозначение	Марка	H, мм	Масса, кг
1.189.1-9.1 60 000	ТЛ 5-32	520	82,5
-01	ТЛ 4-32	425	66,5

Нач. отд	Росинский		
Н. контр.	Гиберман		
Гл. констр.	Пальман		
Гл. инж. пр	Веллер		
Рук. груп	Палеес		
Ст. техник	Гук		

1.189.1-9.1 60 000

Тумба
ТЛ 5-32, ТЛ4-32
Сборочный чертеж

Стадия	Масса	Масштаб
Р	См. табл.	1:10
Лист 2	Листов 2	

ЦНИИЭП жилища

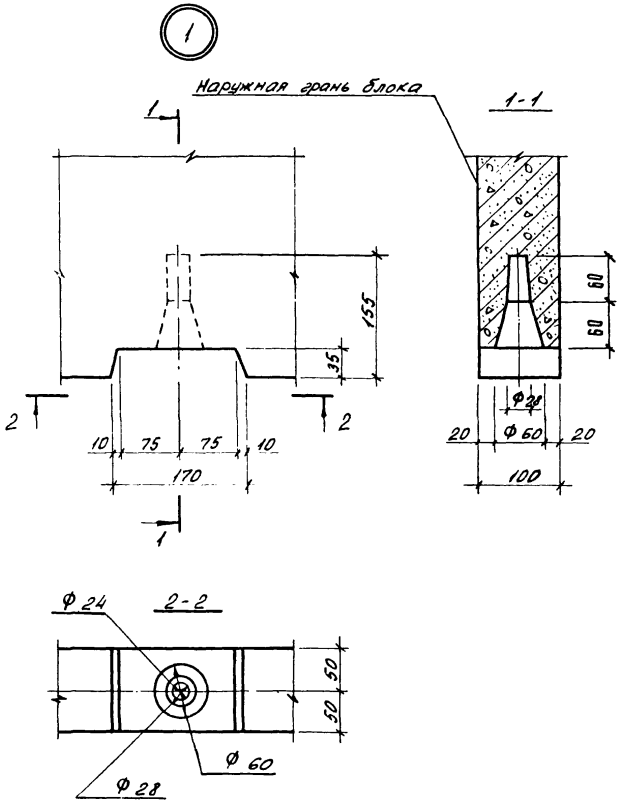

Нач. отд.	Росинский		
Н. контр.	Гиберман		
Гл. констр.	Пальман		
Гл. инж. пр.	Веллер		05.86
Рук. груп.	Палеес		
Ст. инж.	Шумилова		

1.189.1-9.1 00 000 Д2

Узлы 1...10

Стадия	Лист	Листов
Р	1	6

ЦНИИЭП жилища

Инв. № подл. | Подпись и дата | Взам. инв. №

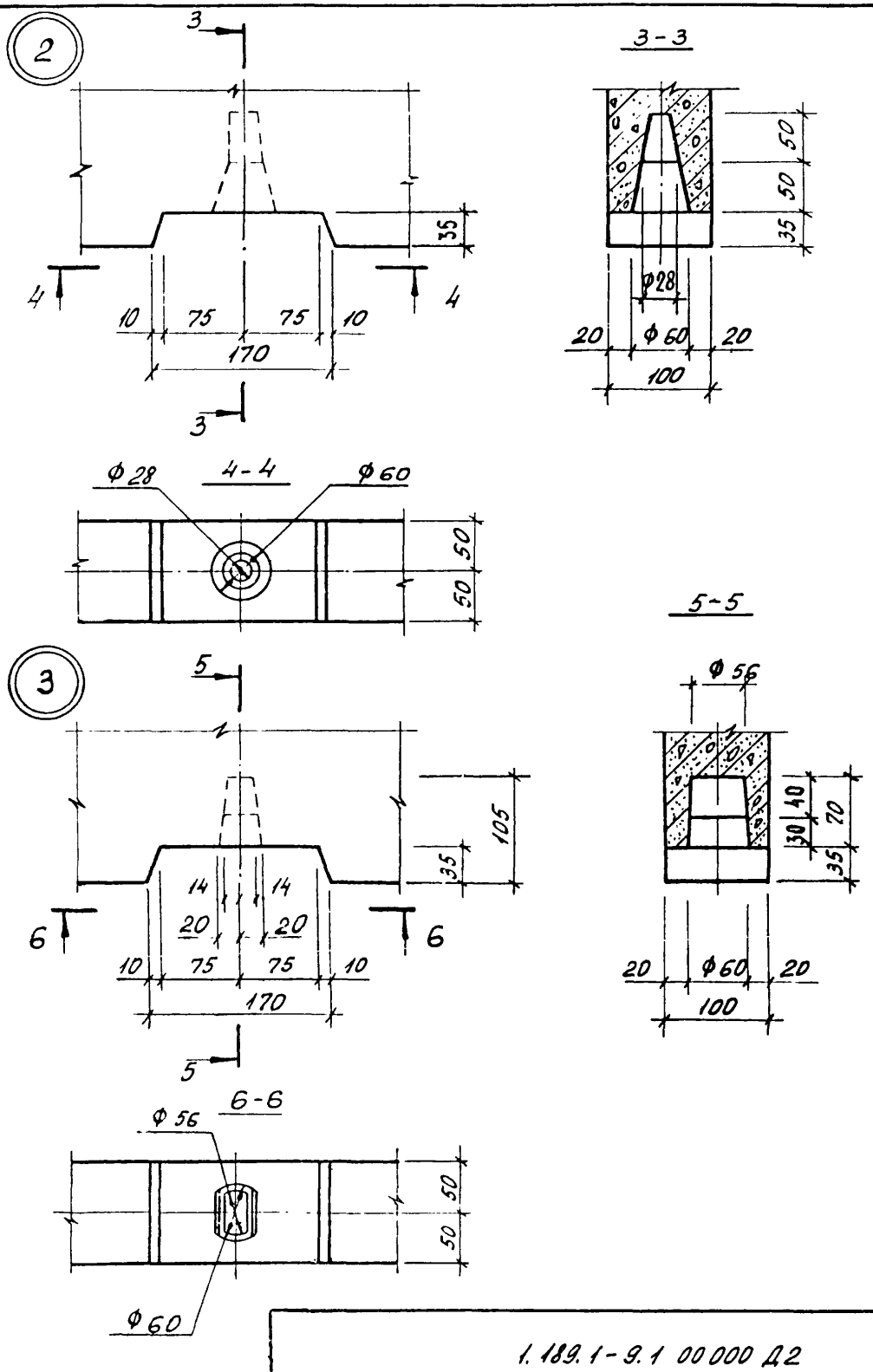
2
3
3
4
4
35
10
75
75
10
170
3-3
50
50
35
φ28
20
φ60
20
100
φ28
4-4
φ60
50
50
3
5
5
105
35
14
14
20
20
6
6
10
75
75
10
170
5-5
φ56
40
30
70
35
20
φ60
20
100
6-6
φ56
50
50
φ60

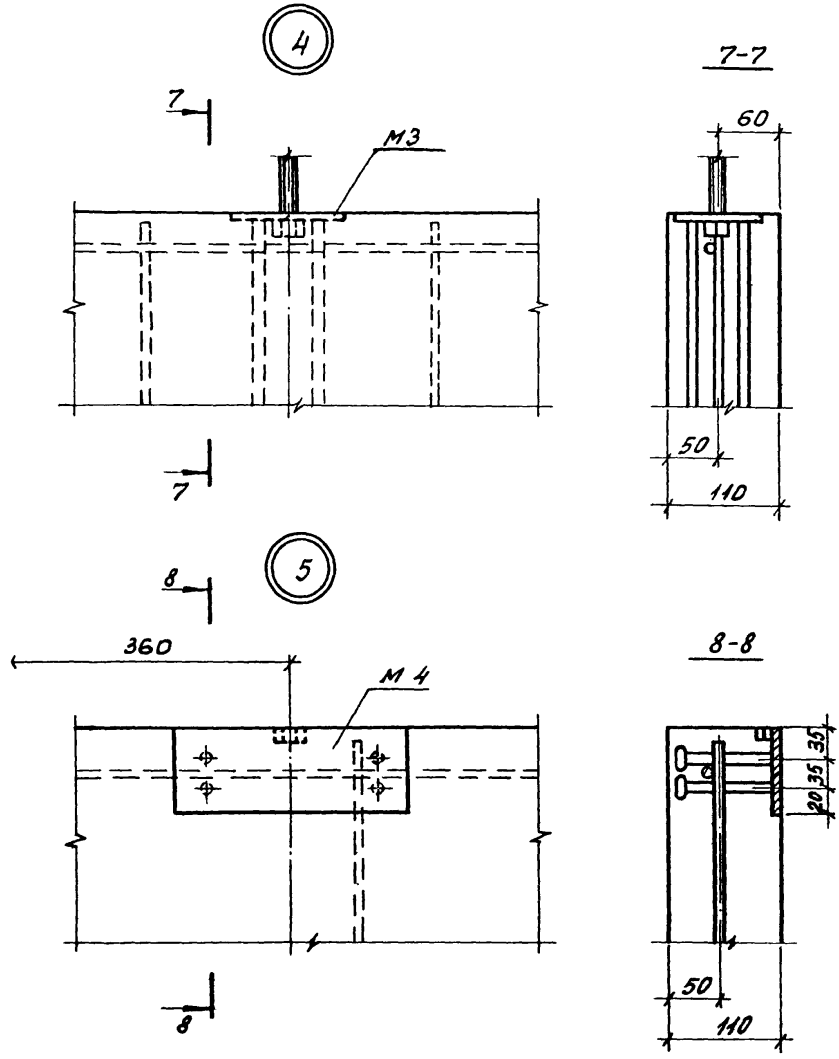

Инв. № подл. | Подпись и дата | Взам. инв. №

6

9

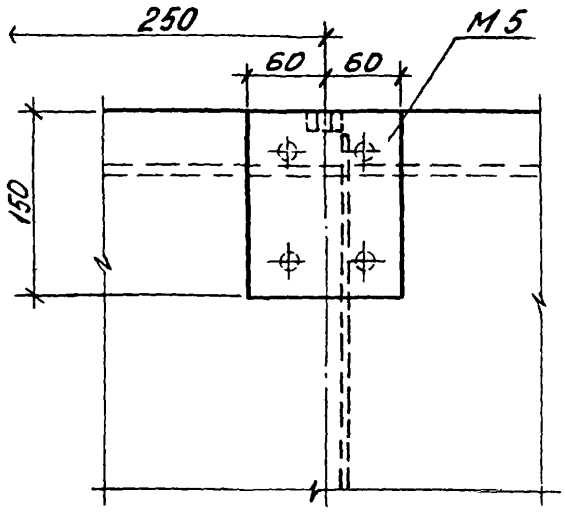

9

9-9

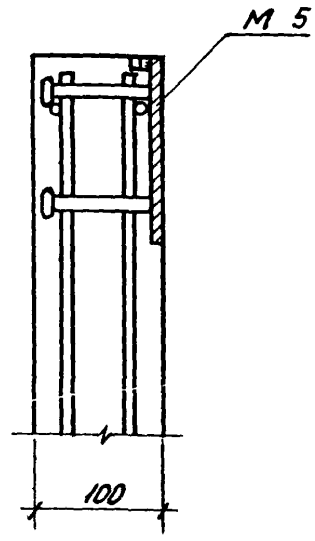

7

10

ГОСТ 19292-73-Т-1

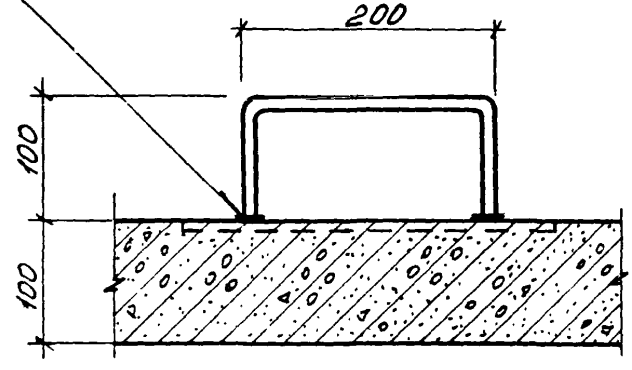

10

10-10

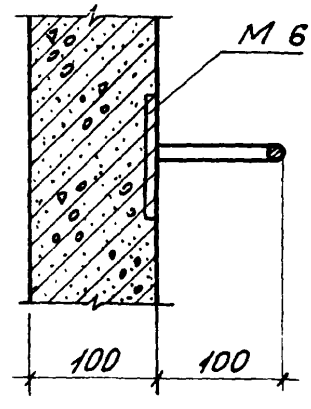

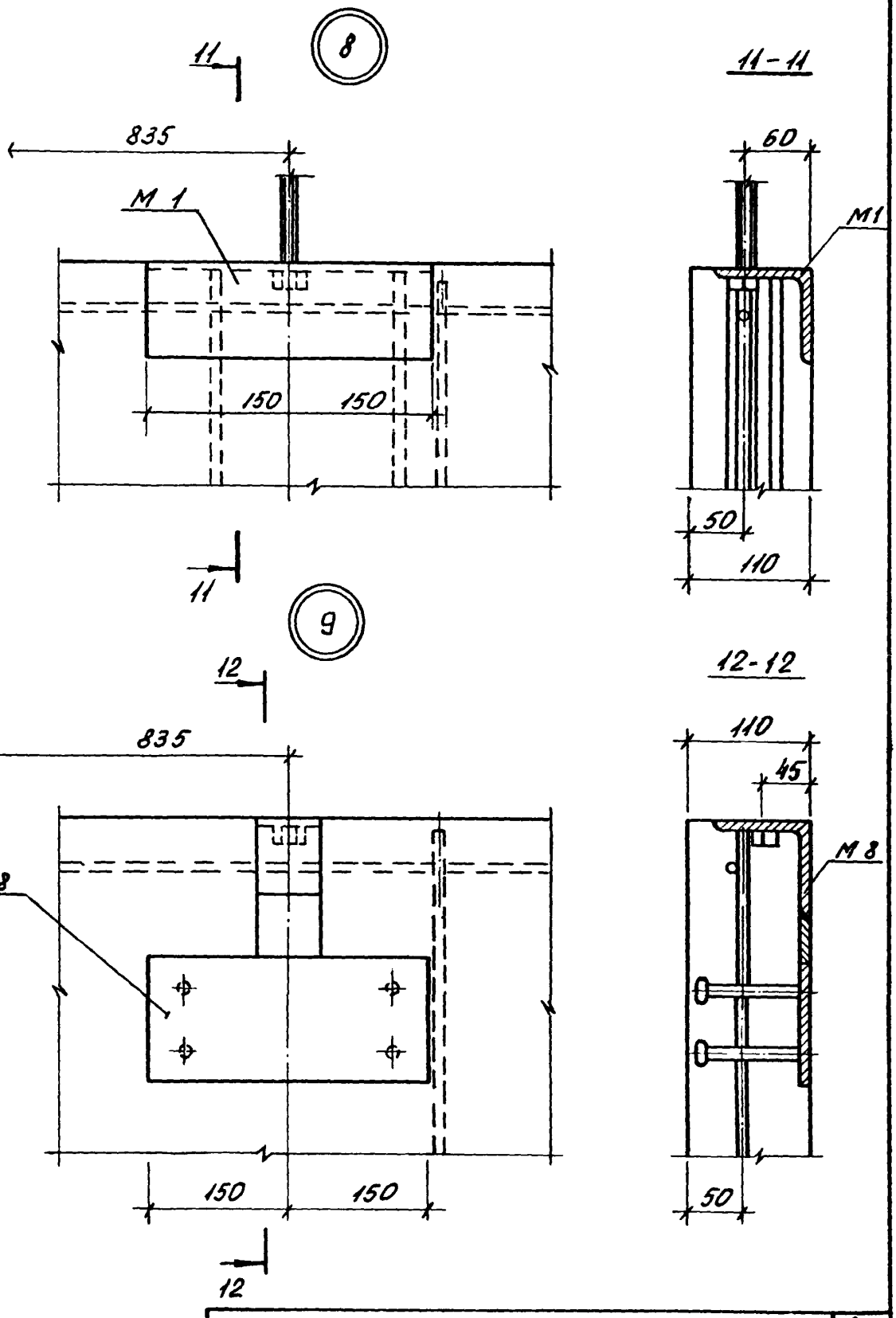

Инв. № подл. | Подпись и дата | Взам. инв. №

1.189.1-9.1 00000Д2

Лист 5

10

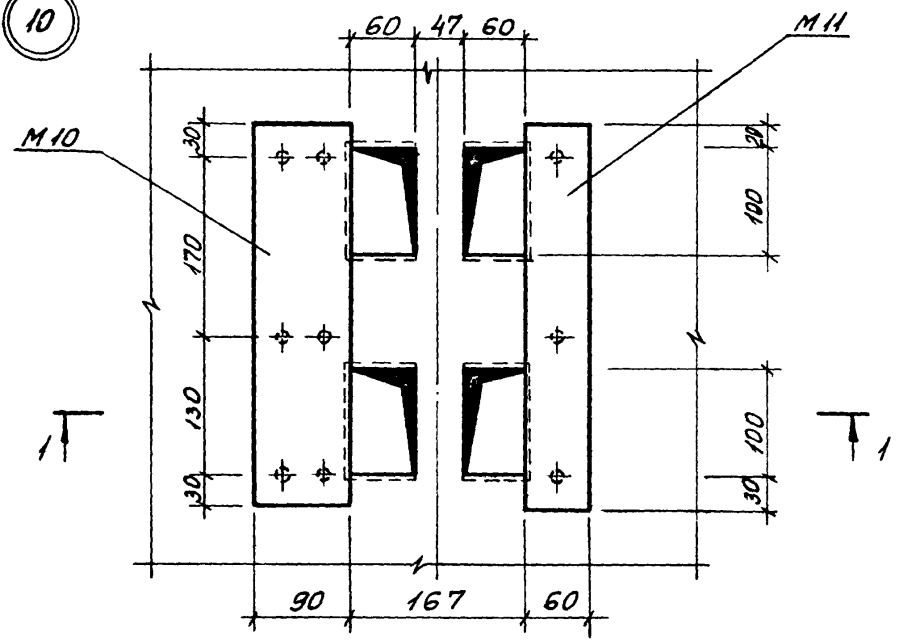
60
47
60
М11
М10
30
170
130
30
100
100
30
1
1
90
167
60

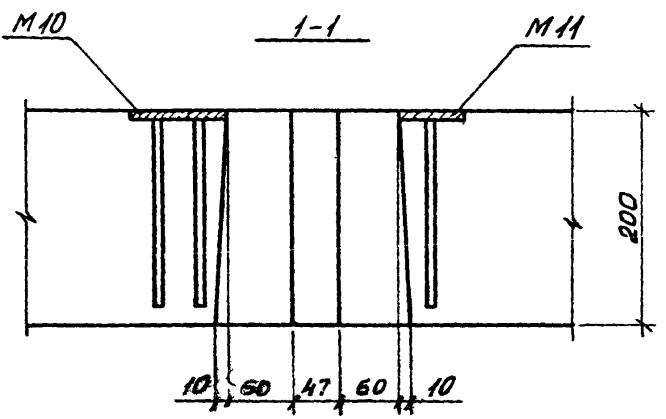
М10
1-1
М11
200
10
50
47
60
10

Формат	Зона	Поз.	Обозначение	Наименование	Кол.	Примечание
				Документация		
А4			1.189.1-9.1 11 000 СБ	Сборочный чертеж		
				Сборочные единицы		
А4		1	1.189.1-9.1 00 010	Сетка С1	1	
А4		2	00 020	С4	2	
А4		3	00 030	С7	2	
А4		4	-01	С8	2	
А4		5	-02	С9	2	
А4		6	00 040	Каркас К1	2	
А4		7	-01	К2	2	
А4		8	00 050	К3	5	
А4		9	00 090	Изделие закладное М6	4	
А4		10	-01	М6а	2	
А4		11	-02	М7	1	
				Детали		
А4		12	1.189.1-9.1 00 001	Петля строповочная П1	4	
Б4		13	11 001	ф5Вр.I ГОСТ6727-80; ℓ=1250	2	0,18 кг
Б4		14	11 002	ℓ=700	4	0,101 кг
Б4		15	11 003	ℓ=350	4	0,051 кг
Б4		16	11 004	ℓ=130	8	0,019 кг
Б4		17	11 005	ℓ=90	42	0,013 кг

Инв. № подл. | Подпись и дата | Взам. инв. №

Нач. отд	Росинский		
Н. контр.	Либерман		
Гл. конст.	Пальман		
Гл. инж. пр.	Веллер		05.86
Рук. эргр.	Палеес		
Ст. инж.	Шумилова		

1.189.1-9.1 11000

Блок арматурный АБ1

Стадия	Лист	Листов
Р		1

ЦНИИЭП жилища

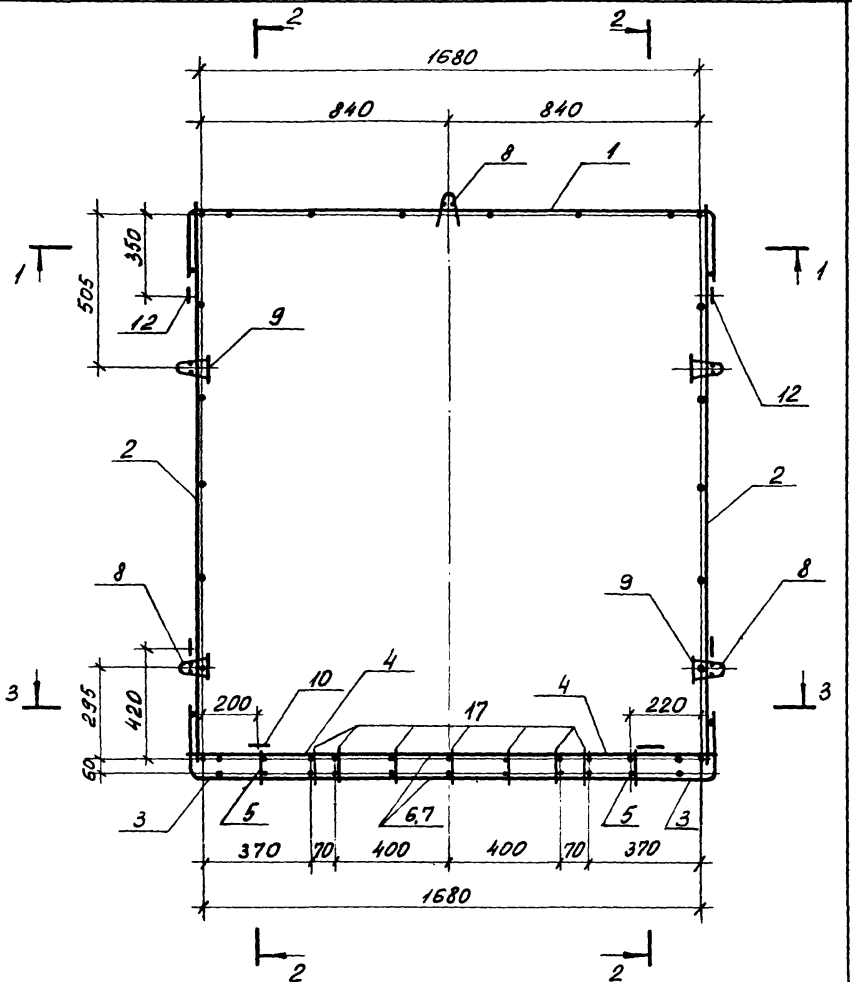

		1.189.1-9.1 11 000 СБ	
Нач. отд.	Росинский	Блок арматурный АБ1 Сборочный чертеж	Стадия: Р; Масса: 53,85; Масштаб: 1:20
Н. контр.	Гиберман		Лист 1; Листов 6
Гл. констр.	Пальман		ЦНИИЭП жилища
Гл. инж. пр.	Веллер		
Рук. групп.	Палеес		
Ст. инж.	Шумилова		

1-1

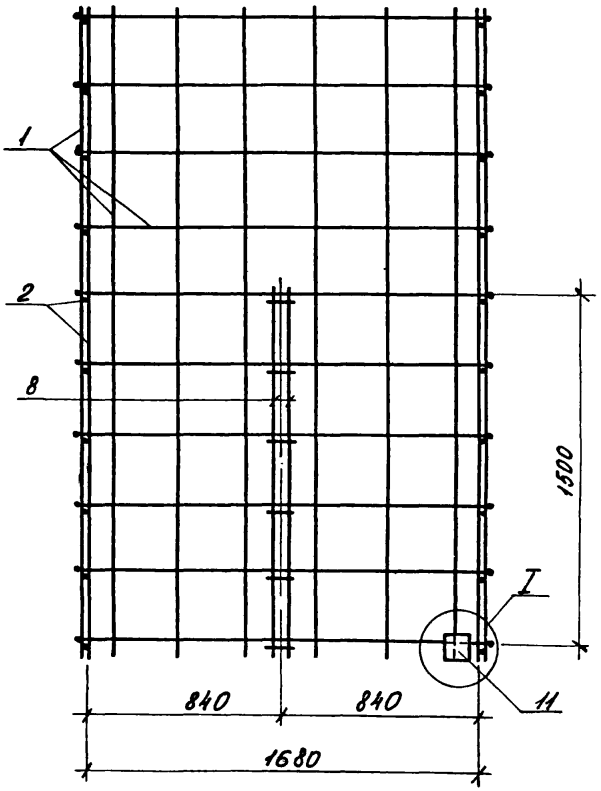

Инв. № подл. | Подпись и дата | Взам. инв. №

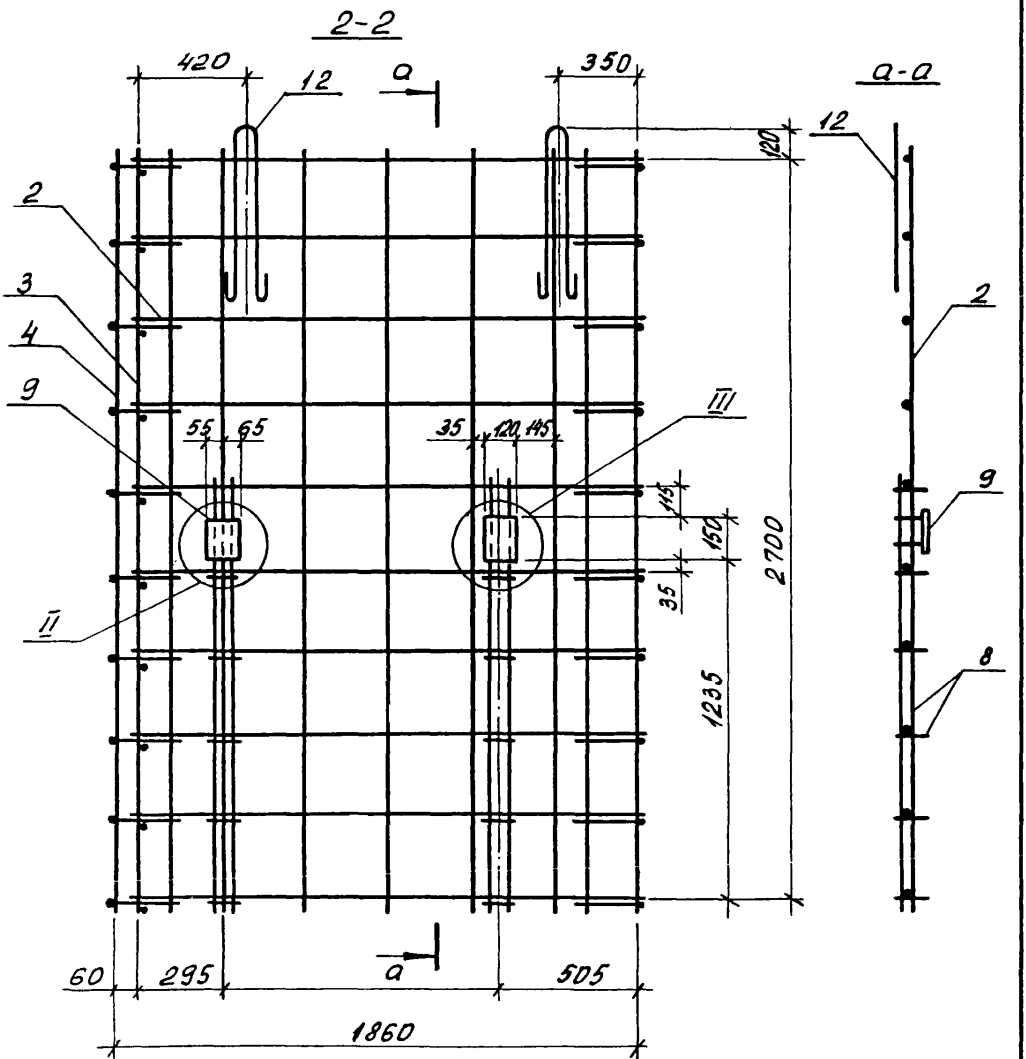
2-2
420
12
а
350
120
2
3
4
9
55
65
35
120
145
III
II
115
150
35
2700
1235
60
295
505
1860
а-а
12
2
9
8

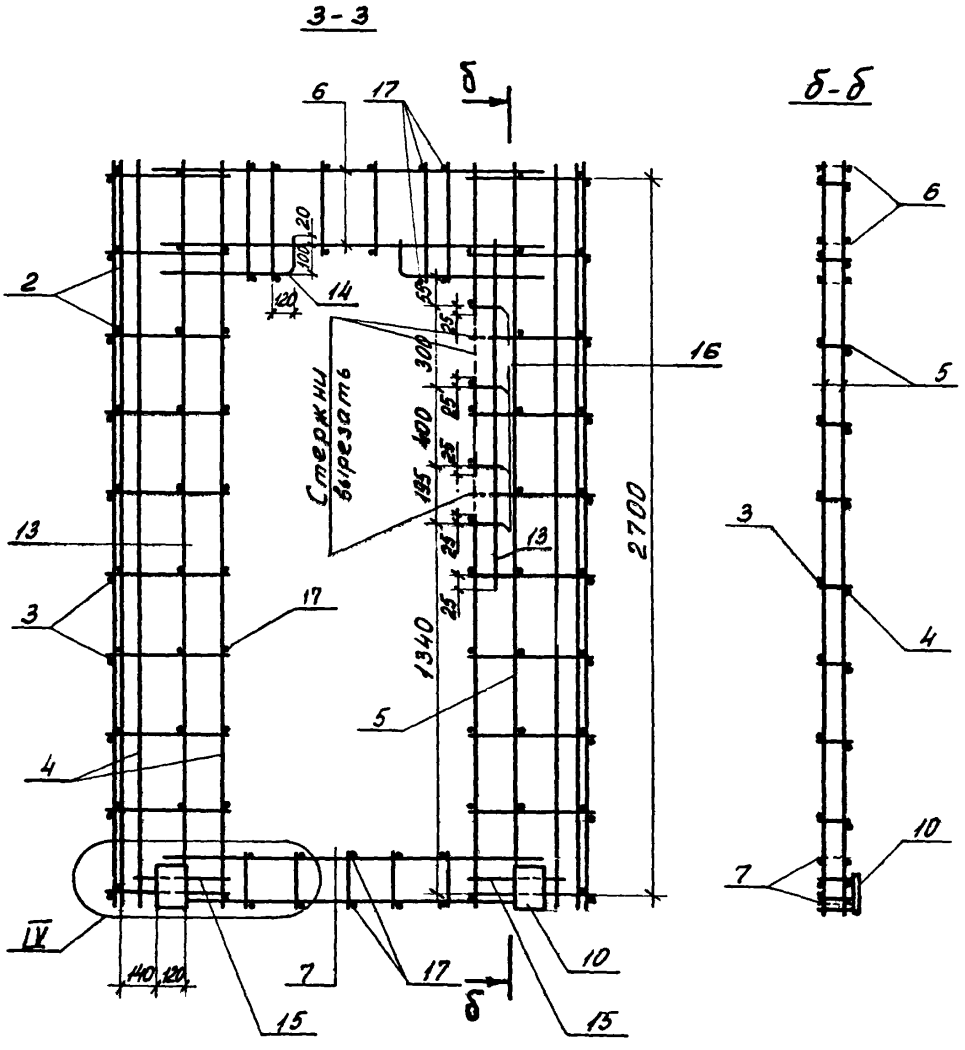

Инв. № подл.	Подпись и дата	Взам. инв. №

1.189.1 – 9.1 11000 СБ

Лист 4

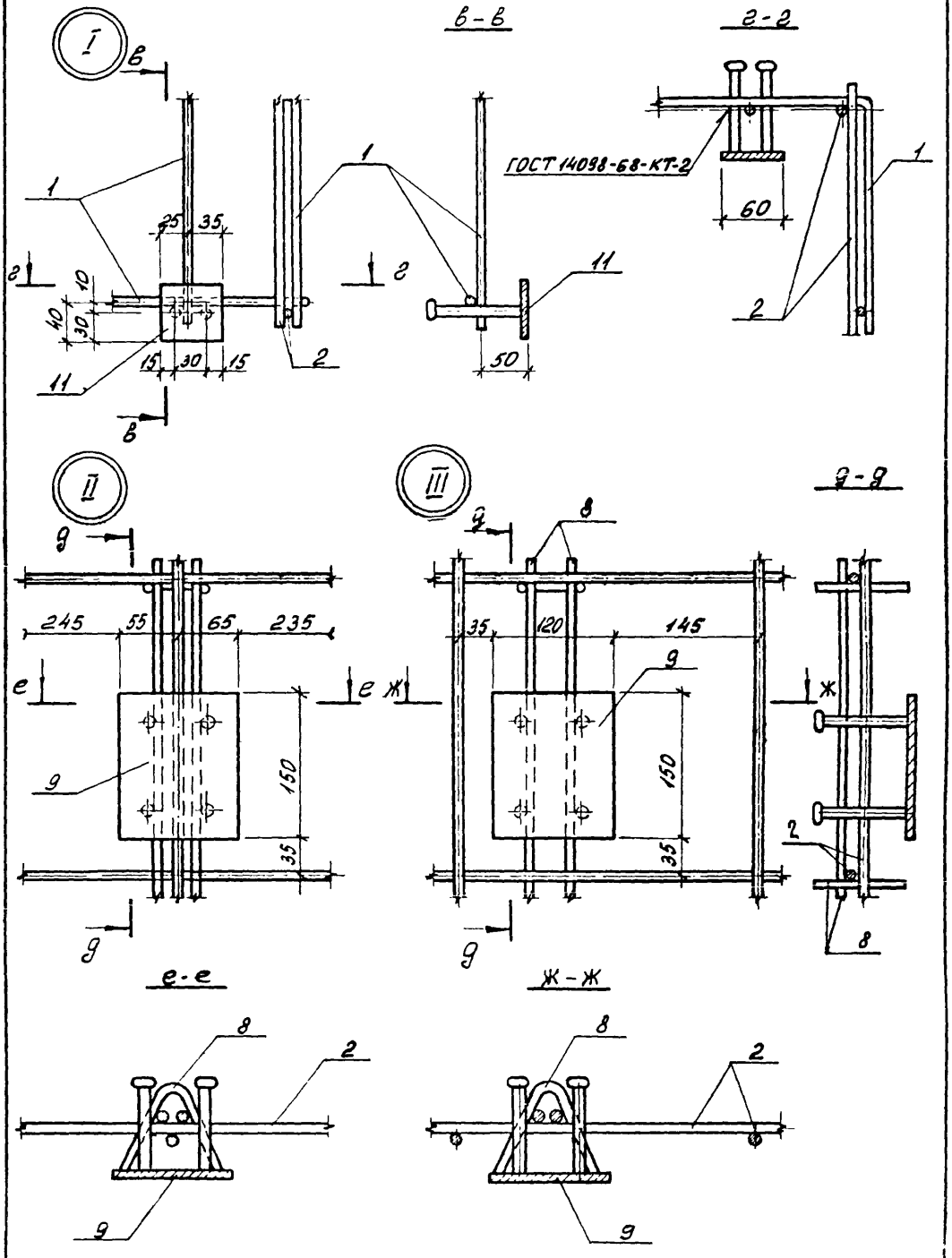
I
в
в-в
г-г
2-2
ГОСТ 14098-68-КТ-2
1
2
11
25
35
10
40
30
15
30
15
50
60
II
III
д
д-д
245
55
65
235
35
120
145
150
35
е
е-е
ж
ж-ж
8
9

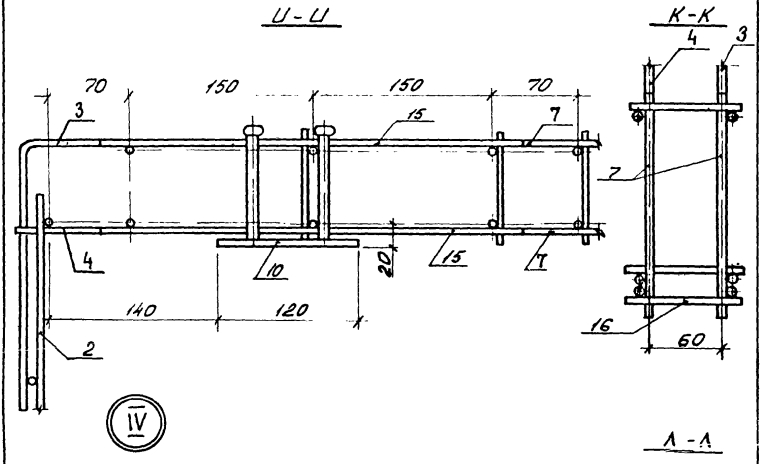

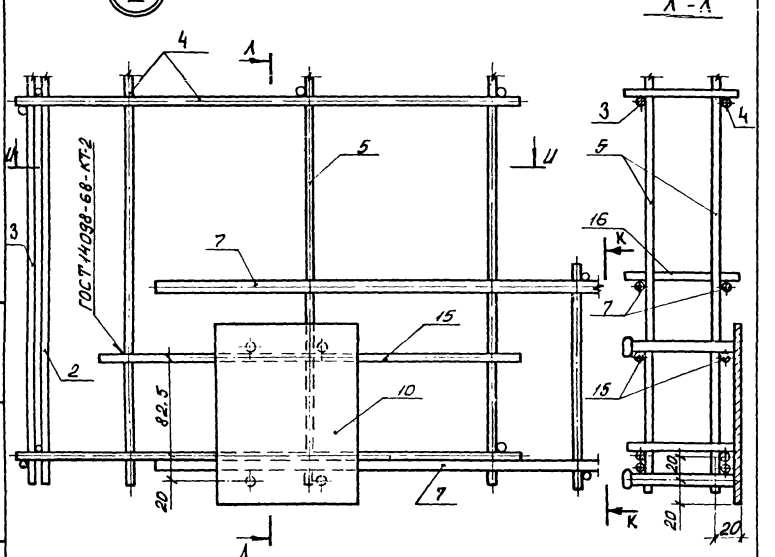

Инв. № подл. | Подпись и дата | Взам. инв. №

1.189.1-9.1 11000СБ

Лист 6

Формат	Зона	Поз.	Обозначение	Наименование	Кол.	Примечание
				Документация		
А4			1.189.1-9.1 21000 СБ	Сборочный чертеж		
				Сборочные единицы		
А4		1	1.189.1-9.1 00010-01	Сетка С2	2	
А4		2	00020-01	С5	2	
А4		3	00060-01	Каркас К4	4	
А4		4	00090	Изделие закладное М6	2	
А4		5	-02	М7	14	
				Детали		
А4		6	1.189.1-9.1 00001-01	Петля строповочная П2	4	
Б4		7	21001	⌀5 Вр I; ГОСТ 6727-80; ℓ=750	4	0,105 кг
Б4		8	21002	ℓ=650	1	0,094 кг
Б4		9	21003	ℓ=350	4	0,050 кг

Нач. отд.	Росинский		1.189.1-9.1 21000
Н. контр.	Гидерман		
Гл. констр.	Пальман		Блок арматурный АБ2
Гл. инж. пр.	Веллер	05.84	
Рук. груп.	Палеес		
Ст. техн.	Гук.		

Стадия	Лист	Листов
Р		1

ЦНИИЭП жилища

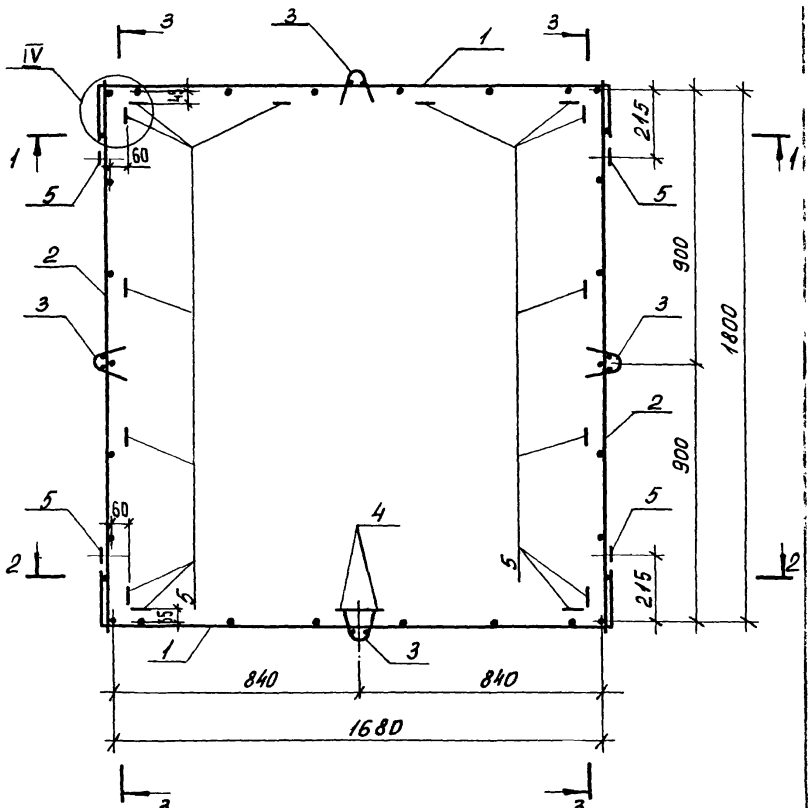

		1.189.1-9.1 21000 СБ	
Нач. отд.	Росинский	Блок арматурный АБ-2 Сборочный чертеж	Стадия: Р; Масса: 27,19; Масштаб: 1:20
Н. контр.	Гиберман		Лист 1; Листов 4
Гл. констр.	Пальман		ЦНИИЭП жилища
Гл. инж. пр.	Веллер	05 86	
Рук. груп.	Палеес		
Ст. техн.	Гук		

1 - 1

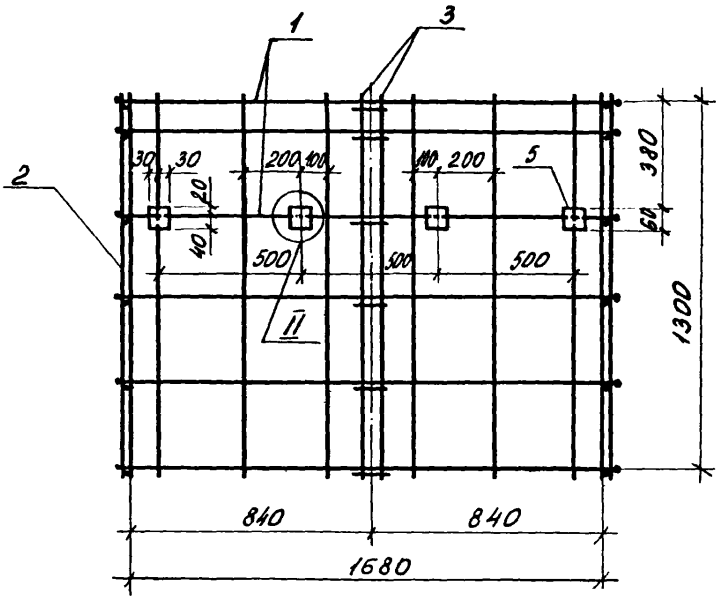

2 - 2

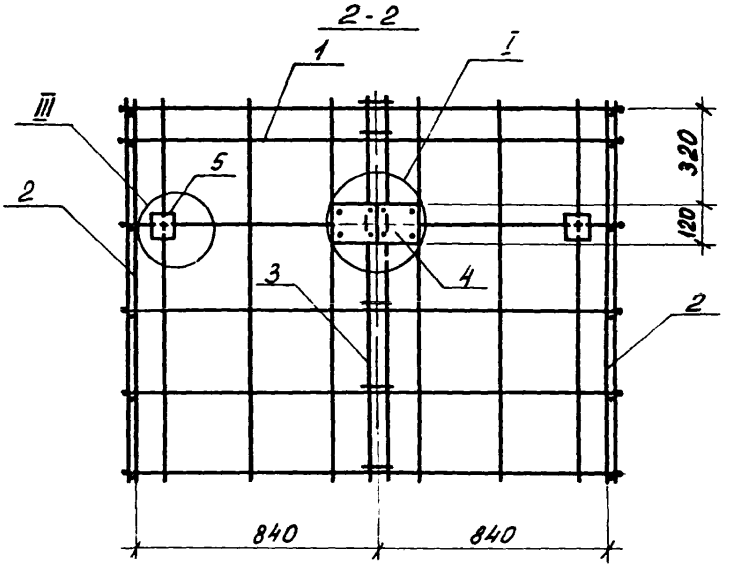

1. 189.1 - 9.1 21000 СБ	Лист 2

22361 62

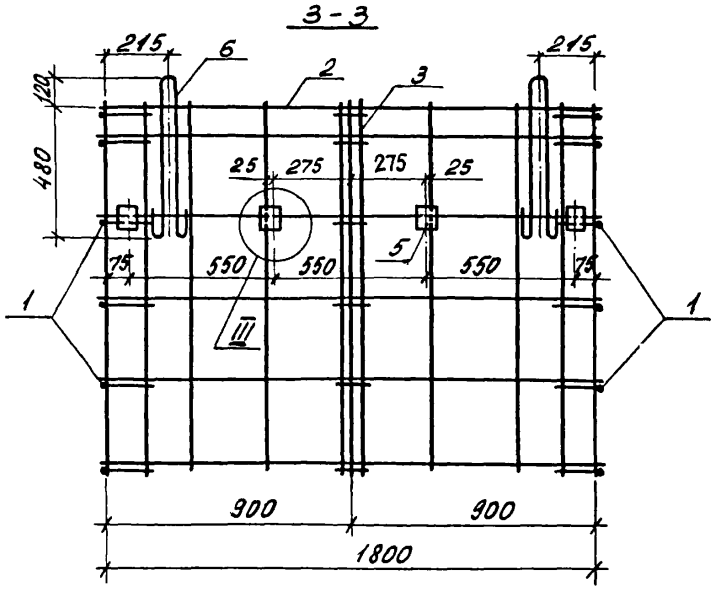

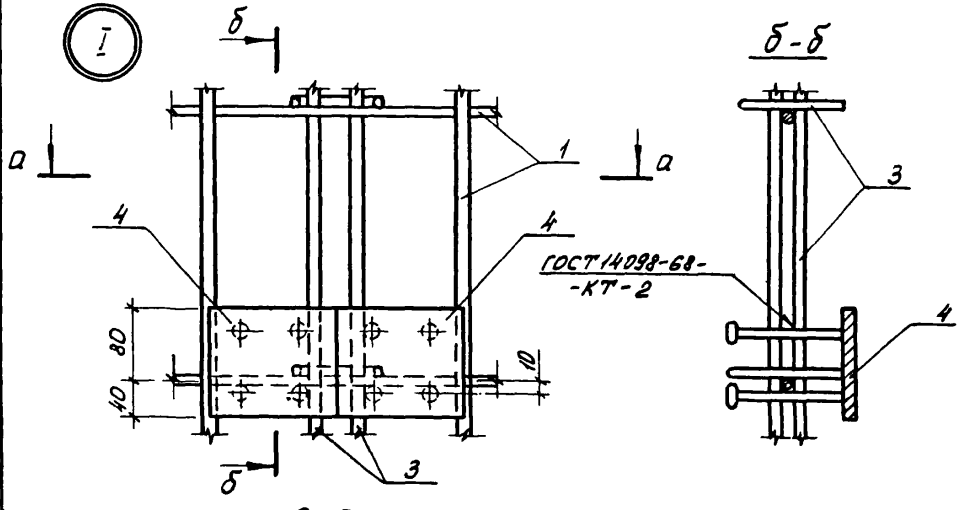

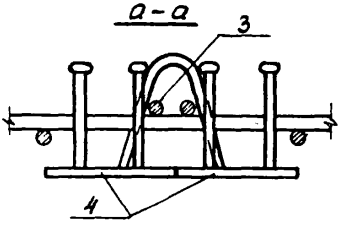

Инв. № подл. | Подпись и дата | Взам. инв. №

II

III

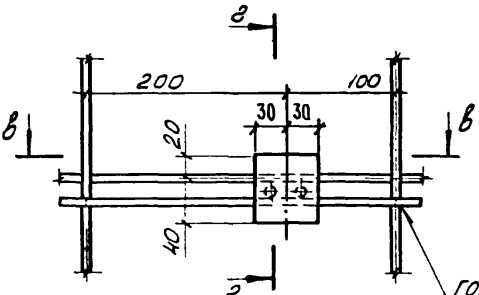

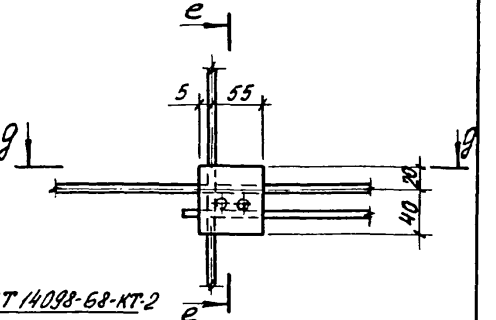

ГОСТ 14098-68-КТ-2

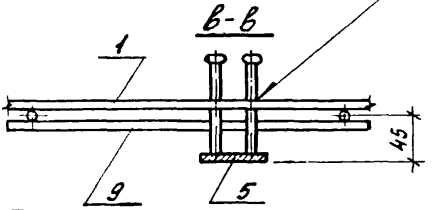

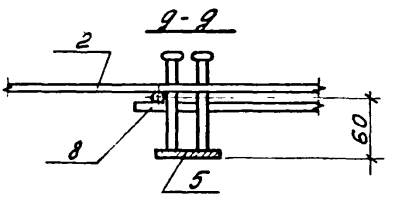

IV

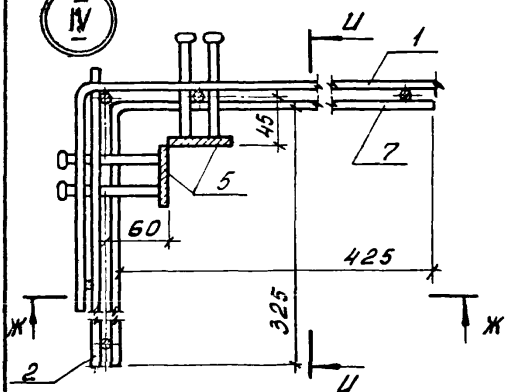

а-а; е-е

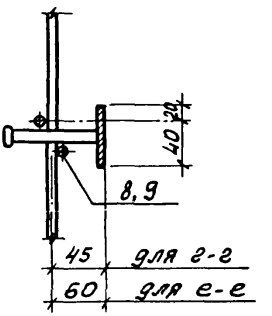

ж-ж

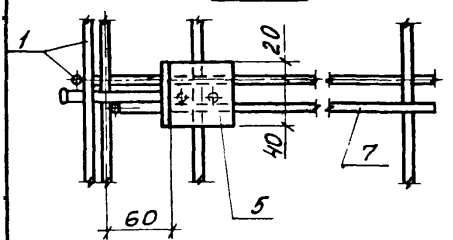

и-и

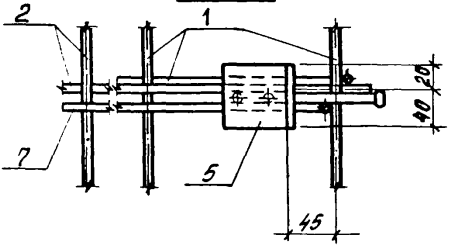

Формат	Зона	Поз.	Обозначение	Наименование	Кол	Примечание
				Документация		
А4			1.189.1-9.1 31000 СБ	Сборочный чертеж		
				Сборочные единицы		
А4		1	1.189.1-9.1 00010-02	Сетка С3	2	
А4		2	00020-02	С6	2	
А4		3	00060-02	Каркас К5	6	
А4		4	00090	Изделие закладное МБ	4	
				Детали		
А4		5	1.189.1-9.1 00001-02	Петля строповочная П-3	4	

Инв. № подл. | Подпись и дата | Взам. инв. №

Нач. отд.	Росинский		1.189.1-9.1 31000
Н. контр.	Гиберман		
Гл. констр.	Пальман		Блок арматурный АБ3
Гл. инж. пр.	Веллер	05 84	Стадия: Р; Лист: ; Листов: 1
Рук. еруп.	Палеес		ЦНИИЭП жилища
Ст. техн.	Гук		

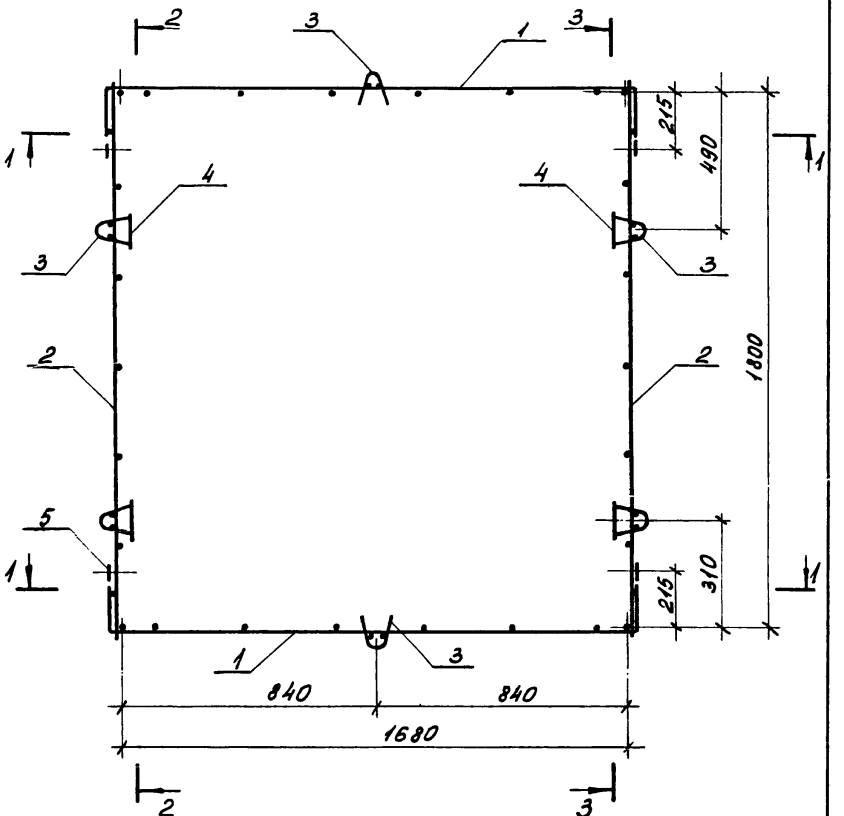

			1.189.1-9.1 31000 СБ
Нач. отд.	Росинский		Блок арматурный АБ 3 Сборочный чертеж
Н. контр.	Гиберман		
Гл. констр.	Пальман		
Гл. инж. пр.	Веллер	05 86	
Рук. арут.	Палеес		
Ст. техн.	Гук		

Стадия	Масса	Масштаб
Р	18,02	—
Лист 1	Листов 3	

ЦНИИЭП жилища

1-1

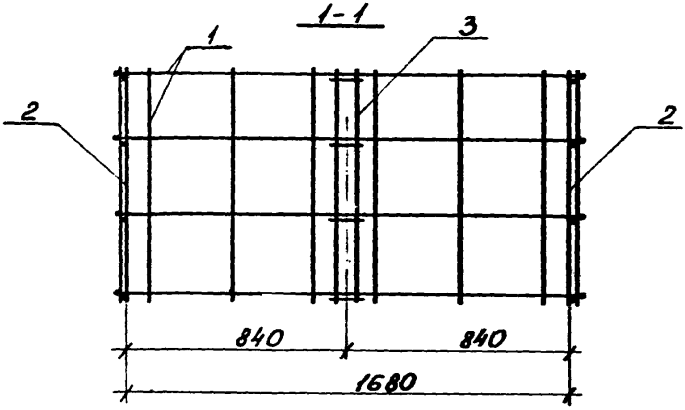

2-2

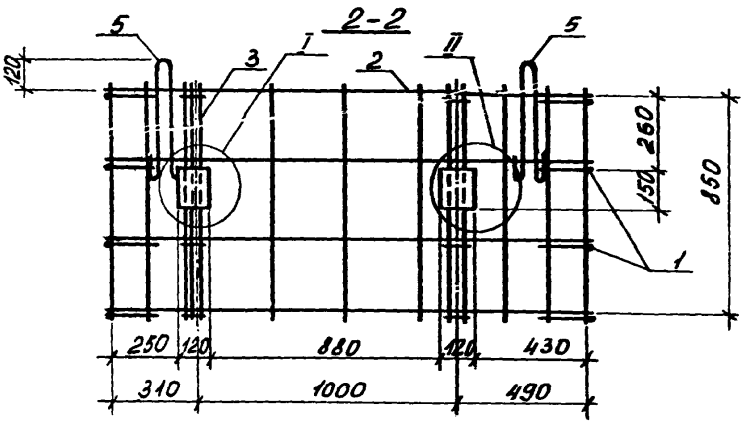

3-3

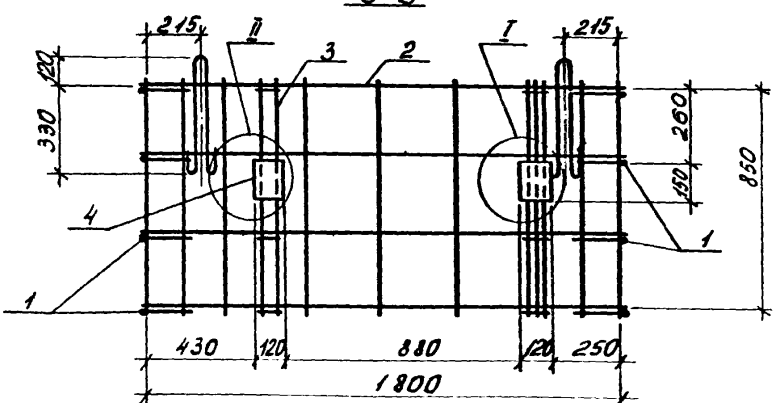

Инв. № подл. | Подпись и дата | Взам. инв. №

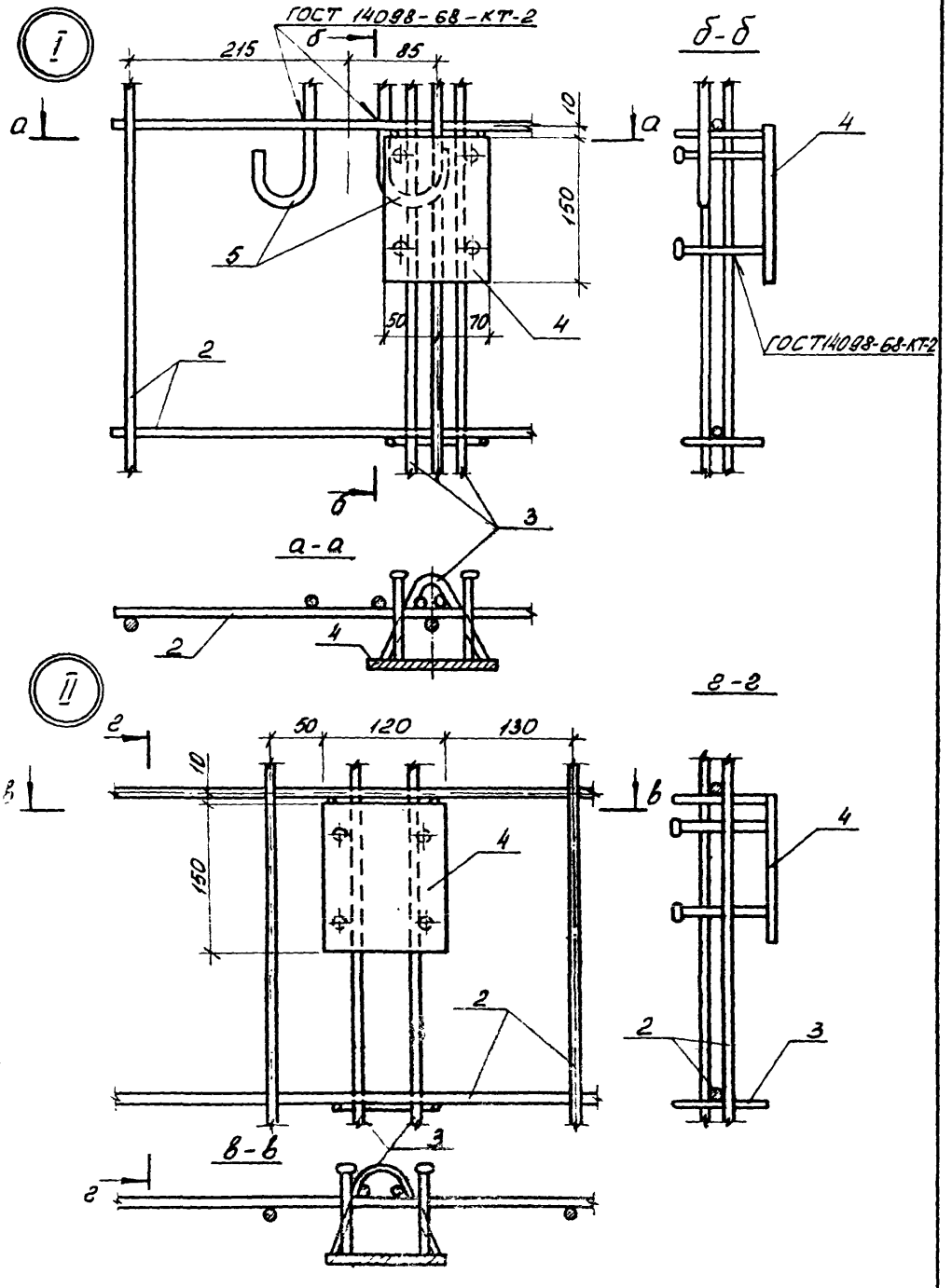

1.189.1-91 31 000 СБ

Лист 3

Формат	Зона	Поз.	Обозначение	Наименование	Кол.	Примечание
				Документация		
А4			1.189.1-9.1 41 000 СБ	Сборочный чертеж		
				Сборочные единицы		
А4		1	1.189.1-9.1 00 060-03	Каркас КБ	15	
А4		2	00 100	Изделие закладное М9	4	
А4		3	-01	М10	1	
А4		4	-02	М11	1	
				Детали		
Б4		5	1.189.1-9.1 41 001	⌀8 А-III ГОСТ 5781-82, ℓ=1750	18	0,695 кг
Б4		6	41 002	ℓ=1550	2	0,613 кг
Б4		7	41 003	ℓ=820	6	0,324 кг
Б4		8	41 004	ℓ=790	6	0,312 кг
Б4		9	41 005	ℓ=400	12	0,158 кг
А4		10	00 001-03	Петля строповочная П4	4	

Инв. № подл. | Подпись и дата | Взам. инв. №

Нач. отд.	Росинский		1.189.1-9.1 41 000
Н. контр.	Гиберман		
Гл. констр.	Пальман		Блок арматурный АБ4
Гл. инж. пр.	Веллер	05.86	Стадия: Р; Лист: ; Листов: 1
Рук. груп.	Полеес		ЦНИИЭП жилища
Ст. инж.	Шумилова		

2-2

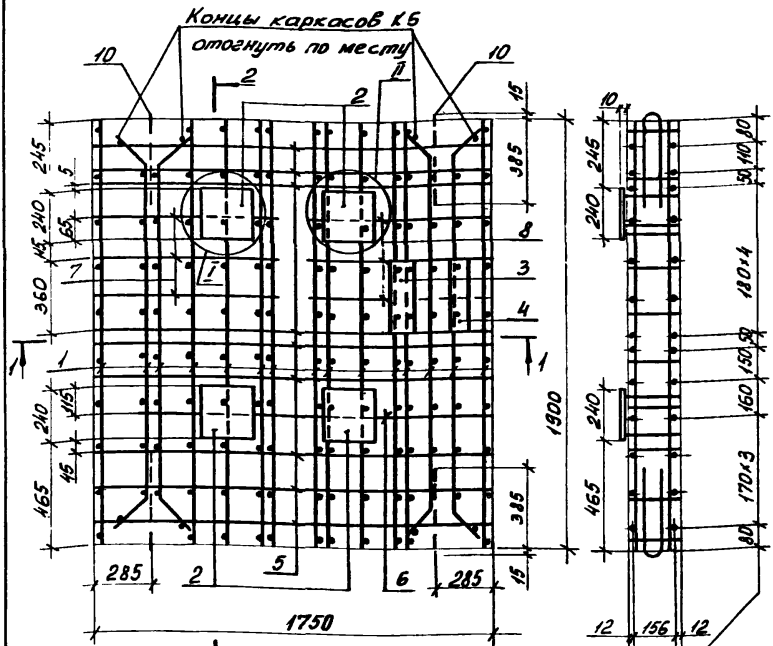

			1.189.1-9.1 41000 СБ		
Нач отд	Росинский		Блок арматурный ЯБ4 Сборочный чертеж	Стадия	Масса	Масштаб
Н контр	Гиберман			Р	64,39	1:20
Гл констр	Падьман			Лист 1	Листов 3	
Гл инж пр	Веллер			ЦНИИЭП жилища		
Рук ерип	Палеес					
Ст инж	Шумилова					

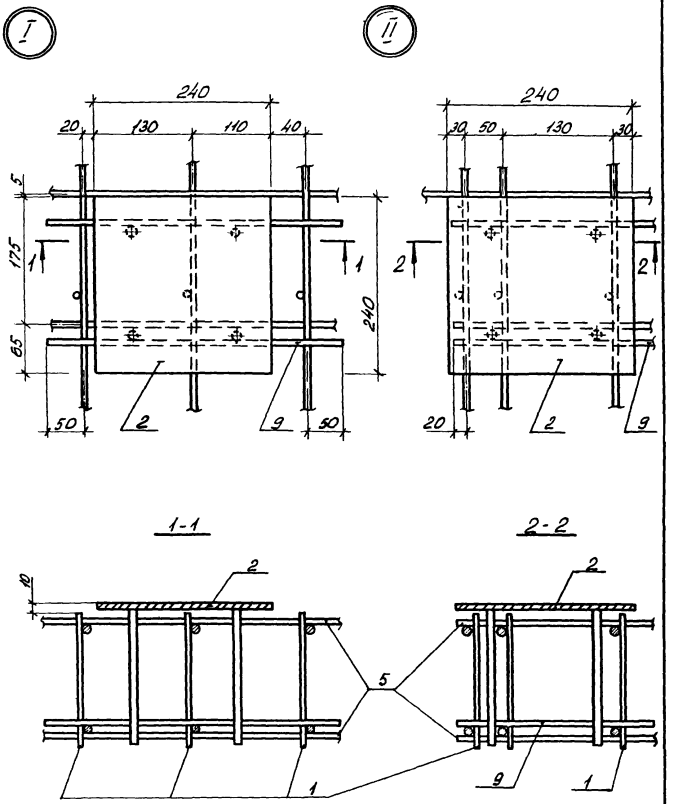

Инв. № подл. | Подпись и дата | Взам. инв. №

Формат	Зона	Поз.	Обозначение	Наименование	Кол.	Примечание
				Документация		
А4			1.189.1-9.1 00 010 СБ	Сборочный чертеж		
			Переменные данные	для исполнений		
				1.189.1-9.1 00 010		С1
				Детали		
Б4		1	1.189.1-9.1 00 011	ф5 Вр I, ГОСТ 6727-80, ℓ=2150	8	0,40 кг
Б4		2	00 012	ф5 Вр I, ГОСТ 6727-80, ℓ=2150	10	0,31 кг
				1.189.1-9.1 00 010-01		С2
				Детали		
Б4		1	1.189.1-9.1 00 013	ф5 Вр I, ГОСТ 6727-80, ℓ=1350	8	0,19 кг
Б4		2	00 012	ф5 Вр I, ГОСТ 6727-80, ℓ=2150	6	0,31 кг
				1.189.1-9.1 00 010-02		С3
				Детали		
Б4		1	1.189.1-9.1 00 014	ф5 Вр I, ГОСТ 6727-80, ℓ=900	8	0,13 кг
Б4		2	00 012	ф5 Вр I, ГОСТ 6727-80, ℓ=2150	4	0,31 кг

Нач. отд.	Росинский		1.189.1-9.1 00 010
Н. контр.	Гиберман		
Гл. констр.	Пальман		Сетка (С1 ... С3)
Гл. инж. пр.	Веллер	05 86	Стадия: Р; Лист: ; Листов: 1
Рук. гр.	Палеес		ЦНИИЭП жилища

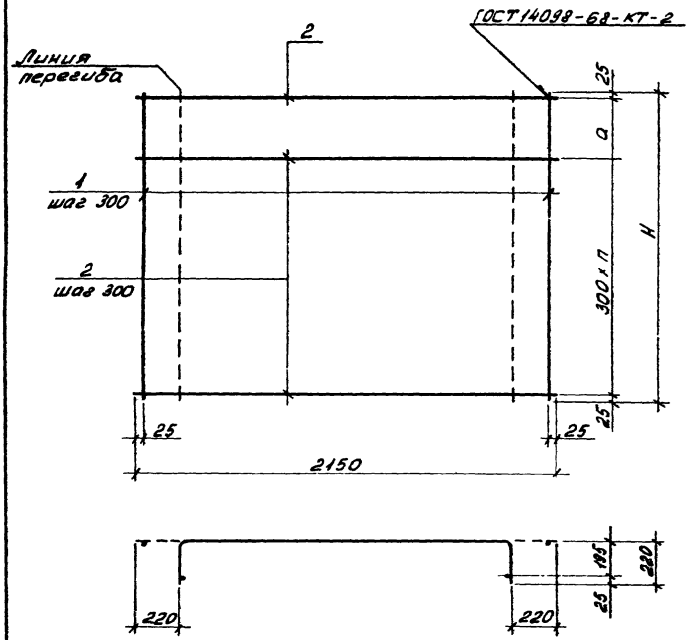

Обозначение	Марка	H, мм	a, мм	n,	Масса, кг
1.189.1-9.1 00 010	С1	2750	300	8	6,3
-01	С2	1350	100	4	3,38
-02	С3	900	250	2	2,29

1.189.1-9.1 00 010 СБ

Сетка (С1...С3) сборочный чертежа

Стадия	Масса	Масштаб
Р	Ст. табл.	1:20
Лист	Листов 1	

ЦНИИЭП жилища

Нач. отд.	Росинский	
Н. контр.	Гиберман	
Гл. констр.	Польман	
Гл. инж. пр.	Веллер	08.86
Рук. эргр.	Полеев	
Ст. техн.	Гук	

Инв. № подл. | Подпись и дата | Взам. инв. №

Формат	Зона	Поз.	Обозначение	Наименование	Кол.	Примечание
				Документация		
А4			1.189.1-9.1 00 020 СБ	Сборочный чертеж		
			Переменные данные	для исполнений		
				1.189.1-9.1 00 020		С4
				Детали		
Б4		1	1.189.1-9.1 00 021	⌀5 Вр I, ГОСТ 6727-80, ℓ=2750	7	0,4 кг
Б4		2	00 022	⌀5 Вр I ГОСТ 6727-80, ℓ=1850	10	0,27 кг
				1.189.1-9.1 00 021-01		С5
				Детали		
Б4		1	1.189.1-9.1 00 023	⌀5 Вр I, ГОСТ 6727-80, ℓ=1350	7	0,19 кг
Б4		2	00 022	⌀5 Вр I, ГОСТ 6727-80, ℓ=1850	6	0,27 кг
				1.189.1-9.1 00 020-02		С6
				Детали		
Б4		1	1.189.1-9.1 00 024	⌀5 Вр I, ГОСТ 6727-80, ℓ=900	7	0,13 кг
Б4		2	00 022	⌀5 Вр I, ГОСТ 6727-80, ℓ=1850	4	0,27 кг

Нач. отд.	Росинский		1.189.1-9.1 00 020
Н. контр.	Гиберман		
Гл. констр.	Пальман		Сетка (С4...С6)
Гл. инж. пр.	Веллер	05 86	Стадия: Р; Лист: ; Листов: 1
Рук. груп.	Палеес		ЦНИИЭП жилища
Ст. техн.	Гук		

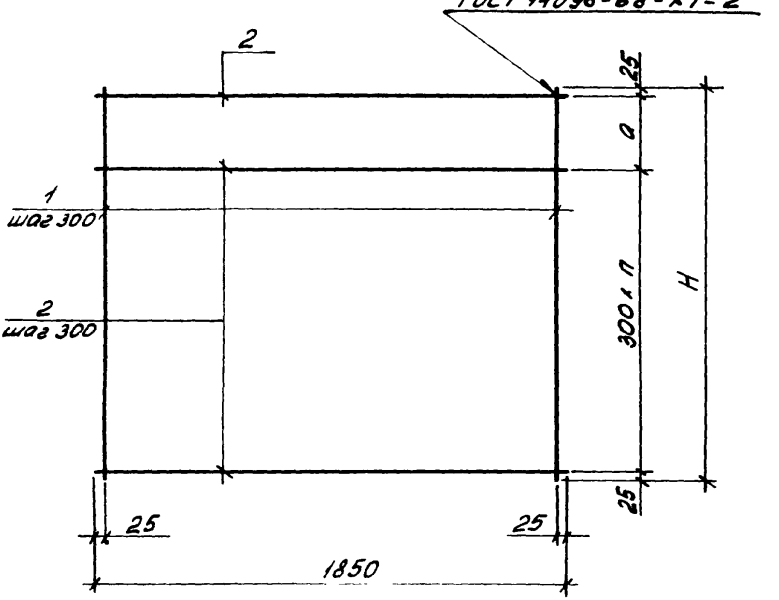

Обозначение	Марка	H, мм	a, мм	n	Масса, кг
1.189.1-9.1 00 020	С 4	2750	300	8	5,5
-01	С 5	1350	100	4	2,95
-02	С 6	900	250	2	1,99

Нач. отд.	Росинский		
Н. контр.	Гиберман		
Гл. констр.	Гольман		
Гл. инж. пр.	Веллер		08.86
Рук. груп.	Палеес		
Ст. техн.	Гук.		

1.189.1-9.1 00 020 СБ

Сетка (С4...С6) Сборочный чертеж

Стадия	Масса	Масштаб
Р	См. табл.	1:20
Лист	Листов 1	

ЦНИИЭП жилища

Инв. № подл. | Подпись и дата | Взам. инв. №

Формат	Зона	Поз.	Обозначение	Наименование	Кол.	Примечание
				Документация		
А4			1.189.1-9.1 00 030 СБ	Сборочный чертеж		
			Переменные данные для исполнений			
				1.189.1-9.1 00030		С7
				Детали		
Б4		1	1.189.1-9.1 00 031	⌀5Вр-I ГОСТ6727-80, ℓ=2750	3	0,4 кг
Б4		2	00 033	⌀5Вр-I ГОСТ6727-80, ℓ=650	10	0,094кг
				1.189.1-9.1 00 030-01		С8
				Детали		
Б4		1	1.189.1-9.1 00 031	⌀5Вр-I ГОСТ6727-80, ℓ=2750	2	0,4 кг
Б4		2	00 033	⌀5Вр-I ГОСТ6727-80, ℓ=425	10	0,066кг
				1.189.1-9.1 00 030-02		С9
				Детали		
Б4		1	1.189.1-9.1 00 031	⌀5Вр-I ГОСТ6727-80, ℓ=2750	2	0,4 кг
Б4		2	00 034	⌀5Вр-I ГОСТ6727-80, ℓ=90	10	0,013кг

Нач. отд.	Росинский		
Гл. констр.	Пальман		
Гл. инж. пр.	Веллер		05.86
Рук. груп.	Палеес		

1.189.1-9.1 00 030

Сетка (С7...С9)

Стадия	Лист	Листов
Р		1

ЦНИИЭП жилища

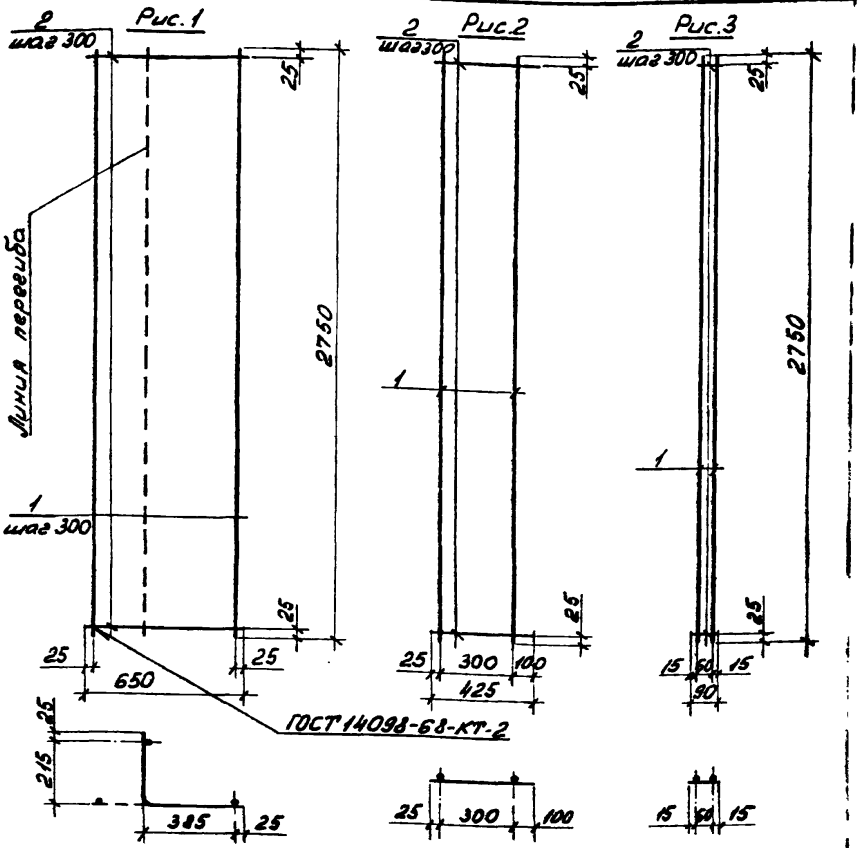

Обозначение	Марка	Рис.	Масса, кг
1.189.1-9.1 00 030	С 7	1	2,14
-01	С 8	2	1,46
-02	С 9	3	0,93

1.189.1-9.1 00 030 СБ

Сетка (С 7...С 9)

Сборочный чертеж

Стадия	Масса	Масштаб
Р	См. табл.	1:20
Лист	Листов 2	

ЦНИИЭП жилища

Нач. отд.	Росинский	
Н. контр.	Либерман	
Гл. констр.	Паліман	
Гл. инж. пр.	Веллер	09.86
Рук. груп.	Полеес	
Ст. техн.	Цук	

Инв. № подл. | Подпись и дата | Взам. инв. №

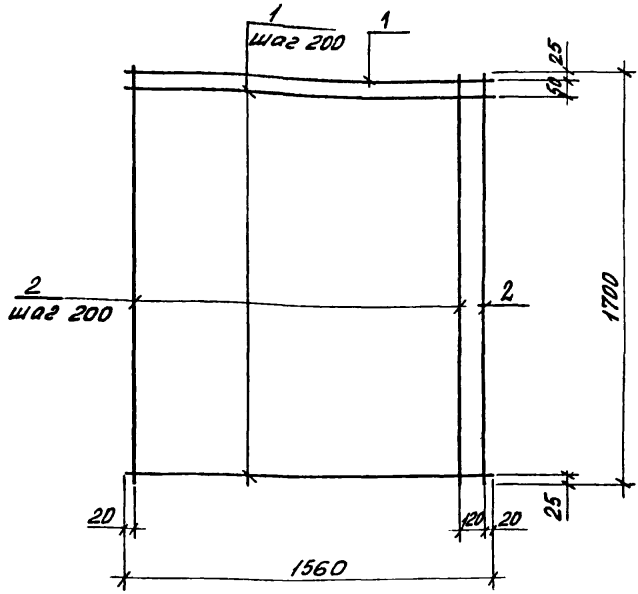

Формат	Зона	Поз.	Обозначение	Наименование	Кол.	Примечание
				Детали		
Б4		1	1.189.1-9.1 00 041	ф10 AIII, ГОСТ 5781-82, ℓ=1560	9	0,96 кг
Б4		2	00 042	ф10 AIII, ГОСТ 5781-82, ℓ=1700	10	1,05 кг

Нач. отд.	Росинский		
Н. контр.	Гиберман		
Гл. констр.	Пальман		
Гл. инж. пр.	Веллер		05 86
Рук. гр.	Палеес		
Ст. инж.	Гук		

1.189.1-9.1 00 040

Сетка
С 10

Стадия	Масса	Масштаб
Р	19,15	1:20
Лист	Листов 1	

ЦНИИЭП жилища

Формат	Зона	Поз.	Обозначение	Наименование	Кол.	Примечание
				Документация		
А4			1.189.1-9.1 00 050 СБ	Сборочный чертеж		
			Переменные данные	для исполнений		
				1.189.1-9.1 00 050-01		К1
				Детали		
Б4		1	1.189.1-9.1 00 051	⌀8 AIII, ГОСТ5781-82, ℓ=1500	2	0,59 кг
Б4		2	00 052	⌀5 Вр.I, ГОСТ6727-80, ℓ=460	4	0,066 кг
Б4		3	00 053	⌀5 Вр.I, ГОСТ6727-80, ℓ=360	2	0,052 кг
				1.189.1-9.1 00 050-01		К2
				Детали		
Б4		1	1.189.1-9.1 00 051	⌀8 AIII, ГОСТ5781-82, ℓ=1500	2	0,59 кг
Б4		2	00 054	⌀5 Вр.I, ГОСТ6727-80, ℓ=190	5	0,027 кг

Инв. № подл. | Подпись и дата | Взам. инв. №

Нач. отд.	Росинский		1.189.1-9.1 00 050
Н. контр.	Гиберман		
Гл. констр.	Пальман		Каркас (К1, К2)
Гл. инж. пр.	Валлер.	05 84	Стадия: Р; Лист: ; Листов: 1
Рук. груп.	Палеес		ЦНИИЭП жилища
Ст. техн.	Гук		

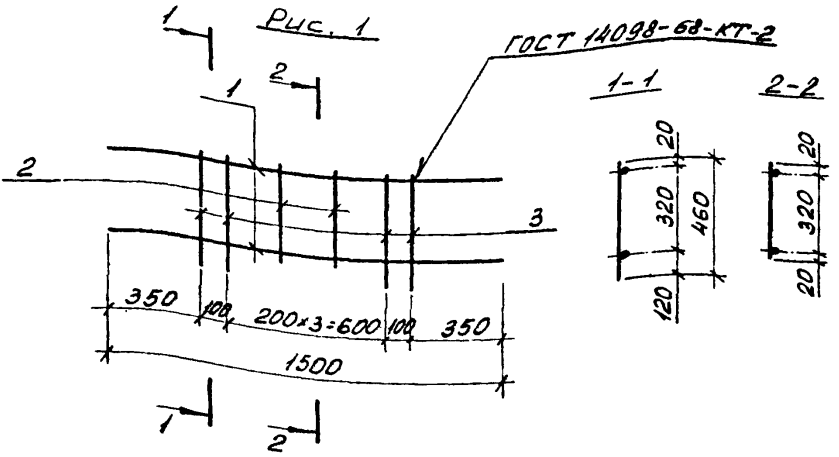

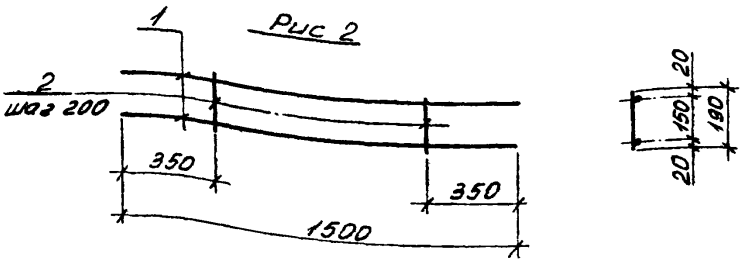

Обозначение	Марка	Рис.	Масса, кг
1.189.1-9.1 00 050	К1	1	1,55
-01	К2	2	1,32

Нач. отд.	Росинский		
Н. контр.	Гиберман		
Гл. констр.	Пальман		
Гл. инж. пр.	Веллер		05 86
Рук. групп	Палеес		

1.189.1-9.1 00 050 СБ

Каркас (К1, К2) Сборочный чертеж

Стадия	Масса	Масштаб
Р	См. табл.	1:20

Лист | Листов 1

ЦНИИЭП ЖИЛИЩА

22361 80

Формат	Зона	Поз.	Обозначение	Наименование	Кол.	Примечание
				Документация		
А4			1.189.1-9.1 00 060 СБ	Сборочный чертеж		
			Переменные данные	для исполнений		
				1.189.1-9.1 00 060		К3
				Детали		
Б4		1	1.189.1-9.1 00 061	⌀5 Вр I, ГОСТ 6727-80, ℓ=1550	2	0,22 кг
Б4		2	00 062	⌀5 Вр I, ГОСТ 6727-80, ℓ=230	6	0,033 кг
				1.189.1-9.1 00 060-01		К4
				Детали		
Б4		1	1.189.1-9.1 00 063	⌀5 Вр I, ГОСТ 6727-80, ℓ=1350	2	0,19 кг
Б4		2	00 062	⌀5 Вр I, ГОСТ 6727-80, ℓ=230	6	0,033 кг
				1.189.1-9.1 00 060-02		К5
				Детали		
Б4		1	1.189.1-9.1 00 064	⌀5 Вр I, ГОСТ 6727-80, ℓ=900	2	0,13 кг
Б4		2	00 062	⌀5 Вр I, ГОСТ 6727-80, ℓ=230	4	0,033 кг
				1.189.1-9.1 00 060		К6
				Детали		
Б4		1	1.189.1-9.1 00 065	⌀8 А III, ГОСТ 5781-82, ℓ=1900	2	0,75 кг
Б4		2	00 066	⌀5 Вр I, ГОСТ 6727-80, ℓ=180	10	0,026 кг

Взам. инв. №

Подпись и дата

Инв. № подл.

Нач. отд.	Росинский		
Н. контр.	Гиберман		
Гл. констр.	Пальман		
Гл. инж. пр.	Веллер		05 86
Рук. груп.	Палеес		
Ст. техн.	Гук		

1.189.1-9.1 00 060

Каркас (К3...К6)

Стадия	Лист	Листов
Р		1

ЦНИИЭП ЖИЛИЩА

Рис. 1

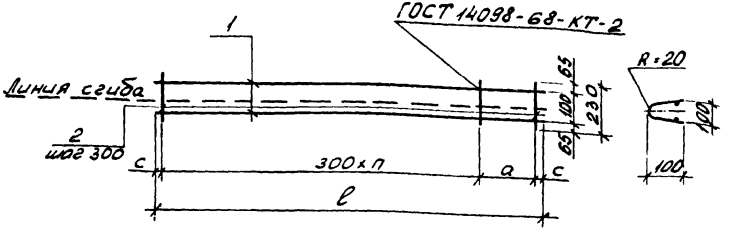

Рис. 2

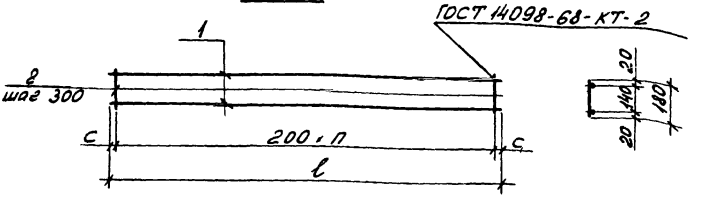

Обозначение	Марка	Рис.	ℓ, мм	c, мм	a, мм	n, шт	Масса, кг
1.189.1-9.1 00 060	К3	1	1550	25	300	4	0,64
-01	К4		1350		100	4	0,58
-02	К5		900		250	2	0,39
-03	К6	2	1900	50	–	9	1,76

1.189.1-9.1 00 060 СБ

Нач. отд.	Росинский		
Н. контр.	Гиверман		
Гл. констр.	Пальман		
Гл. инж. пр.	Веллер		08.86
Рук. еруп.	Палеес		
Ст. техн.	Гук.		

Каркас (К3... К6) Сборочный чертеж

Стадия	Масса	Масштаб
Р	См. табл.	1:20
Лист	Листов 1	

ЦНИИЭП жилища

Формат	Зона	Поз.	Обозначение	Наименование	Кол.	Примечание
				Документация		
А4			1.189.1-9.1 00 070 СБ	Сборочный чертеж		
				Детали		
Б4		1	1.189.1-9.1 00 071	Фюаш ГОСТ 5781-82 ℓ=250	4	0,15 кг
			Переменные данные	для исполнений		
				1.189.1-9.1 00 070		М1
				Детали		
А4		2	1.189.1-9.1 00 072	Уголок $\frac{90\times90\times7\ \text{ГОСТ}\ 8509\text{-}72}{\text{Вст3пс6 ГОСТ}\ 535\text{-}79}$; ℓ=300	1	2,86 кг
Б4		3	00 073	Полоса $\frac{\text{Б-2}\ 10\times90\ \text{ГОСТ}\ 103\text{-}76}{\text{Вст3пс6 ГОСТ}\ 380\text{-}71^{*}}$; ℓ=90	1	0,64 кг
				Стандартные изделия		
		4		Болт М24 ГОСТ 7798-70* ℓ=150	1	0,69 кг
		5		Гайка 2М24 ГОСТ 5915-70*	1	0,11 кг
				1.189.1-9.1 00 070-01		М2
				Детали		
А4		2	1.189.1-9.1 00 072	Уголок $\frac{90\times90\times7\ \text{ГОСТ}\ 8509\text{-}72}{\text{Вст3пс6 ГОСТ}\ 535\text{-}79}$; ℓ=300	1	2,86 кг
Б4		3	00 073	Полоса $\frac{\text{Б-2}\ 10\times90\ \text{ГОСТ}\ 103\text{-}76}{\text{Вст3пс6 ГОСТ}\ 380\text{-}71^{*}}$; ℓ=90	1	0,64
				Стандартные изделия		
		4		Болт М24 ГОСТ 7798-70* ℓ=110	1	0,51 кг
		5		Гайка 2М24 ГОСТ 5915-70*	1	0,11 кг

Нач. отд.	Росинский		1.189.1-9.1 00 070
Н. контр.	Гиберман		
Гл. констр.	Пальман		Изделие закладное (М1...М3)
Гл. инж. пр.	Веллер	05.86	Стадия: Р; Лист: 1; Листов: 2
Рук. групп.	Палеес		ЦНИИЭП жилища
Ст. техн.	Гук		

Формат	Зона	Поз.	Обозначение	Наименование	Кол.	Примечание
				1.189.1-9.1 00 070-02		м3
				Детали		
Б4		3	1.189.1-9.1 00 073	Полоса $\frac{Б\text{-}2\ 10\times90\ ГОСТ\ 103\text{-}76}{ВСт3пс6\ ГОСТ\ 380\text{-}71^{**}}$; l=90	1	0,64 кг
А4		6	00 074	Полоса $\frac{Б\text{-}2\ 6\times90\ ГОСТ\ 103\text{-}76}{ВСт3пс6\ ГОСТ\ 380\text{-}71^{**}}$; l=120	1	0,51 кг
				Стандартные изделия		
		4		Болт М24 ГОСТ 7793-70* l=130	1	0,58 кг
		5		Гайка 2М24 ГОСТ 5915-70*	1	0,11 кг

Рис.1

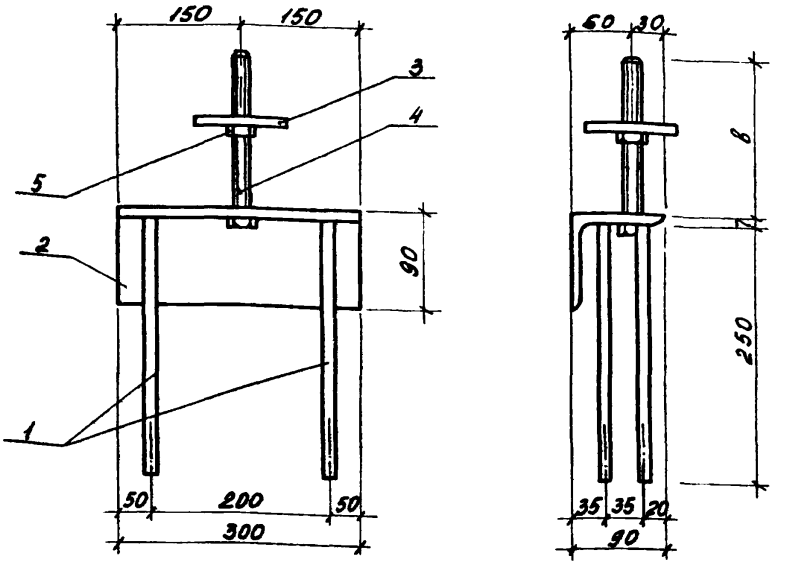

Рис.2

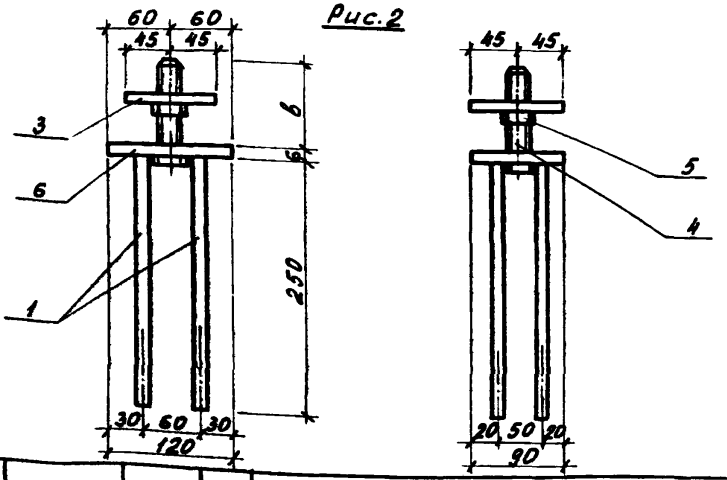

Нач. отд.	Росинский		
Н. контр.	Гиберман		
Гл. констр.	Пальман		
Гл. инж. пр.	Веллер.		05.84
Рук. груп.	Палеес		
Ст. техн.	Гук		

1.189.1-9.1 00 070 СБ

Изделие закладное (М1... М3) Сборочный чертеж

Стадия	Масса	Масштаб
Р	См. табл.	1:5
Лист 1	Листов 2	

ЦНИИЭП жилища

Отв. Ф 25

Поз. 2 (1.189.1-9.1 00 072)

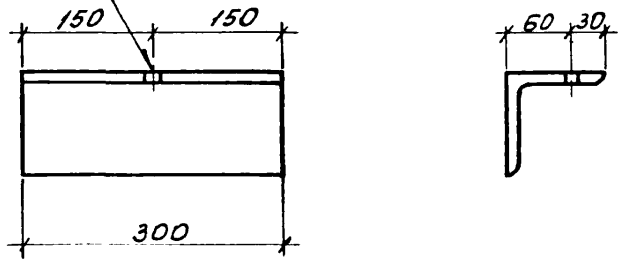

Поз. 6 (1.189.1-9.1 00 074)

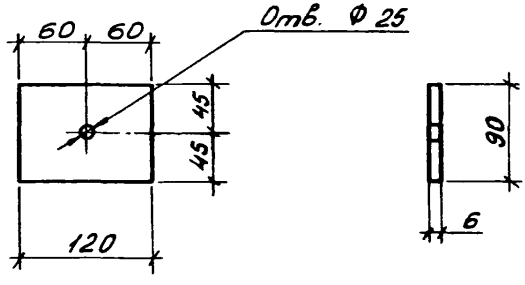

Обозначение	Марка	Рис	в, мм	Масса, кг
1.189.1-9.1 00 070	М1	1	152	4,80
-01	М2	1	102	4,72
-02	М3	2	130	2,44

Формат	Зона	Поз.	Обозначение	Наименование	Кол.	Примечание
				Документация		
А3			1.189.1-9.1 ОО 080 СБ	Сборочный чертеж		
				Детали		
Б4		1	1.189.1-9.1 ОО 081	⌀10.AIII ГОСТ 5781-82 ℓ=105	4	0,065 кг
				Стандартные изделия		
Б4		2		Гайка 2М16 ГОСТ 5915-70*	1	0,033 кг
			Переменные данные	для исполнений		
				1.189.1-9.1 ОО 080		М4
				Детали		
Б4		3	1.189.1-9.1 ОО 082	Полоса $\frac{Б\text{-}2\ 6\times90\ ГОСТ\ 103\text{-}76}{Вст3пс6\ ГОСТ\ 380\text{-}71^{*}}$; ℓ=300	1	1,27 кг
				1.189.1-9.1 ОО 080-01		М5
				Детали		
Б4		4	1.189.1-9.1 ОО 083	Полоса $\frac{Б\text{-}2\ 6\times120\ ГОСТ\ 103\text{-}76}{Вст3пс6\ ГОСТ\ 380\text{-}71^{*}}$; ℓ=500	1	0,85 кг
				1.189.1-9.1 ОО 080-02		М8
				Детали		
А4		5	1.189.1-9.1 ОО 084	Уголок $\frac{70\times70\times6\ ГОСТ\ 8509\text{-}72}{Вст3пс\ ГОСТ\ 535\text{-}79}$; ℓ=60	1	0,38 кг
Б4		6	ОО 085	Полоса $\frac{Б\text{-}2\ 6\times60\ ГОСТ\ 103\text{-}76}{Вст3пс6\ ГОСТ\ 380\text{-}71^{*}}$; ℓ=60	1	0,17 кг
Б4		7	ОО 086	Полоса $\frac{Б\text{-}2\ 6\times120\ ГОСТ\ 103\text{-}76}{Вст3пс6\ ГОСТ\ 380\text{-}71^{*}}$; ℓ=300	1	1,70 кг

Инв. № подл. | Подпись и дата | Взам. инв. №

Нач. отд.	Росинский		
Н. контр.	Гиберман		
Гл. констр.	Пальман		
Гл. инж. пр.	Веллер		05 86
Рук. арх. гр.	Палеев		
Ст. техн.	Гук		

1.189.1-9.1 ОО 080

Изделие закладное (М4, М5, М8)

Стадия	Лист	Листов
Р		1

ЦНИИЭП жилища

Рис 1

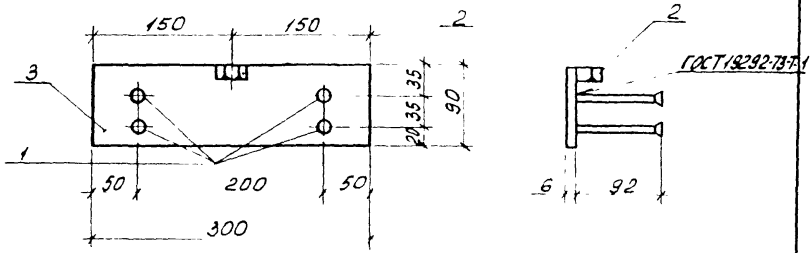

Рис. 2

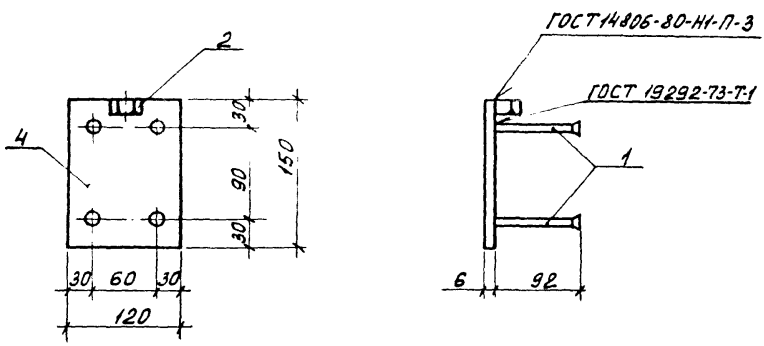

				1.189.1-9.1 00 080 СБ	
				Изделие закладное (М4, М5, М8) Сборочный чертеж	Стадия: Р; Масса: См. табл.; Масштаб: 1:50; Лист 1; Листов 2
Нач.отд.	Росинский				
Н. контр.	Гиберман				
Гл.констр.	Пальман				
Гл.инж.пр.	Веллер		05.86		
Рук.гр.уп.	Палеес				
Ст.техн.	Гук				ЦНИИЭП жилища

Рис. 3

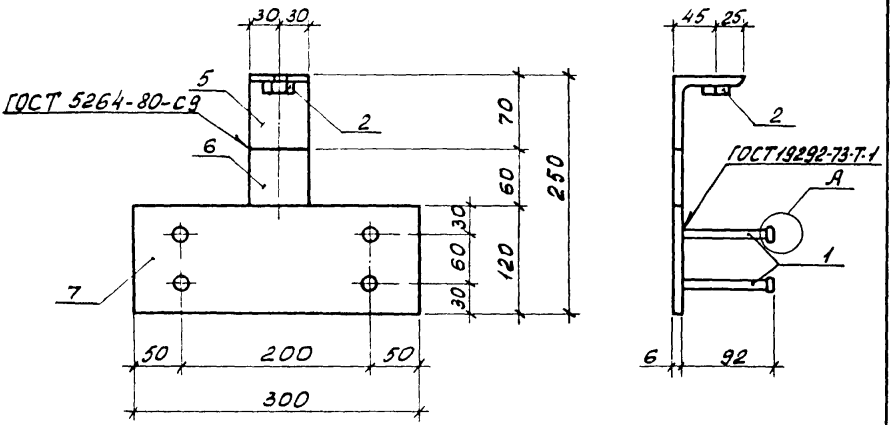

Поз. 5 (1.189.1-9.1 00 084)

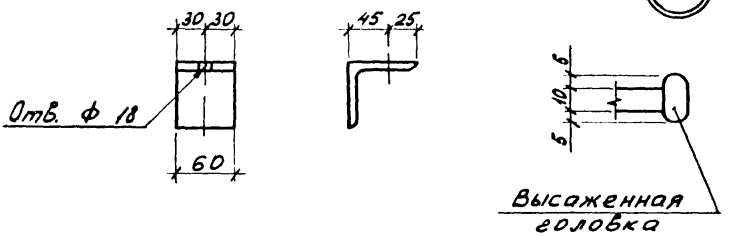

Обозначение	Марка	Рис.	Масса, кг
1.189.1-9.1 00 080	М4	1	1,56
-01	М5	2	1,14
-02	М8	3	2,54

Инв. № подл. | Подпись и дата | Взам. инв. №

Формат	Зона	Поз.	Обозначение	Наименование	Кол.	Примечание
				Документация		
А4			1.189.1-9.1 00 090 СБ	Сборочный чертеж		
			Переменные данные	для исполнений		
				1.189.1-91 00 090		М6
				Детали		
Б4		1	1.189.1-9.1 00 091	Полоса $\frac{Б\text{-}2\ 6\times120\ ГОСТ\ 103\text{-}76}{ВСт3пс6\ ГОСТ\ 380\text{-}71^{**}}$ ℓ=150	1	0,85 кг
Б4		2	00 092	⌀10 А III ГОСТ 5781-82, ℓ=105	4	0,065 кг
				1.189.1-9.1 00 090-01		М6а
				Детали		
Б4		1	1.189.1-9.1 00 091	Полоса $\frac{Б\text{-}2\ 6\times120\ ГОСТ\ 103\text{-}76}{ВСт3пс6\ ГОСТ\ 380\text{-}71^{**}}$ ℓ=150	1	0,85 кг
Б4		2	00 092	⌀10 А III ГОСТ 5781-82, ℓ=105	4	0,065 кг
				1.189.1-9.1 00 090-02		М7
				Детали		
Б4			1.189.1-9.1 00 091	Полоса $\frac{Б\text{-}2\ 6\times60\ ГОСТ\ 103\text{-}76}{ВСт3пс6\ ГОСТ\ 380\text{-}71^{**}}$ ℓ=60	1	0,17 кг
Б4		2	00 092	⌀10 А III ГОСТ 5781-82, ℓ=105	2	0,065 кг

Нач. отд.	Косинский		1.189.1-9.1 00 090
Н. контр.	Гиберман		
Гл. конструктор	Пальман		Изделие закладное (М6, М6а, М7)
Гл. инж. пр.	Веллер	05.86	Стадия: Р; Лист: ; Листов: 1
Рук. груп.	Палеес		ЦНИИЭП жилища
Ст. техн.	Гук		

Рис. 1

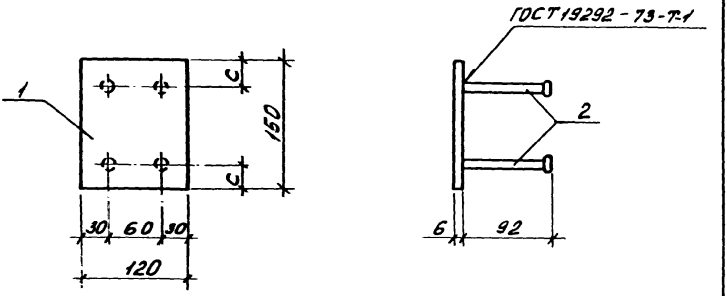

Рис 2

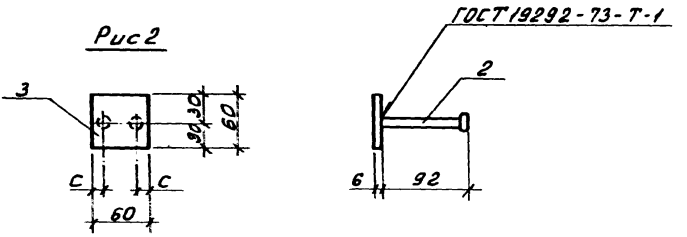

Обозначение	Марка	Рис	С, мм	Масса, кг
1.189.1-9.1 00 090	М6	1	30	1,11
-01	М6	1	20	1,11
-02	М7	2	15	0,30

Взам. инв. № | Подпись и дата | Инв. № подл.

Нач. отд.	Росинский		
Н. контр.	Губерман		
Гл. констр.	Пальман		
Гл. инж. пр.	Веллер		ОВ.2
Рук. груп.	Палеес		
Ст. техн.	Гук		

1.189.1-9.1 00090 СБ

Изделие закладное (М6, М6а, М7)

Сборочный чертеж

Стадия	Масса	Масштаб
Р	См. табл	1:5
Лист	Листов 1	

ЦНИИЭП жилища

Формат	Зона	Поз.	Обозначение	Наименование	Кол.	Примечание
А4				Документация		
			1.189.1-9.1 ОО 100 СБ	Сборочный чертеж		
			Переменные данные	для исполнений		
				1.189.1-9.1 ОО 100		М9
				Детали		
Б4		1	1.189.1-9.1 ОО 101	Полоса $\frac{Б\text{-}2\ Б\times240\ ГОСТ\ 103\text{-}76}{ВСт3пс6\ ГОСТ\ 380\text{-}71^{**}}$; ℓ=240	1	2,71 кг
Б4		2	ОО 102	ф10 А III ГОСТ 5781-82, ℓ=175	4	0,11 кг
				1.189.1-9.1 ОО 100-01		М10
				Детали		
Б4		1	1.189.1-9.1 ОО 103	Полоса $\frac{Б\text{-}2\ Б\times90\ ГОСТ\ 103\text{-}76}{ВСт3пс6\ ГОСТ\ 380\text{-}71^{**}}$; ℓ=360	1	1,53 кг
Б4		2	ОО 102	ф10 А III ГОСТ 5781-82, ℓ=175	6	0,11 кг
				1.189.1-9.1 ОО 100-02		М11
				Детали		
Б4		1	1.189.1-9.1 ОО 104	Полоса $\frac{Б\text{-}2\ Б\times160\ ГОСТ\ 103\text{-}76}{ВСт3пс6\ ГОСТ\ 380\text{-}71^{**}}$; ℓ=360	1	1,02 кг
Б4		2	ОО 102	ф10 А III ГОСТ 5781-82, ℓ=175	3	0,11 кг
				1.189.1-9.1 ОО 100-03		М12
				Детали		
Б4		1	1.189.1-9.1 ОО 105	Полоса $\frac{Б\text{-}2\ Б\times90\ ГОСТ\ 103\text{-}76}{ВСт3пс6\ ГОСТ\ 380\text{-}71^{**}}$; ℓ=150	1	0,64 кг
Б4		2	ОО 106	ф10 А III ГОСТ 5781-82, ℓ=150	4	0,092 кг

Нач. отд	Росинский		1.189.1-9.1 ОО 100
Н. контр	Гиберман		
Гл. констр	Пальман		Изделие закладное (М9...М15)
Гл. инж. пр	Веллер	05.86	Стадия: Р; Лист: 1; Листов: 2
Рук. груп.	Палеес		ЦНИИЭП жилища
Ст. техн.	Гук		

Формат	Зона	Поз.	Обозначение	Наименование	Кол.	Примечание
				1.189.1-9.1 ОО 100-04		М13
				Детали		
Б4		1	1.189.1-9.1 ОО 107	Полоса $\frac{Б\text{-}2\ 6\times90\ ГОСТ\ 103\text{-}76}{ВСт3пс6\ ГОСТ\ 380\text{-}71^{**}}$ ℓ=180	1	0,76 кг
Б4		2	ОО 106	⌀10 А III ГОСТ 5781-82, ℓ=150	4	0,092 кг
				1.189.1-9.1 ОО 100-05		М14
				Детали		
Б4		1	1.189.1-9.1 ОО 108	Полоса $\frac{Б\text{-}2\ 6\times180\ ГОСТ\ 103\text{-}76}{ВСт3пс6\ ГОСТ\ 380\text{-}71^{**}}$ ℓ=180	1	1,53 кг
Б4		2	ОО 106	⌀10 А III ГОСТ 5781-82, ℓ=150	4	0,092 кг
				1.189.1-9.1 ОО 100-06		М15
				Детали		
Б4		1	1.189.1-9.1 ОО 101	Полоса $\frac{Б\text{-}2\ 6\times240\ ГОСТ\ 103\text{-}76}{ВСт3пс6\ ГОСТ\ 380\text{-}71^{**}}$ ℓ=240	1	2,71 кг
Б4		2	ОО 109	⌀10 А III ГОСТ 5781-82, ℓ=250	4	0,15 кг

Рис.1

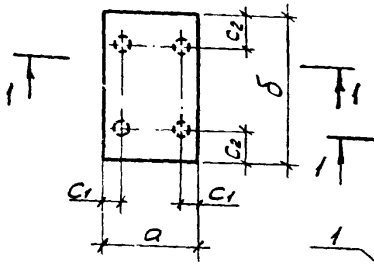

Рис.2

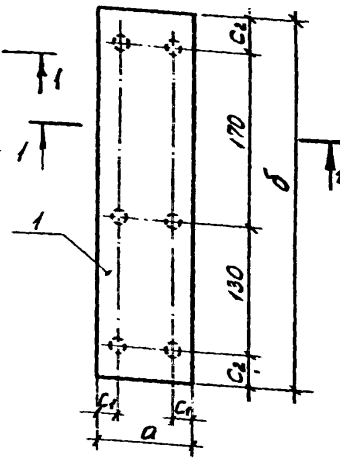

Рис. 3

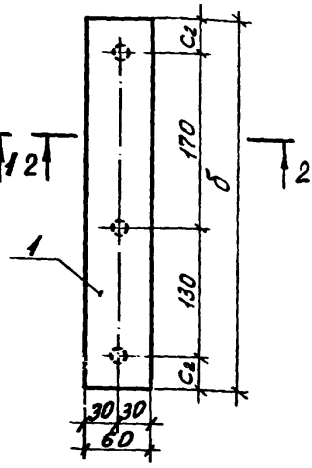

1-1

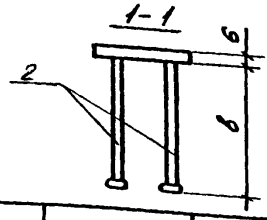

2-2

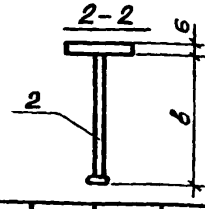

Обозначение	Марка	Рис	a, мм	б, мм	в, мм	c1, мм	c2, мм	Масса, кг
1.189.1-9.1 00 100	М9	1	240	240	175	50	50	3,15
-01	М10	2	90	360		20	30	2,19
-02	М11	3	60	360		—	30	1,35
-03	М12	1	90	150	150	20	30	1,01
-04	М13		90	180		20	30	1,13
-05	М14		180	180		30	30	1,90
-06	М15		240	240	250	30	30	3,31

1.189.1-9.1 00100 СБ

Нач. отд	Росинский		
Н. контр	Гиберман		
Гл. констр	Пальман		
Гл. инж. пр.	Веллер		05.86
Рук. груп	Палеес		
Ст. техн.	Гук		

Изделие закладное (М9... М15)
Сборочный чертеж

Стадия	Масса	Масштаб
Р	См. табл.	1:5
Лист	Листов 1	

ЦНИИЭП жилища

Рис. 1

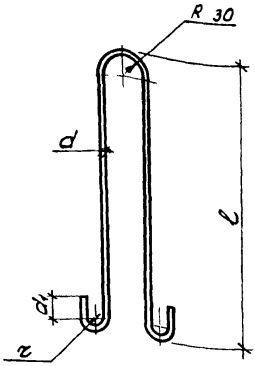

Рис. 2

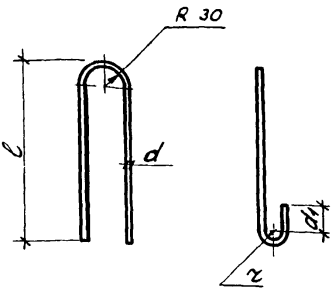

Обозначение	Марка	Рис.	d, мм	d1, мм	r, мм	l, мм	L, мм	Масса, кг
1.189.1-9.1 00001	П1	1	16	50	30	640	1,62	2,56
-01	П2	1	12	30	20	600	1,43	1,27
-02	П3	1	10	30	20	450	1,13	0,69
-03	П4	2	10	30	20	400	0,97	0,60

Инв. № подл. | Подпись и дата | Взам. инв. №

Нач. отд.	Росинский		
Н. контр.	Гиберман		
Гл. констр.	Пальман		
Гл. инж. пр.	Веллер		05.86
Рук. арун.	Палеес		
Ст. техн.	Кулишева		

1.189.1-9.1 00001

Петля строповочная (П1...П4)

Стадия	Масса	Масштаб
Р	См. табл.	1:10
Лист	Листов 1	

Сталь класса А-I ГОСТ 5781-82 Вст3сп2 ГОСТ 380-71*

ЦНИИЭП жилища

Марка элемента	Изделия арматурные										Изделия закладные															Общий расход, кг
	Арматура класса									Всего	Арматура класса		Прокат марки												Всего	
	А-I				А-III			Вр-I			А-III		ВСт3пс6													
	ГОСТ 5781-82							ГОСТ 6727-80			ГОСТ 5781-82		ГОСТ 103-76					ГОСТ 82-70	ГОСТ 8509-72		ГОСТ 5915-70*		ГОСТ 7798-70	Итого		
	ф10	ф12	ф16	Итого	ф8	ф10	Итого	ф5	Итого		ф10	Итого	-6×60	-6×90	-6×120	-6×180	-10×90	-6×240	L70×6	L90×7	Гайка 2М16	Гайка 2М24	Болт М24			
ШЛС28-40(32)			10,24	10,24	4,72		4,72	32,18	32,18	47,14	4,53	4,53	0,17	3,05	6,80		1,92			5,72	0,13	0,33	1,78	19,9	24,43	71,57
ШЛН14-40(32)		5,44		5,44				15,69	15,69	21,13	4,66	4,66	2,38	3,05	1,70		1,92			5,72	0,07	0,33	1,78	16,95	21,61	42,74
ШЛВ9-40(32)	2,76			2,76				10,9	10,9	13,66	2,08	2,08	0,68		10,2				1,52		0,13			12,53	14,61	28,27
ПЛ18.19-40(32)	2,40			2,40	41,95		41,95	3,90	3,90	44,35	2,75	2,75	1,02	1,53				10,84						13,39	16,14	64,39
ПЛм16.17-32						19,15	19,15			19,15																19,15
ПЛм16.17-40						20,83	20,83			20,83	1,85	1,85		2,80		1,53								4,33	6,18	27,01
ТЛ5-32											0,60	0,60						2,71						2,71	3,31	3,31
ТЛ4-32											0,60	0,60						2,71						2,71	3,31	3,31

Нач отд.	Росинский		
Н. контр.	Гиберман		
Гл. констр.	Пальман		
Гл. инж. пр.	Веллер		08.86
Рук. груп.	Палеес		
Ст. техн.	Фаин		

1.189.1-9.1 00000 РС

Ведомость расхода стали

Стадия	Лист	Листов
Р		1

ЦНИИЭП ЖИЛИЩА

22361 96

Инв. № подл.	Подпись и дата	Взам. инв. №

№ строки	Наименование материала и единица измерения	Код материала	Ед. изм.	Код и марка изделия. Количество на марку							
				58 9621 2139 ШЛС 28-40 (32)	58 9621 2140 ШЛН 14-40 (32)	58 9621-2141 ШЛВ 9-40 (32)	58 9621-2142 ПЛ 18.19-40 (32)	ПЛМ 16.17-32	ПЛН 16.17-40	58 9621 2143 ТЛ 5-32	58 9621 2144 ТЛ 4-32
1	Сортовой прокат обыкновенного										
2	качества	09 3000									
3	Сталь арматурная класса А-I, кг	09 3011	166	10,24	5,44	2,76	2,40				
4	мелкосортная, кг	09 3300	166	10,24	5,44	2,76	2,40				
5	⌀10, кг		166			2,76	2,40				
6	⌀12, кг		166		5,44						
7	⌀16, кг		166	10,24							
8	Сталь арматурная класса А-III, кг	09 3013	166	9,25	4,66	2,08	44,70	19,15	22,68	0,6	0,6
9	мелкосортная, кг	09 3300	166	4,53	4,66	2,08	2,75	19,15	22,68	0,6	0,6
10	⌀10, кг		166	4,53	4,66	2,08	2,75	19,15	22,68	0,6	0,6
11	катанка, кг	09 3400	166	4,72			41,95				
12	⌀8, кг		166	4,72			41,95				

Нач. отд.	Росинский		
Н. контр.	Гиберман		
Гл. конст.	Польман		
Гл. инж. пр.	Веллер		08 8.
Рук. еруп.	Палеес		
Ст. техн.	Кулишева		

1.189.1-9.1 00000 РМ

Ведомость расхода материалов.

Стадия	Лист	Листов
Р	1	4

ЦНИИЭП жилища

22361-97

96

№ строки	Наименование материала и единица измерения	Код материала	Ед. изм.	Код и марка изделия. Количество на марку. 58 9621 2139 ШЛС 28-40 (32)	58 9621 2140 ШЛН 14-40 (32)	58 9621 2141 ШЛВ 9-40 (32)	58 9621 2142 ПЛ 18.19-40 (32)	ПЛм 16.17-32	ПЛм 16.17-40	58 9621 2143 ТЛ 5-32	58 9621 2144 ТЛ 4-32
13	Полоса стальная горячекатанная										
14	крупносортная, кг	09 3100	166	11,94	9,05	10,88	13,39		4,33	2,71	2,71
15	полоса 6×60, кг		166	0,17	2,38	0,68	1,02				
16	6×90, кг		166	3,05	3,05		1,53		2,80		
17	6×120, кг		166	6,80	1,70	10,2					
18	6×180, кг		166						1,53		
19	6×240, кг		166				10,84			2,71	2,71
20	10×90, кг		166	1,92	1,92						
21	Сталь прокатная угловая равнополочная										
22	крупносортная, кг	09 3100	166	5,72	5,72	1,52					
23	уголок 70×6, кг		166			1,52					
24	90×7, кг		166	5,72	5,72						
25	Итого сортового проката обыкновен-										
26	ного качества, кг	09 3000	166	37,15	24,87	17,24	60,49	19,15	27,01	3,31	3,31
27	Итого стали в натуральной массе, кг		166	37,15	24,87	17,24	60,49	19,15	27,01	3,31	3,31

1.189.1 - 9.1 00 000 РМ

Лист 2

22361 98

97

Инв. № подл. | Подпись и дата | Взам. инв. №

№ строки	Наименование материала и единица измерения	Код материала	Код материала Ед. изм.	Код и марка изделия. Количество на марку. 58 9621 2139 ШПС 28-40 (32)	58 9621 2140 ШПН 14-40 (32)	58 9621 2141 ШПЗ-40 (32)	58 9621 2142 ПЛ 18.19-40 (32)	ПЛМ 16.17-32	ПЛМ 16.17-40	58 9621 2143 7Л5-32	58 9621 2144 7Л4-32
28	В том числе по укрупненному сортаменту										
29	крупносортная, кг	09 3 100	166	17,66	14,77	12,40	13,39		4,33	2,71	2,71
30	мелкосортная, кг	09 3 300	166	14,77	10,10	4,84	5,15	19,15	22,62	0,6	0,6
31	катанка, кг	09 3 400	166	4,72			41,95				
32	Металлоизделия промышленного назначения	12 000									
33	Проволока из низкоуглеродистой стали										
34	холоднотянутая класса Вр-I, кг	12 1401	166	32,18	15,69	10,90	3,90				
35	Гайка 2М16, кг		166	0,13	0,07	0,13					
36	Гайка 2М24, кг		166	0,33	0,33						
37	Болт М24, кг		166	1,78	1,78						
38	Итого металлоизделий промышленного										
39	назначения, кг	12 0000	166	34,42	17,87	11,03	3,90				
40	Итого стали, приведенной к стали класса Вр-I, кг		166	70,78	35,16	21,75	72,05	27,39	32,43	0,86	0,86
41	Итого стали, приведенной к стали класса Ст3, кг		166	19,9	16,95	12,53	13,39		4,33	2,71	2,71
42	Итого стали, приведенной к стали классов Ал и Вз, кг		166	90,68	52,11	34,28	85,44	27,39	36,76	3,57	3,57

1.189.1-9.1 00000 РМ

Лист 3

22361 99

98

№ строки	Наименование материала и единица измерения	Код материала	Код материала Ед. изм.	Код и марка изделия. Количество на марку: 58 9621 2139 ШЛС 28-40 (32)	58 9621 2140 ШЛМ 14-40 (32)	58 9621-2141 ШЛВ 9-40 (32)	58 9621 2142 П.Л 18.19-40 (32)	ПДм 16.17-32	ПЛм 16.17-40	58 9621 2143 ТЛ 5-32	58 9621 2144 ТЛ 4-32
43	Бетон тяжелый										
44	Класса В 12,5, м³	574512	113	1,83	1,02	0,67		0,55	0,55	0,033	0,027
45	Класса В 15, м³	574512	113				0,64				
46	Портландцемент марки 300, т	573112	168	0,61	0,34	0,22		0,18	0,18	0,011	0,009
47	Портландцемент, приведенный										
48	к марке 400 т	573112	168	0,55	0,31	0,20	0,22	0,16	0,16	0,01	0,008

gost.e-ecolog.ru