ТИПОВЫЕ КОНСТРУКЦИИ, ИЗДЕЛИЯ И УЗЛЫ ЗДАНИЙ И СООРУЖЕНИЙ

СЕРИЯ 1.134-2

БЛОКИ ВНУТРЕННИХ СТЕН, ВЕНТИЛЯЦИОННЫЕ БЛОКИ ДЛЯ ЖИЛЫХ И ОБЩЕСТВЕННЫХ ЗДАНИЙ

ВЫПУСК 4

БЛОКИ ВНУТРЕННИХ СТЕН ТОЛЩИНОЙ 16 СМ И ВЕНТИЛЯЦИОННЫЕ БЛОКИ ДЛЯ ЖИЛЫХ ЗДАНИЙ ВЫСОТОЙ 1-4 ЭТАЖА И ОБЩЕСТВЕННЫХ ЗДАНИЙ ВЫСОТОЙ 1-3 ЭТАЖА

Опалубочные чертежи
Армирование

21944-01
ЦЕНА 1-59

gost.e-ecolog.ru

ЦЕНТРАЛЬНЫЙ ИНСТИТУТ ТИПОВОГО ПРОЕКТИРОВАНИЯ
ГОССТРОЯ СССР

Москва, А-445, Смольная ул., 22

Сдано в печать III 1987 года

Заказ № 4956 Тираж 3450 экз.

ТИПОВЫЕ КОНСТРУКЦИИ, ИЗДЕЛИЯ И УЗЛЫ ЗДАНИЙ И СООРУЖЕНИЙ

СЕРИЯ 1.134-2

БЛОКИ ВНУТРЕННИХ СТЕН, ВЕНТИЛЯЦИОННЫЕ БЛОКИ ДЛЯ ЖИЛЫХ И ОБЩЕСТВЕННЫХ ЗДАНИЙ

ВЫПУСК 4

БЛОКИ ВНУТРЕННИХ СТЕН ТОЛЩИНОЙ 16 СМ И ВЕНТИЛЯЦИОННЫЕ БЛОКИ ДЛЯ ЖИЛЫХ ЗДАНИЙ ВЫСОТОЙ 1-4 ЭТАЖА И ОБЩЕСТВЕННЫХ ЗДАНИЙ ВЫСОТОЙ 1-3 ЭТАЖА

Опалубочные чертежи
Армирование

В связи с вводом в действие серии 1.134-1.15 вып. 1-1; 1-2; 1-3 (приказ Госграждансстроя от 30.05.86 N 183) в рабочие чертежи данного выпуска внесены изменения, связанные с изъятием информации о блоках толщиной 20 см.

Разработаны
ЦНИИЭП гражданселькстроем

Главный инженер института А.П. Цикунов
Главный конструктор мастерской №4 А.И. Угаров
Главный инженер проекта Л.А. Земляк

Утверждены и введены
в действие с 1.06.79 г.
Госграждансстроем
Приказ от 28.04.79 г. N 86

Обозначение	Наименование	Стр.
1.134-2.4.01.000 ТО	Техническое описание	3и...8и
1.134-2.4.01.000 НИ	Номенклатура	9и...12и
1.134-2.4.01.000 РС	Ведомость расхода стали	13и...15и
1.134-2.4.01.000	Блок внутренних стен	16и
1.134-2.4.01.000 СБ	Блок внутренних стен	
	Сборочный чертеж	17и
1.134-2.4.02.000	Блок внутренних стен	18и
1.134-2.4.03.000	Блок внутренних стен	19и
1.134-2.4.03.000 СБ	Блок внутренних стен	
	Сборочный чертеж	19и
1.134-2.4.04.000	Блок внутренних стен	20и
1.134-2.4.04.000 СБ	Блок внутренних стен	
	Сборочный чертеж	20и
1.134-2.4.05.000	Блок внутренних стен СБ-6.22.1-Т	21и
1.134-2.4.06.000	Блок перемычечный внутренних стен	22и
1.134-2.4.07.000	Блок внутренних стен доборный	23и
1.134-2.4.06.000 СБ	Блок перемычечный внутренних стен	
	Сборочный чертеж	24и
1.134-2.4.07.000 СБ	Блок внутренних стен доборный	
	Сборочный чертеж	24и
1.134-2.4.08.000	Блок внутренних стен лестничных	
	клеток	25и
1.134-2.4.09.000	Блок внутренних стен лестничных	
	клеток	26и
1.134-2.4.10.000	Блок перемычечный лестничных	
	клеток	27и

Обозначение	Наименование	Стр.
1.134-2.4.11.000	Блок перемычечный лестничных	
	клеток	28и
1.134-2.4.12.000	Блок вентиляционный	29и
1.134-2.4.13.000	Блок вентиляционный ВБН-12.13.4-П	30и
1.134-2.4.14.000	Блок вентиляционный	31и
1.134-2.4.15.000	Блок вентиляционный ВБН-18.13.4-П	32и
1.134-2.4.16.000	Блок вентиляционный	33и
1.134-2.4.17.000	Блок вентиляционный ВБН-15.13.4-П	34и
1.134-2.4.18.000	Блок вентиляционный ВБВ-18.28.5-Т	35и
1.134-2.4.19.000	Блок вентиляционный ВБВ-15.28.5-Т	36и
1.134-2.4.20.000	Блок внутренний	37и
	электротехнический ВБЭ-9.22.2-Т	
1.134-2.4.01.000 Д	Узлы I...V	38и

Инв.№подл. | Подпись и дата | Взам.инв.№

Н.контр.	Земляк	
Гл.инж.м.	Шнейдерман	
ГИП	Земляк	
Рук.гр.исп.	Петрухина	
Исполнит.	Образцова	
Проверил	Петрухина	

1.134-2.4.01.000

Содержание

Стадия	Лист	Листов
Р		1

ЦНИИЭП гражданселькстрой

1. Общая часть.

Корректировка рабочих чертежей внутренних блоков толщиной 16 см и вентиляционных блоков для жилых зданий высотой 1-4 этажа и общественных зданий высотой 1-3 этажа выполнена в соответствии с поручением Государственного комитета по гражданскому строительству и архитектуре при Госстрое СССР (МК-3-2824 от 16.07.86г.) с учетом утвержденных в 1986 г. рабочих чертежей по серии 1.134.1-15 в. 1-1; 1-2; 1-3.

Рабочие чертежи „Внутренних блоков толщиной 16см и вентиляционных блоков для жилых зданий высотой 1-4 этажа, и общественных зданий высотой 1-4 этажа и общественных зданий высотой 1-3 этажа" выпуск 4 входят в состав серии 1.134-2 „Блоки внутренних стен для жилых и общественных зданий".

В настоящем выпуске приведены опалубочные чертежи внутренних блоков толщиной 16 см и вентиляционных блоков. Изготовление вентиляционных блоков предусматривается по поточно-агрегатной технологии, а блоки толщиной 16 см изготавливаются в кассетных установках.

Рабочие чертежи стальных форм для изготовления вышеуказанных изделий откорректированы институтом „ЦНИИЭПграждансельстрой" и выпускаются отдельными альбомами (распространяет институт „ЦНИИЭПграждансельстрой").

Каждому изделию присвоена определенная марка.

Маркировка блоков выполнена в соответствии с ГОСТ 23009-78 „Конструкции и изделия бетонные и железобетонные сборные. Условные обозначения (марки)".

В первую группу индексов марки изделия входят буквенные индексы, обозначающие:

СВ - стеновой блок
СБД - стеновой блок доборный
СБЛ - стеновой блок лестничных клеток
ВБВ - вентиляционный блок внутренний
ВБН - вентиляционный блок наружный
ВБЭ - стеновой блок электрический

Во вторую группу входят цифровые индексы, обозначающие габаритные размеры изделий в дециметрах, соответственно длину, высоту и толщину.

9.26.1 - длина 880мм; высота 2540 мм; толщина 160 мм.

В третью группу входят буквенные и цифровые индексы, обозначающие тип бетона и номер типа размера изделия:

Т-1 - бетон тяжелый, блок „левый"
Т-2 - бетон тяжелый, блок „правый"
Т-3 - бетон тяжелый, блок имеет одну четверть для опирания перемычечного блока
Т-4 - бетон тяжелый, блок имеет две четверти для опирания перемычечных блоков с двух сторон.
Т-5 - бетон тяжелый, перемычечный блок рассчитан на погонную нагрузку - 11т/п.м.
П - бетон пористый.

Н.контр.	Земляк		1.134-2.4.01.000 ТО
Гл.инж.м.	Шнейдерман		
ГИП	Земляк		Техническое описание
Рук.гр.	Петрухина		Стадия: Р; Лист: 1; Листов: 6
Исполн.	Образцова		ЦНИИЭП граждансельстрой
Провер.	Петрухина		

Инв.№ подл. | Подпись и дата | Взам.инв.№

21944-01
Копировал Зор- 4 Формат А3

2. Назначение и область применения.

Блоки для внутренних стен толщиной 16 см, вентиляционные и электротехнический блоки предназначены для применения в типовых проектах жилых зданий 1-4 этажа и общественных зданий высотой 1-3 этажа. Блоки запроектированы двух высот 2540 и 2780 мм. Первые применяются для опирания на них плит перекрытий, вторые - в самонесущих стенах. Для применения их в общественных зданиях разработаны дополнительно доборные блоки высотой 480 мм той же номенклатуры. Для образования проемов во внутренних стенах номенклатура включает блоки с одной или двумя опорными четвертями и перемычечные блоки. В лестничных клетках жилых зданий применяются блоки длиной 1940 и 1780 мм и перемычечные - длиной 2280 мм, в общественных зданиях - 1280 мм и перемычечные - 1500 мм.

Вентиляционные блоки запроектированы трех длин: 1180, 1480 и 1780 мм. Блок длиной 1180 мм имеет пять круглых каналов диам. 159 мм, блок длиной 1480 мм - пять круглых и одно овальное, блок длиной 1780 мм - восемь круглых каналов. Вентиляционные блоки могут применяться для дымоудаления (дымовентиляционные блоки). Для разделения дымовых и вентиляционных каналов в блоках предусмотрена разделительная стенка 60 мм (для вентиляционных - 35 мм). Внутренние вентиляционные блоки имеют толщину 280 мм. Для установки вентблоков по несущим внутренним стенам разработаны вентблоки с двумя консолями для длин 1480 и 1780 мм. Для всех вентблоков в номенклатуру включены доборы высотой 480 мм для применения их в общественных зданиях.

Наружные вентиляционные блоки имеют толщину 370 мм. Для установки в пределах чердака при чердачных крышах запроектированы блоки высотой 1920 и 500 мм, при совмещенных крышах применяются наружные блоки высотой 1300 мм.

В номенклатуру включен электротехнический блок, имеющий нишу для электрического шкафа. Блок устанавливается в лестничной клетке под перемычечный блок.

3. Характеристика изделий.

Блоки внутренних стен изготавливаются из тяжелого бетона марки по прочности на сжатие 150 объемной массой 2500 кг/м^3 (перемычечные блоки - 200).

Вентиляционные блоки внутренние изготовляются из обычного тяжелого цементного бетона объемной массой 2500 кг/м^3 марки 200. Вентиляционные блоки наружные изготовляются из бетона на пористых заполнителях марки 150 объемной массой 1200 кг/м^3. Дымовентиляционные блоки внутренние должны изготовляться из обычного тяжелого цементного бетона марки 300 или жароупорного бетона марки 200.

Марка бетона по морозостойкости должна быть МР 350 для тяжелого бетона и МР 335 для бетона на пористых заполнителях.

Блоки армируются пространственными каркасами с применением горячекатанной арматурной стали класса А III (рабочая) и обыкновенной арматурной проволоки класса Вр I (конструктивная поперечная).

Закладные детали крепятся к пространственным каркасам после установки их в формы.

Инв. № подл. | Подпись и дата | Взам. инв. №

4. Основные расчетные положения.

Перемычечные блоки высотой 340 мм рассчитаны на две расчетные погонные нагрузки 7,2 т/п.м. и 11,0 т/п.м. в соответствии с СН 382-67 „Указания по применению унифицированных нагрузок при проектировании типовых железобетонных конструкций для сборных перекрытий и покрытий зданий."

Перемычечные блоки высотой 580 мм применяются только по самонесущим стенам и на дополнительные нагрузки от перекрытий не рассчитаны. Перемычечный блок длиной 3280 мм рассчитан на расчетную погонную нагрузку 7,2 т/п.м.

Вентиляционные блоки без консолей проверены расчетом для стадии изготовления, транспортирования и монтажа в соответствии со СНиП II-21-75 „Бетонные и железобетонные конструкции. Нормы проектирования".

5. Номенклатура.

Номенклатура и основные показатели блоков приведены в табл. 1 (стр. 9-12). Масса блоков подсчитана для бетонов с объёмной массой 2500 кг/м³ (для наружных вентиляционных блоков - 1200 кг/м³).

Выборка стали по классам дана в табл. 2 (стр. 13-15).

6. Технические требования.

Блоки для внутренних стен и вентиляционные блоки должны соответствовать требованиям ГОСТ 13015-75** „Изделия железобетонные и бетонные. Общие технические требования" и требованиям, изложенным в настоящем альбоме.

До начала производства изделий должны быть разработаны и утверждены стандарты предприятий и технологические правила, содержащие требования и указания по технологии изготовления изделий на всех стадиях производственного процесса.

6.1. Основные параметры и размеры.

6.1.1. Основные параметры и размеры изделий должны соответствовать рабочим чертежам.

6.1.2. Отклонения от проектных размеров блоков, указанных в рабочих чертежах не должны превышать:

по длине	± 5 мм
по высоте	± 5 мм
по толщине	± 3 мм

6.1.3. Отклонение от прямолинейности реального профиля поверхности изделия в любом сечении на длине 2 м не должно превышать 3 мм для лицевых поверхностей, а также для нелицевых поверхностей, непрямолинейность которых влияет на качество монтажа (например боковые и торцевые поверхности элементов стен).

6.1.4. Отклонение от плоскостности (неплоскостность) изделия не должно превышать 5 мм при высоте изделия до 2500 мм и 8 мм при высоте свыше 2500 мм.

6.1.5. Разность длин диагоналей лицевых плоскостей блоков не должна превышать 10 мм.

6.1.6. Отклонение от проектного положения закладных деталей не должно превышать:

в плоскости блока	5 мм
из плоскости блока	5 мм.

6.2. Характеристики

6.2.1. Изделия должны изготовляться в стальных формах, удовлетворяющих ГОСТ 18.886-73*.

6.2.2. Материалы, применяемые для приготовления бетона, должны удовлетворять требованиям действующих стандартов и технических условий на эти материалы и обеспечивать получение бетона заданных марок.

6.2.3. Величина отпускной прочности бетона в процентах от его проектной марки по прочности на сжатие должно быть не менее:

50- в изделиях из тяжелого бетона марки 150 и выше и бетонов на пористых заполнителях марок 150.

70- в изделиях из тяжелого бетона марок 100.

80- в изделиях из бетонов на пористых заполнителях марок 100 и ниже.

В зимний период величина процентов должна быть увеличена до 80 и 90 соответственно.

6.2.4. Отклонение объемной массы бетона в высушенном до постоянной массы состоянии не должно превышать ± 5% в изделиях из бетонов на пористых заполнителях.

6.2.5. Влажность бетона на пористых заполнителях в изделиях при отпуске изделий потребителю не должна превышать 12%.

6.2.6. Отклонение фактической массы изделий от номинальной массы не должны превышать ± 7%.

6.2.7. Отклонение от номинальной толщины защитного слоя бетона не должны превышать величин:

при номинальной толщине защитного слоя бетона	10 мм ± 3 мм
	15 мм ± 3 мм
	20 мм ± 5 мм

6.2.8. Необетонируемые стальные закладные детали должны иметь антикоррозийное покрытие в соответствии со СНиП II-28-73.*

6.2.9. Открытые поверхности стальных закладных деталей и монтажные петли должны быть очищены от наплывов бетона или раствора.

6.2.10. Размеры раковин, местных наплывов и впадин на бетонных поверхностях и около бетона ребер не должны превышать указанных в табл. 5 ГОСТ а 13015-75.**

6.2.11. Блоки должны при испытании выдерживать контрольные нагрузки, указанные в рабочих чертежах.

Предприятие-изготовитель должно проводить испытание блоков на прочность и жесткость при освоении их конструкции и технологии изготовления.

6.3. Маркировка.

6.3.1. На каждом изделии, поставляемом потребителю, должны быть нанесены несмываемой краской при помощи трафарета или штампов следующие маркировочные знаки:

а) товарный знак предприятия-изготовителя или его краткое наименование;

б) марка изделия;

в) штамп технического контроля;

г) отпускная масса изделия в кг для изделий, масса которых превышает 500 кг.

6.3.2. Маркировочные знаки наносят в местах видимых при хранении и монтаже издвлия. Не следует наносить маркировочные знаки на отделочные или предназначенные под окраску лицевые поверхности изделий.

Инв. № подл. | Подпись и дата | Взам. инв. №

7. Правила приемки

7.1 Изделия должны быть приняты техническим контролем предприятия – изготовителя.

7.2. Приемка изделий должна производиться партиями.

7.3. На каждую принятую партию изделий составляется паспорт, в котором указывается:

а) наименование и адрес изготовителя;

б) номер и дата выдачи паспорта;

в) номер партии;

г) наименование и марки блоков с указанием их количества;

д) дата изготовления блоков;

е) проектная марка и отпускная прочность бетона в кгс/см^2;

ж) марка бетона – по морозостойкости;

з) обозначение государственного стандарта.

Паспорт должен быть подписан начальником отдела технического контроля предприятия-изготовителя.

7.4. Потребитель имеет право производить контрольную проверку соответствия блоков требованиям государственного стандарта.

7.5. Для контрольной проверки от каждой партии блоков, принятых техническим контролем, отбирают блоки в количестве 5%, но не менее 3 шт.

7.6. Отобранные блоки подвергают поштучному осмотру, обмеру и взвешиванию.

7.7. Если при проверке отобранных блоков окажется хотя бы один блок, не соответствующий техническим требованиям, то следует проводить повторную проверку удвоенного количества блоков.

Если при повторной проверке окажется хотя бы один блок, не соответствующий требованиям государственного стандарта, то данная партия блоков приемке не подлежит.

8. Методы контроля.

8.1. При изготовлении изделий должен быть обеспечен контроль на всех стадиях технического процесса.

8.2. Методы испытаний материалов, применяемых для приготовления бетонов, должны соответствовать требованиям действующих стандартов или технических условий на эти материалы.

8.3. Прочность бетона следует определять в соответствии с требованиями следующих стандартов:

бетон тяжелый – ГОСТ 10180-78;

бетон на пористых заполнителях- ГОСТ 11052-74.

8.4. Контроль и оценку проектной марки и отпускной прочности бетона на сжатие следует производить по ГОСТ 18105.1-80 или по ГОСТ 21218-75* с учетом однородности прочности бетона.

8.5. Определение толщины защитного слоя бетона, размеров и расположения рабочей арматуры может производиться просвечиванием ионизирующими излучениями по ГОСТ 17625-83.

8.6. Морозостойкость бетона следует определять в соответствии с требованиями ГОСТ 10060-76.

8.7. Объемную массу бетона следует определять в соответствии с требованиями следующих стандартов:

бетон тяжелый – ГОСТ 12730.0-78;

бетон на пористых заполнителях- ГОСТ 11052-74.

Допускается определять объемную массу бетона

на пористых заполнителях по ГОСТ 17625-83.

8.8. Влажность бетона на пористых заполнителях следует определять для каждой партии изделий.

8.9. Массу изделий при ее величине более 500 кг следует определять при отпуске потребителю путем взвешивания изделий при помощи пружинного динамометра общего назначения (ГОСТ 13837-79) или других стандартных приборов для измерения массы.

Если при контрольном взвешивании массы хотя бы одного из отобранных для контрольной проверки блоков будет превышать проектную отпускную массу более, чем на 7% приемку блоков по этому показателю производят путем поштучного взвешивания.

9. Транспортирование и хранение.

9.1. Транспортирование блоков следует производить с помощью специальных транспортных средств, обеспечивающих доставку блоков в вертикальном (рабочем) положении, надежное раскрепление и сохранность от механических повреждений. В случае отсутствия специальных транспортных средств допускается перевозка блоков в горизонтальном положении с соблюдением соответствующих технических требований.

Деревянные прокладки сечением 100х5 (h) должны быть длиной не менее ширины блока и располагаться одна над другой на расстоянии 500 мм (для простеночных блоков) и 300 мм (для прочих) от края блока.

При наличии в изделиях выступающих монтажных петель толщина прокладок должна превышать размер выступающих монтажных петель не менее, чем на 20 мм.

9.2. Подъем, погрузка и разгрузка изделий должна производиться краном с захватом за монтажные петли.

9.3. Блоки должны храниться в вертикальном рабочем положении рассортированными по маркам.

Простеночные блоки допускается хранить в горизонтальном положении в штабелях высотой не более 2.5 м.

Каждый блок должен устанавливаться на деревянные инвентарные прокладки толщиной не менее 30 мм. Прокладки под блоки следует укладывать по плотному тщательно выровненному основанию.

9.4. Изделия с отделанными поверхностями должны устанавливаться на складе, храниться и транспортироваться в условиях, исключающих возможность повреждения отделанных поверхностей.

9.5. Высота штабелей, размеры проходов между штабелями и отдельными изделиями, способы выполнения погрузочно-разгрузочных работ должны соответствовать предусмотренным правилам безопасности в строительстве, установленными в строительных нормах и специальных инструкциях по хранению, транспортированию строительных изделий и материалов.

Инв.№ подл. | Подпись и дата | Взам.инв.№

Эскиз	Марка	Обозначение	Геометрические характеристики, мм L	B	H	Показатели расхода материала: Объем бетона м³	Масса кг: Плотность бетона 1000 кг/м³
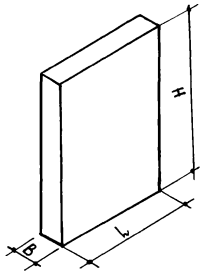	СБ-9.28.1-Т	1.134-2.4.01.000	880	160	2780	0,38	0,94
	СБ-10.28.1-Т	-01	980			0,42	1,05
	СБ-11.28.1-Т	-02	1040			0,45	1,12
	СБ-12.28.1-Т	-03	1180			0,51	1,27
	СБ-13.28.1-Т	-04	1280			0,55	1,38
	СБ-15.28.1-Т	-05	1480			0,64	1,50
	СБ-18.28.1-Т	-06	1780			0,78	1,95
	СБ-9.26.1-Т	-07	880		2540	0,34	0,86
	СБ-10.26.1-Т	-08	980			0,38	0,95
	СБ-11.26.1-Т	-09	1040			0,41	1,02
	СБ-12.26.1-Т	-10	1180			0,47	1,18
	СБ-15.26.1-Т	-11	1480			0,59	1,47
	СБ-18.26.1-Т	-12	1780			0,71	1,77
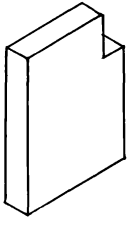	СБ-10.28.1-Т-3	1.134-2.4.02.000	980	160	2780	0,41	1,02
	СБ-11.28.1-Т-3	-01	1040			0,43	1,07
	СБ-12.28.1-Т-3	-02	1180			0,50	1,25
	СБ-10.26.1-Т-3	-03	980		2540	0,38	0,94
	СБ-11.26.1-Т-3	-04	1040			0,39	0,98
	СБ-12.26.1-Т-3	-05	1180			0,45	1,12
	СБ-15.26.1-Т-3	-06	1480			0,57	1,43
	СБ-6.26.1-Т-3	1.134-2.4.03.000	580			0,22	0,55
	СБ-9.26.1-Т-3	-01	880			0,34	0,85

Н.контр.	Земляк		1.134-2.4.01.000 НИ
Гл.инж.м	Шнейдерман		Номенклатура
ГИП	Земляк		Стадия: Р; Лист: 1; Листов: 4
Рук.гр.кон	Петрухина		ЦНИИЭП гражданстельстрой
Исполн.	Образцова		
Проверил	Петрухина		

Эскиз	Марка	Обозначение	Геометрические характеристики, мм			Показатели расхода материала	Масса ед., кг
			L	B	H	Объем бетона м³	Плотность бетона 1000 кг/м³
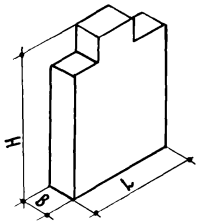							
	СБ-9.26.1-Т-4	1.134-2.4.04.000	880	160	2540	0,33	0,83
	СБ-10.26.1-Т-4	-01	980			0,37	0,93
	СБ-12.26.1-Т-4	-02	1180			0,45	1,12
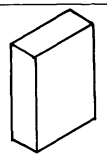							
	СБ-6.22.1-Т	1.134-2.4.05.000	580	160	2180	0,20	0,50
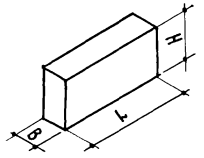	СБ-13.3.1-Т	1.134-2.4.06.000	1280	160	340	0,07	0,17
	СБ-13.3.1-Т-5	-01					
	СБ-14.3.1-Т	-02	1380			0,07	0,17
	СБ-14.3.1-Т-5	-03					
	СБ-15.3.1-Т	-04	1480			0,08	0,20
	СБ-15.3.1-Т-5	-05					
	СБ-18.3.1-Т	-06	1780			0,10	0,25
	СБ-18.3.1-Т-5	-07					
	СБ-22.3.1-Т	-08	2200			0,12	0,30
	СБ-22.3.1-Т-5	-09					
	СБ-15.6.1-Т	-10	1480		580	0,14	0,35
	СБ-27.6.1-Т	-11	2680			0,25	0,63

Инв № подл | Подпись и дата | Взам. инв. №

1.134-2.4.01.000 НИ

Лист 2

21944-01
Копировал Зоф

11 Формат А3

Эскиз	Марка	Обозначение	Геометрические характеристики, мм			Показатели расхода материалов	Масса кг
			L	B	H	Объем бетона м³	Плотность бетона 1000 кг/м³
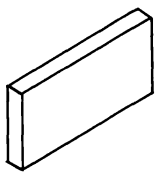	СБД - 9.5.1-Т	1.134-2.4.07.000	880	160	480	0,07	0,17
	СБД - 10.5.1-Т	- 01	980			0,07	0,17
	СБД - 11.5.1-Т	- 02	1040			0,08	0,20
	СБД - 12.5.1-Т	- 03	1180			0,09	0,23
	СБД - 13.5.1-Т	- 04	1280			0,10	0,25
	СБД - 15.5.1-Т	- 05	1480			0,11	0,27
	СБД - 18.5.1-Т	- 06	1780			0,13	0,35
	СБД - 33.5.1-Т	- 07	3280			0,25	0,63
	СБД - 12.15.1-Т	- 08	1180		1540	0,28	0,70
	СБД - 12.9.1-Т	- 09	1180		880	0,16	0,40
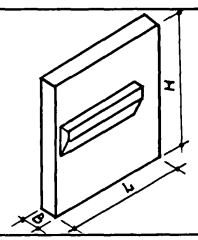	СБЛ - 19.28.1-Т-2	1.134-2.4.08.000	1940	160	2780	0,87	2,18
	СБЛ - 19.28.1-Т-1	- 01					
	СБЛ - 18.28.1-Т-2	- 02	1780			0,80	2,00
	СБЛ - 18.28.1-Т-1	- 03					
	СБЛ - 13.28.1-Т-2	1.134-2.4.09.000	1280			0,57	1,43
	СБЛ - 13.28.1-Т-1	- 01					
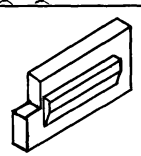	СБЛ - 15.5.1-Т-2	1.134-2.4.10.000	1500	160	480	0,13	0,32
	СБЛ - 15.5.1-Т-1	- 01					
	СБЛ - 23.6.1-Т-2	1.134-2.4.11.000	2280		580	0,23	1,47
	СБЛ - 23.6.1-Т-1	- 01					
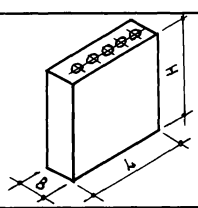	ВБВ - 12.28.3-Т	1.134-2.4.12.000	1180	280	2780	0,62	1,55
	ВБВ - 12.5.3-Т	- 01			500	0,11	0,19
	ВБН - 12.19.4-П	- 02		370	1920	0,63	0,76
	ВБН - 12.5.4-П	- 03			500	0,16	0,28
	ВБН - 12.13.4-П	1.134-2.4.13.000			1300	0,44	0,53

Эскиз	Марка	Обозначение	Геометрические характеристики, мм L	B	H	Показатели расхода материала: объем бетона м³	Масса кг: плотность бетона 1000 кг/м³
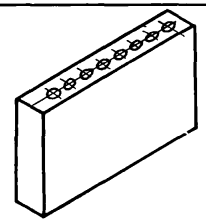	ВБВ - 18.28.3-Т	1.134-2.4.14.000	1780	280	2780	0.92	2.30
	ВБВ - 18.5.3-Т	- 01			500	0.16	0.29
	ВБН - 18.19.4-П	- 02		370	1920	0.95	1.14
	ВБН - 18.5.4-П	- 03			500	0.24	0.40
	ВБН - 18.13.4-П	1.134-2.4.15.000			1300	0.85	1.02
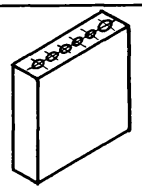							
	ВБН - 15.5.4-П	1.134-2.4.16.000	1480	370	500	0.20	0.33
	ВБН - 15.19.4-П	- 01			1920	0.77	0.93
	ВБН - 15.5.3-П	- 02		280	500	0,13	0.24
	ВБН - 15.13.4-П	1.134-2.4.17.000		370	1300	1.02	0.64
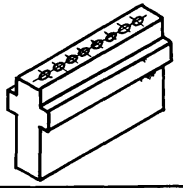							
	ВБВ-18.28.5-Т	1.134-2.4.18.000	1780	280	2780	1.02	2.55
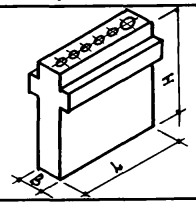							
	ВБВ-15.28.5-Т	1.134-2.4.19.000	1480	280	2780	0.82	2.05
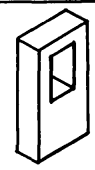							
	ВБ -9.22.2-Т	1.134-2.4.20.000	880	200	2180	0.3	0.78

Инв.№ подл. | Подпись и дата | Взам.инв.№

Марка элемента	Изделия арматурные															Изделия закладные										Общий расход
	Арматура класса												Арматурная проволока		Всего	Арматура класса							Прокат марки		Всего	
	А-I				А-III								Вр-I			А-I				А-II			Вст3кп2			
	ГОСТ 5781-82*												ГОСТ 6727-80*			ГОСТ 5781-82*							ГОСТ 103-76*			
	∅6	∅8	∅10	Итого	∅6	∅8	∅10	∅12	∅14	∅16	∅20	Итого	∅4	∅5	Итого	∅8	∅10	∅12	∅14	Итого	∅10	Итого	-4×100	-8×80	Итого		
СБ-9.28.1-Т													3,43		3,43	3,43		1,08			1,08			4,80		4,80	5,88	9,31
СБ-10.28.1-Т													4,28		4,28	4,28		1,08			1,08			4,80		4,80	5,88	10,16
СБ-11.28.1-Т													4,39		4,39	4,39		1,08			1,08			4,80		4,80	5,88	10,27
СБ-12.28.1-Т													5,31		5,31	5,31			2,00		2,00			4,80		4,80	6,80	12,11
СБ-13.28.1-Т													5,48		5,48	5,48			2,00		2,00			4,80		4,80	6,80	12,28
СБ-15.28.1-Т													6,50		6,50	6,50			2,00		2,00			4,80		4,80	6,80	13,30
СБ-18.28.1-Т													7,66		7,66	7,66			2,00		2,00			4,80		4,80	6,80	14,46
СБ-9.26.1-Т													3,11		3,11	3,11		1,08			1,08			4,80		4,80	5,88	8,99
СБ-10.26.1-Т													3,92		3,92	3,92		1,08			1,08			4,80		4,80	5,88	9,80
СБ-11.26.1-Т													3,98		3,98	3,98		1,08			1,08			4,80		4,80	5,88	9,86
СБ-12.26.1-Т													4,87		4,87	4,87		1,08			1,08			4,80		4,80	5,88	10,75
СБ-15.26.1-Т													5,96		5,96	5,96			2,00		2,00			4,80		4,80	6,80	12,76
СБ-18.26.1-Т													7,03		7,03	7,03			2,00		2,00			4,80		4,80	6,80	13,83
СБ-10.28.1-Т-3													4,28		4,28	4,28		1,08			1,08			4,80		4,80	5,88	10,16
СБ-11.28.1-Т-3													4,38		4,38	4,38		1,08			1,08			4,80		4,80	5,88	10,26
СБ-12.28.1-Т-3													5,30		5,30	5,30			2,00		2,00			4,80		4,80	6,80	12,11
СБ-10.26.1-Т-3							4,46					4,46	3,35		3,35	7,81		1,08			1,08			4,80		4,80	5,88	13,69
СБ-11.26.1-Т-3							4,60					4,60	3,44		3,44	8,04		1,08			1,08			4,80		4,80	5,88	13,92
СБ-12.26.1-Т-3							4,80					4,80	4,31		4,31	9,11		1,08			1,08			4,80		4,80	5,88	14,99
СБ-15.26.1-Т-3							5,08					5,08	5,40		5,40	10,48			2,00		2,00			4,80		4,80	6,80	17,28
СБ-6.26.1-Т-3							3,96					3,96	2,06		2,06	6,02		0,54			0,54			4,80		4,80	5,34	11,36
СБ-9.26.1-Т-3							4,34					4,34	2,39		2,39	6,73			1,00		1,00			4,80		4,80	5,80	12,53
СБ-9.26.1-Т-4							5,88					5,88	2,72		2,72	8,60		1,08			1,08			2,40		2,40	1,80	12,08

Н.контр.	Земляк	
Гл.конс.п.	Шнейдерман	
ГИП	Земляк	
Рук.гр.конс	Петручина	
Исполн.	Образцова	
Проверил	Петручина	

1.134-2.4.01.000 РС

Ведомость расхода стали

Стадия	Лист	Листов
Р	1	

ЦНИИЭП гражданселькстрой

Копировал Код- 21944-01 14 Формат А3

Марка элемента	Изделия арматурные															Изделия закладные									Общий расход
	Арматура класса												Арматурная проволока		Всего	Арматура класса							Прокат марки		Всего	
	А-I				А-III								Вр-I			А-I					А-II		Вст3кп2			
	ГОСТ 5781-82*												ГОСТ 6727-80*			ГОСТ 5781-82*							ГОСТ 103-76*			
	⌀6	⌀8	⌀10	итого	⌀6	⌀8	⌀10	⌀12	⌀14	⌀16	⌀20	итого	⌀4	⌀5	итого								-4×100	-8×80	итого	
СБ-10.26.1-Т-4							5,88					5,88	2,86		2,86	8,74		1,08			1,08			2,40		2,40	3,48	12,22
СБ-12.26.1-Т-4							5,88					5,88	3,81		3,81	9,69		1,08			1,08			2,40		2,40	3,48	13,17
СБ-6.22.1-Т-							6,52					6,52	0,82		0,82	7,34		0,54			0,54			1,20		1,20	1,74	9,02
СБ-13.3.1-Т	0,56			0,56		1,00						1,00	0,66		0,66	2,22	0,60				0,60			2,40		2,40	3,00	5,22
СБ-13.3.1-Т-5	0,56			0,56			1,56					1,56	0,66		0,66	2,78	0,60				0,60			2,40		2,40	3,00	5,78
СБ-14.3.1-Т	0,60			0,60		1,08						1,08	0,80		0,80	2,48	0,60				0,60			2,40		2,40	3,00	5,48
СБ-14.3.1-Т-5	0,60			0,60			1,68					1,68	0,80		0,80	3,08	0,60				0,60			2,40		2,40	3,00	6,08
СБ-15.3.1-Т	0,64			0,64			1,80					1,80	0,80		0,80	3,24	0,60				0,60			2,40		2,40	3,00	6,24
СБ-15.3.1-Т-5	1,20			1,20				2,60				2,60	0,80		0,80	4,60	0,60				0,60			2,40		2,40	3,00	7,60
СБ-18.3.1-Т			2,18	2,18				3,20				3,20	0,82		0,82	6,20	0,60				0,60			2,40		2,40	3,00	9,20
СБ-18.3.1-Т-5			2,18	2,18					4,28			4,28	0,82		0,82	7,28	0,60				0,60			2,40		2,40	3,00	10,28
СБ-22.3.1-Т			2,70	2,70						6,88		6,88	1,01		1,01	10,59	0,60				0,60			2,40		2,40	3,00	13,59
СБ-22.3.1-Т-5			2,70	2,70							10,76	10,76	1,01		1,01	14,47	0,60				0,60			2,40		2,40	3,00	17,47
СБ-15.6.1-Т	0,64			0,64	0,64							0,64	0,99		0,99	2,27			2,00		2,00			2,40		2,40	4,40	6,67
СБ-27.6.1-Т	1,20			1,20		2,10						2,10	1,69		1,69	4,99			2,00		2,00			2,40		2,40	4,40	9,39
СБД-9.5.1-Т													1,24		1,24	1,24	0,60				0,60			4,80		4,80	5,40	6,64
СБД-10.5.1-Т													1,37		1,37	1,37	0,60				0,60			4,80		4,80	5,40	6,77
СБД-11.5.1-Т													1,33		1,33	1,33	0,60				0,60			4,80		4,80	5,40	6,73
СБД-12.5.1-Т													1,45		1,45	1,45	0,60				0,60			4,80		4,80	5,40	6,85
СБД-13.5.1-Т													1,61		1,61	1,61	0,60				0,60			4,80		4,80	5,40	7,01
СБД-15.5.1-Т													1,87		1,87	1,87	0,60				0,60			4,80		4,80	5,40	7,27
СБД-18.5.1-Т													2,24		2,24	2,24	0,60				0,60			4,80		4,80	5,40	7,64
СБ-33.5.1-Т	0,60	10,68	6,04	17,32							23,92					41,24		1,08			1,08			4,80		4,80	5,88	47,12
СБД-12.9.1-Т													1,19		1,19	1,19	0,60				0,60			4,80		4,80	5,40	6,59
СБД-12.15.1-Т													1,73		1,73	1,73		1,08			1,08			4,80		4,80	5,88	7,61
СБЛ-18.28.1-Т-2						3,72						3,72	6,61		6,61	6,61				3,00	3,00			4,80		4,80	7,80	18,13

Инв. № подл. | Подпись и дата | Взам. инв. №

1.134-2.5.01.000 РС

Лист

Марка элемента	Изделия арматурные															Изделия закладные										Общий расход
	Арматура класса												Арматурная проволока		Всего	Арматура класса							Прокат марки		Всего	
	А-I				А-III								Вр-I			А-I					А-II		Вст3кп2				
	ГОСТ 5781-82*												ГОСТ 6727-80*			ГОСТ 5781-82*							ГОСТ 103-76*				
	∅6	∅8	∅10	Итого	∅6	∅8	∅10	∅12	∅14	∅16	∅20	Итого	∅4	∅5	Итого	∅8	∅10	∅12	∅14	Итого	∅10	Итого	-4×100	-8×80	Итого		
СБЛ-18.28.1-Т-1						3,72						3,72	6,61		6,61	10,33				3,00	3,00			4,80		4,80	7,80	18,13
СБЛ-19.28.1-Т-2						4,34						4,34	7,68		7,68	12,02				3,00	3,00			4,80		4,80	7,80	19,82
СБЛ-19.28.1-Т-1						4,34						4,34	7,68		7,68	12,02				3,00	3,00			4,80		4,80	7,80	19,82
СБЛ-13.28.1-Т-2						1,80						1,80	4,82		4,82	6,62			2,00		2,00			5,40		5,40	7,40	14,00
СБЛ-13.28.1-Т-1						1,80						1,80	4,82		4,82	6,62			2,00		2,00			5,40		5,40	7,40	14,00
СБЛ-15.5.1-Т-2						5,35						5,35	1,35		1,35	6,70	0,60				0,60			4,20		4,20	4,80	11,50
СБЛ-15.5.1-Т-1						5,35						5,35	1,35		1,35	6,70	0,60				0,60			4,20		4,20	4,80	11,50
СБЛ-23.6.1-Т-2						8,41						8,41	2,52		2,52	10,93		1,08			1,08			2,10		2,10	3,18	14,11
СБЛ-23.6.1-Т-1						8,41						8,41	2,52		2,52	10,93		1,08			1,08			2,10		2,10	3,18	14,11
ВБВ-12.28.3-Т													3,24	9,12	12,36	12,36			1,96		1,96	2,64	2,64		3,20	3,20	5,16	17,52
ВБВ-12.5.3-Т													1,30	2,28	3,58	3,58	0,74				0,74	2,64	2,64		3,20	3,20	3,94	7,52
ВБН-12.19.4-П													2,52	4,06	6,58	6,58			1,96		1,96	2,64	2,64		3,20	3,20	5,16	11,74
ВБН-12.5.4-П													1,44	0,98	2,42	2,42	0,74				0,74	2,64	2,64		3,20	3,20	3,94	6,36
ВБН-12.13.4-П													1,80	2,66	4,46	4,46		1,22			1,22	3,30	3,30		4,00	4,00	5,22	9,68
ВБВ-18.28.3-Т													4,70	7,56	12,26	12,26				3,20	3,20	2,64	2,64		3,20	3,20	6,40	18,66
ВБВ-18.5.3-Т						3,24						3,24	3,66	0,56	4,22	7,46	0,74				0,74	2,64	2,64		3,20	3,20	3,94	11,40
ВБН-18.19.4-П													3,61	5,22	8,83	8,83				3,20	3,20	2,64	2,64		3,20	3,20	6,40	15,23
ВБН-18.5.4-П													3,42	1,26	4,68	4,68	0,74				0,74	2,64	2,64		3,20	3,20	3,94	8,62
ВБН-18.13.4-П													2,58	3,42	6,00	6,00			1,96		1,96	3,30	3,30		4,00	4,00	5,96	11,96
ВБН-15.5.4-П						2,52						2,52	1,96		1,96	4,48	0,74				0,74	3,30	3,30		4,00	4,00	4,74	9,22
ВБН-15.19.4-П													2,80	4,06	6,86	6,86			1,96		1,96	3,30	3,30		4,00	4,00	5,96	12,82
ВБН-15.5.3-П													1,60	0,98	2,58	2,58	0,74				0,74	3,30	3,30		4,00	4,00	4,74	7,32
ВБН-15.13.4-П													2,20	2,66	4,86	4,86		1,22			1,22	3,30	3,30		4,00	4,00	5,22	10,08
ВБВ-18.28.5-Т					5,80	21,60						27,40	4,70		4,70	32,10				3,20	3,20	2,64	2,64		3,20	3,20	6,40	38,50
ВБВ-15.28.5-Т					4,20	15,12						19,32	4,90		4,90	24,22				3,20	3,20	2,64	2,64		3,20	3,20	6,40	30,62
ВБЭ-9.22.2-Т					4,60							4,60	2,69		2,69	7,29		1,22			1,22	0,66	0,66		0,80	0,80	2,02	9,31

Формат	Зона	Поз.	Обозначение	Наименование	Кол. на исполнение 1.134-2.4.01.000 —	01	02	03	04	05	06	07	08	09	10	11	12	Примеч.
				Документация														
А3			1.134-2.4.01.000 СБ	Сборочный чертеж														
А3			1.134-2.4.01.000 Д	Узлы														
А3			1.134-2.4.01.000 ТО	Техническое описание														
А3			1.134-2.4.01.000 РС	Ведомость расхода стали														
				Сборочные единицы														
				Каркас пространственный														
А3		1	1.134-2.4.01.100	КП1	1													
			-01	КП2		1												
			-02	КП3			1											
			-03	КП4				1										
			-04	КП5					1									
			-05	КП6						1								
			-06	КП7							1							
			-07	КП8								1						
			-08	КП9									1					
			-09	КП10										1				
			-10	КП11											1			
			-11	КП12												1		
			-12	КП13													1	
А4		2	1.134-2.5.01.060	Изделие закладное МН1	8	8	8	8	8	8	8	8	8	8	8	8	8	
				Материалы														
				Бетон М150	0,38	0,42	0,45	0,51	0,55	0,64	0,78	0,34	0,38	0,41	0,47	0,59	0,71	м³

Инв № подл. | Подпись и дата | Взам. инв №

Н. контр.	Земляк	
Гл. инж. м.	Шнейдерман	
ГИП	Земляк	
Рук. тр. кон.	Петрухина	
Исполнит	Образцова	
Проверил	Петрухина	

1.134-2.4.01.000

Блок внутренних стен

Стадия	Лист	Листов
Р		1

ЦНИИЭП Гражданельстрой

Копировал Зоф-

Формат А3

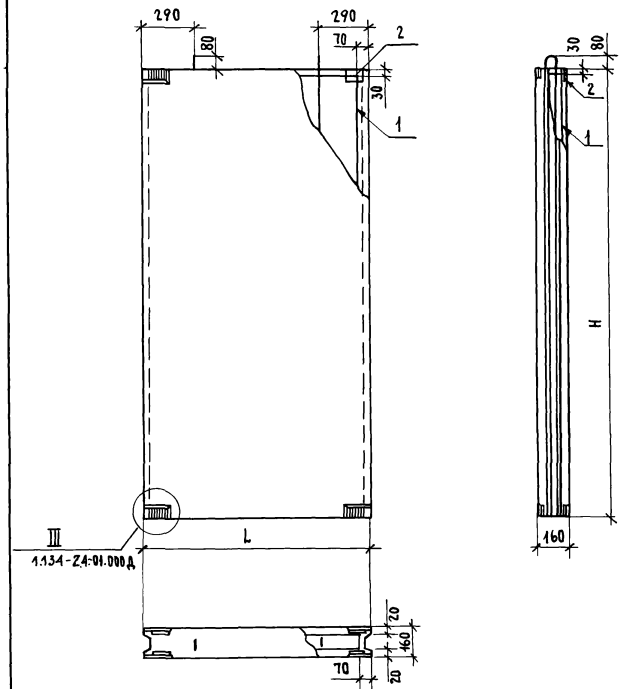

Обозначение	Наименование	Размеры, мм h	Размеры, мм H	Масса ед., кг
1.134-2.4.01.000	СБ-9.28.1-Т	880	2780	0.94
-01	СБ-10.28.1-Т	980		1.05
-02	СБ-11.28.1-Т	1040		1.12
-03	СБ-12.28.1-Т	1180		1.27
-04	СБ-13.28.1-Т	1280		1.38
-05	СБ-15.28.1-Т	1480		1.50
-06	СБ-18.28.1-Т	1780		1.95
-07	СБ-9.26.1-Т	880	2540	0.86
-08	СБ-10.26.1-Т	980		0.95
-09	СБ-11.26.1-Т	1040		1.02
-10	СБ-12.26.1-Т	1180		1.18
-11	СБ-15.26.1-Т	1480		1.47
-12	СБ-18.26.1-Т	1780		1.77

Н.контр.	Земляк	
Гл.инж.м.	Шнейдерман	
ГИП	Земляк	
Рук.гр.кон.	Петрухина	
Исполнит.	Образцова	
Провер.	Петрухина	

1.134-2.4.01.000 СБ

Блок внутренних стен
Сборочный чертеж

Стадия	Масса	Масштаб
Р	См. табл.	1:20
Лист	Листов 1	

ЦНИИЭП гражданельстрой

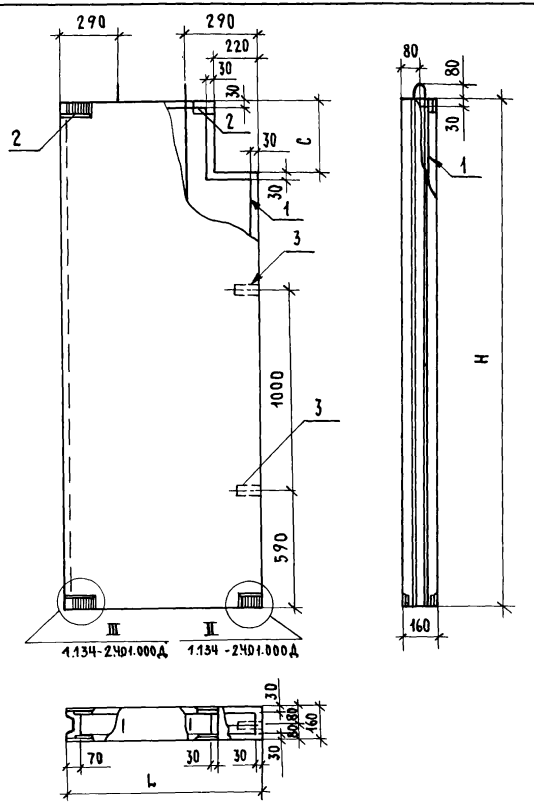

Формат	Зона	Поз.	Обозначение	Наименование	Кол. на исполнение 1.134-2.4.02.000 —	01	02	03	04	05	06	Примеч.
				Документация								
А3			1.134-2.4.01.000 Д	Узлы								
А3			1.134-2.4.01.000 ТО	Техническое описание								
А3			1.134-2.4.01.000 РС	Ведомость расхода стали								
				Сборочные единицы								
				Каркас пространственный								
А3		1	1.134-2.5.02.100	КП 14	1							
			-01	КП 15		1						
			-02	КП 16			1					
			-03	КП 17				1				
			-04	КП 18					1			
			-05	КП 19						1		
			-06	КП 20							1	
А4		2	1.134-2.5.01.060	Изделие закладное МН 1	8	8	8	8	8	8	8	
				Детали								
Б4		3		Пробка деревянная 50 х 50 х 120	2	2	2	2	2	2	2	
				Материалы								
				Бетон М 150	0,41	0,43	0,50	0,38	0,39	0,45	0,57	м³

Обозначение	Наименование	Размеры, мм L	H	C	Масса ед. кг
1.134-2.4.02.000	СБ-10.28.1-Т-3	980	2780	600	1.02
-01	СБ-11.28.1-Т-3	1040			1.07
-02	СБ-12.28.1-Т-3	1180			1.25
-03	СБ-10.26.1-Т-3	980	2540	360	0,94
-04	СБ-11.26.1-Т-3	1040			0.98
-05	СБ-12.26.1-Т-3	1180			1.12
-06	СБ-15.26.1-Т-3	1480			1.43

Н.контр.	Земляк	
Гл.инж.м.	Шнейдерман	
ГИП	Земляк	
Рук.гр.кон.	Петрухина	
Исполнит.	Образцова	
Проверил	Петрухина	

1.134-2.4.02.000

Блок внутренних стен

Стадия	Масса	Масштаб
Р	См. табл.	1:20
Лист	Листов 1	

ЦНИИЭП гражданельстрой

Инв.№ подл. | Подпись и дата | Взам.инв.№

Формат	Зона	Поз.	Обозначение	Наименование	Кол. на испол. 1.134-2.4.03.000 —	01	Примеч.
				Документация			
А4			1.134-2.4.03.000 СБ	Сборочный чертеж			
А3			1.134-2.4.01.000 Д	Узлы			
А3			1.134-2.4.01.000 ТО	Техническое описание			
А3			1.134-2.4.01.000 РС	Ведомость расхода стали			
				Сборочные единицы			
				Каркас пространственный			
А4		1	1.134-2.5.03.100	КП 21	1		
			-01	КП 22		1	
А4		2	1.134-2.5.01.060	Изделие закладное МН-1	8	8	
				Детали			
Б4		3		Пробка деревянная			
				50 х 50 х 120	2	2	
				Материалы			
				Бетон М150	0,22	0,34	$м^3$

Н. контр.	Земляк	1.134-2.4.03.000
Гл. инж. м.	Шнейдерман	
ГИП	Земляк	Блок внутренних стен — Стадия: Р; Лист; Листов: 1
Рук. гр. кон.	Петрухина	
Исполнит.	Образцова	ЦНИИЭП гражданселькстрой
Проверил	Петрухина	

Инв. № подл. | Подпись и дата | Взам. инв. №

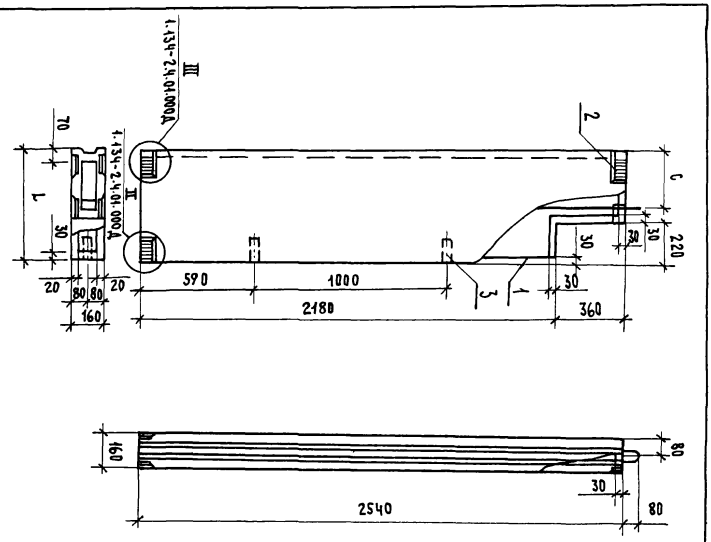

Обозначение	Наименование	Размеры, мм L	C	Масса ед., кг
1.134-2.4.03.000	СБ-6.26.1-Т-3	580	270	0,55
-01	СБ-9.26.1-Т-3	880	440	0,85

Блок внутренних стен
Сборочный чертеж
1.134-2.4.03.000 СБ

Стадия: Р | Масса | Масштаб: 1:20 (см. табл.)
Лист | Листов 1
ЦНИИЭП гражданселькстрой

Копировал Зоф- 21944-01 20 Формат А3

Инв. № подл.	Подпись и дата	Взам. инв. №

Формат	Зона	Поз.	Обозначение	Наименование	Кол. на испол. —	01	02	Примеч.
				Документация				
А4			1.134-2.4.04.000 СБ	Сборочный чертеж				
А3			1.134-2.4.01.000 Д	Узлы				
А3			1.134-2.4.01.000 ТО	Техническое описание				
А3			1.134-2.4.01.000 РС	Ведомость расхода стали				
				Сборочные единицы				
				Каркас пространственный				
А3		1	1.134-2.5.04.100	КП 23	1			
			-01	КП 24		1		
			-02	КП 25			1	
А4		2	1.134-2.5.01.060	Изделие закладное МН-1	4	4	4	
				Детали				
Б4		3		Пробка деревянная				
				50×50×120	4	4	4	
				Материалы				
				Бетон М150	0,33	0,37	0,45	$м^3$

Н. контр.	Земляк	
Гл. инж.-м.	Шнейдерман	
ГИП	Земляк	
Рук. гр. к.	Петрухина	
Исполн.	Образцова	
Проверил	Петрухина	

1.134-2.4.04.000

Блок внутренних стен

Стадия	Лист	Листов
Р		1

ЦНИИЭП гражданельстрой

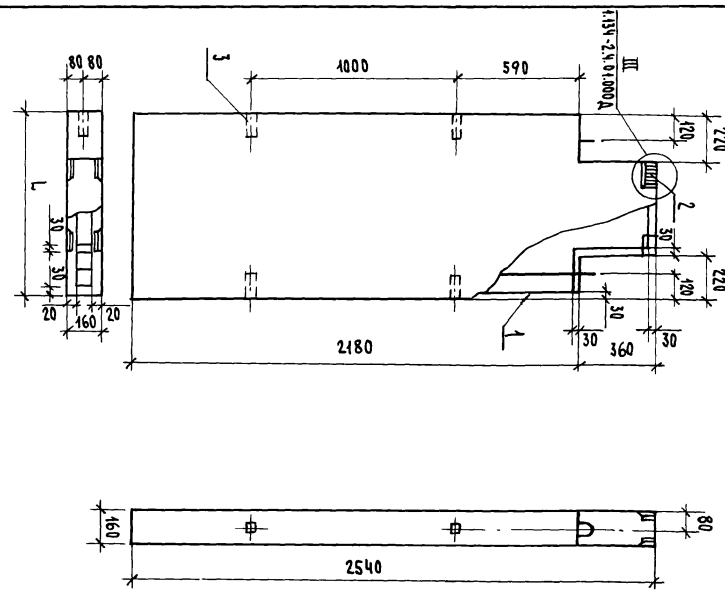

Обозначение	Наименование	L, мм	Масса ед., кг
1.134-2.4.04.000	СБ-9.26.1-Т-4	880	0,83
-01	СБ-10.26.1-Т-4	980	0,93
-02	СБ-12.26.1-Т-4	1180	1,12

Н. контр.	Земляк	
Гл. инж.-м.	Шнейдерман	
ГИП	Земляк	
Рук. гр. к.	Петрухина	
Исполн.	Образцова	
Проверил	Петрухина	

Блок внутренних стен
Сборочный чертеж

1.134-2.4.04.000 СБ

Стадия	Масса	Масштаб
Р	См. табл.	1:20
Лист	Листов 1	

ЦНИИЭП гражданельстрой

Копировал Зак. 21944-01 27 Формат А3

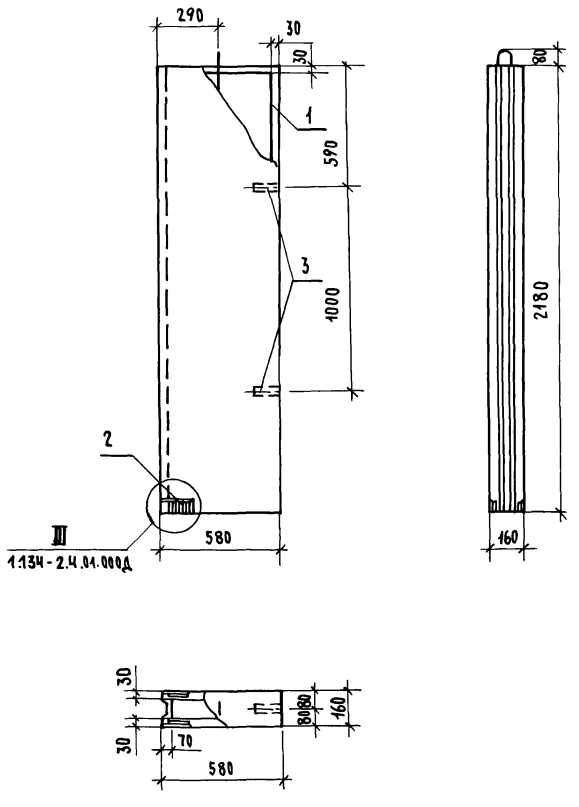

Формат	Зона	Поз.	Обозначение	Наименование	Кол.	Примеч.
				Документация		
А3			1.134-2.4.01.000 Д	Узлы		
А3			1.134-2.4.01.000 ТО	Техническое описание		
А3			1.134-2.4.01.000 РС	Ведомость расхода стали		
				Сборочные единицы		
				Каркас пространственный		
А4		1	1.134-2.5.05.100	КП26	1	
А4		2	1.134-2.5.01.060	Изделие закладное МН1	2	
				Детали		
Б4		3		Пробка деревянная		
				Ф50 х 50 х 120	2	
				Материалы		
				Бетон М150		0,20 м³

1.134-2.4.05.000

Блок внутренних стен СБ-6.22.1-Т

Стадия	Масса	Масштаб		
Р	0,50	1:20		
Лист	Листов 1			

Н. контр.	Земляк	
Гл. инж. м.	Шнейдерман	
ГИП	Земляк	
Рук. гр. конс.	Петрухина	
Исполнит.	Образцова	
Проверил	Петрухина	

ЦНИИЭП Гражданельстрой

1.134-2.4.06.000

Формат	Зона	Поз.	Обозначение	Наименование	Кол. на исполнение —	01	02	03	04	05	06	07	08	09	10	11	Примеч.
				Документация													
А4			1.134-2.4.06.000 СБ	Сборочный чертеж													
А3			1.134-2.4.01.000 Д	Узлы													
А3			1.134-2.4.01.000 ТО	Техническое описание													
А3			1.134-2.4.01.000 РС	Ведомость расхода стали													
				Сборочные единицы													
				Каркас пространственный													
А4		1	1.134-2.5.06.100	КП 27	1												
			-01	КП 28		1											
			-02	КП 29			1										
			-03	КП 30				1									
			-04	КП 31					1								
			-05	КП 32						1							
			-06	КП 33							1						
			-07	КП 34								1					
			-08	КП 35									1				
			-09	КП 36										1			
			-10	КП 37											1		
			-11	КП 38												1	
А4		2	1.134-2.5.01.060	Изделие закладное МН1	4	4	4	4	4	4	4	4	4	4	4	4	
				Материалы													
				Бетон М200	0,07	0,07	0,07	0,07	0,08	0,08	0,10	0,10	0,12	0,12	0,14	0,25	$м^3$

Инв.№ подл. | Подпись и дата | Взам.инв.№

Н.контр.	Земляк	
Гл.инж.м.	Шнейдерман	
ГИП	Земляк	
Рук.гр.кон	Петрухина	
Исполнит.	Образцова	
Проверил	Петрухина	

1.134-2.4.06.000

Блок перемычечный внутренних стен

Стадия	Лист	Листов
Р		1

ЦНИИЭП гражданских

Копировал Зоф 21944-01

Формат	Зона	Поз.	Обозначение	Наименование	Кол. на исполнение 1.134-2.4.07.000 —	01	02	03	04	05	06	07	08	09	Примеч.
				Документация											
А4			1.134-2.4.07.000 СБ	Сборочный чертеж											
А3			1.134-2.4.01.000 Д	Узлы											
А3			1.134-2.4.04.000 ТО	Техническое описание											
А3			1.134-2.4.01. 000 РС	Ведомость расхода стали											
				Сборочные единицы											
				Каркас пространственный											
А4		1	1.134-2.5.07.100	КП 39	1										
			-01	КП 40		1									
			-02	КП 41			1								
			-03	КП 42				1							
			-04	КП 43					1						
			-05	КП 44						1					
			-06	КП 45							1				
			-07	КП 46								1			
			-08	КП 47									1		
			-09	КП 48										1	
Д4		2	1.134-2.5.01.060	Изделие закладное МН1	8	8	8	8	8	8	8	8	8	8	
				Материалы											
				Бетон М150	0,07	0,07	0,08	0,09	0,10	0,11	0,13		0,16	0,28	$м^3$
				М200								0,25			$м^3$

Н. контр.	Земляк	
Гл. инж. м.	Шнейдерман	
ГИП	Земляк	
Рук. гр. кон.	Петрухина	
Исполнит.	Образцова	
Проверил	Петрухина	

1.134-2.4.07.000

Блок внутренних стен доборный

Стадия	Лист	Листов
Р		1

ЦНИИЭП гражданельстрой

21344-01

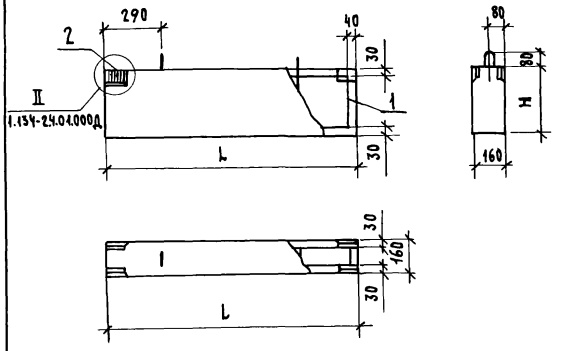

Обозначение	Наименование	Размеры, мм		Масса ед., кг
		L	H	
1.134-2.4.06.000	СБ - 13.3.1-Т	1280	340	0,17
-01	СБ - 13.3.1-Т-5	1280	340	0,17
-02	СБ - 14.3.1-Т	1380	340	0,17
-03	СБ - 14.3.1-Т-5	1380	340	0,17
-04	СБ - 15.3.1-Т	1480	340	0,20
-05	СБ - 15.3.1-Т-5	1480	340	0,20
-06	СБ - 18.3.1-Т	1780	340	0,25
-07	СБ - 18.3.1-Т-5	1780	340	0,25
-08	СБ - 22.3.1-Т	2200	340	0,30
-09	СБ - 22.3.1-Т-5	2200	340	0,30
-10	СБ - 15.6.1-Т	1480	580	0,35
-11	СБ - 27.6.1-Т	2680	580	0,63

Инв.№ подл. | Подпись и дата | Взам. инв.№

Н.контр.	Земляк	
Гл.инж.м.	Шнейдерман	
ГИП	Земляк	
Рук.гр.к.	Петрухина	
Исполн.	Образцова	
Провер.	Петрухина	

1.134-2.4.06.000 СБ

Блок перемычечный внутренних стен
Сборочный чертеж

Стадия	Масса	Масштаб
Р	см. табл.	1:20
Лист	Листов 1	

ЦНИИЭП гражданселькстрой

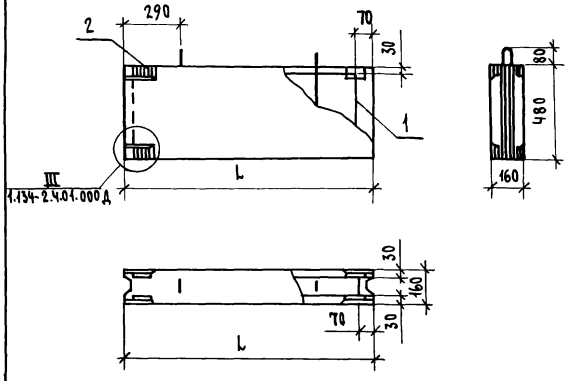

Обозначение	Наименование	Размеры мм	Масса ед., кг
		L, мм	
1.134-2.4.07.000	СБД - 9.5.1-Т	880	0,17
-01	СБД - 10.5.1-Т	980	0,17
-02	СБД - 11.5.1-Т	1040	0,20
-03	СБД - 12.5.1-Т	1180	0,23
-04	СБД - 13.5.1-Т	1280	0,25
-05	СБД - 15.5.1-Т	1480	0,27
-06	СБД - 18.5.1-Т	1780	0,35
-07	СБД - 33.5.1-Т	3280	0,63
-08	СБД - 12.15.1-Т	1180	0,70
-09	СБД - 12.9.1-Т	1180	0,40

Инв.№ подл. | Подпись и дата | Взам. инв.№

Н.контр.	Земляк	
Гл.инж.м.	Шнейдерман	
ГИП	Земляк	
Рук.гр.кон.	Петрухина	
Исполнит.	Образцова	
Проверил	Петрухина	

1.134-2.4.07.000 СБ

Блок внутренних стен доборный
Сборочный чертеж

Стадия	Масса	Масштаб
Р	см. табл.	1:20
Лист	Листов 1	

ЦНИИЭП гражданселькстрой

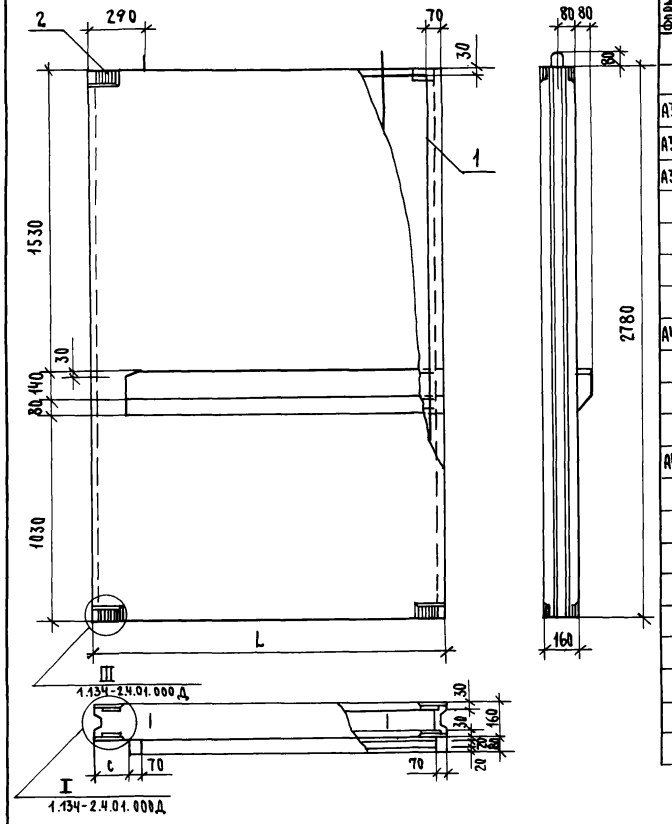

Формат	Зона	Поз.	Обозначение	Наименование	Кол. на испол. —	01	02	03	Примеч.
				Документация					
А3			1.134-2.4.01.000Д	Узлы					
А3			1.134-2.4.01.000ТО	Техническое описание					
А3			1.134-2.4.01.000РС	Ведомость расхода стали					
				Сборочные единицы					
				Каркас пространственный					
А4		1	1.134-2.5.08.100	КП 49	1				
			-01	КП 50		1			
			-02	КП 51			1		
			-03	КП 52				1	
А4		2	1.134-2.5.01.080	Изделие закладное МН1	8	8	8	8	
				Материалы					
				Бетон М150	0,87	0,87	0,80	0,80	м³

Обозначение	Наименование	Размеры, мм L	Размеры, мм c	Масса ед., кг
1.134-2.4.08.000	СБЛ-19.28.1-Т-2	1940	40	2.18
-01	СБЛ-18.28.1-Т-1			
-02	СБЛ-18.28.1-Т-2	1780	180	2.80
-03	СБЛ-18.28.1-Т-1			

Н. контр.	Земляк	
Гл. инж.-м.	Шнейдерман	
ГИП	Земляк	
Рук. гр. кон.	Петрухина	
Исполнит.	Образцова	
Проверил	Петрухина	

1.134-2.4.08.000

Блок внутренних стен лестничных клеток

Стадия	Масса	Масштаб
Р	см. табл.	1:20
Лист	Листов 1	

ЦНИИЭП граждансельстрой

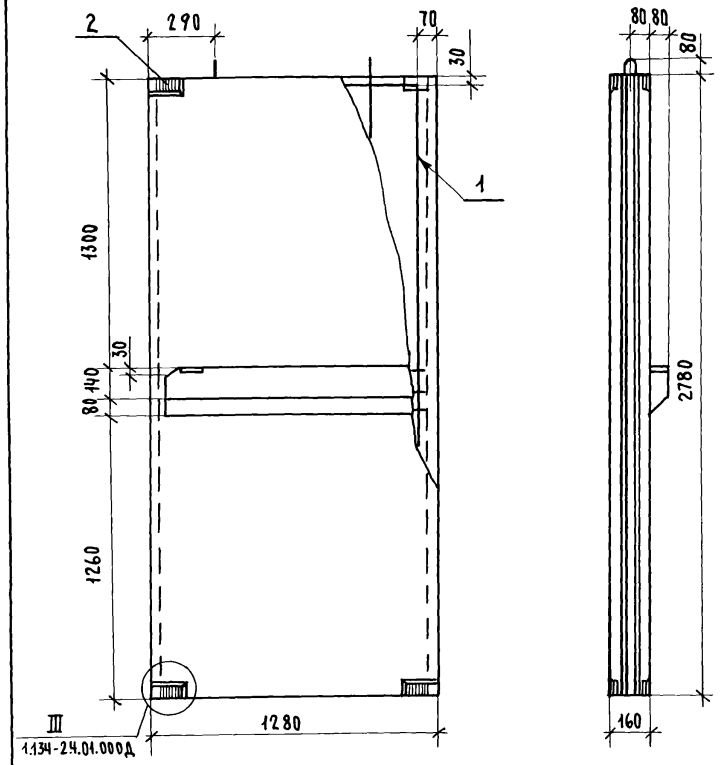

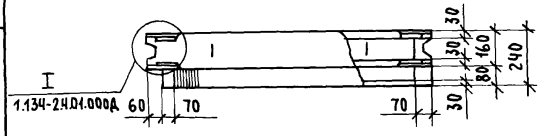

Обозначение	Наименование
1.134-2.4.09.000	СБЛ-13.28.1-Т-2
-01	СБЛ-13.28.1-Т-1

Формат	Зона	Поз.	Обозначение	Наименование	Кол. на испол. —	Кол. на испол. 01	Примеч.
				Документация			
А3			1.134-2.4.01.000 Д	Узлы			
А3			1.134-2.4.01.000 ТО	Техническое описание			
А3			1.134-2.4.01.000 РС	Ведомость расхода стали			
				Сборочные единицы			
				Каркас пространственный			
А4		1	1.134-2.5.09.100	КП53	1		
			-01	КП54		1	
А4		2	1.134-2.5.01.090	Изделие закладное МН1	9	9	
				Материалы			
				Бетон М150	0,57	0,57	м³

Н.контр.	Земляк	
Гл.инж.м.	Шнейдерман	
ГИП	Земляк	
Рук.гр.кон.	Петрухина	
Исполнит.	Образцова	
Проверил	Петрухина	

1.134-2.4.09.000

Блок внутренних стен лестничных клеток

Стадия	Масса	Масштаб
Р	1,43	1:20
Лист	Листов 1	

ЦНИИЭП гражданельстрой

Инв.№ подл. | Подпись и дата | Взам.инв.№

Копировал Зоф - 21944-01 27 Формат А3

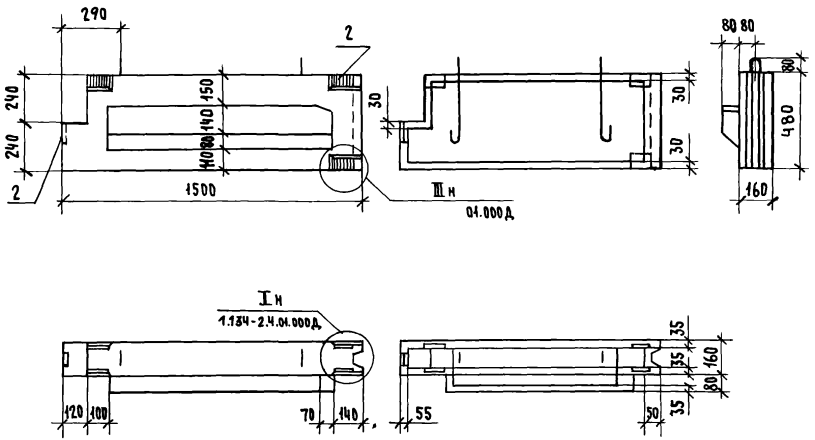

Обозначение	Наименование
1.134-2.4.10.100	СБЛ - 15.5.1-Т-2
-01	СБЛ - 15.5.1-Т-1

Формат	Зона	Поз.	Обозначение	Наименование	Кол. на испол. —	Кол. на испол. 01	Примеч.
				Документация			
А3			1.134-2.4.01.000 Д	Узлы			
А3			1.134-2.4.01.000 ТО	Техническое описание			
А3			1.134-2.401.000 РС	Ведомость расхода стали			
				Сборочные единицы			
				Каркас пространственный			
А4		1	1.134-2.5.10.100	КП 55	1		
			-01	КП 56		1	
А4		2	1.134-2.5.01.010	Изделие закладное МН1	7	7	
				Материал			
				Бетон М 150	0,13	0,13	$м^3$

Н.контр.	Земляк	1.134-2.4.10.000	
Гл.инж.м.	Шнейдерман	Блок перемычечный лестничных клеток	Стадия: Р; Масса: 0,32; Масштаб: 1:20; Лист; Листов 1
ГИП	Земляк		ЦНИИЭП гражданельстрой
Рук.гр.кон.	Петрухина		
Исполнит.	Образцова		
Проверил	Петрухина		

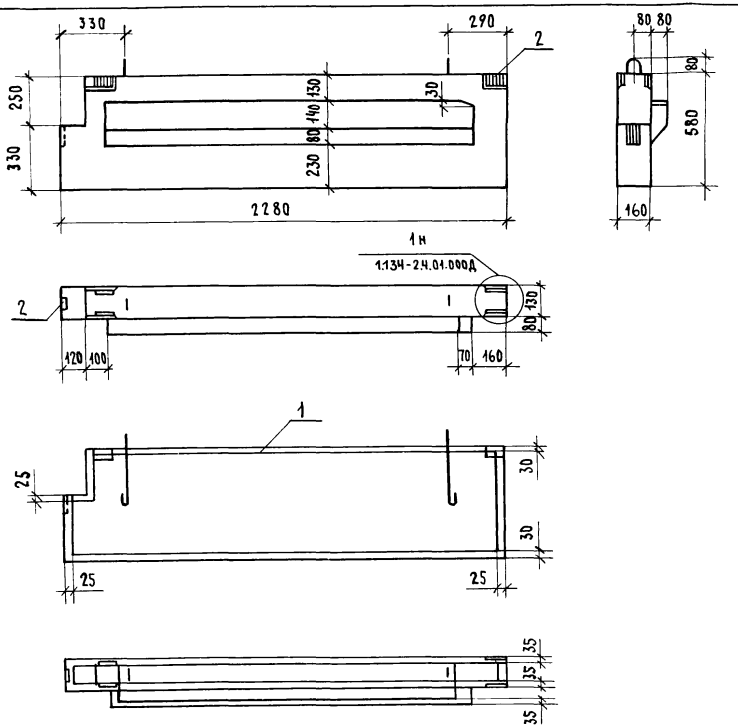

Обозначение	Наименование
1.134-2.ч.11.000	СБЛ-23.6.1-Т-2
-01	СБЛ-23.6.1-Т-1

Формат	Зона	Поз.	Обозначение	Наименование	Кол. на —	Кол. на 01	Примеч.
				Документация			
А3			1.134-2.ч.01.000 Д	Узлы			
А3			1.134-2.ч.01.000 ТО	Техническое описание			
А3			1.134-2.ч.01.000 РС	Ведомость расхода стали			
				Сборочные единицы			
				Каркас пространственный			
А4		1	1.134-2.5.11.100	КП 57	1		
			-01	КП 58		1	
А4		2	1.134-2.5.01.060	Изделие закладное МН1	5	5	
				Материалы			
				Бетон М150	0,23	0,23	$м^3$

Н.контр.	Земляк	
Гл.инж.м.	Шнейдерман	
ГИП	Земляк	
Рук.гр.кон.	Петрухина	
Исполнит.	Образцова	
Проверил	Петрухина	

1.134-2.ч.11.000

Блок перемычечный лестничных клеток

Стадия	Масса	Масштаб
Р	1.47	1:20
Лист	Листов 1	

ЦНИИЭП гражданельстрой

Взам. инв. № | Подпись и дата | Инв. № подл.

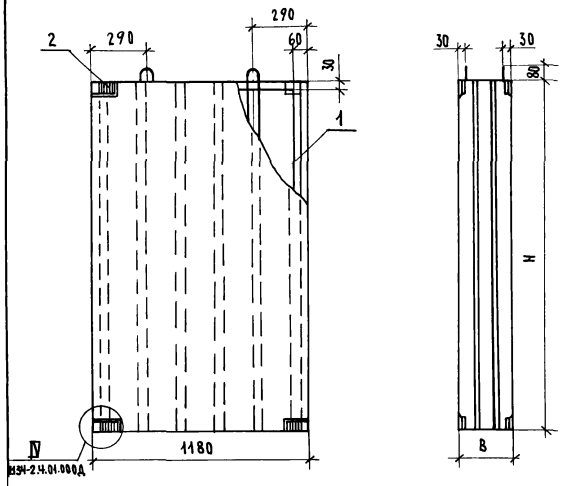

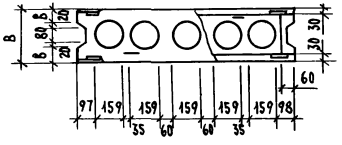

Формат	Зона	Поз.	Обозначение	Наименование	Кол. на исполн. —	01	02	03	Примеч.
				Документация					
А3			1.134-2.4.01.000Д	Узлы					
А3			1.134-2.4.01.000ТО	Техническое описание					
А3			1.134-2.4.01.000РС	Ведомость расхода стали					
				Сборочные единицы					
				Каркас пространственный					
А4		1	1.134-2.5.12.100	КП59	1				
			-01	КП60		1			
			-02	КП61			1		
			-03	КП62				1	
А4		2	1.134-2.5.01.070	Изделие закладное МН2	8	8	8	8	
				Материалы					
				Бетон					
				М150			0,63	0,16	м³
				М200	0,62	0,11			м³

Обозначение	Наименование	Размеры, мм H	B	b	Масса ед., кг
1.134-2.4.12.000	ВБВ-12.28.3-Т	2780	280	80	1,55
-01	ВБВ-12.5.3-Т	500			0,19
-02	ВБН-12.19.4-П	1920	370	125	0,76
-03	ВБН-12.5.4-П	500			0,28

Н. контр.	Земляк	
Гл.инж. м.	Шнейдерман	
ГИП	Земляк	
Рук.гр.кон.	Петрухина	
Исполнит.	Образцова	
Проверил	Петрухина	

1.134-2.4.12.000

Блок вентиляционный

Стадия	Масса	Масштаб
Р	см. табл.	1:20
Лист	Листов 1	

ЦНИИЭП граждансельстрой

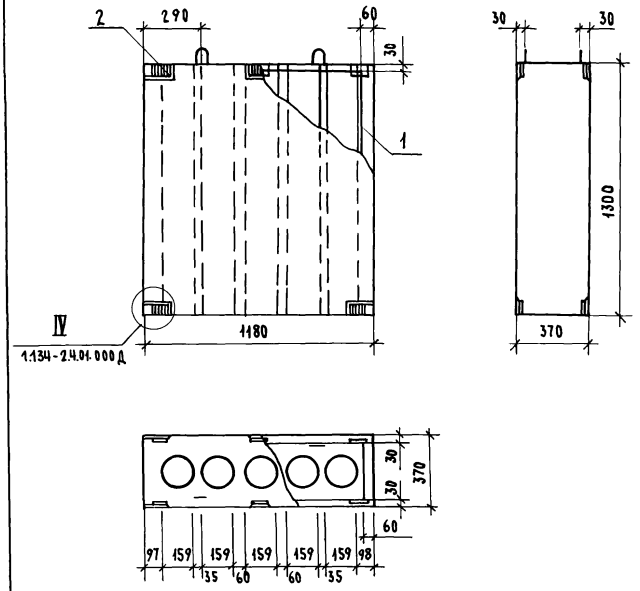

Формат	Зона	Поз.	Обозначение	Наименование	Кол.	Примеч.
				Документация		
А3			1.134-2.4.01.000Д	Узлы		
А3			1.134-2.4.01.000ТО	Техническое описание		
А3			1.134-2.4.01.000РС	Ведомость расхода стали		
				Сборочные единицы		
				Каркас пространственный		
А4		1	1.134-2.5.13.100	КП 63	1	
А4		2	1.134-2.5.01.070	Изделие закладное МН2	10	
				Материалы		
				Бетон М150	0,44	м³

1.134-2.4.13.000

Блок вентиляционный ВБН-12.13.4-П

Стадия	Масса	Масштаб		
Р	0,53	1:20		
Лист	Листов 1			

ЦНИИЭП Гражданельстрой

Н. контр.	Земляк	
Гл. инж.-м.	Шнейдерман	
ГИП	Земляк	
Рук. гр. кон	Петрухина	
Исполнит	Образцова	
Проверил	Петрухина	

Инв. № подл. | Подпись и дата | Взам. инв. №

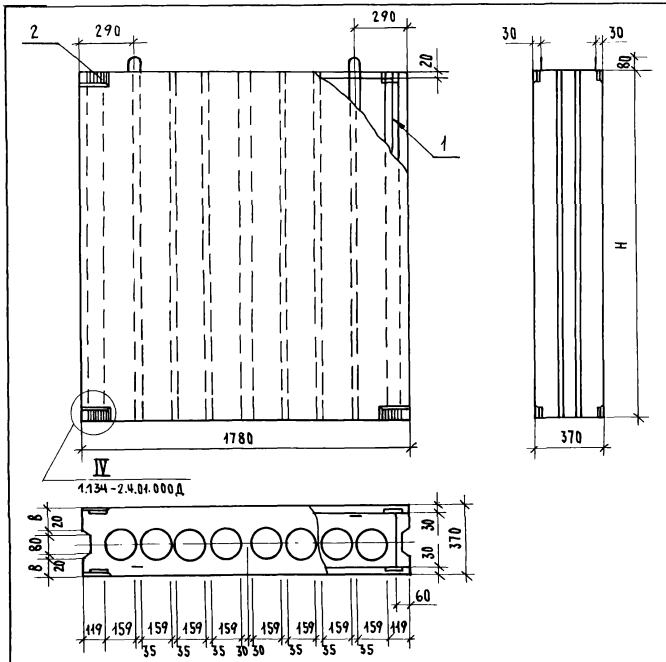

Формат	Зона	Поз.	Обозначение	Наименование	Кол. на испол. —	01	02	03	Примеч.
				Документация					
А3			1.134-2.4.01.000Д	Узлы	⊠	⊠	⊠	⊠	
А3			1.134-2.4.01.000ТО	Техническое описание	⊠	⊠	⊠	⊠	
А3			1.134-2.4.01.000РС	Ведомость расхода стали	⊠	⊠	⊠	⊠	
				Сборочные единицы					
				Каркас пространственный					
А4		1	1.134-2.5.14.100	КП64	1				
			-01	КП65		1			
			-02	КП66			1		
			-03	КП67				1	
А4		2	1.134-2.5.01.070	Изделие закладное МН2	8	8	8	8	
				Материалы					
				Бетон					
				М150			0,95	0,24	м³
				М200	0,92	0,16			м³

Обозначение	Наименование	Размеры, мм Н	В	В	Масса ед., кг
1.134-2.4.14.000	ВБВ-18.28.3-Т	2780	280	80	2,30
-01	ВБВ-18.5.3-Т	500			0,29
-02	ВБН-18.19.4-П	1920	370	125	1,14
-03	ВБН-18.5.4-П	500			0,40

Н. контр.	Земляк	
Гл. инж. м.	Шнейдерман	
Тип	Земляк	
Рук. трюп	Петрухина	
Исполнит.	Образцова	
Проверил	Петрухина	

1.134.-2.4.14.000

Блок вентиляционный

Стадия	Масса	Масштаб
Р	См. табл.	1:20
Лист	Листов 1	

ЦНИИЭП граждансельстрой

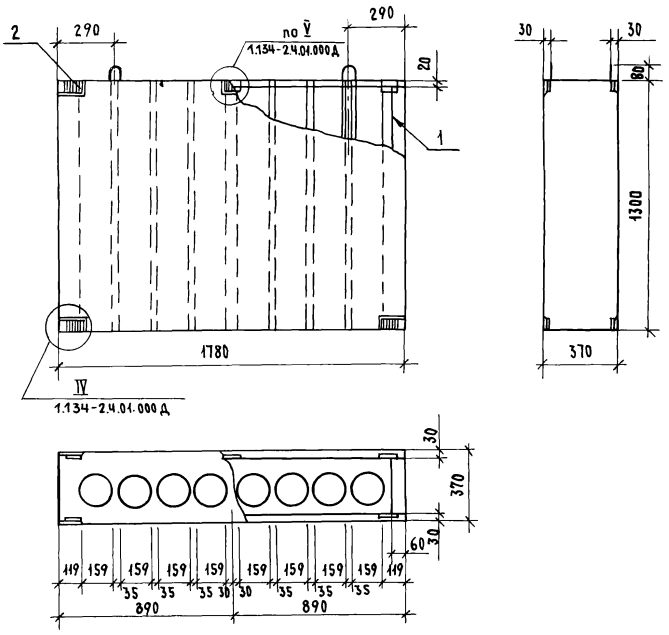

Формат	Зона	Поз.	Обозначение	Наименование	Кол.	Примеч.
				Документация		
А3			1.134-2.4.01.000 Д	Узлы		
А3			1.134-2.4.01.000 ТО	Техническое описание		
А3			1.134-2.4.01.000 РС	Ведомость расхода стали		
				Сборочные единицы		
				Каркас пространственный		
А4		1	1.134-2.5.15.100	КП68	1	
А4		2	1.134-2.5.01.070	Изделие закладное МН2	10	
				Материалы		
				Бетон М150	0,85	м³

		1.134-2.4.15.000	
Н.контр.	Земляк	Блок вентиляционный ВБН-18.13.4-П	Стадия: Р; Масса: 1,02; Масштаб: 1:20
Гл.инж.м.	Шнейдерман		Лист; Листов 1
ГИП	Земляк		
Рук.гр.кон.	Петрухина		ЦНИИЭП гражданельстрой
Исполнит.	Образцова		
Проверил	Петрухина		

Взам. инв.№ | Подпись и дата | Инв.№ подл.

Копировал Зоф. 21944-01

Формат А3

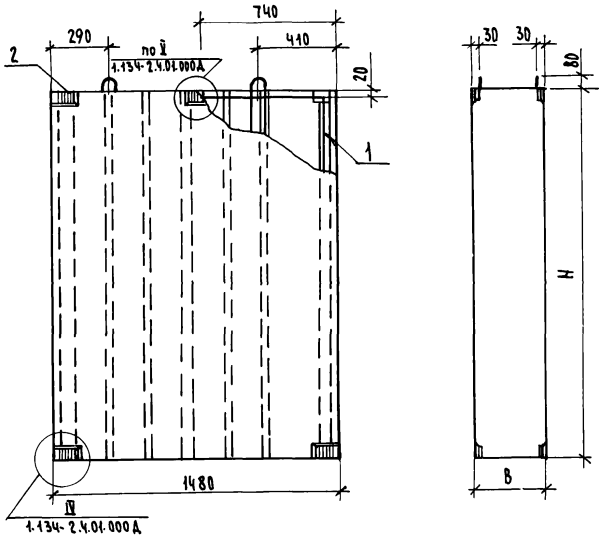

Формат	Зона	Поз.	Обозначение	Наименование	Кол. на испол. —	01	02	Примеч.
				Документация				
А3			1.134-2.4.01.000Д	Узлы				
А3			1.134-2.4.01.000ТО	Техническое описание				
А3			1.134-2.4.01.000РС	Ведомость расхода стали				
				Сборочные единицы				
				Каркас пространственный				
А4		1	1.134-2.5.16.100	КП69	1			
			-01	КП70		1		
			-02	КП71			1	
А4		2	1.134-2.5.01.070	Изделие закладное МН2	10	10	10	
				Материалы				
				Бетон				
				М 150	0,77	0,77		м³
				М 200			0,13	м³

Обозначение	Наименование	Размеры, мм H	B	B	Масса ед., кг
1.134-2.4.16.000	ВБН-15.5.4-П	500	370	125	0,33
-01	ВБН-15.19.4-П	1920			0,93
-02	ВБН-15.5.3-П	500	280	80	0,24

Н. контр.	Земляк	
Гл. инж. м.	Шнейдерман	
ГИП	Земляк	
Рук. гр. кон	Петрухина	
Исполнит.	Образцова	
Проверил	Петрухина	

1.134-2.4.16.000

Блок вентиляционный

Стадия	Масса	Масштаб
Р	См. табл.	1:20
Лист	Листов 1	

ЦНИИЭП Граждансельстрой

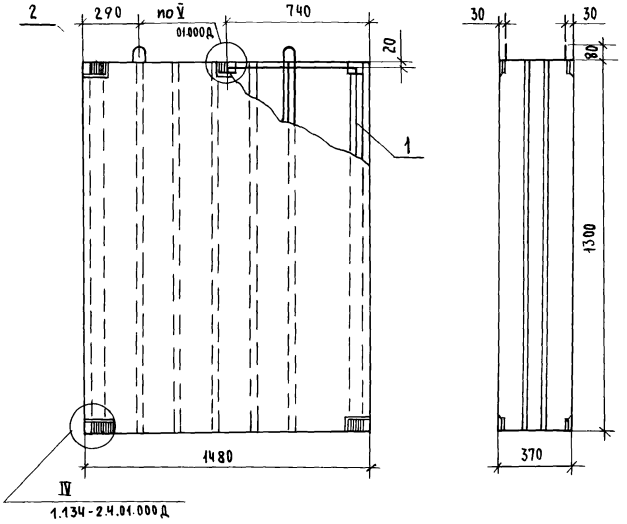

Формат	Зона	Поз.	Обозначение	Наименование	Кол. на испол. —	Кол. на испол. 01	Примеч.
				Документация			
А3			1.134-2.4.01.000 Д	Узлы			
А3			1.134-2.4.01.000 ТО	Техническое описание			
А3			1.134-2.4.01.000 РС	Ведомость расхода стали			
				Сборочные единицы			
				Каркас пространственный			
А4		1	1.134-2.5.17.000	КП12	1		
А4		2	1.134-2.5.01.030	Изделие закладное МН2	10		
				Материалы			
				Бетон М150	1,02		м³

1.134-2.4.17.000

Блок вентиляционный ВБН-15.13.4-П

Стадия	Масса	Масштаб
Р	0,64	1:20

Лист | Листов 1

ЦНИИЭП граждансельстрой

Н.контр.	Земляк	
Гл.инж.м.	Шнейдерман	
ГИП	Земляк	
Рук.гр.кон	Петрухина	
Исполнит.	Образцова	
Проверил	Петрухина	

Взам. инв. № | Подпись и дата | Инв. № подл.

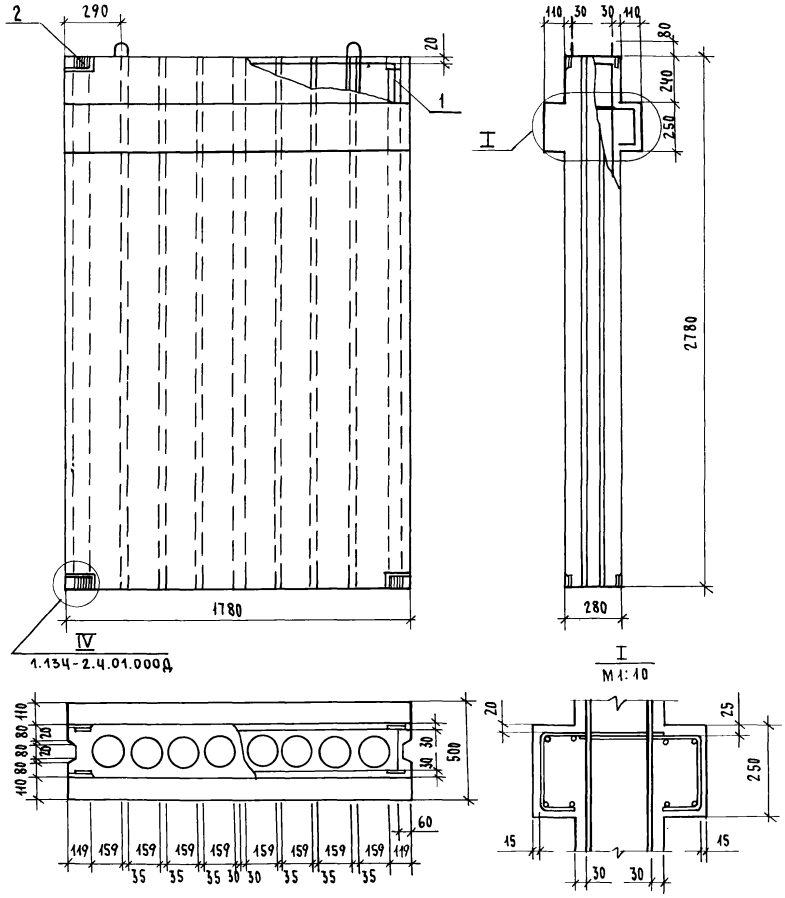

Формат	Зона	Поз.	Обозначение	Наименование	Кол.	Примеч.
				Документация		
А3			1.134-2.4.01.000 Д	Узлы		
А3			1.134-2.4.01.000 ТО	Техническое описание		
А3			1.134-2.4.01.000 Ве	Ведомость расхода стали		
				Сборочные единицы		
				Каркас пространственный		
А4		1	1.134-2.5.18.100	КП73	1	
А4		2	1.134-2.5.01.070	Изделие закладное МН2	8	
				Материалы		
				Бетон М150	1.02	м³

Н.контр.	Земляк	
Гл.инж.м.	Шнейдерман	
ГИП	Земляк	
Рук.гр.кон.	Петрухина	
Исполнит.	Образцова	
Проверил	Петрухина	

1.134-2.4.18.000

Блок вентиляционный
ВБВ 18.28.5-Т

Стадия	Масса	Масштаб
Р	2.55	1:20
Лист	Листов 1	

ЦНИИЭП гражданстрой

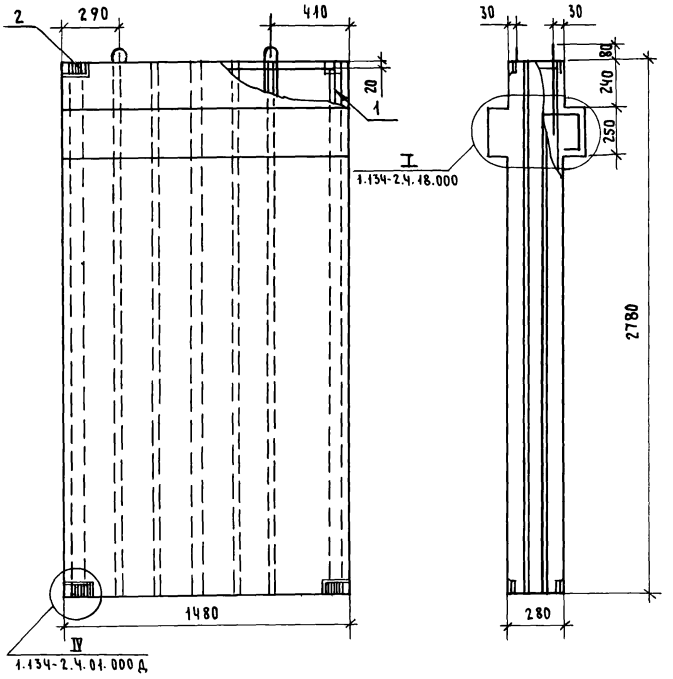

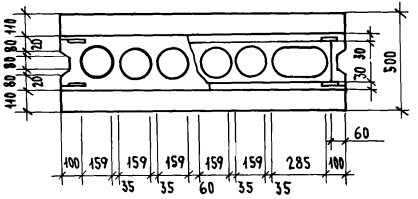

Формат	Зона	Поз.	Обозначение	Наименование	Кол.	Примечан.
				Документация		
А3			1.134-2.4.01.000 Д	Узлы		
А3			1.134-2.4.01.000 ТО	Техническое описание		
А3			1.134-2.4.01.000 РС	Ведомость расхода стали		
				Сборочные единицы		
				Каркас пространственный		
А4		1	1.134-2.5.19.100	КП 74	1	
А4		2	1.134-2.5.81.070	Изделие закладное МН2	8	
				Материалы		
				Бетон М200	0,82	м³

Н.контр.	Земляк		1.134-2.4.19.000
Гл.инж.м.	Шнейдерман		Блок вентиляционный ВВВ-15.28.5-Т
ГИП	Земляк		Стадия: Р; Масса: 2.05; Масштаб: 1:20
Рук.гр.кон	Петрухина		Лист; Листов 1
Исполнит.	Образцова		ЦНИИЭП гражданельстрой
Проверил	Петрухина		

Взам.инв.№ | Подпись и дата | Инв.№ подл.

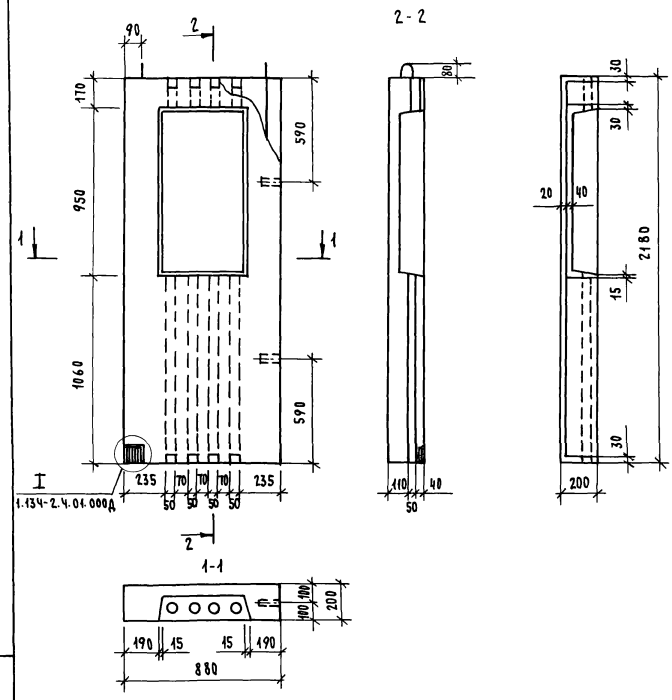

Формат	Зона	Поз.	Обозначение	Наименование	Кол.	Примеч.
				Документация		
А3			1.134-2.4. 01.000 Д	Узлы		
А3			1.134-2.4. 01. 000 ТО	Техническое описание		
А3			1.134-2.4. 01. 000 РС	Ведомость расхода стали		
				Сборочные единицы		
				Каркас пространственный		
А4		1	1.134-2.5. 20.100	КП75	1	
А4		2	1.134-2.5. 01. 060	Изделие закладное МН2	2	
				Детали		
				Пробка деревянная		
Б4		3		50 х 50 х 120	2	
				Материалы		
				Бетон М 150	0,3	м³

1.134-2.4. 20.000

Н.контр.	Земляк	
Гл.инж.м.	Шнейдерман	
ГИП	Земляк	
Рук.гр.кон.	Петручина	
Исполнит.	Образцова	
Проверил	Петручина	

Блок внутренний электротехнический
ВЭЭ-9.22.2-Т

Стадия	Масса	Масштаб
Р.	0.78	1:20
Лист	Листов 1	

ЦНИИЭП гражданельстрой

I

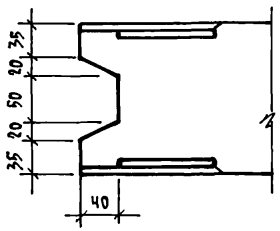

II

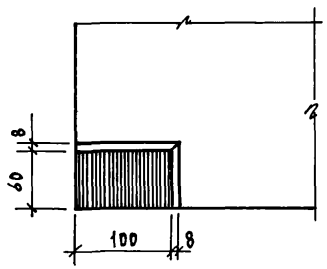

III

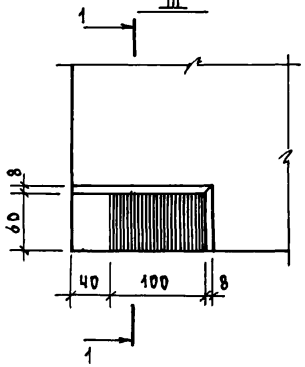

1-1

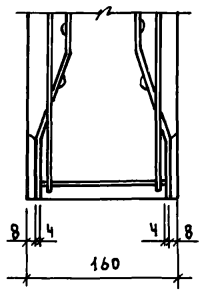

IV

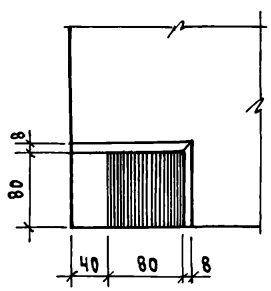

V

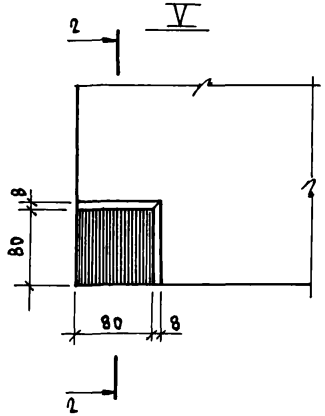

2-2

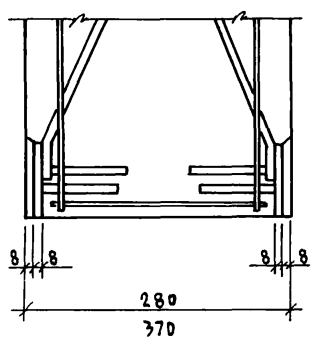

		1.134-2.4.01.000 II	
Н.контр.	Земляк	Узлы I...V	Стадия: Р; Масса: –; Масштаб: 2:1
Гл.инж.м.	Шнейдерман		Лист; Листов 1
ГИП	Земляк		ЦНИИЭП гражданстрой
Рук.гр.кон.	Петрухина		
Исполнит.	Образцова		
Проверил	Петрухина		

Инв.№ подл. | Подпись и дата | Взам.инв.№

gost.e-ecolog.ru