ТИПОВОЙ ПРОЕКТ

416-7-234.86

РЕМОНТНАЯ МАСТЕРСКАЯ ДОРОЖНО-РЕМОНТНОГО ПУНКТА

АЛЬБОМ IV

Задание заводу-изготовителю

21681/04

цена 0-84

gost.e-ecolog.ru

инв 21681-04

ТИПОВОЙ ПРОЕКТ

416-7-234.86

РЕМОНТНАЯ МАСТЕРСКАЯ ДОРОЖНО-РЕМОНТНОГО ПУНКТА

АЛЬБОМ IV

Задание заводу-изготовителю

РАЗРАБОТАН
ГОСУДАРСТВЕННЫМ ПРОЕКТНЫМ ИНСТИТУТОМ
„СОЮЗДОРПРОЕКТ" г. Москва

ГЛАВНЫЙ ИНЖЕНЕР ИНСТИТУТА /В.Р. Сиаков/
ГЛАВНЫЙ ИНЖЕНЕР ПРОЕКТА /Н.П. Степанова/

Утвержден
Минтрансстроем СССР
протокола № 19 от 30 июля 1986 года

Альбом IV
ТП 416-7-234.86
Инв. № подл. | Подпись и дата | Взам. инв. №

Содержание

Обозначение	Наименование	Стр.
	Титульный лист	1
	Содержание	2
А.Н1С02	Спецификация щитов и пультов	3
А. Н2	Щит 30ЩА(31ЩА). Общий вид	5
А. Н3	Щит 30ЩА(31ЩА). Таблица	8
	соединений	
А. Н4	Щит 30ЩА(31ЩА) Таблица подключений.	11
А. Н5	Щит 32ЩА. Общий вид	13
А. Н6	Щит 32ЩА. Таблица соединений.	12
А. Н7	Щит 32ЩА. Таблица подключений	19.

Позиция	Наименование и техническая характеристика оборудования и материалов. Завод-изготовитель (для импортного оборудования - страна, фирма.)	Тип, марка оборудования. Обозначение документа и номер опросного листа	Единица измерения: Наименование	Единица измерения: Код	Код завода-изготовителя	Код оборудования материала	Цена единицы оборудования, тыс. руб.	Количество	Масса единицы оборудования, кг
1	2	3	4	5	6	7	8	9	10
	1. Щиты								
1	Щит 30ЩА (31ЩА)	А.Н2						2	
2	Щит 32ЩА	А.Н5						1	

Альбом IV

Инв. № подл. | Подпись и дата | Взам. инв. №

Н. контр	Сучков		12.07
ГИП	Степанова		12.07
Нач. ОГПС	Ароканов		12.07
Гл. спец. электр.	Сучков		12.07
Рук. бриг	Левкова		11.07
Вед. инж.	Баюм		11.07

ТП 416-7-234.86 - А.Н1.С02

Ремонтная мастерская

Спецификация щитов и пультов

Стадия	Лист	Листов
РП	1	2

Союздорпроект г. Москва

Альбом IV

Позиция	Наименование и техническая характеристика оборудования и материалов. Завод-изготовитель (для импортного оборудования - страна, фирма)	Тип, марка оборудования. Обозначение документа и номер опросного листа	Единица измерения: Наименование	Единица измерения: Код	Код завода-изготовителя	Код оборудования материала	Цена единицы оборудования, тыс. руб.	Количество	Масса единицы оборудования, кг
1	2	3	4	5	6	7	8	9	10
	2 Аппаратура и приборы, поставляемые								
	комплектно со щитами и пультами.								
1	Регулятор температуры 3х позиционный ГР 23 0-40° 220 В	РТ-3	шт	796				2	
2	Кнопка управления. Исп. 2 толк. красный „стоп"	КЕ011У3	шт	796				6	
3	Кнопка управления, исп. 2 толк. черный „пуск"	КЕ011У3	шт	796				4	
4	Арматура сигнальная	АС 12011У2	шт	796				2	
5	Арматура сигнальная	АС 12013У2	шт	796				4	
6	Переключатель	УП5311-А23	шт	796				2	
7	Переключатель	УП5311-С23	шт	796				2	
8	Переключатель	УП5312-С29	шт	796				2	
9	Переключатель	УП5314-А254	шт	796				2	
10	Реле промежуточное, Ц~220 В	РПУ-2-36420У3Б	шт	796				10	
11	Реле промежуточное, Ц~220 В	РПУ-2-36220У3Б	шт	796				4	
12	Реле времени Ц~220 В	ВС-10-33							
		ТУ16-523.476-78	шт	796				2	
13	Прерыватель, Ц~220 В	СИП-2М	шт	796				2	
14	Выключатель, Ц~220 В, 6А	ПВМ1-10	шт	796				2	
15	Выключатель, Ц~220 В, Iр = 1.6 А	А63-МУ3	шт	796				2	
16	Рамка для надписи	РПМ 66×29	шт	796				30	
17	Блок зажимов	БЗ-10	шт	796				10	

Взам. инв. №

Подпись и дата

Инв. № подл.

Привязан

Инв. №

ТП 416-7-234.86-А.Н1.С02

Лист 2

Копировал: Формат А3

Альбом IV

Поз.	Обозначение	Наименование	Кол.	Прим.
9	30HL1 30HL2	Арматура АС 120 13У2	2	
10	30SA1	Переключатель УП5311-А23	1	ТМ4-1215-73
11	30SA3	Переключатель УП5311-С23	1	ТМ4-1215-75
12	30SA4	Переключатель УП5312-С29	1	ТМ4-1215-75
13	30SA2	Переключатель УП5314-А254	1	ТМ4-1215-75
14	30K1, 30K2, 30K3, 30K4, 30K5	Реле РПУ-2-36420У3Б, ~220 В	5	ТМ3-13-81
15	30K6 30K7	Реле РПУ-2-36220У3Б, ~220 В	2	ТМ3-13-81
16	30KT	Реле времени ВС-10-33, ~220 В	1	
17	30SK	Прерыватель СИП-2М, ~220 В	1	
18	30SF1	Выключатель ПВМ1-10, ~220В, 6А	1	ТМ4-1191-75
19	30SF2	Выключатель А63-МУ3		У423
		Ц~220В, Jр = 1.6А	1	ТМ4-1176-75
20		Блок Б3-10	5	
21		Упор	2	
22		Перемычка П	1	
23		Рамка РПМ 66×29	15	
		Материалы		
24		Провод ПВ1 1×1-380		
		ГОСТ 6323-79	35	М
25		Провод ПВ1 1×1.5-380		
		ГОСТ 6323-79	5	М
26		Провод ПВ3 1×1-380		
		ГОСТ 6323-79	20	М
27		Провод НВЗ 1×0,75-380		
		ГОСТ 17517-72	5	М

Инв. № подл. | Подпись и дата | Взам. инв. №

ТП 416-7-234.86 - А.Н2 | Лист 2

Поз.	Обозначение	Наименование	Кол.	Прим.
		Документация		
	А.Н3	Таблица соединений		
	А.Н4	Таблица подключения		
		Стандартные изделия		
1		Шкаф щита ЩШМ 1000×600		
		-IIУХЛ4 ЭР30 ОСТ 3613-76	1	
2		Угольник У3М600 ТК3-128-81	3	
3		Угольник У3М500 ТК3-128-81	1	
4		Рейка РБМ 600 ТК3-100-81	1	
		Прочие изделия		
5	30В	Регулятор температуры		
		3х позиционный РТ-3	1	
6	30SB2, 30SB7, 30SB8	Кнопка управления КЕ011У3		
		исп. 2 толк. красный „стоп"	3	
7	30SB1, 30SB6	Кнопка управления КЕ011У3		
		исп 2 толк. черный „пуск"	2	
8	30HL3	Арматура АС 120 11У2	1	

Инв. № подл. | Подпись и дата | Взам. инв. №

ТП 416-7-234.86 - А.Н2

Н. контр.	Сучков	[signature]	18.07.86
ГИП	Степанова	[signature]	18.07.86
Нач. ВГПС	Дроханов	[signature]	18.07.86
Гл. спец. электр.	Сучков	[signature]	18.07.86
Рук. бриг.	Левкова	[signature]	16.07.86
Вед. инж.	Блюм	[signature]	11.06.86

Ремонтная мастерская

Стадия	Лист	Листов
РП	1	5

Щит 30ЩА (31ЩА) Общий вид

Союздорпроект г. Москва

Копировал: [signature] Формат А3

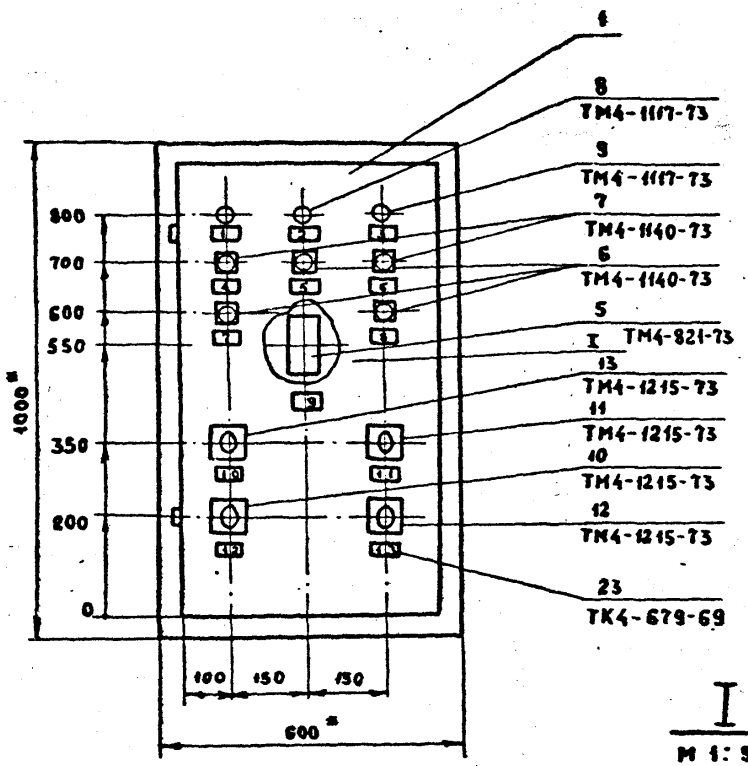

I

М 1:5

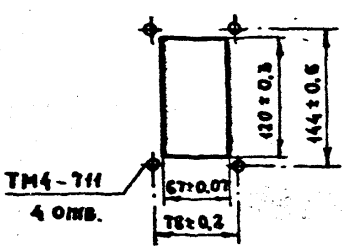

1* Размеры для справок
2. Покрытие - вариант 2, ОСТ 36.13-76.
3. Таблицы соединений и подключений выполнены на основании схем, приведенных на листах А-4; А-5; А-6.
4. По данному чертежу изготовить два шкафа: 30ЩА; 31ЩА.

30SA1(SA3)

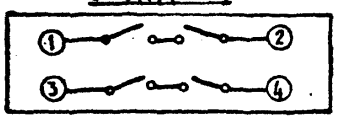

30SA4

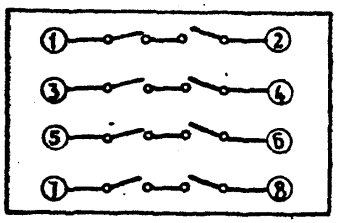

30SA2

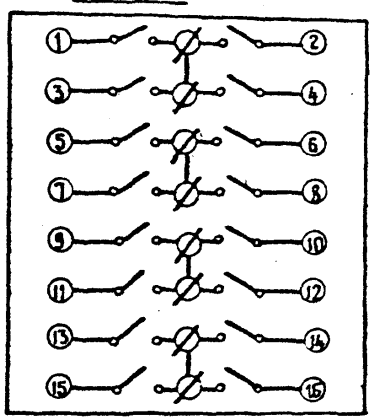

Инв. № подл. | Подпись и дата | Взам. инв. №

Копировал Кр

Формат А3

Вид на внутренние плоскости (развернуто)

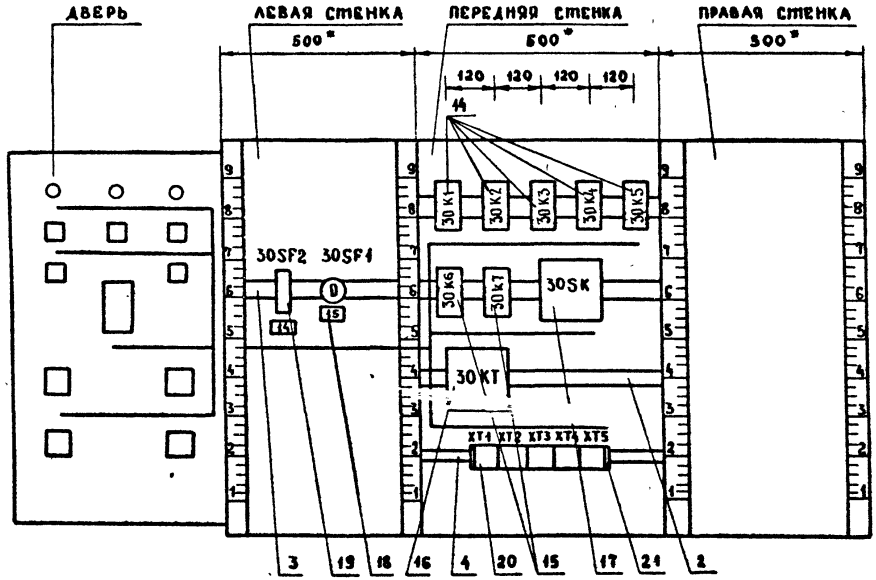

Инв. № подл. | Подпись и дата | Взам. инв. №

Альбом IV

Проводник	Откуда идет	Куда поступает	Данные провода	Примечание
	Техническое требования			
	Таблица соединений выполнена на основании			
	схем приведенных на листах А-4; А-5; А-6 для щита 31ЩА			
	таблица соединений аналогична, с изменением индекса 30 на 31			
	Передняя стенка			
N	XT5:6	XT5:7	перемычка	
N	XT5:6	30K1:8	блока	
		30K2:8		
		30K3:8		
		30K4:8		
		30K5:8		
		30KT:10	ПВ1 1-1.0	
		30K6:8		
		30K7:8		
N		30SK:4		
1	XT1:1	30K1:8		
1	30K1:8	30K2:14		
1	30K2:14	30K4:11		
1	30K4:11	30K4:14		П

Надписи на табло и в рамках

№ надписи	Текст надписи	Кол.	№ надписи	Текст надписи	Кол.
	Рамка 66×29				
1	Приточный вентилятор				
	работает	1			
2	Авария	1			
3	Электронагреватель работает	1			
4	Приточный вентилятор	1			
5	Съем аварийного сигнала	1			
6	Электронагреватель	1			
7	Приточный вентилятор	1			
8	Электронагреватель	1			
9	Температура приточного воздуха	1			
10	Управление приточным	1			
	вентилятором				
	местн.-дистн.-откл.-*апроб.*	1			
11	Управление электронагревателем				
	местн.-откл.-дистн.	1			
12	Температура приточного воздуха				
	понизить-повысить	1			
13	Регулирование				
	ручное - автомат.	1			
14	Питание ~ 220 В	1			
15	Режим лето → зима				

Инв. N подл. | Подпись и дата | Взам. инв. N

Н. контр.	Сучков		18.07.86
ГИП	Степанова		18.07.86
Нач. ОПС	Дроханов		18.07.86
Рук. спец. заказа	Сучков		18.07.86
Рук. бриг.	Левкова		16.07.86
Вед. инж.	Блюм		16.07.86

ТП 416-7-234.86 - А.НЗ

Ремонтная мастерская

Стадия	Лист	Листов
РП	1	5

Щит 30ЩА (31ЩА) Таблица соединений

Союздорпроект г. Москва

Инв. N подл. | Подпись и дата | Взам. инв. N

ТП 416-7-234.86 - А.Н2

Лист 5

Копировал: Кр

Формат А3

Проводник	Откуда идет	Куда поступает	Данные провода	Примечание
1	30К4:14	30К5:11		
1	30К5:11	30К5:14		п
5	30К1:11	30К1:14		п
5	30К1:14	30К2:11		
5	30К2:11	30КТ:3		
5	30КТ:3	ХТ1:5		
7	30К1:13	ХТ1:6		
9	30К6:5	30КТ:4		
9	30КТ:4	SF1:C		
11	30К2:13	30К6:10		
13	30К2:5	ХТ1:8		
15	30К2:3	ХТ1:9		
19	30К1:12	30КТ:7		
19	30КТ:7	ХТ2:2		
21	30КТ:8	30КТ:9	ПВ1 1=1.0	п
21	30КТ:9	30К1:А		
23	30К1:10	ХТ2:3		
25	30К2:А	ХТ2:4		
27	30К2:12	30К3:А		
27	30К3:А	ХТ2:5		
33	30К2:10	30К5:3		
33	30К5:3	ХТ2:7		
37	30К2:6	30К4:3		
37	30К4:3	ХТ2:8		
39	30К5:5	ХТ2:9		
41	30К4:А	ХТ2:10		
43	30К4:5	ХТ3:1		
45	30К5:А	ХТ3:2		
47	30К4:13	30К5:13		

Инв.№ подл. | Подпись и дата | Взам. инв.№

Копировал: Формат А3

Альбом IV

Проводник	Откуда идет	Куда поступает	Данные провода	Примечание
47	30К5:13	ХТ3:3		
49	30К4:12	30К5:8		
49	30К5:8	ХТ3:4		
51	30К2:8	30К2:4		п
51	30К2:4	ХТ3:5		
53	30К5:12	30К4:8		
53	30К4:8	ХТ3:6		
101	30К1:4	30К1:3		п
101	30К1:3	30К3:3		
101	30К3:3	30К3:7		п
101	30К3:7	30К3:8		п
101	30К3:8	30К3:11		п
101	30К3:11	ХТ4:3	ПВ1 1=1.0	
103	30К3:13	ХТ4:4		
105	30SК:3	30SК:1		п
105	30SК:1	ХТ4:5		
109	30SК:2	ХТ4:6		
111	30К6:2	ХТ4:7		
113	30К6:1	ХТ4:8		
115	30К3:5	30К6:3		
115	30К6:6	30К6:6		п
117	30К1:5	30К3:9		
117	30К3:9	ХТ5:1		
119	30К3:10	ХТ5:2		
121	30К6:А	ХТ5:3		
123	30К1:6	30К3:14		
125	30К3:12	30К6:4		
127	30К6:6	30К7:А		

Инв.№ подл. | Подпись и дата | Взам. инв.№

Альбом IV

Проводник	Откуда идет	Куда поступает	Данные провода	Примечание
1	30SA2:15A	XT1:2	ПВ3 1×1.0	
29	30SA2:13	XT2:6	ПВ3 1×1.0	
51	30SA2:6	30SA2:8	ПВ1 1×1.0	П
51	30SA2:8	XT3:5	ПВ3 1×1.0	
101	30SB8:21	XT4:3	ПВ3 1×1.0	
129	30SB8:22	XT5:5	ПВ3 1×1.0	
61	30SB6:13	30SA3:4	ПВ1 1×1.0	
63	30SB6:14	XT3:10	ПВ3 1×1.0	
57	30SB7:21	XT3:8	ПВ3 1×1.0	
59	30SB7:22	30SA3:3	ПВ1 1×1.0	
59	30SA3:3	30SA3:1	ПВ1 1×1.0	П
61	30SA3:2	XT4:2	ПВ3 1×1.0	
103	30SA4:1	30SA4:5	ПВ1 1×1.0	П
103	30SA4:5	XT4:4	ПВ3 1×1.0	
105	30SA4:2	30B:16	ПВ1 1×1.0	
105	30B:16	XT4:5	ПВ3 1×1.0	
107	30SA1:1	30SA1:3	ПВ1 1×1.0	П
107	30SA1:3	30SA4:6	ПВ1 1×1.0	
109	30B:12	30B:13	ПВ1 1×1.0	П
109	30B:13	XT4:6	ПВ3 1×1.0	
111	30SA1:2	30B:22	ПВ1 1×1.0	
111	30B:22	XT4:7	ПВ3 1×1.0	
113	30SA1:4	30B:21	ПВ1 1×1.0	
113	30B:21	XT4:8	ПВ3 1×1.0	
201	XT5:8	30B:9		
202	XT5:9	30B:20	НВЭ1×0.75	
203	XT5:10	30B:29		
61	1SA3:4	XT3:9	ПВ3 1×1.0	

Взам. инв. №

Подпись и дата

Инв. № подл.

ТП 416-7-234.86-А.НЗ

Лист 5

Проводник	Откуда идет	Куда поступает	Данные провода	Примечание
127	30K7:A	30K7:5		П
127	30K7:5	XT5:4	ПВ1 1×1.0	
129	30K7:10	XT5:5		
	Левая стенка			
7	XT1:6	30SF1:L1		
9	30SF1:C1	XT1:7	ПВ3 1×1.0	
A1	XT4:10	30SF2:1		
101	30SF2:2	XT4:3		
ЗЕМЛЯ	В ⏚	Рейка для установки		
		аппаратов: ⏚	ПВ1 1×1.0	
ЗЕМЛЯ	Рейка для установки			
	аппаратов ⏚	Стойки ⏚		
	Дверь			
N	XT5:7	XT5:8	Перемычка блока	
N	XT5:8	30HL1:2	ПВ3 1×1.0	
N	30HL1:1	30HL2:2	ПВ1 1×1.0	
N	30HL2:2	30HL3:2	ПВ1 1×1.0	
N	30HL3:2	30B:5	ПВ1 1×1.0	
23	30HL1:1	XT2:3		
65	30HL2:1	XT4:1	ПВ3 1×1.0	
127	30HL3:1	XT5:4		
3	XT1:4	30SB2:21		
5	30SB2:22	30SB1:13	ПВ1 1×1.0	
15	30SB1:14	30SA2:4	ПВ1 1×1.0	
13	30SA2:9	XT1:8		
9	30SA2:9A	XT1:7	ПВ3 1×1.0	
17	30SA2:2	XT2:1		
19	30SA2:2A	XT2:2		
1	30SA2:8A	30SA2:13A	ПВ1 1×1.0	П

Взам. инв. №

Подпись и дата

Инв. № подл.

ТП 416-7-234.86-А.НЗ

Лист 4

Копировал: Куг

Формат А3

Альбом IV

Проводник	Вывод	Вид контакта	Вывод	Проводник
	30К4			
37*	3	Р	5	43
1*	11п	⅔	13	47
49	12	⅔	14п	1*
53*	8	⅔	10	N*
41	А	К	В	N*
	30К5			
33*	3	Р	5	39
49	8	⅔	10п	N
1*	11п	⅔	13	47*
53	12	⅔	14п	1
45	А	К	Вп	N*
	30К6			
113	1	⅔	6п	115*
111	2	Р	7п	115
125	4	Р	9	127
9	5	⅔	10	11
121	А	К	В	N*
	30К7			
127*	5п	⅔	10	129
127	Ап	К	В	N*

Проводник	Вывод	Вид контакта	Вывод	Проводник
	30КТ			
5*	3	⅔	4	9*
19*	7	Р	8п	21
21*	9п	К	10	N*
	30SK			
105*	1п	⅔	2	109
105	3п	К	4	N
	ХТ1			
1	1п			
1	2п			
3	4			
5	5			
7	6			
9*	7			
13	8			
15	9			

ТП 416-7-234.86 - А.Н4

Лист 2

Взам. инв. N | Подпись и дата | Инв. N подл.

Проводник	Вывод	Вид контакта	Вывод	Проводник
	Технические		требования	
	Таблица подключения выполнена на основании			
	схем А-4; А-5; А-6 и таблицы соединений А.Н3			
	для щита 31ЩА таблица подключения аналогична			
	с изменением индекса аппаратов с 30 на 31			
	Левая стенка			
	30SF1			
7	L1		C1	9
	30SF2			
A1	1		2	101
	Передняя стенка			
	30К4			
101*	3п	Р	5	117
101	4п	Р	6	123
1*	8	⅔	10	23
5*	11п	⅔	13	7*
19	12	⅔	14п	5
21	А	К	В	N*

Проводник	Вывод	Вид контакта	Вывод	Проводник
	30К2			
51*	4п	Р	6	37
51	8	⅔	10	33
5*	11п	⅔	13	11
27	12	⅔	14	1*
15	3	Р	5	13
25	А	К	В	N*
	30К3			
101*	3п	Р	5	115
101*	7п	⅔	9	117*
101*	8п	⅔	10	119
101*	11п	⅔	13	103
125	12	⅔	14	123
27*	А	К	В	N*

Взам. инв. N | Подпись и дата | Инв. N подл.

ТП 416-7-234.86 - А.Н4

Н. контр.	Сучков		16.07.86
ГИП	Степанова		16.07.86
Нач. ОГПС	Дроханов		16.07.86
Гл. спец. электр.	Сучков		16.07.86
Рук. бриг.	Авакова		16.07.86
Вед. инж.	Блюм		16.07.86

Ремонтная мастерская

Щит 30ЩА (31ЩА) Таблица подключения

Стадия	Лист	Листов
РП	1	4

Союздорпроект г. Москва

Копировал:

Формат А3

Альбом V

Проводник	Вывод	Вид контакта	Вывод	Проводник
	ДВЕРЬ			
	30НЬ1			
23	1		2	N*
	30 НЬ2			
65	1		2	N*
	30 НЬ3			
127	1		2	N*
	30 SH1			
5	13	∂	14	15
	30 SB2			
3	21	Р	22	5
	30 SB6			
61	13	3	14	63
	30 SB7			
57	21	Р	22	59
	30 SB8			
101	21	Р	22	129
	30 Б			
N	5			
109	12П			

Проводник	Вывод	Вид контакта	Вывод	Примечание
109	13П			
105	16			
113	21			
111	22			
201	9			
202	20			
203	29			
	30 SA1			
107	1П		2	111
107	3П		4	113
	30 SA2			
17	2		2АП	19
15	4		4АП	19
51	6П		6АП	1
51	8П		8АП	1
13	9		9А	9
29	13		13АП	1
	30 SA3			
59	1П		2	67
59	3П		4	61
	30 SA4			
103	1П		2	105
103	5П		6	107

Инв. № подл. | Подпись и дата | Взам. инв. №

ТП 416-7-234.86 -А.Н4 Лист 4

Проводник	Вывод	Вид контакта	Вывод	Примечание
	ХТ-3			
17	1			
19	2			
23	3			
25	4			
27	5			
29	6			
33	7			
37	8			
39	9			
41	10			
	ХТ-3			
43	1			
45	2			
47	3			
49	4			
51*	5			
53	6			
53	7			
5	8			
6	9			
63	10			

Проводник	Вывод	Вид контакта	Вывод	Примечание
	ХТ-4			
65	1			
67	2			
101*	3			
103*	4			
105*	5			
109*	6			
111	7			
113*	8			
А1	10			
	ХТ-5			
117	1			
119	2			
121	3			
127*	4			
129*	5			
N	6			
N*	7			
201	8			
202	9			
203	10			

Инв. № подл. | Подпись и дата | Взам. инв. №

ТП 416-7-234.86 -А.Н4 Лист 3

Копировал: Формат А3

Альбом IV

Поз.	Обозначение	Наименование	Кол.	Прим.
9	32 HL1	Арматура АС 120 1342	1	
10	32SA1	Переключатель УП5311-А23	1	ТМ4-1215-73
11	32SA4	Переключатель УП5311-С29	1	ТМ4-1215-73
12	32SA2	Переключатель УП5314-А254	1	ТМ4-1215-73
13	32К1, 32К2, 32К3, 32К4, 32К5	Реле РПУ-2-36420У3Б, ~ 220В	5	ТМ3-13-81
14	32К6, 32К7	Реле РПУ-2-36220У3Б, ~ 220В	2	ТМ3-13-81
15	32КТ	Реле времени ВС-10-33, ~ 220В	1	
16	32SK	Прерыватель СИП-2М, ~ 220В	1	
17	32SF1	Выключатель ПВМ1-10, ~220В, 6А	1	ТМ1-МЗ-75
18	32SF2	Выключатель А63-МУ3		У423
		Ц ~220В, $I_р$ = 1.6А	1	ТМ1-МЗ-75
19		Блок Б3-10	5	
20		Упор	2	
21		Перемычка П	1	
22		Рамка РПМ 66×29	15	
		Материалы		
23		Провод ПВ1 1×1-380		
		ГОСТ 6323-79	32	м
24		Провод ПВ1 1×1.5-380		
		ГОСТ 6323-79	5	м
25		Провод ПВ3 1×1-380		
		ГОСТ 6323-79	18	м
26		Провод НВ3 1×0,75-380		
		ГОСТ 17517-72	5	м

Поз.	Обозначение	Наименование	Кол.	Прим.
		Документация		
	А.Н6	Таблица соединений		
	А.Н7	Таблица подключения		
		Стандартные изделия		
1		Шкаф щита ЩШМ 1000×600		
		IIУХЛ4 ЭР30 ОСТ 3613-76	1	
2		Угольник У3М600 ТК3-128-81	3	
3		Угольник У3М500 ТК3-128-81	1	
4		Рейка РБМ 600 ТК3-100-81	1	
		Прочие изделия		
5	32В	Регулятор температуры		
		3х позиционный РТ-3	1	
6	32SB2, 32SB8	Кнопка управления КЕ0 1143		
		исп. 2 толк. красный „стоп"	2	
7	32SB1	Кнопка управления КЕ0 1143		
		исп. 2 толк. черный „пуск"	1	
8	32 HL3	Арматура АС 1201142	1	

Инв.№ подл. | Подпись и дата | Взам. инв.№

Н. контр.	Сучков		17.07.86
ГИП	Степанова		17.07.86
Нач. ОГПС	Арсланов		17.07.86
Гл. спец. Заказа	Сучков		17.07.86
Рук. бриг	Левкова		17.07.86
Вед. инж.	Баюм		17.07.86

ТП 416-7-234.86 -А.Н5

Ремонтная мастерская

Щит 32 ЩА. Общий вид

Стадия	Лист	Листов
РП	1	5

Союздорпроект г. Москва

Копировал:

Формат А3

ТП 416-7-234.86 -А.Н5 Лист 2

Альбом IV

1. * Размеры для справок
2. Покрытие - вариант 2 ОСТ 36.13-76
3. Таблицы соединений и подключений выполнены на основании схем, приведенных на листах А-4; А-6

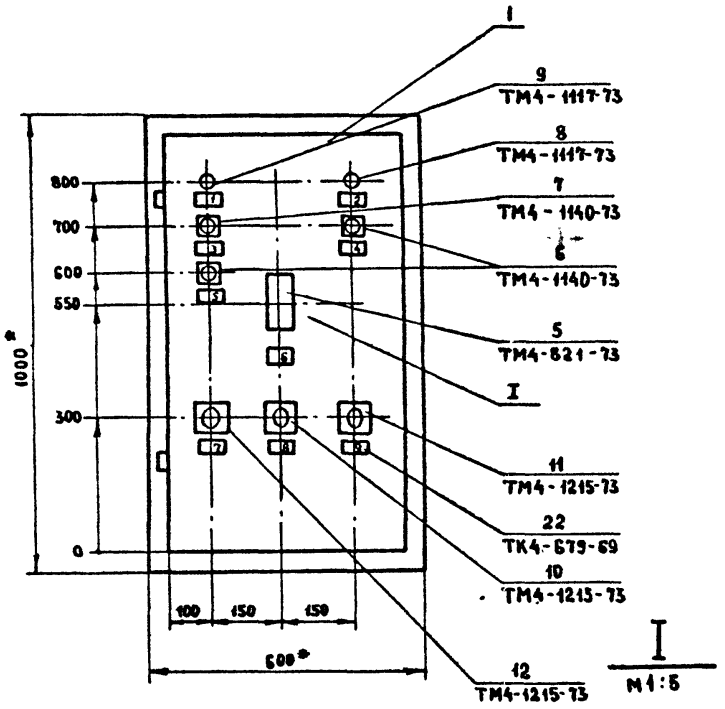

I
М1:5

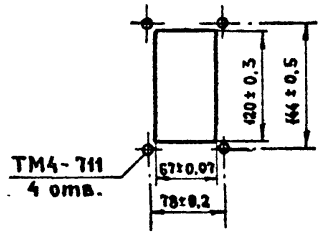

ТМ4-711
4 отв.

32SA1

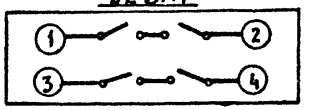

32SA4

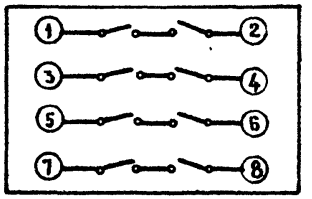

32SA2

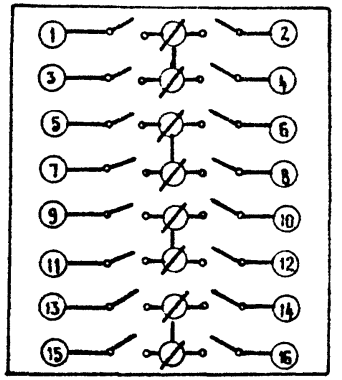

Инв. № подл. | Подпись и дата | Взам. инв. №

Альбом IУ

Вид на внутренние плоскости (развернуто)

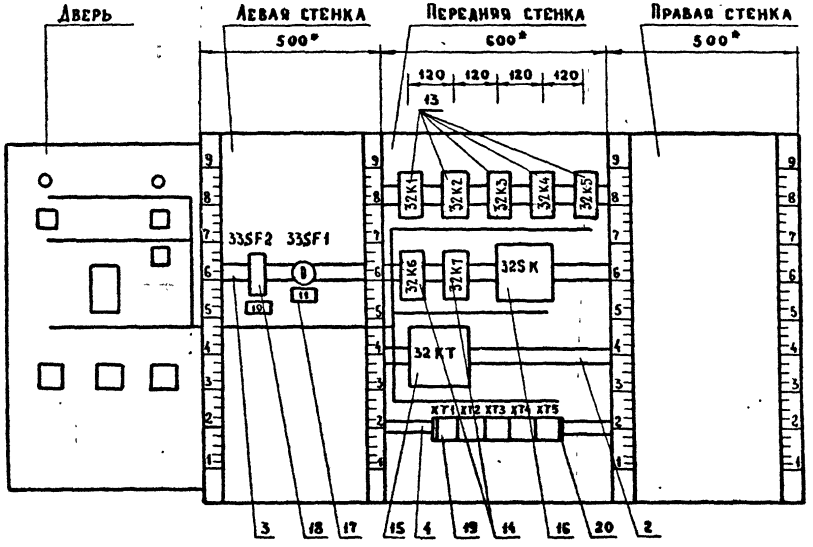

Инв. № подл. | Подпись и дата | Взам. инв. №

ТП 416-7-234.86 – АН5		Лист 4

Копировал: Кн Формат А3

Альбом IV

Проводник	Откуда идет	Куда поступает	Данные провода	Примечание
	Технические требования			
	Таблица соединений выполнена на			
	основании схем, приведенных на листах А-4; А-6			
	Передняя стенка			
N	XT5:6	XT5:7	перемычка	
N	XT5:6	32K1:8	блока	
		32K2:8		
		32K3:8		
		32K4:8		
		32K5:8		
		32KT:10	ПВ1 1×1.0	
		32K6:8		
		32K7:8		
N		32SK:4		
1	XT1:1	32K1:8		
1	32K1:8	32K2:14		
1	32K2:14	32K4:11		
1	32K4:11	32K4:14		П

Н. конт.	Сучков	[signature]	18.07.86
ГИП	Степанова	[signature]	17.07.86
Нач. ОГПС	Ароханов	[signature]	18.07.86
Гл. спец. электр.	Сучков	[signature]	18.07.86
Рук. бриг.	Левкова	[signature]	17.07.86
Вед. инж.	Блюм	[signature]	16.07.86

ТП 416-7-234.86 -А.Н6

Ремонтная мастерская

Стадия	Лист	Листов
РП	1	5

Щит 32ЩА. Таблица соединений

Союздорпроект г. Москва

Инв. № подл. | Подпись и дата | Взам. инв. №

Надписи на табло и в рамках

№ надписи	Текст надписи	Кол.	№ надписи	Текст надписи	Кол.
	Рамка 66-29				
1	Приточный вентилятор				
	работает	1			
2	Авария	1			
3	Приточный вентилятор	1			
4	Съем аварийного сигнала	1			
5	Приточный вентилятор	1			
6	Температура приточного				
	воздуха	1			
7	Управление приточным				
	вентилятором	1			
	мест.-дист.-откл.-опроб.				
8.	Температура приточного				
	воздуха				
	понизить-повысить	1			
9	Регулирование				
	ручное-автомат				
10	Питание				
	~220 в	1			
11	Режим				
	лето → зима	1			

ТП 416-7-234.86 -А.Н5 | Лист 5

Копировал: [signature] Формат А3

Проводник	Откуда идет	Куда поступает	Данные провода	Примечание
47	33К5:13	ХТ3:3		
49	33К4:12	33К5:8		
49	33К5:8	ХТ3:4		
51	33К2:8	33К2:4		П
51	33К2:4	ХТ3:5		
53	33К5:12	33К4:8		
53	33К4:8	ХТ3:6		
101	33К1:4	33К1:3		П
101	33К1:3	33К3:3		
101	33К3:3	33К3:7		П
101	33К3:7	33К3:8		П
101	33К3:8	33К3:11		П
101	33К3:11	ХТ4:3	ПВ1 1×1.0	
103	33К3:13	ХТ4:4		
105	33SK:3	33SK:1		П
105	33SK:1	ХТ4:5		
109	33SK:2	ХТ4:6		
111	33К6:2	ХТ4:7		
113	33К6:1	ХТ4:8		
115	33К3:5	33К6:3		
115	33К6:6	33К6:7		П
117	33К1:5	33К3:9		
117	33К3:9	ХТ5:1		
119	33К3:10	ХТ5:2		
121	33К6:А	ХТ5:3		
123	33К1:6	33К3:14		
125	33К3:12	33К6:4		
127	33К6:6	33К7:А		

Альбом V

Инв.№ подл. | Подпись и дата | Взам. инв.№

ТП 416-7-234.86 -А.НБ Лист 3

Проводник	Откуда идет	Куда поступает	Данные провода	Примечание
1	33К4:14	33К5:11		
1	33К5:11	33К5:14		П
5	33К1:11	33К1:14		П
5	33К1:14	33К2:11		
5	33К2:11	33КТ:3		
5	33КТ:3	ХТ1:5		
7	33К1:13	ХТ1:6		
9	33К6:5	33КТ:4		
9	33КТ:4	SF1:С		
11	33К2:13	33К6:10		
13	33К2:5	ХТ1:8		
15	33К2:3	ХТ1:9		
19	33К1:12	33КТ:7		
19	33КТ:7	ХТ2:2		
21	33КТ:8	33КТ:9	ПВ1 1×1.0	П
21	33КТ:9	33К1:А		
23	33К1:10	ХТ2:3		
25	33К2:А	ХТ2:4		
27	33К2:12	33К3:А		
27	33К3:А	ХТ2:5		
33	33К2:10	33К5:3		
33	33К5:3	ХТ2:7		
37	33К2:6	33К4:3		
37	33К4:3	ХТ2:8		
39	33К5:5	ХТ2:9		
41	33К4:А	ХТ2:10		
43	33К4:5	ХТ3:1		
45	33К5:А	ХТ3:2		
47	33К4:13	33К5:13		

Инв.№ подл. | Подпись и дата | Взам. инв.№

ТП 416-7-234.86 -А.НБ Лист 2

Копировал: Кр Формат А3

Альбом IV

Проводник	Откуда идет	Куда поступает	Данные провода	Примечание
51	32SA2:6	32SA2:8	ПВ1 1×1.0	П
51	32SA2:8	XT3:5	ПВ3 1×1.0	
101	32SB8:21	XT4:3		
129	32SB8:22	XT5:5		
103	32SA4:1	32SA4:5	ПВ1 1×1.0	П
103	32SA4:5	XT4:4	ПВ3 1×1.0	
105	32SA4:2	32B:16	ПВ1 1×1.0	
105	32B:16	XT4:5	ПВ3 1×1.0	
107	32SA1:1	32SA1:3		П
107	32SA1:3	32SA4:6	ПВ1 1×1.0	
109	32B:12	32B:13		П
111	32SA1:2	32B:22		
111	32B:22	XT4:7	ПВ3 1×1.0	
113	32SA1:4	32B:21	ПВ1 1×1.0	
113	32B:21	XT4:8	ПВ3 1×1.0	
201	XT5:8	32B:9		
202	XT5:9	32B:20	НВ31×0.75	
203	XT5:10	32B:29		

Инв.№ подл. | Подпись и дата | Взам. инв.№

Проводник	Откуда идет	Куда поступает	Данные провода	Примечание
127	32K7:A	32K7:5		
127	32K7:5	XT5:4	ПВ 1×1.0	
129	32K7:10	XT5:5		
	Левая стенка			
7	XT1:6	32SF1:L1		
9	32SF1:C1	XT1:7	ПВ3 1×1.0	
A1	XT4:10	32SF2:1		
101	32SF2:2	XT4:3		
ЗЕМЛЯ	В ⏚	РЕЙКА ДЛЯ УСТАНОВКИ		
		АППАРАТОВ: ⏚		
ЗЕМЛЯ	РЕЙКА ДЛЯ УСТАНОВКИ		ПВ1 1×1.5	
	АППАРАТОВ: ⏚	СТОЙКИ: ⏚		
	Дверь			
N	XT5:6	XT5:7	ПЕРЕМЫЧКА БЛОКА	
N	XT5:7	32HL1:2	ПВ3 1×1.0	
N	32HL1:2	32HL3:2	ПВ1 1×1.0	
N	32HL3:2	32B:5	ПВ1 1×1.0	
23	32HL1:1	XT2:3		
127	32HL3:1	XT5:4	ПВ3 1×1.0	
3	XT1:4	32SB2:21		
5	32SB2:22	32SB1:13	ПВ1 1×1.0	
15	32SB1:14	32SA2:4	ПВ1 1×1.0	
13	32SA2:9	XT1:8		
9	32SA2:9A	XT1:7	ПВ3 1×1.0	
17	32SA2:2	XT2:1		
19	32SA2:2A	XT2:2		
1	32SA2:8A	32SA2:13A	ПВ1 1×1.0	П
1	32SA2:15A	XT1:2	ПВ3 1×1.0	
29	32SA2:13	XT2:6	ПВ3 1×1.0	

Инв.№ подл. | Подпись и дата | Взам. инв.№

Копировал: Ку Формат А3

Альбом IV

Проводник	Вывод	Вид контакта	Вывод	Проводник
	32К4			
37*	3	Р	5	43
1*	11п	З	13	47
49	12	З	14п	1*
53*	8	З	10п	N*
41	А	К	8п	N*
	32К5			
33*	3	Р	5	39
49	8	З	10п	N*
1*	11п	З	13	47*
53	12	З	14п	1
45	А	К	8п	N*
	32К6			
113	1	З	6п	115*
111	2	Р	7п	115
125	4	Р	9	127
9	5	З	10	11
121	А	К	В	N*
	32К7			
127*	5п	З	10	129
127	Ап	К	В	N*

Проводник	Вывод	Вид контакта	Вывод	Проводник
	32КТ			
5*	3	З	4	9*
19*	7	Р	8п	21
21*	9п	К	10	N*
	32SK			
105*	1п	З	2	109
105	3п	К	4	N
	ХТ-1			
1	1п			
1	2п			
3	4			
5	5			
7	6			
9*	7			
13	8			
15	9			

Инв. № подл. | Подпись и дата | Взам. инв. №

ТП 416-7-234.86 - А.Н7 | Лист 2

Проводник	Вывод	Вид контакта	Вывод	Проводник
	Технические			
	Таблица подключения выполнена на основании схем А-4, А-6 и таблицы соединений А.Н6			
	Левая стенка			
	32SF1			
7	L1		C1	9
	32SF2			
A1	1		2	101
	Передняя стенка			
	32К1			
101*	3п	Р	5	117
101	4п	Р	6	123
1*	8	З	10	23
5*	11п	З	13	7*
19	12	З	14п	5
21	А	К	В	N*

Проводник	Вывод	Вид контакта	Вывод	Проводник
	32К2			
51*	4п	Р	6	37
51	8	З	10	33
5*	11п	З	13	11
27	12	З	14	1*
15	3	Р	5	13
25	А	К	В	N*
	32К3			
101*	3п	Р	5	115
101*	7п	З	9	117*
101*	8п	З	10	119
101*	11п	З	13	103
125	12	З	14	123
27*	А	К	В	N*

Инв. № подл. | Подпись и дата | Взам. инв. №

ТП 416-7-234.86 - А.Н7

Н. конт	Сучков	Сучков	18.07.86
ГИП	Степанова	[illegible]	18.07.86
Нач. ОГПС	Дроханов	[illegible]	18.07.86
Гл. спец. электр.	Сучков	Сучков	18.07.86
Рук. бриг	Левкова	[illegible]	17.07.86
Вед. инж	Блюм	[illegible]	16.07.86

Ремонтная мастерская

Щит 32ЩА
Таблица подключения

Стадия	Лист	Листов
РП	1	4

Союздорпроект г. Москва

Копировал [illegible] Формат А3

Проводник	Вывод	Вид контакта	Вывод	Проводник
	Дверь			
	32НЦ1			
23	1		2	N*
	32 НЦ2			
65	1		2	N*
	32 НЦ3			
127	1		2	N*
	32 SB1			
5	13	З	14	15
	32 SB2			
3	21	Р	22	5
	32 SB6			
61	13	3	14	63
	32 SB7			
57	21	Р	22	59
	32 SB8			
101	21	Р	22	129
	32 В			
N	5			
109	12П			

Проводник	Вывод	Вид контакта	Вывод	Примечание
109	13П			
105	16			
113	21			
111	22			
201	9			
202	20			
203	29			
	32 SA1			
107	1П		2	111
107	3П		4	113
	32 SA2			
17	2		2АП	19
15	4		4АП	19
51	6П		6АП	1
51	8П		8АП	1
13	9		9А	9
29	13		13АП	1
	32 SA4			
103	1П		2	105
103	5П		6	107

Альбом IV

Инв. № подл. | Подпись и дата | Взам. инв. №

ТП 416-7-234.86 – А.Н7 Лист 4

Проводник	Вывод	Вид контакта	Вывод	Примечание
	ХТ-2			
23	3			
25	4			
27	5			
29	6			
33	7			
37	8			
39	9			
41	10			
	ХТ-3			
43	1			
45	2			
47	3			
49	4			
51*	5			
53	6			

Проводник	Вывод	Вид контакта	Вывод	Примечание
	ХТ-4			
101*	3			
103*	4			
105*	5			
109*	6			
111	7			
113*	8			
А1	10			
	ХТ-5			
117	1			
119	2			
121	3			
127*	4			
129*	5			
N	6			
N*	7			
201	8			
202	9			
203	10			

Инв. № подл. | Подпись и дата | Взам. инв. №

ТП 416-7-234.86 – А.Н7 Лист 3

Копировал

Формат А3

Отпечатано
в Новосибирском филиале ЦИТП
630064 г.Новосибирск, пр. Карла Маркса 1
Выдано в печать: 17 XII 1987г.
Заказ Т-1763 Тираж 750

gost.e-ecolog.ru