Главное архитектурно-планировочное Управление
при Мосгорисполкоме
Управление по проектированию жилищно гражданского и
коммунального строительства
Моспроект-1

Пособие по проектированию жилых и гражданских зданий

Раздел 16

Водоснабжение, канализация, газоснабжение, водостоки

Серия 8

Сборные железобетонные колодцы для сетей канализации

1984

gost.e-ecolog.ru

25/XII-84 арх 633736 на 69 л 1-1

ШИФР № 32-84-7716

Главное архитектурно-планировочное Управление
при Мосгорисполкоме
Управление по проектированию жилищно-гражданского и
коммунального строительства
Моспроект-1

Пособие по проектированию жилых и гражданских зданий

Раздел 16

Водоснабжение, канализация, газоснабжение, водостоки

Серия 8

Сборные железобетонные колодцы для сетей канализации

Главный инженер Управления — В.Б. Карганов
Главный конструктор Управления — А.А. Гордон
Зам. главного инженера Управления — Г.А. Рывников
Начальник технического отдела — В.С. Александровский
Гл. конструктор технического отдела — В.А. Таршиш
Рук. сектора инженерного оборудования Т.О. — Е.Н. Чернышев
Начальник ОТУ — Ю.Н. Лавренов
Гл. конструктор ОТУ — В.Э. Ростованов
Гл. инженер проекта ОТУ — А.А. Гончарова.

Согласовано:
Зам. главного инженера треста Мосочистьод
А.Н. Баранов

1984

Введен в действие приказом
по Управлению Моспроект-1
№ 426 от 19.12 1984 г.
Инв. 633736 Н069л

Шифр № 32-84-7716

Обозначение	Наименование	Стр.
ПП16-8.СМ	Содержание	2,3
ПП16-8.ПЗ	Пояснительная записка	4,5
ПП16-8.ДК,КА,КК,ККП	Конструкция горловины Ф700мм.	6,7
	Раздел I. Колодцы из сборных железобетонных камер типа ДК, КА.	8
ПП16-8.ДК,КА-СМ	Область применения колодцев канализационных типа ДК, КА.	9
ПП16-8.ДК10-200	Канализационный дворовый колодец ДК10 для трубопровода Ф200 линейный, поворотный и с одним присоединением $Ф_2$ 100, 150, 200 мм.	10
ПП16-8.КА10-200,250,300	Колодец канализационный КА10 для трубопроводов Ф200, $Ф_1$250 и $Ф_1$300 мм линейный и поворотный.	11
ПП16-8.КА10-200,250,300 (с присоединениями Ф100,150,200)	Колодец канализационный КА10 для трубопроводов Ф200, $Ф_1$250, $Ф_1$300 с одним и двумя присоединениями $Ф_2$100, 150, 200 мм.	12
ПП16-8.КА10-300÷400	Колодец канализационный КА10 для трубопровода $Ф_1$300 с переходом на $Ф_1$400 линейный и поворотный.	13
ПП16-8.КА10-400	Колодец канализационный КА10 для трубопровода $Ф_1$400мм линейный и поворотный.	14
ПП16-8.КА10-400 (с присоединениями Ф150,Ф200)	Колодец канализационный КА10 для трубопроводов $Ф_1$400мм с одним и с двумя присоединениями $Ф_2$150; $Ф_2$200 мм.	15
ПП16-8.КА12-300,400 (с присоединениями Ф250 Ф300)	Колодец канализационный КА12 для трубопровода Ф300 и $Ф_1$400 с одним и с двумя присоединениями $Ф_2$250, $Ф_2$300 мм.	16
ПП16-8.КА12-500	Колодец канализационный КА12 для трубопровода $Ф_1$500 мм линейный и поворотный.	17
ПП16-8.КА12-500 (с присоединениями Ф200,Ф250)	Колодец канализационный КА12 для трубопровода Ф500 мм с одним и двумя присоединениями $Ф_2$200 мм и $Ф_2$ 250 мм.	18
ПП16-8.КА12-500 (с присоединениями Ф300,Ф400)	Колодец канализационный КА12 для трубопровода Ф500 мм с одним и с двумя присоединениями $Ф_2$300, $Ф_2$400 мм.	19
ПП16-8.КА12-600	Колодец канализационный КА12 для трубопровода $Ф_1$600мм линейный и поворотный	20
ПП16-8.КА12-600 (с присоединениями Ф200,Ф250)	Колодец канализационный КА12 для трубопровода $Ф_1$600 мм с одним и с двумя присоединениями $Ф_2$ 200 и $Ф_2$ 250 мм.	21
ПП16-8.КА12-600 (с присоединен. Ф300, Ф400)	Колодец канализационный КА12 для трубопровода $Ф_1$600 мм с одним и с двумя присоединениями $Ф_2$300, $Ф_2$400 мм.	22
ПП16-8.КА15-600÷800 (с присоединен. Ф400)	Колодец канализационный КА15 для трубопровода $Ф_1$600 с переходом на $Ф_1$800 с одним и с двумя присоединениями $Ф_2$ 400.	23
ПП16-8.КА15-800	Колодец канализационный КА15 для трубопровода $Ф_1$800мм линейный и поворотный.	24
	Раздел II. Колодцы из типовых железобетонных колец типа КК.	25
ПП16-8.КК-СМ	Область применения колодцев канализационных типа КК.	26
ПП16-8.КК10-150...400	Колодец канализационный КК10.10; КК10.15; КК10.20 - линейные; КК10.25 - поворотный для трубопроводов $Ф_1$150...400.	27,28
ПП16-8.КК10-200...400 ПП16-8.КК10-200...400 (с присоедин. Ф100...Ф300)	Колодец канализационный КК10.10...КК10.25; КК15.10...КК15.25 для трубопроводов $Ф_1$200...400 с присоединениями $Ф_2$100...Ф300;	29
ПП16-8.КК15-150...400 (с присоедин. Ф100, Ф150)	Колодец канализационный КК15.10...КК15.25 для трубопроводов $Ф_1$150...400 с двумя односторонними присоединениями $Ф_2$100, $Ф_2$150.	30,31
ПП16-8.КК15-200,250,300	Колодец канализационный КК15.20; КК15.25 для трубопроводов $Ф_1$200; $Ф_1$250; $Ф_1$300 под зданиями и арками.	32
ПП16-8.КК15-250,300,400	Колодец канализационный КК15.20; КК15.25 для трубопроводов $Ф_1$250, $Ф_1$300, $Ф_1$400 поворотный.	33
ПП16-8.КК20-400 (с присоединен. Ф200)	Колодец канализационный КК20.20 для трубопровода $Ф_1$400 с 4мя присоединениями $Ф_2$200.	34,35

Инв.№ подл. | Подпись и дата | Взам. инв.№

Арх 633736 на 69л 1-3

Нач.отд	Лавренов	ПП16-8.СМ		
Гл.констр	Ростованов			
Н.контр.	Гончарова			
ГИП	Гончарова			
Рук.группы	Михайлова	Содержание	Стадия: Р; Листа: 1; Листов: 2	
Исполнил	Демкинова		Моспроект-1 ОПУ	
Проверил	Гончарова			

Копировал | Формат А3.

Шифр № 30-84-7716

Обозначение	Наименование	Стр.
	Раздел III. Перепадные колодцы типа ККП	36
ПП 16-8. ККП-СМ	Область применения колодцев канализационных перепадных типа ККП.	37
ПП 16-8. ККП 15-150, 200	Колодец канализационный из колец перепадной ККП15.20; ККП15.30; ККП15.40; ККП15.60 на магистрали $Ф_1$150, 200 линейный и поворотный.	38,39
ПП 16-8. ККП15-250,300	Колодец канализационный из колец перепадной ККП15.20; ККП15.30; ККП15.40; ККП15.60 на магистрали $Ф_1$250, 300 линейный и поворотный.	40,41
ПП 16-8. ККП 15-150...300 (перепад на присоед. Ф100...200)	Колодец канализационный из колец перепадной ККП15.20; ККП15.30; ККП15.40; ККП15.60: на магистрали $Ф_1$150, 300. Перепад на одном присоед. $Ф_2$100... $Ф_2$200.	42,43
ПП 16-8. ККП 20-250,300 (перепад на присоед. Ф250, Ф300)	Колодец канализационный из колец перепадной ККП20.20; ККП20.30; ККП20.40; ККП20.60 на магистрали $Ф_1$250, 300. Перепад на одном присоединении $Ф_2$250, $Ф_2$300	44,45
ПП 16-8. ККП 15-150... 300 (перепад на присоед. $2^х$ Ф100; Ф150)	Колодец канализационный перепадной ККП 15.20; ККП15.30; ККП15.40; ККП15.60 на магистрали $Ф_1$150...300. Перепад на одностором. присоед. $2^х$ выпусков $Ф_2$100, 150	46,47
ПП 16-8. ККП 20-200... 300 (перепад на магист. и на присоед. $2^х$ выпуск. Ф100; 150)	Колодец канализационный перепадной ККП20.30; ККП20.40; ККП 20.60. Перепады на магистрали $Ф_1$200... 300 и на одностороннем присоединении $2^х$ выпусков $Ф_2$100, $Ф_2$150.	48,49,50
ПП 16-8. ККП 20-200... 300 (перепад на $2^х$ присоед. Ф150, Ф200)	Колодец канализационный перепадной ККП20.20; ККП20.30; ККП 20.40; ККП 20.60 на магистрали $Ф_1$200...300. Перепад на двух присоединениях $Ф_2$150, $Ф_2$200.	51,52
	Раздел IV. Узлы и изделия	53
ПП 16-8. ДК, КЛ, КК, ККП-У1-3	Колодцы канализационные. Узлы 1, 2, 3.	54
ПП 16-8. ДК, КЛ, КК, ККП-У4,5	Колодцы канализационные. Узлы 4, 5	55
ПП 16-8. ДК, КЛ, КК, ККП-У6,7,9,12	Колодцы канализационные. Узлы 6, 7, 8, 9, 12.	56
ПП 16-8. ДК, КЛ, КК, ККП-У10	Колодцы канализационные. Узел 10.	57
ПП 16-8. ДК, КЛ, КК, ККП-У11	Колодцы канализационные. Узел 11.	58
ПП 16-8. ДК, КЛ, КК, ККП-1.0.0	Скобы ГС (ГС-1... ГС-4). Сборочный чертеж.	59
ПП 16-8. ДК, КЛ, КК, ККП-2.0.0	Сетка арматурная С2	59
ПП 16-8. ДК, КЛ, КК, ККП-3.0.0	Крюк КШ-2 для подвешивания шибера.	60
ПП 16-8. ДК, КЛ, КК, ККП-4.0.0	Хомут	60
ПП 16-8. ДК, КЛ, КК, ККП-5.0.0	Сварная гильза. Сборочный чертеж	61
ПП 16-8. ДК, КЛ, КК, ККП-5.0.1	Полоса.	61
ПП 16-8. КК15-6.0.0	Шибер Ш ($Ш_1$, $Ш_2$, $Ш_3$). Сборочный чертеж.	62
ПП 16-8. КК15-6.1.0	Рамка Р ($Р_1$, $Р_2$, $Р_3$). Сборочный чертеж.	63
ПП 16-8. КК15-6.1.1	Уголок.	64
ПП 16-8. КК15-6.1.2	Полоса	64
ПП 16-8. КК15-6.1.3	Уголок	65
ПП 16-8. КК15-6.2.0	Заслонка ЗС. (ЗС1, ЗС2, ЗС3) Сборочный чертеж	66
ПП 16-8. КК15-6.2.1	Лист	67
ПП 16-8. КК15-6.2.3	Петля	67
ПП 16-8. ККП15,20-7.0.0	Ящик металлический водобойный в перепадных колодцах: М-1; М-2; М-3; М-1.1; М-2.1; М-3.1	68

Арх 633736 на 69л. 1-4

ПП 16-8. СМ

Лист 2

Инв. № подл. | Подпись и дата | Взам. инв. № | Глав. спец. т.о. | Куницына

Копировал Ефр. Формат А3

Шифр № 32-84-7716

ПОЯСНИТЕЛЬНАЯ ЗАПИСКА

ОБЩАЯ ЧАСТЬ.

В настоящем альбоме разработаны рабочие чертежи колодцев, предназначенные для установки их на канализационных трубопроводах диаметром от 150 до 800мм.

Колодцы выполняются из сборных железобетонных изделий, входящих в территориальный каталог ТКI-5, вып.1983г. и позволяющих вести ускоренный монтаж при строительстве канализационных сетей.

Альбом составлен из 4^{х} разделов. В первом разделе приведены колодцы из сборных железобетонных камер. Во втором разделе приведены колодцы из сборных железобетонных колец. В 3^{ем} разделе приведены перепадные колодцы из сборных железобетонных колец. В 4ом разделе даны узлы ко всем колодцам и изделиям.

Все сборные железобетонные канализационные колодцы различного назначения и разной глубины наращиваются горловиной из колец диаметром 700мм.

В строительных чертежах колодцев показана горловина высотой 390мм. При других высотах горловины необходимо пользоваться листами "конструкция горловины" (стр.6,7), на которых представлены возможные варианты заглубления (до 3,93м).

При высоте горловины колодца 4,0-8,0м необходимо укладывать две плиты перекрытия на цементно-песчаном растворе М100.

Горловина колодца монтируется после производства всех работ по устройству рабочей камеры.

В швы между кольцами устанавливаются направляющие скобы ГС.

На опорное кольцо К-Iа, на выравненный слой цементно-песчаного раствора устанавливается чугунный люк. Для спуска в колодец в горловине крепятся ходовые скобы СК.

Для выбора необходимой марки колодца перед каждым разделом приведена область применения колодцев.

Колодцы могут применяться в качестве линейных, поворотных и узловых с одним и двумя присоединениями.

Соединение трубопроводов разных диаметров осуществляется в колодцах по шелыгам труб (шелыга в шелыгу).

В поворотных колодцах минимально допустимый радиус поворота по оси лотка принят равным I,5 диаметра трубопроводов.

Внутренние габариты рабочих камер колодцев выбраны с учетом требований СНиП и эксплуатирующих организаций.

Днище и лоток камеры выполнять из монолитного бетона М300 с тщательным вибрированием. и последующим железнением.

Стены рабочей камеры и горловины снаружи покрываются горячим битумом за 2 раза.

При глинистых грунтах под основание камеры устраивается подсыпка из песка толщиной 70мм.

Возможна замена дорожных плит "КД-36" на монолитный бетон М-300.

Раздел I. Колодцы из сборных железобетонных камер.

Рабочая часть колодца состоит из рабочей камеры и плиты перекрытия.

Высота рабочих камер (от полки лотка до низа плиты перекрытия) принята I,80м, за исключением колодца ДК-I0, высота рабочей камеры которого определена из особенностей его эксплуатации.

Диаметры рабочих камер колодцев приняты I,0м; I,25м; I,5м.

Рабочие камеры колодцев представляют собой объемные элементы цилиндрической формы с днищем, нишами и отверстиями. Камеры предусмотрены с заводским изготовлением лотков, что позволяет избежать трудоемких работ по набивке лотка из монолитного бетона на стройплощадке.

Для подсоединения основных трубопроводов устроены отверстия под максимальный диаметр подсоединяемого трубопровода. Для подсоединения боковых трубопроводов предусмотрено устройство ниш. Это позволяет использовать камеры как для линейных колодцев, так и для колодцев с присоединениями. Для присоединения в нишах пробиваются отверстия нужного размера при производстве работ по устройству колодца.

Арх 633736 на 69л 1-5

Нач.отд.	Лавренов		ПП16-8.П3			
Гл.конст.от.	Ростованов					
Н.контр.	Гончарова					
ГИП	Гончарова		Пояснительная записка	Стадия	Лист	Листов
Рук.гр.инж.	Михайлова			Р	1	2
Исполнил	Пурыхина			МОСПРОЕКТ-1 ОТУ		
Проверил	Гончарова					

Инв.N подл. | Подпись и дата | Взам.инв.N | Гл.спец.тех.от. | Рук.сект.инж.обор. | Черныше | Куницына

ШИФР №32-84-7716

Для смотровых колодцев должны применяться плиты перекрытия типа "ПК" с отверстием Ø700мм, расположенным у края плиты.

Монтажные чертежи сборных железобетонных колодцев заимствованы из альбома института Мосинжпроекта СК 2201-82 и приведены с необходимыми коррективами.

Установка рабочих камер колодцев в траншею должна производиться одновременно с монтажом трубопровода по ходу укладки труб.

Расстояние между торцами труб в колодцах фиксируется при помощи специальных выступов в днище колодца и принято не менее внутреннего диаметра наибольшего трубопровода, что необходимо для прочистки шаром.

Пространство между трубами и рабочей камерой заделывается бетоном марки 200 с укладкой легкой арматурной сетки.

Для спуска на дно колодца используются лотки боковых подсоединений, а в колодцах КЛ-15 для удобства обслуживания предусмотрены переходные площадки. Для удобства эксплуатации колодцев предусмотрена также установка в рабочих камерах лестниц, опорных скоб, поручней и ограждений в зависимости от типа колодца и диаметра рабочей камеры.

Раздел 2. Колодцы из сборных железобетонных колец.

Колодцы из сборных железобетонных колец следует применять в тех случаях, когда колодцы из сборных железобетонных камер не применимы по глубине залежения, по условиям боковых присоединений трубопроводов, а также при отсутствии у заказчика возможности получить колодцы из сборных железобетонных камер и в других случаях.

Диаметры рабочих камер колодцев приняты 1,0м; 1,5м; 2,0м. Для этих колодцев применяются кольца, изготавливаемые в соответствии с каталогом ТК 1-5 вып. 1983г.

Высота рабочих камер в зависимости от количества колец может быть 1,0м; 1,5м; 2,0м; 2,5м.

Кроме линейных, поворотных и узловых колодцев в настоящем разделе разработаны монтажные чертежи колодцев для прокладки трубопроводов под зданиями и арками и колодца для $4^{м}$ присоединений.

В этих колодцах предусмотрена установка шибера.
Шибер при открытии подвешивается на специальный крюк, который крепится в шве между кольцами.

При устройстве колодца из сборных железобетонных колец следует руководствоваться указаниями, приведенными на рабочих чертежах этих колодцев. Установка колец в траншею должна производиться одновременно с монтажом трубопровода по ходу укладки труб.

Перед установкой кольца на месте для присоединения трубопровода в стенке кольца пробивается отверстие нужного размера.

Расстояние между торцами труб в кольцах должно быть не менее 0,90м и не должно быть меньше внутреннего диаметра наибольшего трубопровода, что необходимо для прочистки шаром.

Набивка лотка в колодце выполняется бетоном марки 300 с последующим железнением и тщательным вибрированием.

Заделка пространства между трубами и рабочей камерой, установка горловины производятся также, как и в колодцах из сборных железобетонных камер.

Спуск в колодец осуществляется при помощи переходных и упорных скоб, закрепленных в швах между кольцами.

Раздел 3. Перепадные колодцы.

В этом разделе разработаны чертежи перепадных колодцев линейных и поворотных с перепадом на магистрали, а также узловых колодцев с перепадами на присоединениях.

Диаметры рабочих камер колодцев приняты 1,5м; 2,0м. Стены рабочих камер собираются из колец, изготавливаемых по каталогу ТК 1-5, вып. 1983г. Высота рабочих камер в зависимости от количества колец может быть 2,0м; 3,0м; 4,0м; 6,0м. Максимальная высота перепада может быть до 5,0м.

Бетонирование перепадного стояка производить одновременно с монтажом стен камер.
Перепадный стояк выполняется из асбестоцементных или чугунных труб.

Водобойная часть колодца выполняется из бетона или металлического ящика в зависимости от диаметра трубопровода и конструкции колодца. Возможна замена дорожных плит "КД-36" на монолитный бетон М-300.

Монтаж стен рабочей камеры, собираемой из колец производить на цементно- песчаном растворе М100 с установкой в швы направляющих и ходовых скоб.

Установку колец рабочей камеры производить одновременно с прокладкой трубопровода.

Промежуточная площадка устанавливается через 2,0м при высоте рабочей камеры от 4,0м и более.

В настоящем альбоме на узлах дается следующее обозначение: например $\frac{4}{37}$, где в числителе номер узла, в знаменателе - номер страницы с данным узлом.

Минимальный диаметр перепадного стояка принят равным 300мм для трубопроводов на присоединениях Ø100... Ø200, а для трубопроводов Ø300 и более диаметр стояка увеличивается на 100мм.

Арх. 633736 на 69л. 15

ГОСТ 32-24-77

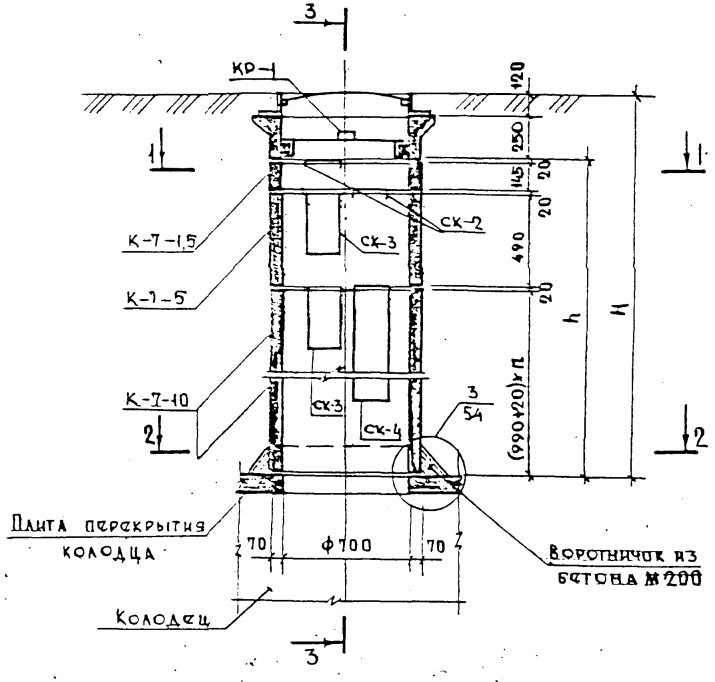

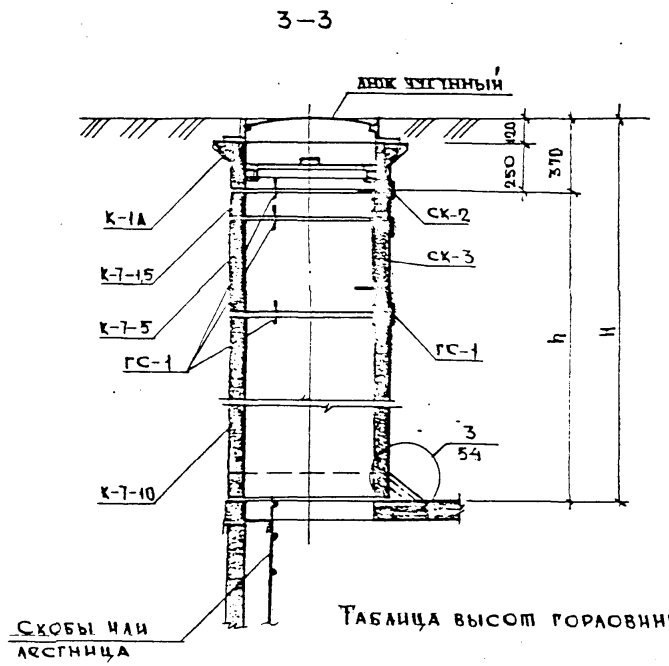

Таблица высот горловины

B	555	720	900	1065	1230	1400	1565	1730	1910	2075	2240	2410
h	185	350	530	695	860	1030	1195	1360	1540	1705	1870	2040
H	2575	2740	2920	3085	3350	3420	3585	3750	3930	—	—	—
h	2205	2370	2550	2715	2980	3050	3215	3380	3560	—	—	—

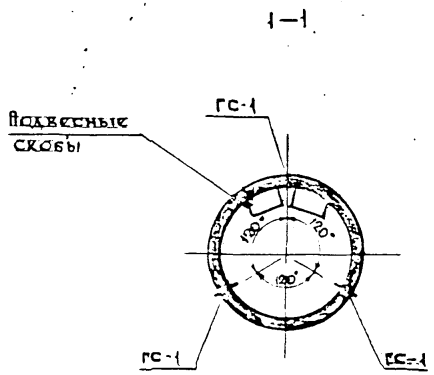

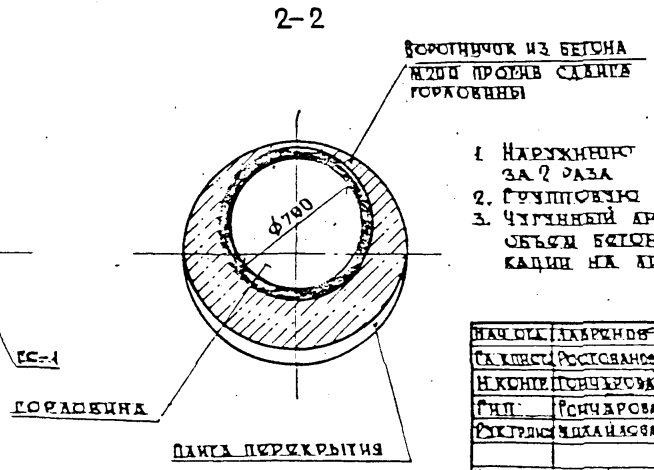

1. Наружную поверхность колец обмазать горячим битумом за 2 раза.
2. Групповую спецификацию см. стр. 7.
3. Чугунный люк, смотровая крышка КР-1, опорное кольцо К-1А и объем бетона М200 (для воротничка против сдвига) учтены в спецификации на листах колодцев.

Арх 633736 на 69л 1-7

Нач. отд.	Лавренов	
Гл. конст.	Ростованов	
Н. контр.	Гончарова	
Гип.	Гончарова	
Рук. гр.	Михайлова	
Исполнит.	Михайлова	
Проверил		

ПП16-8. ДК, КЛ, КК, ККП

Конструкция горловины ф700мм

Стадия	Лист	Листов
Р	1	2

МОСПРОЕКТ-1 СТУ

Копировал

Формат А3

Инв. № подл. | Подпись и дата | Взам. инв. №
Рук. сект. инж. об. | Черняшов
Глав. спец. т. о. | Куницына

Групповая спецификация изделий на горловину

Формат	Зона	Позиц.	Обозначение	Наименование	Колличество в зависимости от h (мм)												Масса, ед.т	Примечание
					185	350	530	695	860	1030	1195	1360	1540	1705	1870	2040		
			РК2201-82	Сборные ж.б. кольца														
				К-7-1,5	1	2		1	2		1	2		1	2		0,06	
				К-7-5			1	1	1				1	1	1		0,21	
				К-7-10						1	1	1	1	1	1	2	0,42	
				Скобы														
			ПП16-8.ДК,КЛ,КК,ККП-1.0.0	ГС-1	3	6	3	6	9	3	6	9	6	9	12	6	1,30	кг
			Альбом N63/70 Мосинжпроект	СК-2	1	1	1	1	2		1	1	1	2	2		7	кг
				СК-3			1	1	1	1	1	1	2	2	2	2	9	кг
				СК-4						1	1	1	1	1	1	2	15	кг

продолжение

Формат	Зона	Поз.	Обозначение	Наименование	Количество в зависимости от h (мм)												Масса ед.т	Примечание
					2205	2370	2550	2715	2980	3050	3215	3380	3560					
			РК2201-82	Сборные ж.б. кольца														
				К-7-1,5	1	2		1	2		1	2					0,06	
				К-7-5			1	1	1				1				0,21	
				К-7-10	2	2	2	2	2	3	3	3	3				0,42	
				Скобы														
			ПП16-8.ДК,КЛ,КК,ККП-1.0.0	ГС-1	9	12	9	12	15	9	12	15	12				1,30	кг
			Альбом N63/70 Мосинжпроект	СК-2	1	1	1	1	2		1	1	1				7	кг
				СК-3	2	2	3	3	3	3	3	3	4				9	кг
				СК-4	2	2	2	2	2	3	3	3	3				15	кг

Инв. № подл. | Подпись и дата | Взам. инв. № | Гл. спец. т.о. | Куницина

Арх 633736 на 69 л

П.П16-8.ДК,КЛ,КК,ККП

Лист 2

Копировал

Формат А3

Раздел I

КОЛОДЦЫ ИЗ СБОРНЫХ ЖЕЛЕЗОБЕТОННЫХ КАМЕР ТИПА ДК, КЛ

Марка колодца	Внутренний диаметр колодца D_0, мм	Линейный колодец		Поворотный колодец			Узловой колодец: с одним присоединением			Узловой колодец: с двумя присоединениями		
		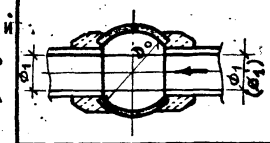		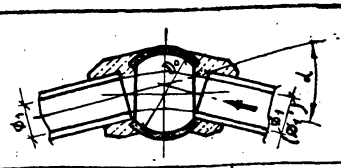			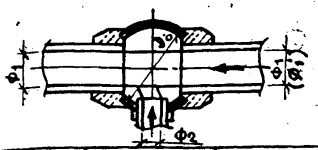			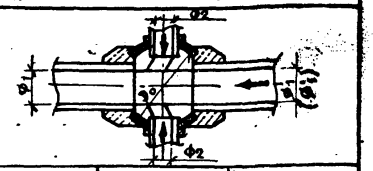		
		$\phi_1(\phi_1')$, мм	стр. альбома	$\phi_1(\phi_1')$, мм	α, град	стр. альбома	$\phi_1(\phi_1')$, мм	ϕ_2, мм	стр. альбома	$\phi_1(\phi_1')$, мм	ϕ_2, мм	стр. альбома
ДК 10	1000	200	10	200	0-10	10	200	100	10		—	
								150				
								200				
КЛ 10	1000	200	11	200	0-10	11	200	100	12	200	100	12
								150			150	
		250		250	0-10		250	150		250	150	
								200			200	
		300		300	0-10		300	150		300	150	
								200			200	
		400	14	400	0-10	14	400	150	15	400	150	15
		400 ← (300)*	13	400 ← (300)*	0-10	13		200			200	
КЛ 12	1250				—		300	250	16	300	250	16
							400	250		400	250	
								300			300	
		500	17	500	0-15	17	500	200	18	500	200	18
								250			250	
								300	19		300	19
								400			400	
		600	20	600	0-10	20	600	200	20	600	200	21
								250			250	
								300	21		300	22
								400			400	
КЛ 15	1500	800	24	800	0-10	24	800 ← (600)**	400	23	800 ← (600)**	400	23

* — колодец с переходом трубопровода ф300 на ф400 на магистрали
** — колодец с переходом трубопровода ф600 на ф800 на магистрали
В марке колодца буквенно-цифровые индексы обозначают:
ДК — рабочая камера колодцев дворовой канализации;
КЛ — рабочая камера канализационных колодцев;
цифры — внутренний диаметр колодца в дециметрах.

Арх 633736 на 6 л. М10

Нач. отд.	Лавренов	
Гл. спец.	Ростованов	
Н. контр.	Королев	
ГИП	Королев	
Рук. гр. инж.	Пурыхина	
Исполнил	Пурыхина	
Проверил	Королев	

ПП 16-8. ДК, КЛ—СМ

Область применения колодцев канализационных типа ДК, КЛ

Стадия	Лист	Листов
Р		1

Моспроект-1 ОТУ

Копировал ... Формат А3

Шифр № 32-84-7716

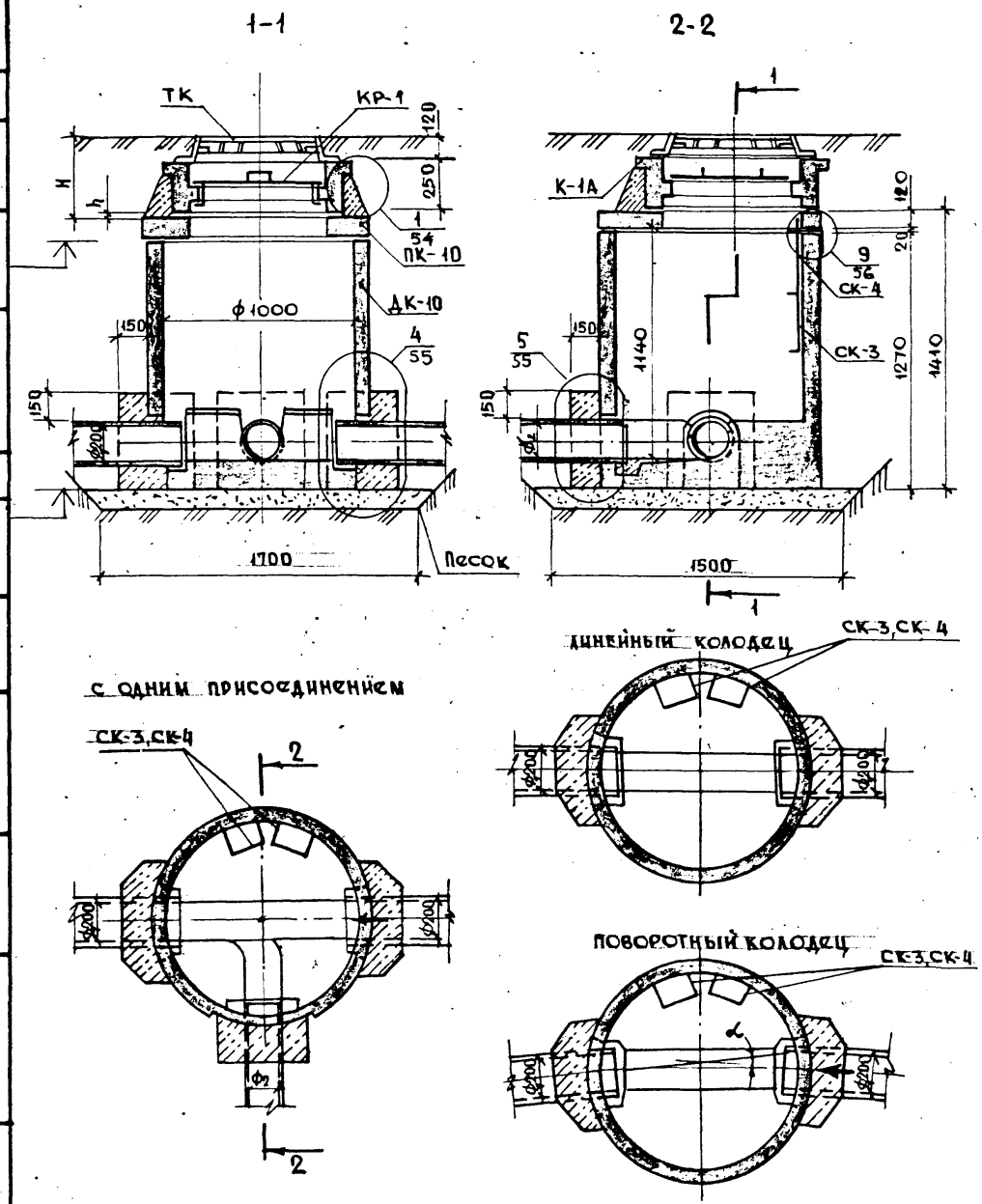

Марка поз.	Обозначение	Наименование	Кол.	Масса ед.,	Примечание
		Сборные железобетонные элементы		т.	
	РК 2201-82 Мосинжпроект	Рабочая камера ДК-10	1	1.30	
		Плита перекрытия ПК-10	1	0.23	
		Кольцо горловины К-1А	1	0.16	
		Металлические изделия		кг	
	ГОСТ 3634-79	Люк чугунный ТК	1	100	
	ТУ-400-28-122-75	Предохранительная крышка КР-1	1	17	
	Альбом 63/70 Мосинжпроект	Скоба СК-3	1	9	
		То же СК-4	1	15	
С2	ПП16-8.ДК,КЛ,КК,ККП-2.00	Сетка арматурная	2/3		Кол-во уточнять по месту
		Материалы			
		Бетон М200, м³	0,28		
		Песок, м³	0,20		Толщ. 70 мм
		Окраска битумом за 2 раза, м²	6.5		

1. В спецификации учтены изделия и материалы колодца и горловины высотой Н=390 мм. При других высотах горловины необходимо пользоваться чертежом на стр. 6.7.
2. Металлические детали колодца покрыть антикоррозийным лаком.
3. Наружную поверхность колодца окрасить горячим битумом за 2 раза.
4. Местоположение сетки С2 см. узлы 4 и 5.

Инв. № 633736 на 69л. 1-Н

Нач. отд.	Лавренов	
Гл. констр.	Ростовцов	
Н. контр.	Гончарова	
ГИП	Гончарова	
Рук. гр. инж.	Михайлова	
Исполнил	Пахомова	
Проверил	Михайлова	

ПП16-8.ДК10-200

Канализационный дворовый колодец ДК 10 для трубопровода ф200 линейный, поворотный и с одним присоединением ф100, 150, 200 мм

Стадия	Лист	Листов
Р		1

Моспроект-1 ОТУ

Копировал

Формат А3

Инв. № подл. | Подпись и дата | Взам. инв. № | Гл. спец. т.о Кунцина

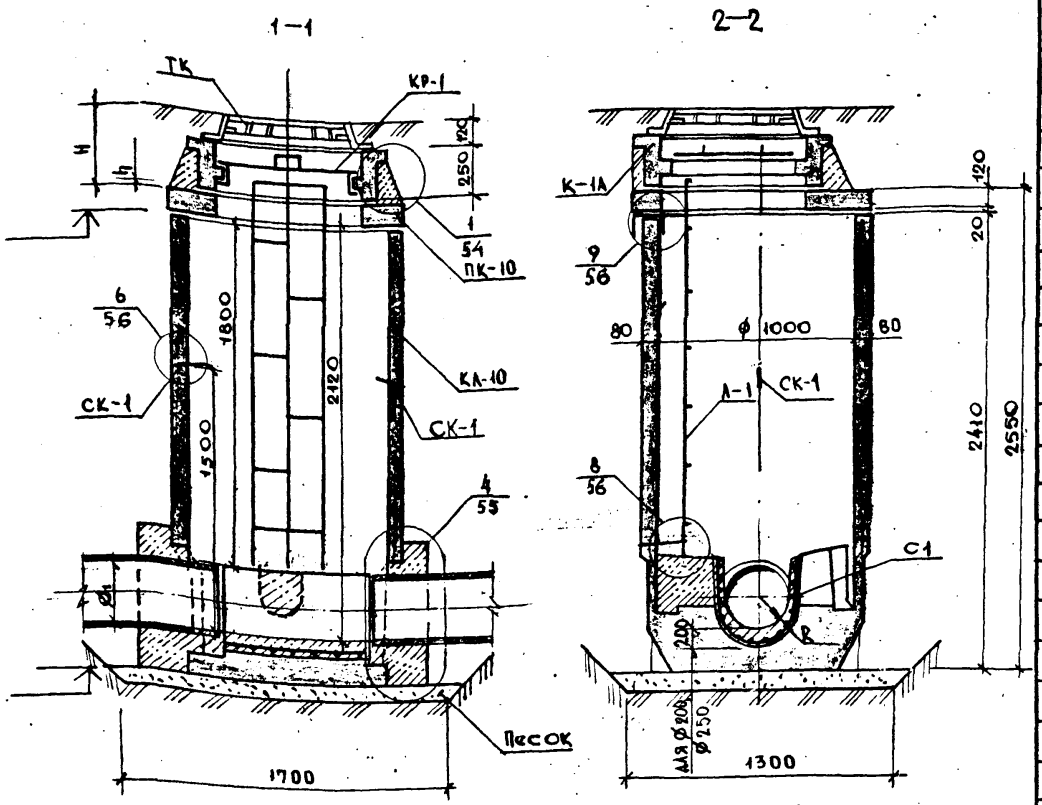

Линейный колодец

Поворотный колодец

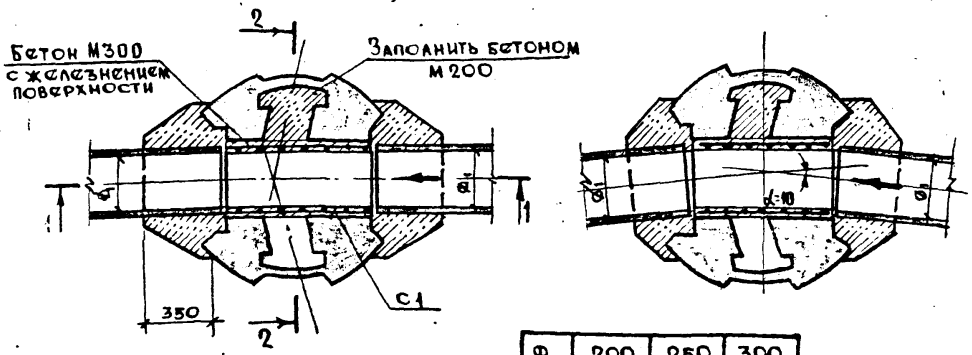

Марка поз.	Обозначение	Наименование	Кол.	Масса ед.	Примечание
		Сборные железобетонные элементы		т	
	РК 2201-82 Мосинжпроект	Рабочая камера КА-10	1	2,30	
		Плита перекрытия ПК-10	1	0,23	
		Кольцо горловины К-1А	1	0,16	
		Металлические изделия		кг	
	Альбом 63/70 Мосинжпроект	Штырь для крепления лестницы	2	1,7	
	ГОСТ 3634-79	Люк чугунный ТК	1	100	
	ТУ-400-28-122-75	Предохранительная крышка КР-1	1	17	
	Альбом 63/70 Мосинжпроект	Лестница А-1	1	54,5	l=1980мм
		Скоба СК-1	2	6	
С1	ГОСТ 8478-81	Сетка С $\frac{4В\text{ф}I-200}{4В\text{ф}I-100}$ 1150×750	1		
С2	ПП16-8.ДК,КЛ,КК,ККП-2.0.0	Сетка арматурная	2		
		Материалы			
		Бетон М300, $к^3$	0,09		
		Бетон М200, $м^3$	0,32		
		Песок, $м^3$	0,17		толщ. 70мм
		Окраска, битумом за 2 раза $м^2$	10,0		

А-12

1. В спецификации учтены изделия и материалы колодца и горловины высотой Н=390 мм. При других высотах горловины необходимо пользоваться чертежом на стр. 6,7 Арх 633736 на 69л
2. Металлические детали колодца покрыть антикоррозийным лаком
3. Наружную поверхность колодца окрасить горячим битумом за 2 раза
4. Местоположение сетки С2 см. узел 4.

Нач. отд.	Лавренов	
Гл. констр.	Ростованов	
Н. контр.	Гончарова	
ГИП	Гончарова	
Рук. грин.	Михайлова	
Исполнил	Пахомова	
Проверил	Михайлова	

ПП16—8. КЛ10—200, 250, 300

Колодец канализационный КЛ 10 для трубопроводов ф.200, ф.250 и ф.300 мм линейный и поворотный

Стадия	Лист	Листов
Р		1

МОСПРОЕКТ-1 ОТУ

Копировал Ед. Формат А3

Шифр № 32-84-1716

Инв. № подл. | Подпись и дата | Взам. инв. № | Глав. спец. | Куницына | Куц

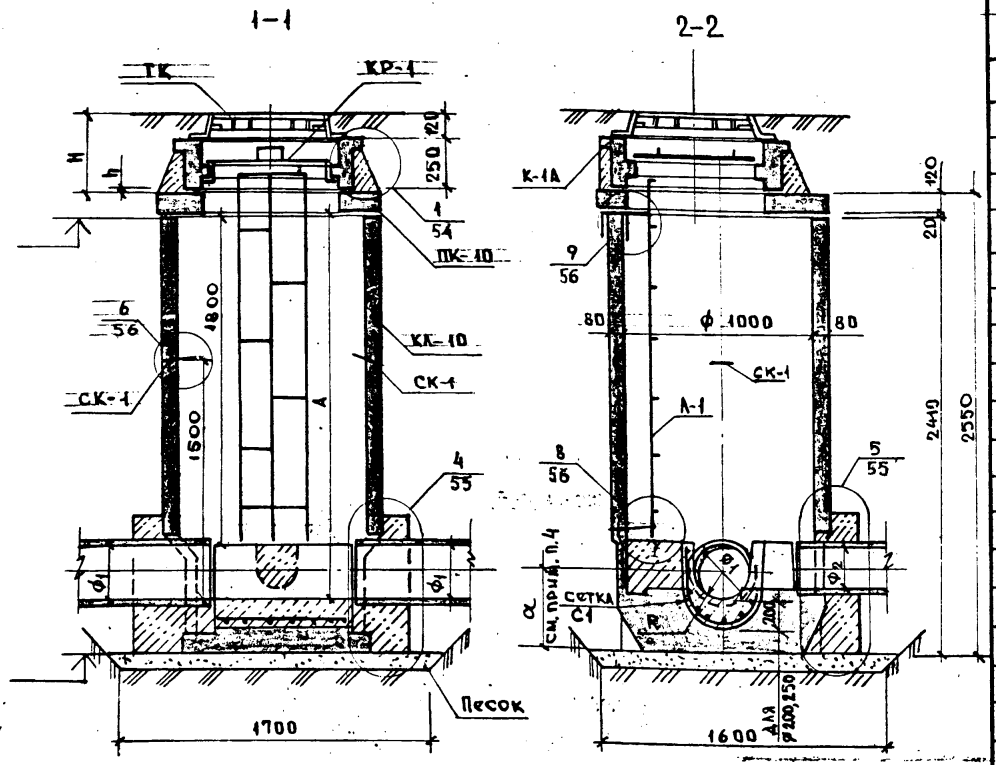

Марка поз.	Обозначение	Наименование	Кол.	Масса ед.,	Примечание
		Сборные железобетонные элементы		т	
	РК 2201-82 Мосинжпроект	Рабочая камера КА-10	1	2,30	
		Плита перекрытия ПК-10	1	0,23	
		Кольцо горловины К-1А	1	0,16	
		Металлические изделия		кг	
	Альбом 63/70 Мосинжпроект	Штырь для крепления лестницы	2	1,7	
	ГОСТ 3634-79	Люк чугунный ТК	1	100	
	ТУ-400-28-122-75	Предохранительная крышка КР-1	1	17	
	Альбом 63/70 Мосинжпроект	Лестница А-1	1	54,5	ℓ=1980мм
		Скоба СК-1	2	6	
С1	ГОСТ 8478-81	Сетка С $\frac{48\text{-}I-200}{48\text{-}I-100}$ 1150×750	1		кг
С2	ПП16-8.ДК,КЛ,КК,ККП-2.00	Сетка арматурная	$\frac{3}{4}$		кол-во уточняют по месту
		Материалы			
		Бетон М200, м³	0,38		
		Бетон М200, м³	0,09		
		Песок, м³	0,21		104шт, 70мм
		Окраска битумом за 2 раза, м²	10,5		

с одним присоединением — с двумя присоединениями

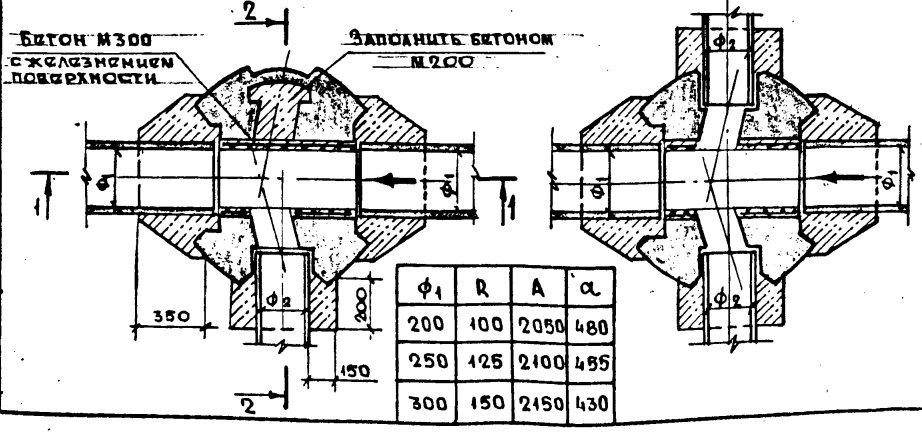

ϕ_1	R	A	α
200	100	2050	480
250	125	2100	485
300	150	2150	430

1. В спецификации учтены изделия и материалы колодца и горловины высотой Н=390 мм. При других высотах горловины необходимо пользоваться чертежом на стр. 6,7.
2. Металлические детали колодца покрыть антикоррозийным лаком.
3. Наружную поверхность колодца окрасить горячим битумом за 2 раза.
4. Размер „α" - ось входящей трубы, ось лотка (по высоте).
5. Местоположение сетки С2 см. узлы 4 и 5.

Арх 633736 тм 6.2 1.13

Нач.отд.	Лавренов	
Гл.конст.	Ростованов	
Н.контр.	Гончарова	
ГИП	Гончарова	
Рук.гр.ин	Михайлова	
Исполнил	Пахомова	
Проверил	Михайлова	

ПП16-8.КЛ10-200,250,300
(с присоединениями ф 100,150,200)

Колодец канализационный КЛ10 для трубопроводов ф,200,ф,250,ф300 с одним и двумя присоединениями ф 100, 150, 200 мм.

Стадия	Лист	Листов
Р		1

МОСПРОЕКТ-1 ОТУ

Копировал

Формат А4

Шифр 1330-84 7716

Инв.№ подл. | Подпись и дата | Взам.инв.№ | Гл.спец.т.о. Кунцывина

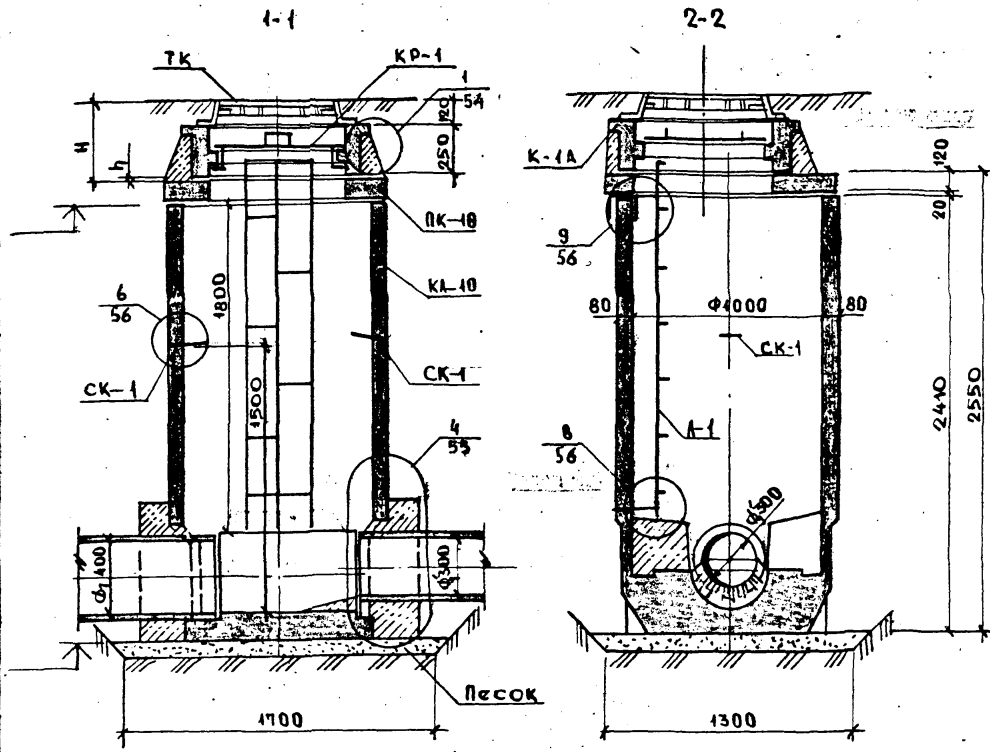

Марка поз.	Обозначение	Наименование	Кол.	Масса ед.	Примечание
		Сборные железобетонные элементы		т	
	РК 2201-82 Мосинжпроект	Рабочая камера КЛ-10	1	2,30	
		Плита перекрытия ПК-10	1	0,23	
		Кольцо горловины К-1А	1	0,16	
		Металлические изделия		кг	
	Альбом 63/70 Мосинжпроект	Штырь для крепления лестницы	2	1,7	
	ГОСТ 3634-79	Люк чугунный ТК	1	100	
	ТУ-400-28-122-75	Предохранительная крышка КР-1	1	17	
	Альбом 63/70 Мосинжпроект	Лестница Л-1	1	54,5	ℓ=1980 мм
		Скоба СК-1	2	6	
С2	ПП16-8.ДК,КЛ,КК,ККП-2.00	Сетка арматурная	2		
		Материалы			
		Бетон М300, м³	0,02		
		Бетон М200, м³	0,33		
		Песок, м³	0,17		толщ.70
		Окраска битумом за 2 раза, м²	10,0		

Линейный колодец

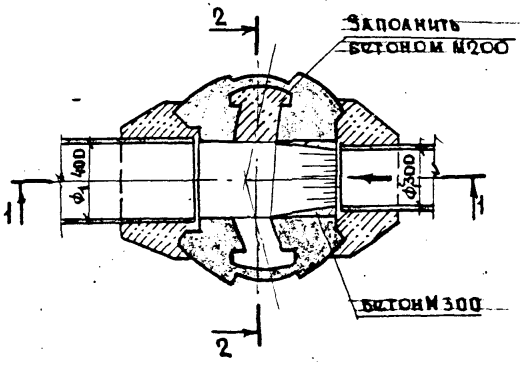

Поворотный колодец

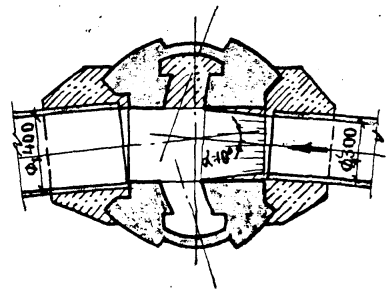

1. В спецификации учтены изделия и материалы колодца и горловины высотой Н=390 мм. При других высотах горловины необходимо пользоваться чертежом на стр. 6, 7.
2. Металлические детали колодца покрыть антикоррозийным лаком.
3. Наружную поверхность колодца окрасить горячим битумом за 2 раза.
4. Местоположение сетки С2 см. узел 4.

Арх 633736 на 69л Л-14

Нач.отд.	Лавренов	
Гл.конст.	Ростованов	
Н.контр.	Гончарова	
ГИП	Гончарова	
Рук.гр.инж.	Михайлова	
Исполнил	Пахомова	
Проверил	Михайлова	

ПП16-8.КЛ10-300→400

Колодец канализационный КЛ10 для трубопровода Ф300 с переходом на Ф400 линейный и поворотный

Стадия	Лист	Листов
Р		1

МОСПРОЕКТ-1 ОТУ

Инв.№ подл. | Подпись и дата | Взам. инв.№ | Глав.спец.т.о | Куницына

Копировал Формат А3

ШИФР №37-84-7716

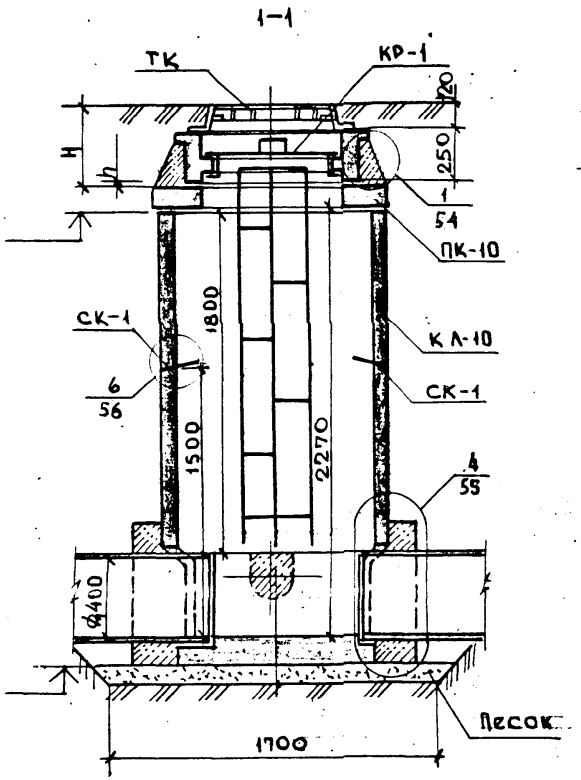

Линейный колодец

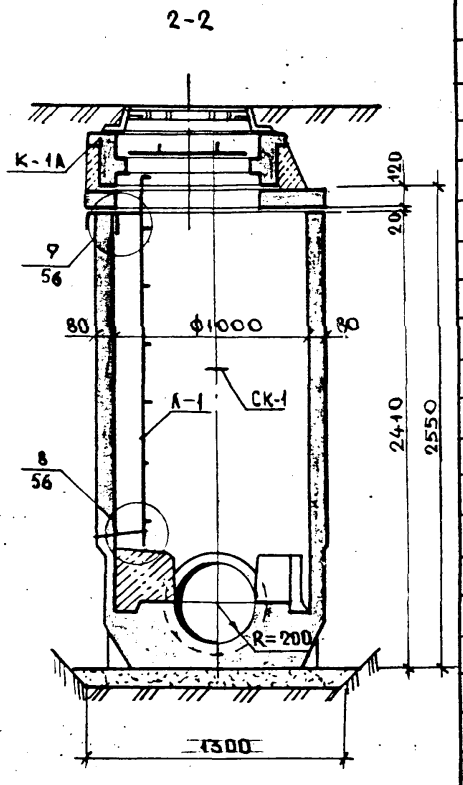

Поворотный колодец

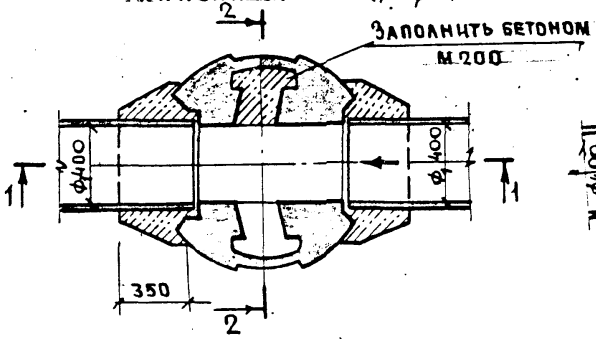

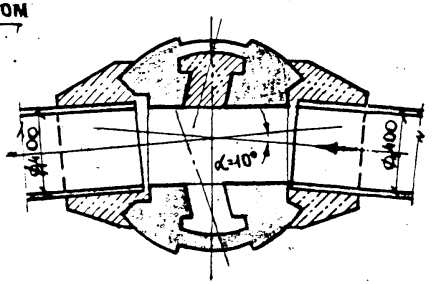

Марка поз.	Обозначение	Наименование	Кол.	Масса ед., т	Примечание
		Сборные железобетонные элементы		т	
	РК 2201-82 Мосинжпроект	Рабочая камера КЛ-10	1	230	
		Плита перекрытия ПК-10	1	0,23	
		Кольцо горловины К-1А	1	0,16	
		Металлические изделия		кг	
	Альбом 63/70 Мосинжпроект	Штырь для крепления лестницы	2	1,7	
	ГОСТ 3634-79	Люк чугунный ТК	1	100	
	ТУ-400-28-122-75	Предохранительная крышка КР-1	1	17	
	Альбом 63/70 Мосинжпроект	Лестница Л-1	1	54,5	ℓ=1980 мм
		Скоба СК-1	2	6	
С2	ПП16-8.ДК,КЛ,КК,ККП-2.00	Сетка арматурная	2		
		Материалы			
		Бетон М 200, м³	0,34		
		Песок, м³	0,17		толщ. 70 мм
		Окраска битумом за 2 раза, м²	10,0		

1. В спецификации учтены изделия и материалы колодца и горловины высотой Н=390 мм. При других высотах горловины необходимо пользоваться чертежом на стр. 6, 7.
2. Металлические детали колодца покрыть антикоррозийным лаком
3. Наружную поверхность колодца окрасить горячим битумом за 2 раза.
4. Местоположения сетки С2 см. узел 4.

Акс 633736 на 69л 1-15

Нач. отд.	Лавренов	
Гл. констр.	Ростованов	
Н. контр.	Гончарова	
ГИП	Гончарова	
Рук. грин.	Михайлова	
Исполнил	Пахомова	
Проверил	Михайлова	

ПП16-8.КЛ10-400

Колодец канализационный КЛ10 для трубопровода ф.400 мм линейный и поворотный

Стадия	Лист	Листов
Р		1

МОСПРОЕКТ-1 ОТУ

Копировал [illegible] Формат А5

Шифр №37-84-7916

1-1

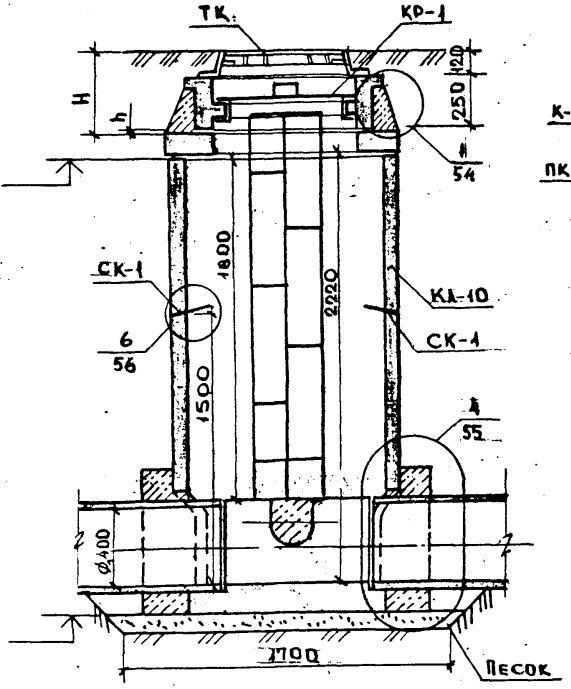

2-2

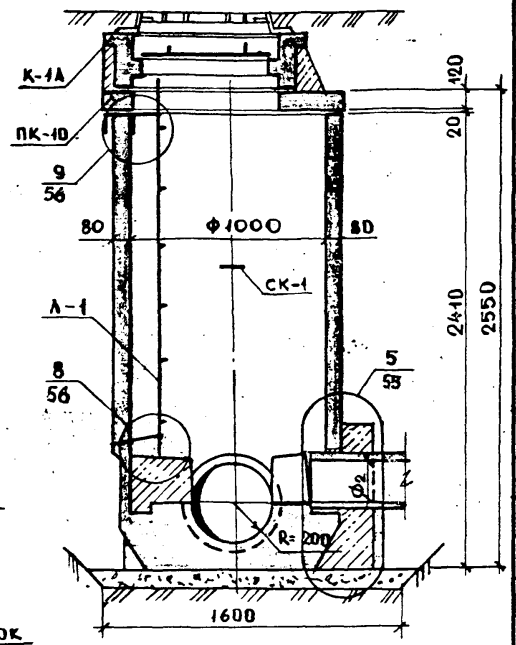

С ОДНИМ ПРИСОЕДИНЕНИЕМ

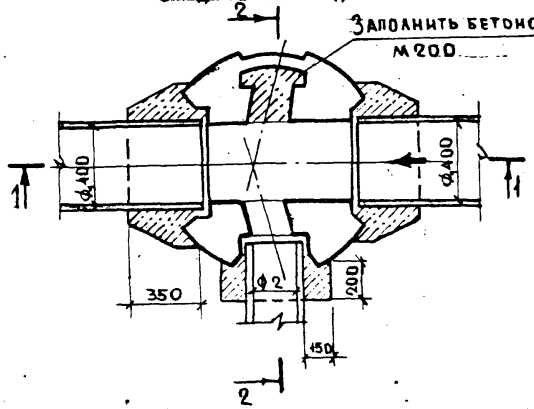

С ДВУМЯ ПРИСОЕДИНЕНИЯМИ

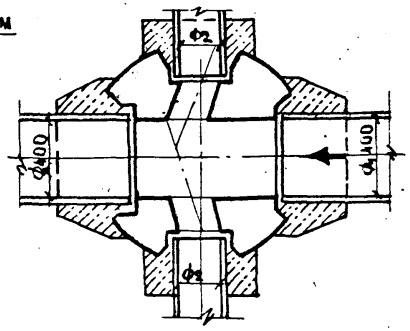

Марка поз.	Обозначение	Наименование	Кол.	Масса ед.,	Примечание
		Сборные железобетонные элементы		т	
		Рабочая камера КА-10	1	2,30	
		Плита перекрытия ПК-10	1	0,23	
		Кольцо горловины К-1А	1	0,16	
	ТК 2201-82 Мосинжпроект				
		Металлические изделия		кг	
	Альбом 63/70 Мосинжпроект	Штырь для крепления лестницы	2	4,7	
	ГОСТ 3634-79	Люк чугунный ТК	1	100	
	ТУ-400-28-122-75	Предохранительная крышка КР-1	1	17	
	Альбом 63/70 Мосинжпроект	Лестница Л-1	1	54,5	ℓ=1980мм
		Скоба СК-1	2	6	
С2	ПП16-8.ДК,КА,КК,ККП-2.00	Сетка арматурная	3/4		Кол-во уточняют по месту
		Материалы			
		Бетон М200, м³	0,41		
		Песок, м³	0,21		Толщ.70мм
		Окраска битумом за 2 раза, м²	10,5		

1. В спецификации учтены изделия и материалы колодца и горловины высотой H=390мм. При других высотах горловины необходимо пользоваться чертежом настр. 6.7.
2. Металлические детали колодца покрыть антикоррозийным лаком.
3. Наружную поверхность колодца окрасить горячим битумом за 2 раза
4. Местоположение сетки С2 см. узлы 4 и 5.

Арх 633736 на 69л. Л-16

Нач.отд.	Лаврентов	
Гл.констр.	Ростованов	
Н.контр.	Гончарова	
Р.ИП	Гончарова	
Рук.гр.ин.	Михайлова	
Исполнил	Пахомова	
Проверил	Михайлова	

ПП16-8.КЛ10-400 (С присоединен. Ф150, Ф200)

Колодец канализационный КЛ 10 для трубопровода Ф 400мм с одним и с двумя присоединениями Ф 150, Ф 200 мм

Стадия	Лист	Листов
Р		1

МОСПРОЕКТ-1 ОТУ

Копировал _____ Формат А3

Шифр № 32-84-7716

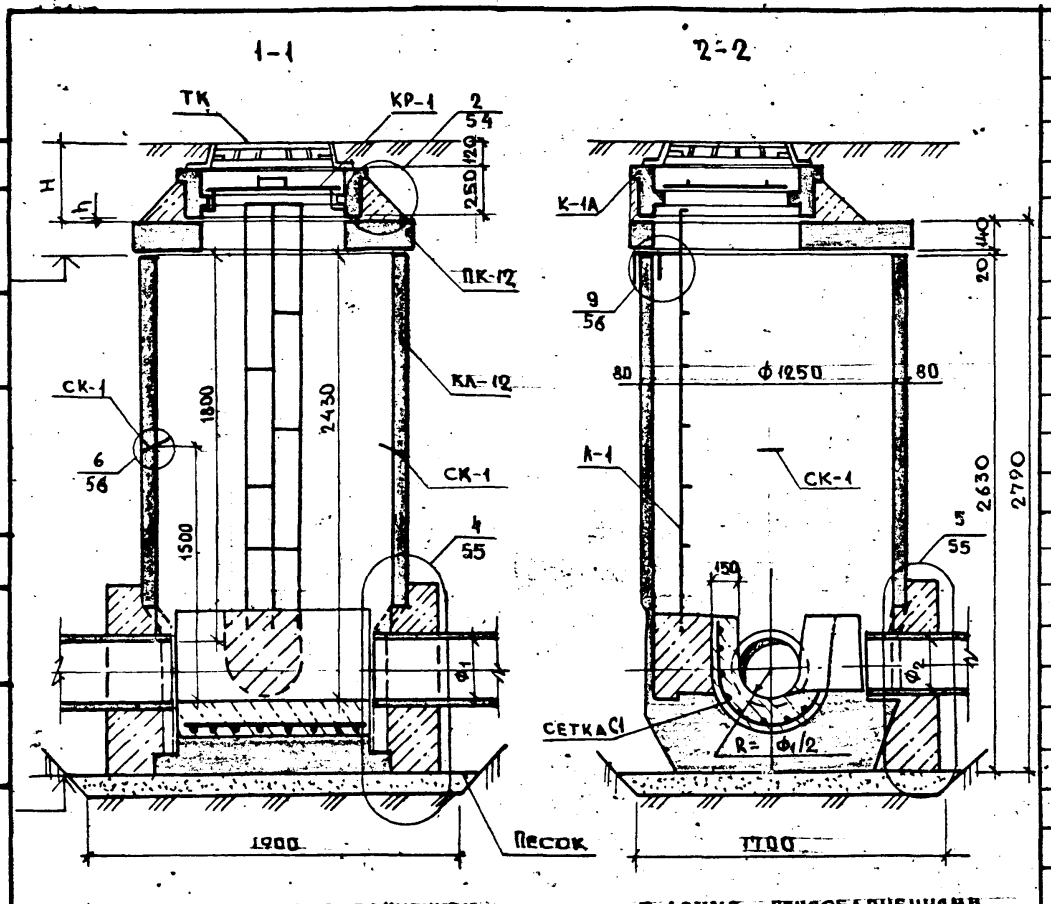

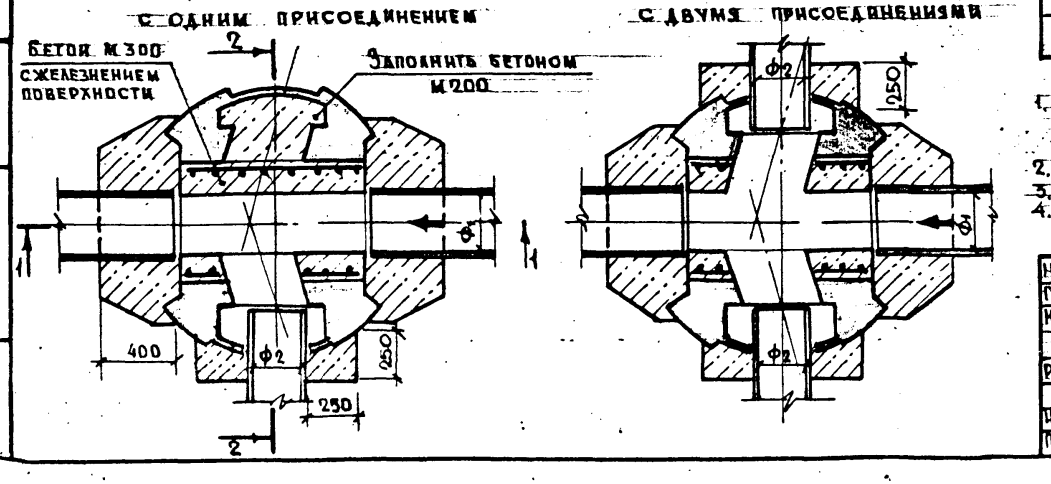

Марка поз.	Обозначение	Наименование	Кол.	Масса ед.	Примечание
		Сборные железобетонные элементы		т	
	РК 2201-82 МОСИНЖПРОЕКТ	Рабочая камера КЛ-12	1	3,50	
		Плита перекрытия ПК-12	1	0,45	
		Кольцо горловины К-1А	1	0,16	
		Металлические изделия		кг	
	ГОСТ 3634-79	Люк чугунный ТК	1	100	
	ТУ-400-28-122-75	Предохранительная крышка КР-1	1	17	
	Альбом 63/70 МОСИНЖПРОЕКТ	Лестница Л-1	1	56	ℓ=2100 мм
		Скоба СК-1	2	6	
С1	ГОСТ 8478-81	Сетка С $\frac{4Вр I-200}{4Вр I-100}$ 1850×950	1		
С2	ПП16-8.ДК,КЛ,КК,ККП-2.0.0	Сетка арматурная	$\frac{3}{4}$		Кол-во уточняют по месту
		Материалы			
		Бетон М300, м³	0,17		для Ф300
		то же, м³	0,11		для Ф400
		Бетон М200, м³	0,50		для Ф300
		то же,	0,56		для Ф400
		Песок, м³	0,23		толщ. 70мм
		Окраска битумом за 2 раза, м²	13,0		

1. В спецификации учтены изделия и материалы колодца и горловины высотой H=390мм. При других высотах горловины необходимо пользоваться чертежом на стр. 6,7.
2. Металлические детали колодца покрыть антикоррозийным лаком.
3. Наружную поверхность колодца окрасить горячим битумом за 2 раза.
4. Местоположение сетки С2 см. узлы 4 и 5

Арх 633736 на 69л Л-17

Нач. отд.	Лавренов	
Гл. констр.	Ростованов	
Н. контр.	Гончарова	
ГИП	Гончарова	
Рук. гр. инж.	Михайлова	
Исполнил	Пахомова	
Проверил	Михайлова	

ПП16-8. КЛ 12-300, 400 (с присоед. Ф250, Ф300)

Колодец канализационный КЛ 12 для трубопроводов Ф300мм и Ф400мм с одним и с двумя присоединениями Ф250, Ф300 мм.

Стадия	Лист	Листов
Р		1

МОСПРОЕКТ-1 ОТУ

Копировал Ер

Формат А3

Шифр № 52-84-7716

Гл. сек. инж. обоз. Черняшов | Глав. спец. Т.О. Куницына | Взам. инв. № | Подпись и дата | Инв. № подл.

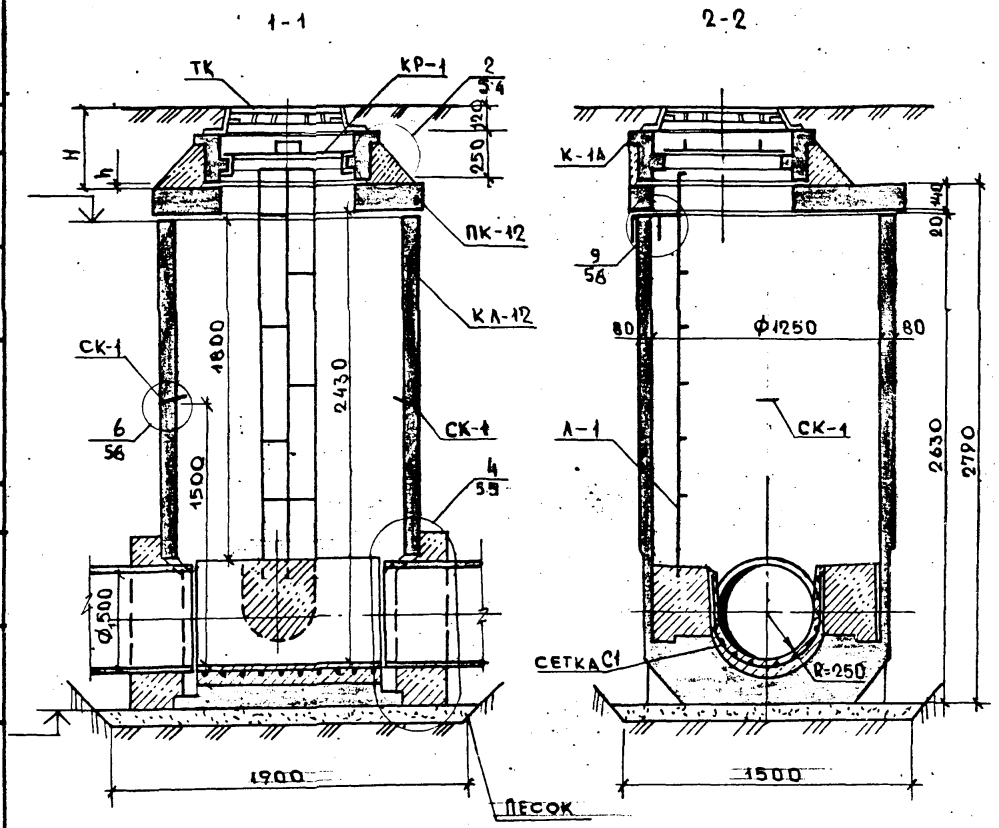

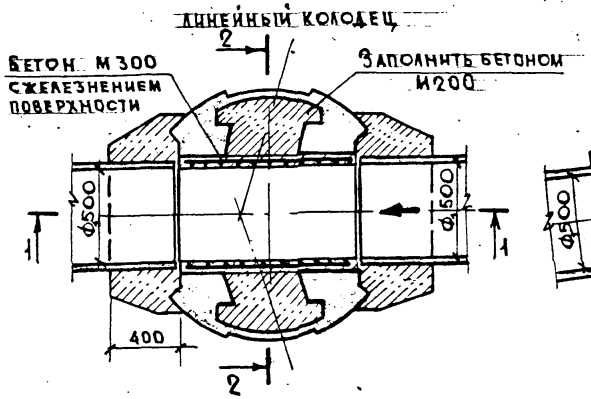

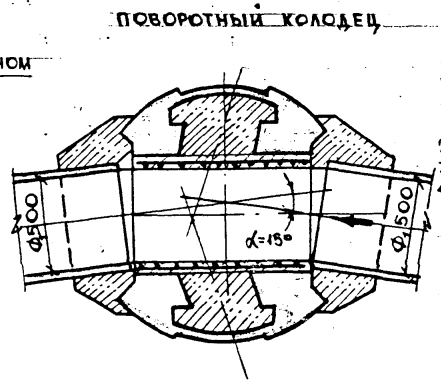

Марка поз.	Обозначение	Наименование	Кол.	Масса ед.	Примечание
		Сборные железобетонные элементы		т	
		Рабочая камера КЛ-12	1	3,50	
	РК 2201-82 Мосинжпроект	Плита перекрытия ПК-12	1	0,45	
		Кольцо горловины К-1А	1	0,16	
		Металлические изделия		кг	
	ГОСТ 3634-79	Люк чугунный ТК	1	100	
	ТУ-400-28-122-75	Предохранительная крышка КР-1	1	17	
	Альбом 63170 Мосинжпроект	Лестница Л-1	1	56	ℓ=2100 мм
		Скоба СК-1	2	6	
С1	ГОСТ 8478-81	Сетка С $\frac{4ВрI-200}{4ВрI-100}$ 1850×950	1		
С2	ПП16-8.ДК,КЛ,КК,ККП-2.00	Сетка арматурная	2		
		Материалы			
		Бетон М300, м³	0,07		
		Бетон М200, м³	0,53		
		Песок, м³	0,22		толщ. 70 мм
		Окрасить битумом за 2 раза, м²	12,4		

1. В спецификации учтены изделия и материалы колодца и горловины высотой №390 мм. При других высотах горловины необходимо пользоваться чертежом на стр. 6, 7.
2. Металлические детали колодца покрыть антикоррозийным лаком.
3. Наружную поверхность колодца окрасить горячим битумом за 2 раза.
4. Местоположение сетки С2 см. узел 4.

Арх 633736 на 69л 1-18

Нач. отд.	Лавренов		
Гл. конст	Ростовцев		
Н. контр.	Гончарова		
ГИП	Гончарова		
Рук. гр.	Михайлова		
Исполнил	Пахомова		
Проверил	Михайлова		

ПП16-8.КЛ12-500

Колодец канализационный КЛ-12 для трубопровода Ф500 мм. Линейный и поворотный

Стадия	Лист	Листов
Р		1

МОСПРОЕКТ-1 ОТУ

Копировал Ефр Формат А3

Шифр № 32-84-7716

Инв. № подл. | Подпись и дата | Взам. инв. № | Гл. спец. т. о | Куницына

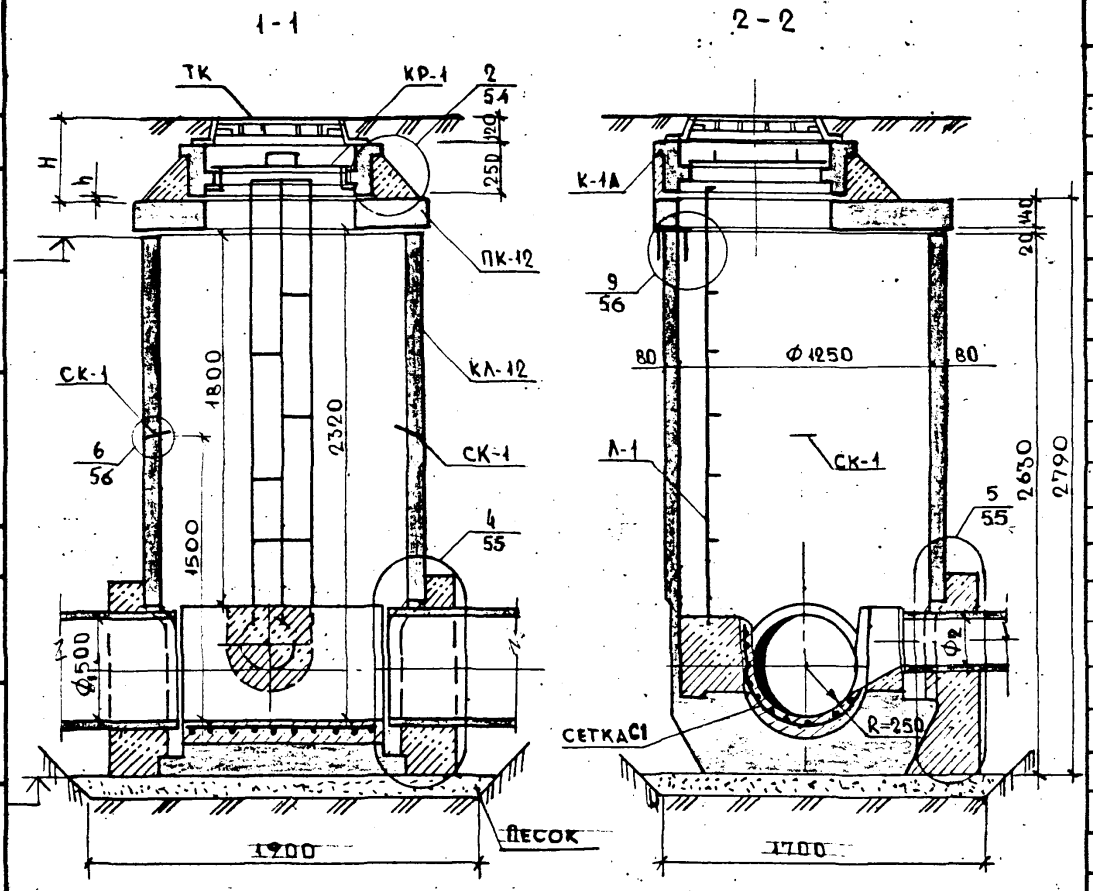

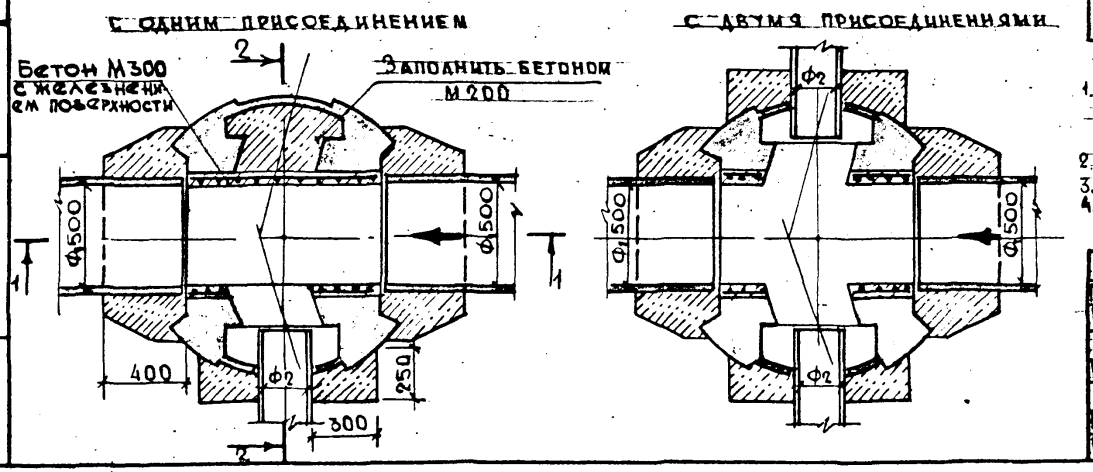

Марка поз.	Обозначение	Наименование	Кол.	Масса ед.	Примечание
		Сборные железобетонные элементы		Т	
	РК 2201-82 МОСИНЖПРОЕКТ	Рабочая камера КЛ-12	1	3,50	
		Плита перекрытия ПК-12	1	0,45	
		Кольцо горловины К-1А	1	0,16	
		Металлические изделия		КР	
	ГОСТ 3634-79	Люк чугунный ТК	1	100	
	ТУ-400-28-122-75	Предохранительная крышка КР-1	1	17	
	Альбом 63/70 МОСИНЖПРОЕКТ	Лестница Л-1	1	56	l=2100 мм
		Скоба СК-1	2	6	
С1	ГОСТ 8478-81	Сетка С $\frac{48\text{рI}-200}{48\text{рI}-100}$ 1850×950	1		
С2	ПП16-8.ДК,КЛ,КК,ККП-2.0.0	Сетка арматурная	$\frac{3}{4}$		Кол-во уточняют по месту
		Материалы			
		Бетон М 300, $м^3$	0,05		С одним присоед.
		То же, $м^3$	0,04		С двумя присоед.
		Бетон М 200, $м^3$	0,53		
		Песок, $м^3$	0,23		толщ. 70 мм
		Окраска битумом за 2 раза, $м^2$	13,0		

1. В спецификации учтены изделия и материалы колодца и горловины высотой H=390 мм. При других высотах горловины необходимо пользоваться чертежом на стр. 6,7.
2. Металлические детали колодца покрыть антикоррозийным лаком.
3. Наружную поверхность колодца окрасить горячим битумом за 2 раза.
4. Местоположение сетки С2 см. узлы 4 и 5.

Арх 633736 на 69л л-19

Нач. отдела	Лавренов	
Гл. констр.	Ростованов	
Н. контр.	Гончарова	
ГИП	Гончарова	
Рук. гр. инж.	Михайлова	
Исполнил	Пахомова	
Проверил	Михайлова	

ПП16-8. КЛ12-500 (с присоединен. Ф200, Ф250)

Колодец канализационный КЛ12 для трубопровода Ф500 мм с одним и с двумя присоединениями Ф2 200 мм и Ф2 250 мм

Стадия	Лист	Листов
Р		1

МОСПРОЕКТ-1 ОТУ

Копировал

Формата 3

Шифр № 32-84-1916

Куницына

Гл. спец. т. О

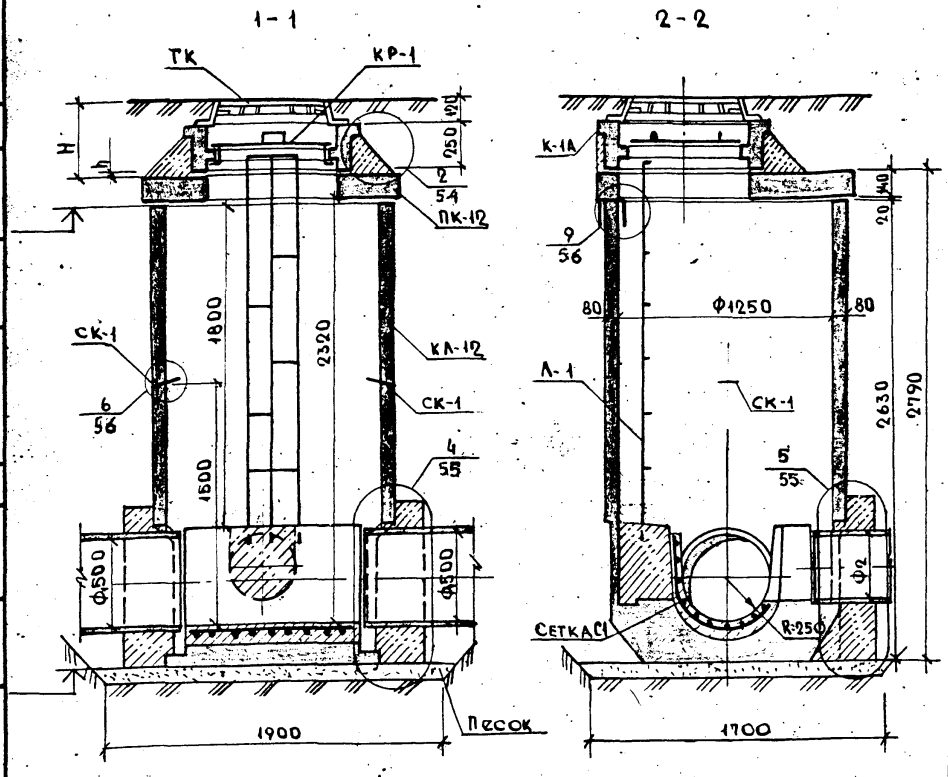

С ОДНИМ ПРИСОЕДИНЕНИЕМ

С ДВУМЯ ПРИСОЕДИНЕНИЯМИ

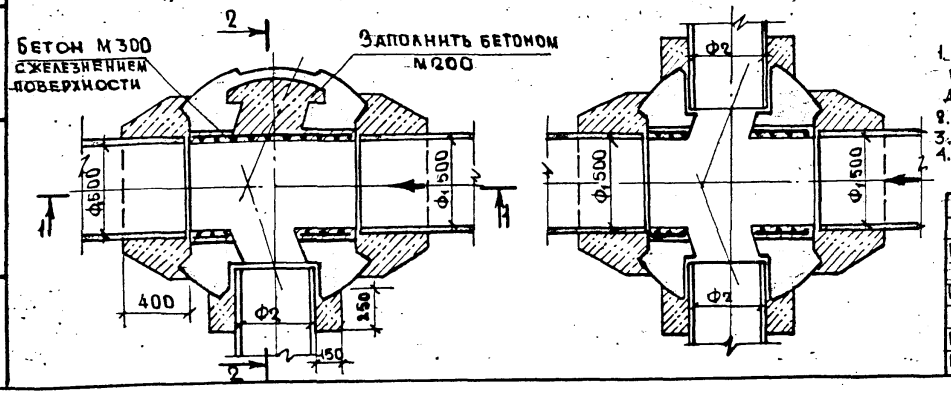

Марка поз.	Обозначение	Наименование	Кол.	Масса ед. тс	Примечание
		Сборные железобетонные элементы		т	
	РК 2201-82 Мосинжпроект	Рабочая камера КЛ-12	1	3,50	
		Плита перекрытия ПК-12	1	0,45	
		Кольцо горловины К-1А	1	0,16	
		Металлические изделия		кг	
С2	ПП16-8.КД,КЛ,КК,ККП-2.0.0	Сетка арматурная	3/4		Кол-во уточняют по месту
	ГОСТ3634-79	Люк чугунный ТК	1	100	
	ТУ-400-28-122-75	Предохранительная крышка КР-1	1	17	
	Альбом 63/70 Мосинжпроект	Лестница Л-1	1	56	l=2100 мм
		Скоба СК-1	2	6	
С1	ГОСТ 8478-81	Сетка С 48рI-200/48рI-100 1850×950	1		
		Материалы			
		Бетон М300, м³	0,05		с одним присоед
		то же, м³	0,04		с двумя присоед
		Бетон М200, м³	0,57		с одним присоед
		то же, м³	0,61		с двумя присоед
		Песок, м³	0,23		толщ. 70 мм
		Окрасить битумом за 2 раза, м²	13,0		

1. Вспецификации учтены изделия и материалы колодца и горловины высотой Н=390 мм. При других высотах горловины необходимо пользоваться чертежом на стр. 6,7.
2. Металлические детали колодца покрыть антикоррозийным лаком.
3. Наружную поверхность колодца окрасить горячим битумом за 2 раза.
4. Местоположение сеток С2 см. узлы 4 и 5.

Арх 633736 на 69л Л-20

Нач. отд.	Лавренов	
Гл. конст.	Ростованов	
Н. контр.	Гончарова	
ГИП	Гончарова	
Рук. гр. инж.	Михайлова	
Исполнил	Пахомова	
Проверил	Михайлова	

ПП16-8.КЛ12-500 (с присоединен. Ф300, Ф400)

Колодец канализационный КЛ12 для трубопровода Ф1500 мм с одним и с двумя присоединениями Ф2300, Ф2400 мм.

Стадия	Лист	Листов
Р		1

МОСПРОЕКТ-1 ОТУ

Копировал [illegible] Формат А3

Шифр № 32-84-7716

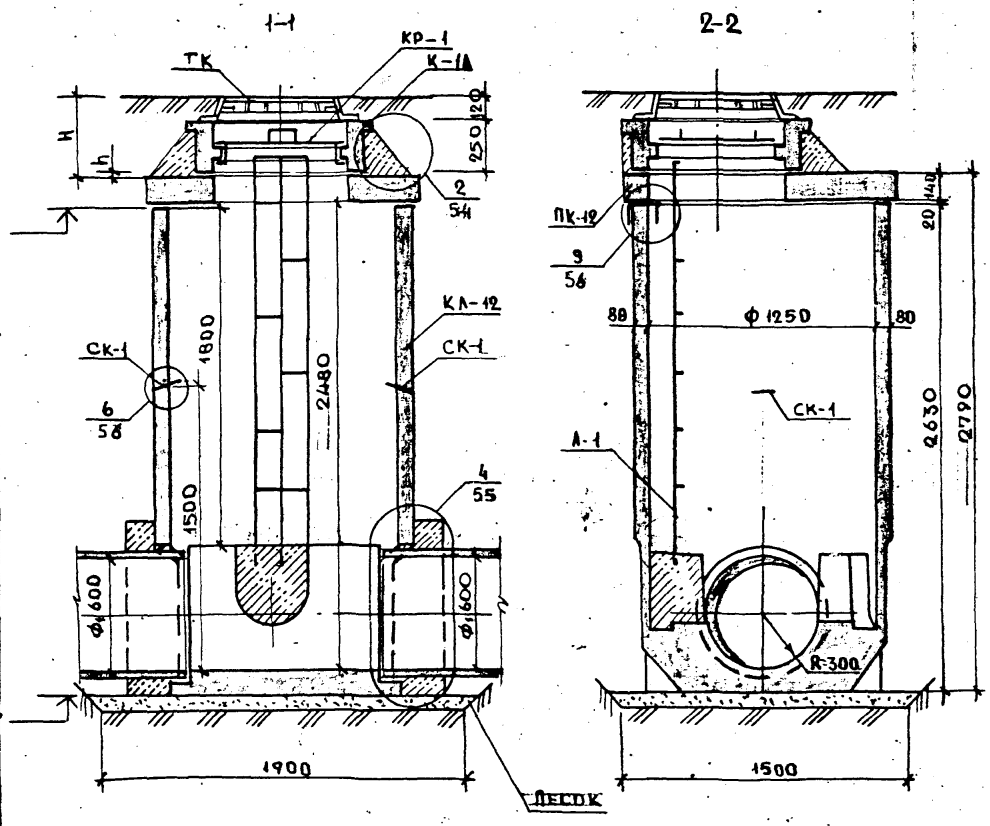

Марка поз.	Обозначение	Наименование	Кол.	Масса ед.,	Примечание
		Сборные железобетонные элементы		т	
	РК-2201-82 Мосинжпроект	Рабочая камера КЛ-12	1	3,50	
		Плита перекрытия ПК-12	1	0,45	
		Кольцо горловины К-1А	1	0,16	
		Металлические изделия		кг	
	ГОСТ 3634-77	Люк чугунный ТК	1	100	
	ТУ-400-28-122-75	Предохранительная крышка КР	1	17	
	Альбом 63/70 Мосинжпроект	Лестница Л-1	1	56	ℓ=2100 мм
		Скоба СК-1	2	6	
С2	ПП16-8.АК,КЛ,КК,ККП-200	Сетка арматурная	2		
		Материалы			
		Бетон М200, м³	0,49		
		Песок, м³	0,22		толщ. 70 мм
		Окраска битумом за 2 раза, м²	12,4		

Линейный колодец

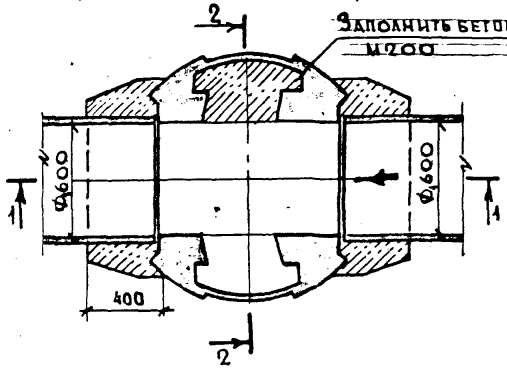

Поворотный колодец

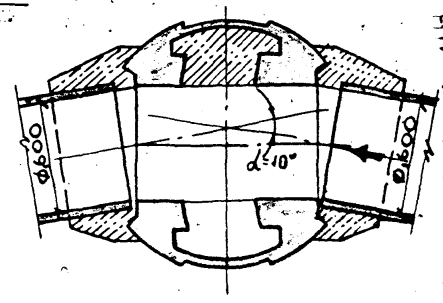

1. В спецификации учтены изделия и материалы колодца и горловины высотой Н=390 мм. При других высотах горловины необходимо пользоваться чертежом на стр. 6,7.
2. Металлические детали колодца покрыть антикоррозийным лаком.
3. Наружную поверхность колодца окрасить горячим битумом за 2 раза.
4. Местоположение сетки С2 см. узел 4.

Инв.№ подл. | Подпись и дата | Взам.инв.№ | Гл.спец. Т.О | Кунцынина | Гл.конст. проекта | Лунг

Акс 633736 на 62л Л-21

Нач.отд.	Лавренов		
Гл.конст.	Ростованов		
Н.контр.	Гончарова		
ГИП	Гончарова		
Рук.гр.инж.	Михайлова		
Исполнил	Пахомова		
Проверил	Михайлова		

ПП16-8.КЛ12-600

Колодец канализационный КЛ12 для трубопровода Ф 600 мм линейный и поворотный

Стадия	Лист	Листов
Р		1

МОСПРОЕКТ-1 ОТУ

Копировал Ер Формат А3

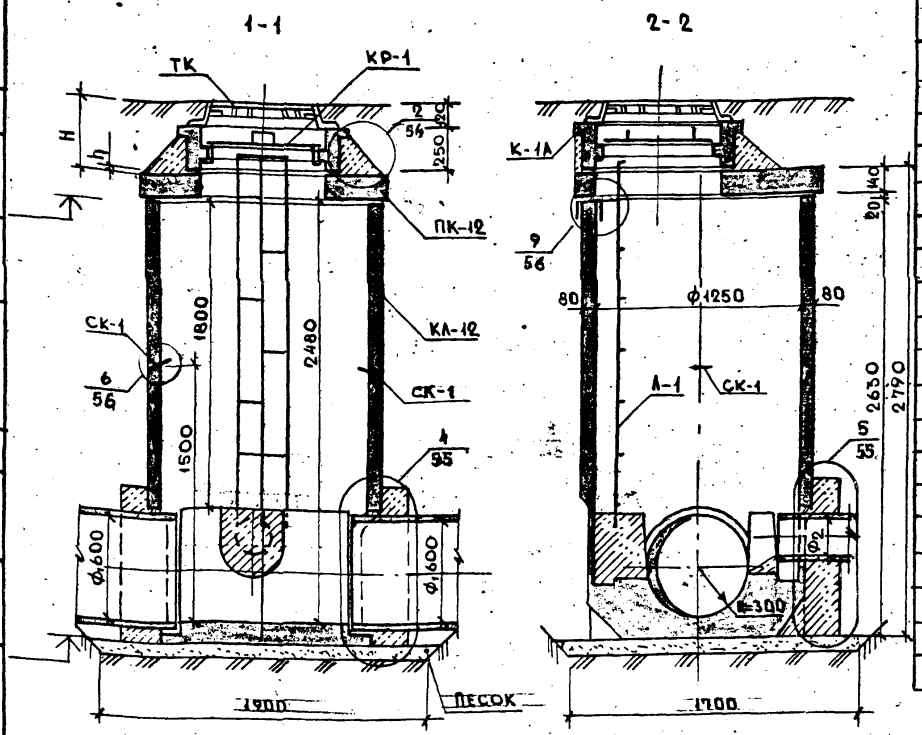

Марка поз.	Обозначение	Наименование	Кол.	Масса ед.	Примечание
		Сборные железобетонные элементы		Т	
	РК 2201-82 Мосинжпроект	Рабочая камера КЛ-12	1	3,50	
		Плита перекрытия ПК-12	1	0,45	
		Кольцо горловины К-1А	1	0,16	
		Металлические изделия		кг	
	ГОСТ 3634-79	Люк чугунный ТК	1	100	
	ТУ-400-28-122-75	Предохранительная крышка КР-1	1	17	
	Альбом 63/70 Мосинжпроект	Лестница Л-1	1	56	ℓ=2100 мм
		Скоба СК-1	2	6	
С2	ПП16-8.ДК,КЛ,КК,ККП-2.0.0	Сетка арматурная	3/4		Кол. 60 уточняется по месту
		Материалы			
		Бетон М 200, м³	0,55		
		Песок, м³	0,25		толщ. 70 мм
		Окраска битумом за 2 раза м²	13,0		

С одним присоединением

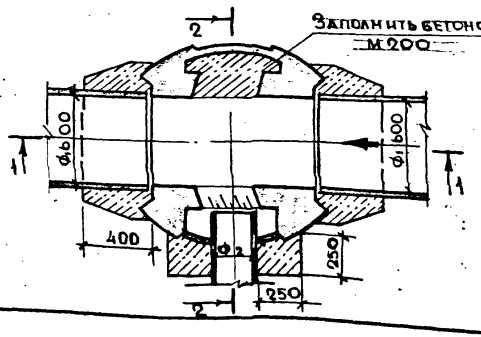

С двумя присоединениями

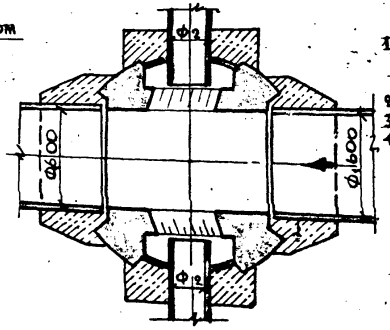

1. В спецификации учтены изделия и материалы колодца и горловины высотой Н=390мм. При других высотах горловины необходимо пользоваться чертежом на стр. 6,7.
2. Металлические детали колодца покрыть антикоррозийным лаком.
3. Наружную поверхность колодца окрасить горячим битумом за 2 раза.
4. Местоположение сетки С2 см. узлы 4 и 5.

Арх 633736 на 69л л-22

Нач. отд.	Лавренов	
Гл. конст.	Ростованов	
Н. контр.	Гончарова	
ГИП	Гончарова	
Рук. гринж.	Михайлова	
Исполнил	Пахомова	
Проверил	Михайлова	

ПП16-8.КЛ 12-600 (с присоединениями ф200, ф250)

Колодец канализационный КЛ-12 для трубопровода ф1600мм с одним и с двумя присоединениями ф2200 и ф2250мм

Стадия	Лист	Листов
Р		1

МОСПРОЕКТ-1 ОТУ

Копировал Бор. Формат А3

Шифр №32-84-7716

Инв. № подл. | Подпись и дата | Взам. инв. № | Глав. спец. Т.О. | Куницына

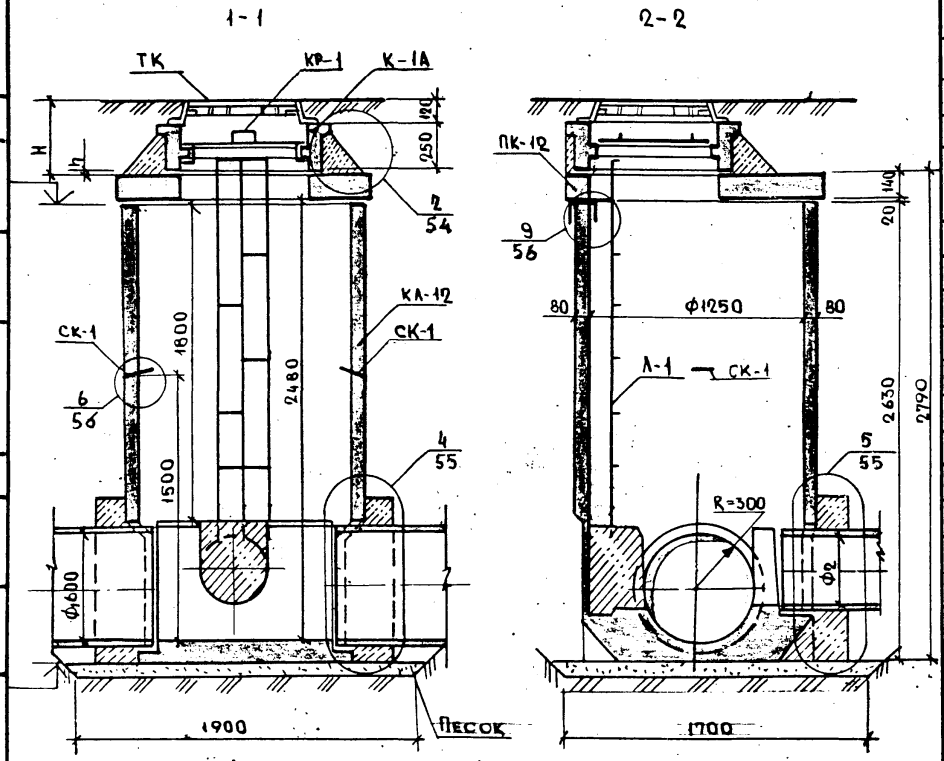

Марка поз.	Обозначение	Наименование	Кол.	Масса ед.	Примечание
		Сборные железобетонные элементы		т	
	РК 2201-82 Мосинжпроект	Рабочая камера КА-12	1	3,50	
		Плита перекрытия ПК-12	1	0,45	
		Кольцо горловины К-1А	1	0,16	
		Металлические изделия		кг	
	ГОСТ 3634-79	Люк чугунный ТК	1	100	
	ТУ 400-28-122-79	Предохранительная крышка КР-1	1	17	
	Альбом 63170 Мосинжпроект	Лестница Л-1	1	56	ℓ=2100 мм
		Скоба СК-1	2	6	
С2	ПП16-8.ДК,КЛ,КК,ККП-2.0.0	Сетка арматурная	3/4		Кол-во уточняют по месту
		Материалы			
		Бетон М200, м³	0,57		С одним присоед.
		То же, м³	0,61		С двумя присоед.
		Песок, м³	0,25		Толщ. 70 мм
		Окраска битумом за 2 раза, м²	13,0		

С ОДНИМ ПРИСОЕДИНЕНИЕМ

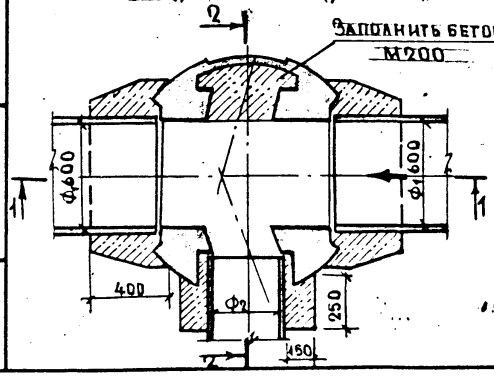

С ДВУМЯ ПРИСОЕДИНЕНИЯМИ

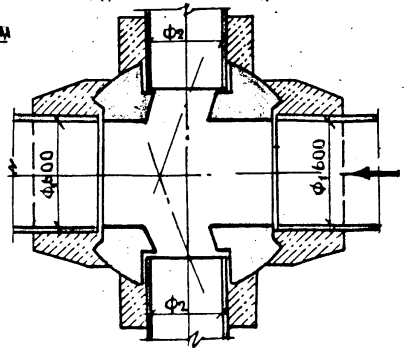

1. В спецификации учтены изделия и материалы колодца и горловины высотой Н=390 мм. При других высотах горловины необходимо пользоваться чертежом на стр. 6, 7.
2. Металлические детали колодца покрыть антикоррозийным лаком.
3. Наружную поверхность колодца окрасить горячим битумом за 2 раза.
4. Местоположение сетки С2 см. узлы 4 и 5.

Арх 633736 на 69л. 1-23

Нач.отд.	Лавренов	
Гл.констр.	Ростованов	
Н.контр.	Гончарова	
Рук.гр.	Гончарова	
Рук.гр.ин.	Михайлова	
Исполнил	Пахомова	
Проверил	Михайлова	

ПП16-8.КЛ12-600 (с присоединен. ф300, ф400)

Колодец канализационный КА-12 для трубопровода ф.600мм с одним и с двумя присоединениями $Ф_2$300, $Ф_2$400 мм.

Стадия	Лист	Листов
Р		1

Моспроект-1 ОТУ

Копировал

Формат А3

Шифр № 32-84-7716

Инв. № подл. | Подпись и дата | Взам. инв. № | Гл. спец. Т.Ф. Кунцына

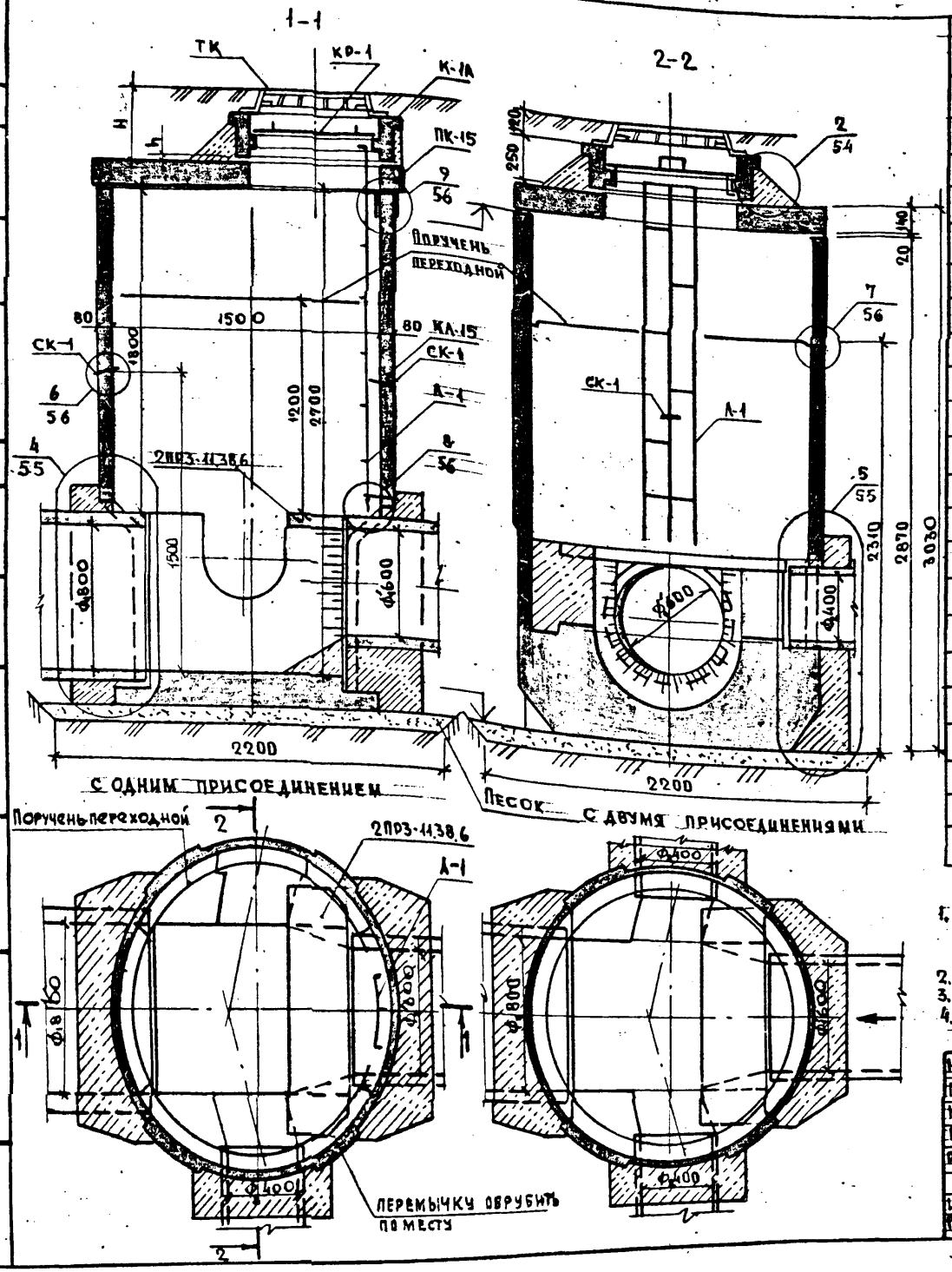

Марка поз.	Обозначение	Наименование	Кол.	Масса ед.	Примечание
		Сборные железобетонные элементы		т	
	РК 2201-82 Мосинжпроект	Рабочая камера КЛ-15	1	4,60	
		Плита перекрытия ПК-15	1	0,68	
	ГОСТ 9048-76	Перемычка 2ПРЗ-11.38.6	1	0,072	
	РК 2201-82	Кольцо горловины К-1А		0,16	
		Металлические изделия		кг	
	Альбом 63/70 Мосинжпроект	Штырь для крепления лестницы	2	1,7	
	ГОСТ 3634-79	Люк чугунный ТК	1	100	
	ТУ-400-28-122-75	Предохранительная крышка КР-1	1	17	
	Альбом 63/70 Мосинжпроект	Лестница А-1	1	54,5	l=1980 мм
		Скоба СК-1	2	6	
		Поручень переходной и штырь для его крепления	1	19	
С2	ПП16-8.ДК,КЛ,КК,ККП-2.0.0	Сетка арматурная	3/4		
		Материалы			
		Бетон М300, $м^3$	0,03		
		Бетон М200, $м^3$	0,77/0,90		
		Песок, $м^3$	0,36		толщ. 70 мм
		Окраска битумом за 2 раза $м^2$	16,00		

Арх 633736 кв 69л Л-24

1. В спецификации учтены изделия и материалы колодца и горловины высотой Н=390 мм. При других высотах горловины необходимо пользоваться чертежом на стр. 6,7.
2. Металлические детали колодца покрыть антикоррозийным лаком
3. Наружную поверхность колодца окрасить горячим битумом за 2 раза.
4. Расход сетки и бетона дан: в числителе – с одним присоединением, в знаменателе – с двумя присоединениями. Местоположение сетки С2 см. узлы 4 и 5.

Нач. отдела	Лавренов	
Гл. констр.	Ростованов	
Н. контр.	Гончарова	
ГИП	Гончарова	
Рук. гр. инж.	Михайлова	
Исполнил	Пахомова	
Проверил	Михайлова	

ПП16-8.КЛ15-600→800 (с присоедин. Ф400)

Колодец канализационный КЛ15 для трубопровода Ф600 с переходом на Ф800 с одним и с двумя присоединениями Ф2 400

Стадия	Лист	Листов
Р		1

МОСПРОЕКТ-1 ОТУ

Копировал: Ер. Формат А3

Шифр № 32-84-7716

Инв. № подл. | Подпись и дата | Взам. инв. № | Глав. спец. т.0 | Куницына

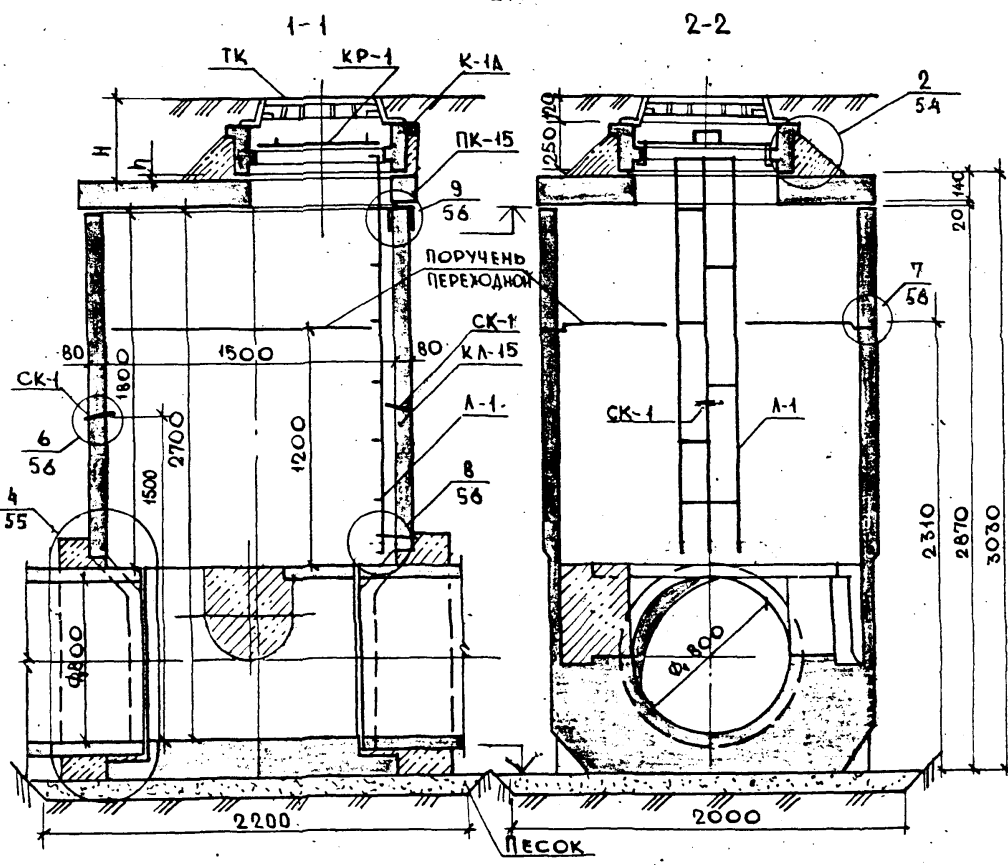

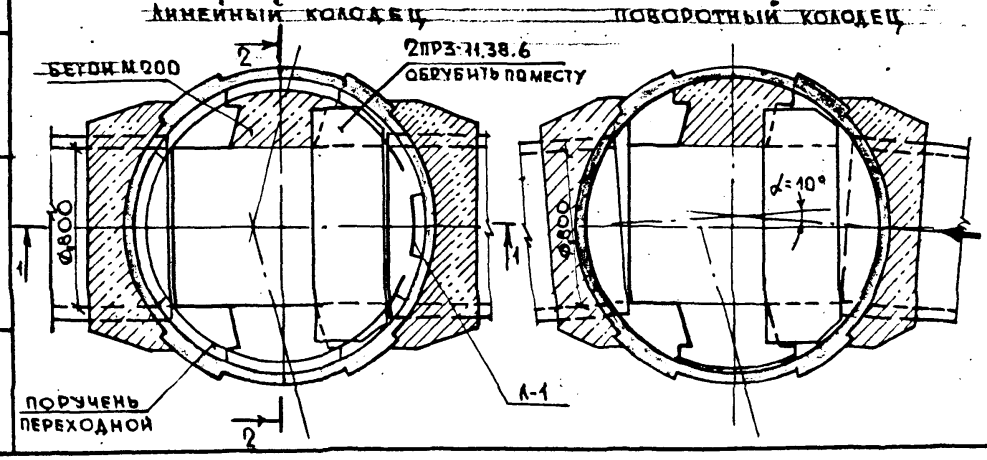

Марка поз.	Обозначение	Наименование	Кол.	Масса ед.	Примечание
		Сборные железобетонные элементы		т	
	РК 2201-82 Мосинжпроект	Рабочая камера КЛ-15	1	4,60	
		Плита перекрытия ПК-15	1	0,68	
	ГОСТ 948-76	Перемычка 2ПРЗ-11.38.6	1	0,07	
	РК 2201-82	Кольцо горловины К-1А	1	0,16	
		Металлические изделия		кг	
	Альбом 63/70 Мосинжпроект	Штырь для крепления лестницы	2	1,7	
	ГОСТ 3634-79	Люк чугунный ТК	1	100	
	ТУ-400-28-122-75	Предохранительная крышка КР-1	1	17	
	Альбом 63/70 Мосинжпроект	Лестница Л-1	1	54,5	ℓ=1980 мм
		Скоба СК-1	2	6	
		Поручень переходной и штырь для его крепления	1	19	
С2	ПП16-8.ДК,КЛ,КК,ККП-2.0.0	Сетка арматурная	2		
		Материалы			
		Бетон М 200, м³	0,70		
		Песок, м³	0,33		толщ. 70 мм
		Окрасить битумом за 2 раза, м²	16,00		

1. В спецификации учтены изделия и материалы колодца и горловины высотой H=390 мм. При других высотах горловины необходимо пользоваться чертежом на стр. 6,7
2. Металлические детали колодца покрыть антикоррозийным лаком
3. Наружную поверхность колодца окрасить горячим битумом за 2 раза
4. Местоположение сетки С2 см. узел 4.

Арх. 633736 на 69л. Л-25

Нач. отд.	Лавренов	
Гл. констр.	Ростованов	
Н. контр.	Гончарова	
ГИП	Гончарова	
Рук. гр. ин.	Михайлова	
Исполнил	Пахомова	
Проверил	Михайлова	

ПП16-8.КЛ15-800

Колодец канализационный КЛ 15 для трубопровода Ф 800 мм линейный и поворотный

Стадия	Лист	Листов
Р		1

МОСПРОЕКТ-1 ОТУ

Инв. № подл. | Подпись и дата | Взам. инв. № | Гл. спец. т.о. Куницына | Рук. сект. [illegible] | Черкашов

Копировал [illegible] Формат А3

Шифр № 32-84-7716

Раздел II

Колодцы из типовых железобетонных колец типа КК

Арх 633436 на 69л. 1.26

Шифр № 32-84-7946

Марка колодца	Внутренний диаметр колодца D_0, мм	Линейный колодец		Поворотный колодец			Узловой колодец: с одним присоединением			с двумя присоединениями			с двумя односторонними присоединениями		
		ϕ_1, мм	стр. альбома	ϕ_1, мм	α, град	стр. альбома	ϕ_1, мм	ϕ_2, мм	стр. альбома	ϕ_1, мм	ϕ_2, мм	стр. альбома	ϕ_1, мм	ϕ_2, мм	стр. альбома
КК 10.10	1000	150	27,28	150	0-90	27,28		—			—				
КК 10.15		200		200	0-90		200	100	29,28	200	100	29,28			
КК 10.20								150			150				
КК 10.20		250		250	0-60		250	100		250	100				
								150			150				
КК 10.25		—		300	0-60		300	100		300	100				
								150			150				
				400	0-30		400	100		400	100				
								150			150				
КК 15.10	1500						200	200	28,29	200	200	28,29	150	100	30,31
КК 15.15							300	300		300	300			150	
КК 15.20							400	300		400	300		200	100	
КК 15.25														150	
КК 15.20				250	60-90	33,31							250	100	
														150	
КК 15.25				300	60-90								300	100	
														150	
				400	30-60								400	100	
														150	

Марка колодца	Колодец для прокладки трубопроводов под зданиями и арками		Колодец для 4х присоединений		
	ϕ_1, мм	стр. альбома	ϕ_1, мм	ϕ_2, мм	стр. альбома
КК 15.20	200	32,31			
	250				
КК 15.25	300				
	—				
КК 20.20			400	200	34,35

В марке колодца буквенно-цифровые индексы обозначают:
КК – колодец из колец;
первые цифры – внутренний диаметр колодца в дециметрах;
вторые цифры – высоту рабочей камеры в дециметрах.

Арх 633736 на 69л 1-27

Нач. отд.	Лавренов	
Гл. спец.	Ростованов	
Н. контр.	Королев	
ГИП	Королев	
Рук. гр. инж.	Пурыхина	
Исполнил	Пурыхина	
Проверил	Королев	

ПП 16-8.КК-СМ

Область применения колодцев канализационных типа КК

Стадия	Лист	Листов
Р		1

Моспроект-1 ОТУ

Копировал Ефр Формат А3

Инв. № подл. | Подпись и дата | Взам. инв. №

Гл. спец. Куницына

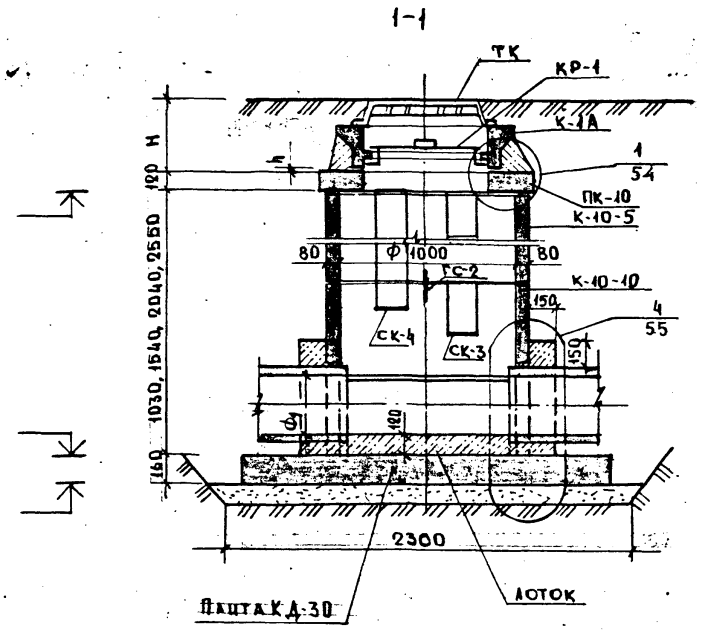

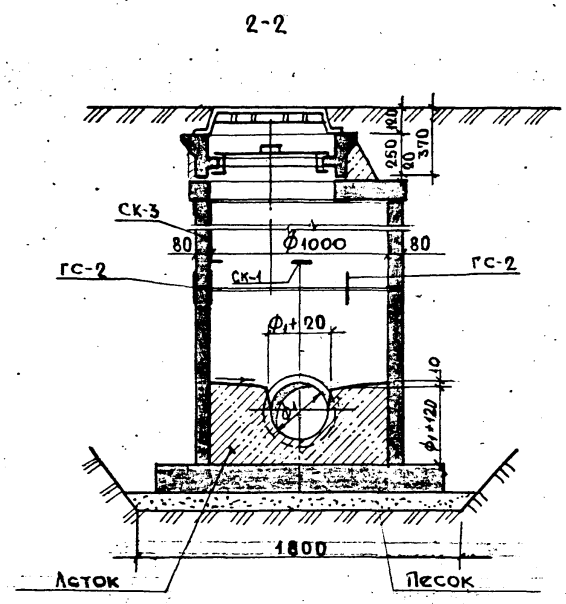

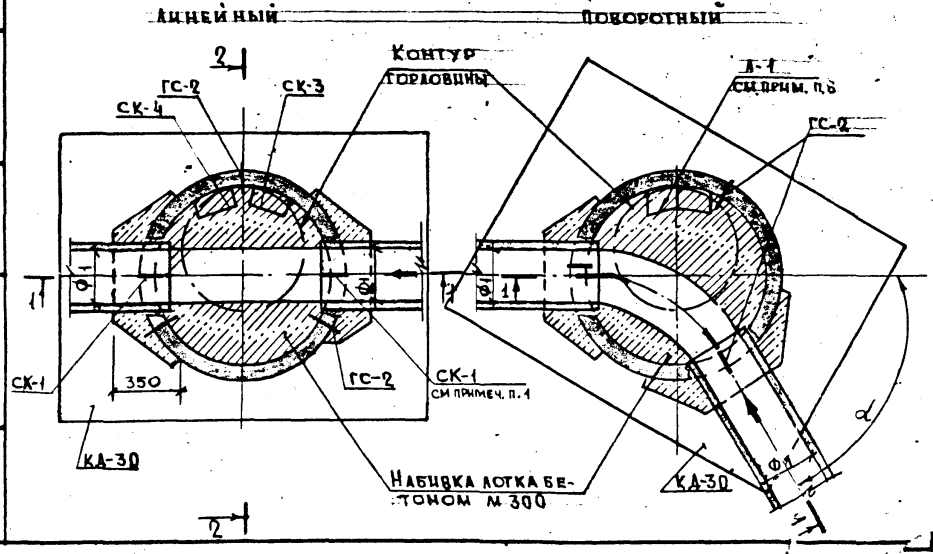

1. В колодцах КК10.20, КК10.25 устанавливаются упорные скобы СК-1 на высоте ~1,5 м от низа трубы по узлу 6 стр. 56.
2. Установку колец рабочей камеры колодца производить одновременно с прокладкой трубопровода.
3. Монтаж колодца вести на цементно-песчаном растворе М-100 с установкой в швы направляющих и ходовых скоб.
4. Отверстия для труб в кольце рабочей камеры пробиваются перед установкой кольца на место.
5. Набивку лотка выполнять из бетона М300 с последующим железнением.
6. В спецификации учтены изделия и материалы колодца и горловины высотой Н=390 мм. При других высотах горловины необходимо пользоваться чертежом на стр. 6, 7.
7. Металлические детали колодца покрыть атикоррозийным лаком, наружную поверхность колодца окрасить горячим битумом за 2 раза.
8. В поворотном колодце КК10,25 вместо скоб СК-3, СК-4 устанавливается лестница Л-1. Установку лестницы см. узлы 8 и 9.
9. Групповую спецификацию см. стр. 28.
10. Местоположение сетки С2 см. узел 4.

Л-28

Арх 633736 на 69

Нач. отд.	Лавренов	
Гл. конст.	Ростованов	
Н. контр.	Гончарова	
ГИП	Гончарова	
Рук. гр. инж.	Михайлова	
Исполнил	Исхакова	
Проверил	Михайлова	

ПП16-8.КК10-150...400

Колодец канализационный КК10.10; КК10,15; КК10,20 - линейные; КК10,25 - поворотный для трубопроводов Ф 150...400

Стадия	Лист	Листов
Р	1	2

МОСПРОЕКТ-1 ОТУ

Копировал

Формат А3

Инв. № подл. | Подпись и дата | Взам. инв. № | Гл. спец. т.о | Гл. спец. т.о | Чернышов | Куницына

Групповая спецификация

Марка, поз.	Обозначение	Наименование	Количество на колодец, шт.								Масса ед.	Примеч.
			КК10.10	КК10.15	КК10.20	КК10.25	КК15.10	КК15.15	КК15.20	КК15.25		
		Сборные ж.б. элементы									т	
	РК 2201-82	Плита перекрытия ПК-10	1	1	1	1					0,225	
		То же ПК-15					1	1	1	1	0,68	
	РК 1101-82	Плита днища КД-30	1	1	1	1					1,3	
		То же КД-36					1	1	1	1	1,8	
	РК 2201-82	Кольцо горловины К-1А	1	1	1	1	1	1	1	1	0,16	
		Кольцо горловины К-10-5		1		1					0,35	
		Кольцо горловины К-10-10	1	1	2	2					0,68	
		Кольцо горловины К-15-5						1		1	0,55	
		Кольцо горловины К-15-10					1	1	2	2	1,10	
		Металлические изделия									кг	
	ГОСТ 3634-79	Люк чугунный ТК	1	1	1	1	1	1	1	1	100	
	ТУ-400-28-122-75	Предохранительная крышка	1	1	1	1	1	1	1	1	17	
	ПП16-8.ДК,КД,КК,ККП-1.0.0	Скоба ГС2		3	3	6					1,32	
		Скоба ГС3						3	3	6	1,35	
	Альбом № 63/70 Мосинжпроект	Скоба СК-1			2	2			2	2	6,0	
		Скоба СК-2		1				1			6,7	
		Скоба СК-3	1	2	2		1	2	2		8,7	
		Скоба СК-4	1	1	2		1	1	2		15,1	
		Лестница Л-1				1				1	54,0	
С2	ПП16-8.ДК,КД,КК,ККП-2.0.0	Сетка арматурная	2(3,4)				3					Количество уточняют по месту
		Материалы										
		Бетон М 200, м³	0,3			0,33	0,48			0,51		
		Бетон М 300, м³	0,30				0,67					
		Песок, м³	0,31				0,41					Толщ. 70
		Окраска битумом за 2 раза	5,0	6,8	8,6	10,5	7,9	10,5	13,2	15,8		

Гл. спец. Т.О Чернышов
Гл. спец. Т.О Куницина
Взам. инв. №
Подпись и дата
Инв. № подл.

Арх. 633736 на 69 л. 1-29

ПП16-8. КК10-150...400

Лист 2

Копировал

Формат А3

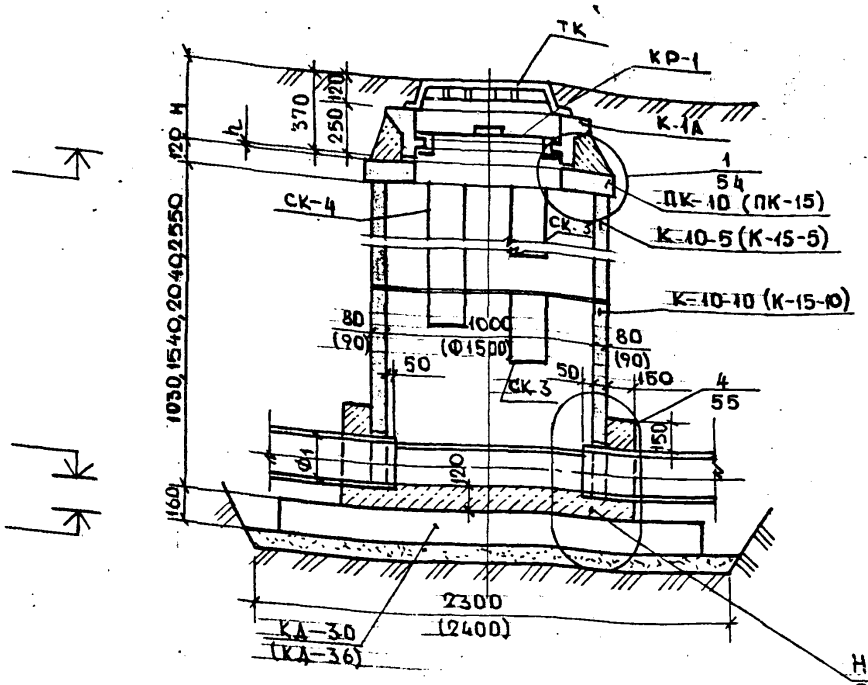

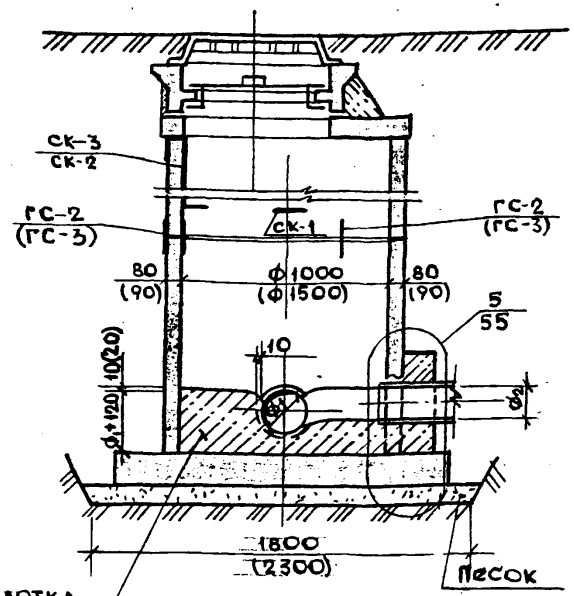

С ОДНИМ ПРИСОЕДИНЕНИЕМ

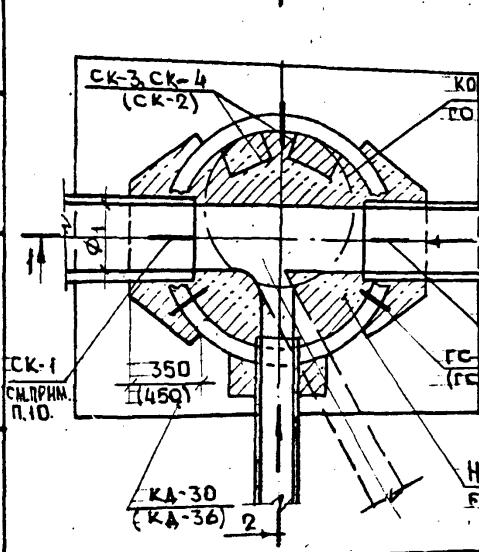

С ДВУМЯ ПРИСОЕДИНЕНИЯМИ

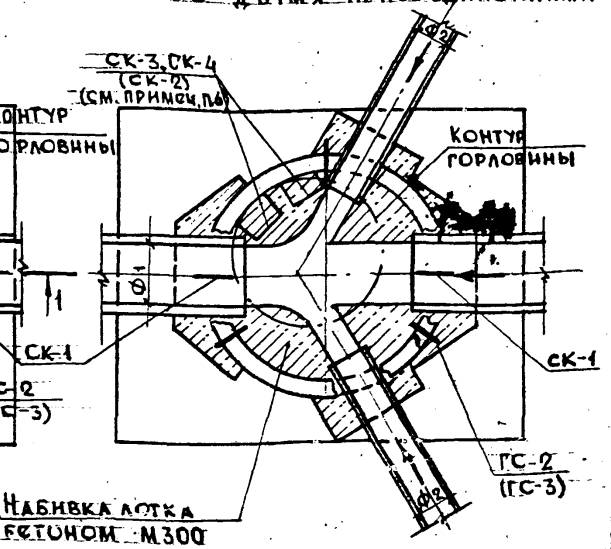

1. Установку колец рабочей камеры колодца производить одновременно с прокладкой трубопровода.
2. Монтаж колодца вести на цементно-песчаном растворе М 100 с установкой в швы направляющих и ходовых скоб.
3. Набивку лотка выполнять из бетона М300 с последующим железнением.
4. В спецификации учтены изделия и материалы колодца и горловины высотой Н=390мм. При других высотах горловины необходимо пользоваться чертежом на стр. 6,7.
5. Металлические детали колодца покрыть антикоррозийным лаком, наружную поверхность кольца окрасить горячим битумом за 2 раза.
6. В кол. КК10.25; КК 15.25 вместо скоб СК-3, СК-4, устанавливается лестница А-1. Установку лестницы см. узлы 8 и 9.
7. Групповую спецификацию см. на стр. 28.
8. Отверстия для труб в кольце рабочей камеры пробиваются перед установкой кольца на место.
9. Местоположение сетки С2 см. узлы 4 и 5.
10. В колодцах КК10.20; КК10.25; КК15.20; КК15.25 устанавливаются упорные скобы СК-1 на высоте ~1,5 м от низа трубы по узлу 6 стр. 56.
11. Размеры и марки, стоящие в скобках, относятся к колодцам КК15.

Арх. 633736 на 69 л. л. 30

Нач. отд.	Лавренов		ПП16-8. КК10-200...400 (с присоедин. КК15-200...400 Ф100...Ф300
Гл. конст.	Ростовцев		
Н. контр.	Гончарова		
ГИП	Гончарова		Колодец канализационный КК10.10; КК10.15; КК10.20; КК10.25 КК15.10; КК15.15; КК15.20; КК15.25 для трубопроводов Ф200...400 с присоединениями Ф2 100 ... Ф300
Рук. грин.	Михайлова		
Исполнил	Исхакова		
Проверил	Михайлова		

Стадия	Лист	Листов
Р		1

МОСПРОЕКТ-1 ОТУ

Копировал бф

Формат А3

Инв. № подл. | Подпись и дата | Взам. инв. № | Гл. спец. Т.О Чернышов | Гл. спец. Т.О Кунницина

1-1

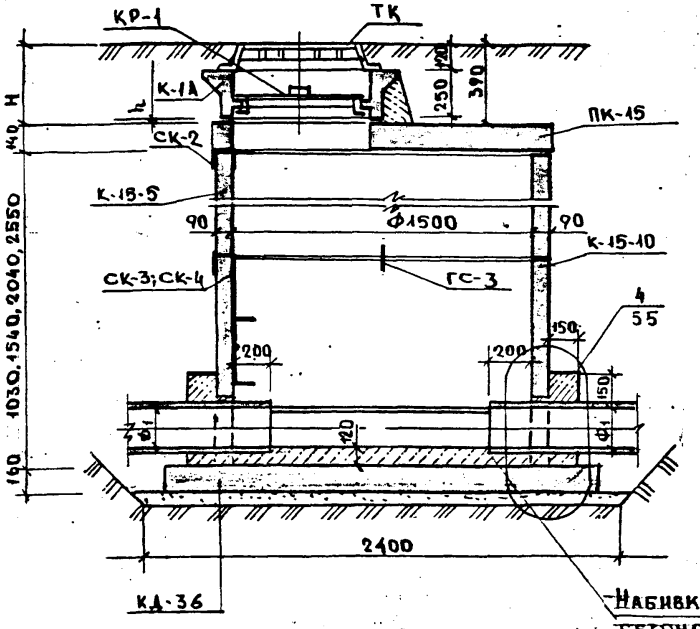

2-2

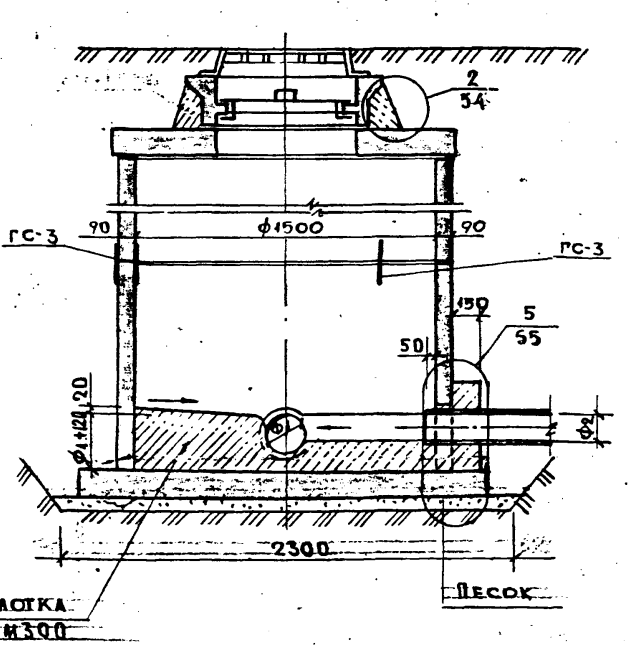

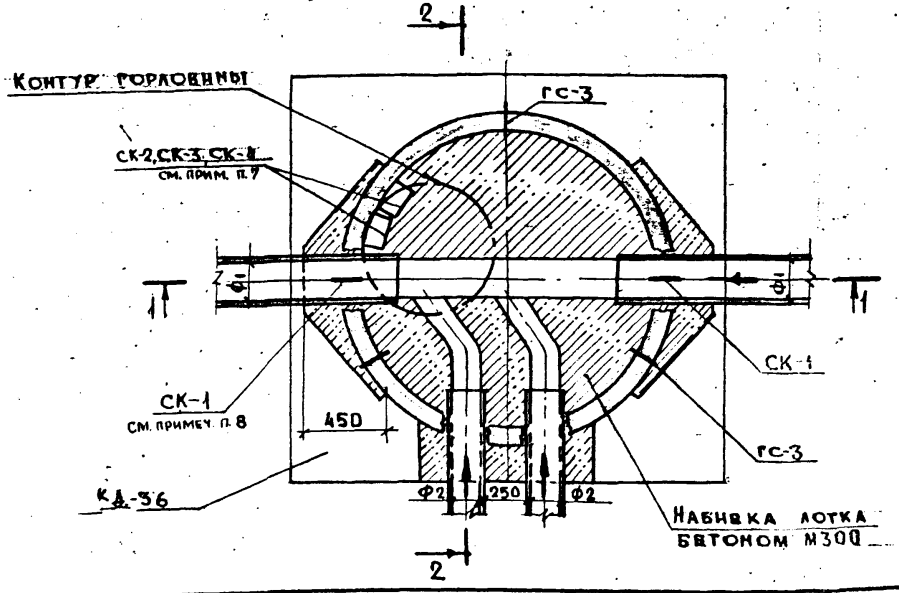

1. Монтаж колодца вести на цементно-песчаном растворе М100 с установкой в швы направляющих и ходовых скоб.
2. Установку колец рабочей камеры колодца производить одновременно с прокладкой трубопровода.
3. Отверстия для труб в кольце рабочей камеры пробиваются перед установкой кольца на место.
4. В спецификации чутены изделия и материалы колодца и горловины высотой Н=390 мм. При других высотах горловины необходимо пользоваться чертежом на стр. 6, 7.
5. Металлические детали колодца покрыть антикоррозийным лаком; наружную поверхность колодца окрасить горячим битумом за 2 раза.
6. Групповую спецификацию см. стр. 31.
7. В колодце КК15.25 вместо скоб СК устанавливается лестница Л-1. Установку лестницы см. узлы 8 и 9. Арх 633736 на 69л
8. В колодцах КК15.20; КК15.25 устанавливаются упорные скобы СК-1 на высоте ~1,5 м от низа трубы по узлу 6 стр. 56. Л-31
9. Местоположение сетки С-2 см. узлы 4 и 5.

Нач. отд.	Лаврентов	
Гл. конст.	Ростовано	
Н. контр.	Гончарова	
ГИП	Гончарова	
Рук. гр. ин.	Михайлова	
Исполнил	Исхакова	
Проверил	Михайлова	

ТП16-8.КК15-150...400 (с присоедин. Ф100, Ф150)

Колодец канализационный КК15.10... КК15.25 для трубопроводов Ф150...400 с двумя односторонними присоединениями Ф2 100, Ф2 150

Стадия	Лист	Листов
Р	1	2

МОСПРОЕКТ-1 ОТУ

Копировал

Формат А3

ШИФР № 32-84-7716

Инв. № подл. | Подпись и дата | Взам. инв. № | Гл. спец. т.о | Кунцына

Групповая спецификация

Марка поз.	Обозначение	Наименование	Количество шт на колодец КК 15,10	КК 15,15	КК 15,20	КК 15,25	Масса ед., т	Примечание
		Сборные ж.б. элементы					т	
	РК 2201-82	Плита перекрытия ПК-15	1	1	1	1	0,68	
	РК 1101-82	Плита днища КД-36	1	1	1	1	1,80	
	РК2201-82	Кольцо горловины К-1А	1	1	1	1	0,132	
		Кольцо горловины К-15-5	—	1	—	1	0,55	
		Кольцо горловины К-15-10	1	1	2	2	1,10	
		Металлические изделия					кг	
	ПП16-8.КК15-6.0.0	Шибер	—	—	2 под здания мин. арх.		см. стр. 62	зависит от Фу
	ГОСТ 3634-79	Люк чугунный ТК	1	1	1	1	100	
	ТУ-400-28-122-75	Предохранительн. крышка КР-1	1	1	1	1	17	
	ПП16-8.ДК,КЛ,КК,ККП-1.0.0	Скоба ГС-3	—	3	3	6	1,35	
	Альбом N63/70 Мосинжпроект	Скоба СК-2	—	1	—	—	7	
		Скоба СК-3	1	2	2	—	9	
		Скоба СК-4	1	1	2	—	20	
	ПП16-8.ДК,КЛ,КК,ККП-3.0.0	Крюк КШ-2 для подвешивания шибера.	—	—	2 под здания мин. арх.		1,36	
	Альбом N 63/70	Лестница Л-1	—	—	—	1		
С2	ПП16-8.ДК,КЛ,КК,ККП-2.0.0	Сетка арматурная.	3					
	Альбом N63/70 Мосинжпроект	Скоба СК-1	—	—	2	2	6,0	
		Материалы						
		Бетон М300, м³	0,87					
		Бетон М200, м³	0,48			0,51		
		Песок, м³	0,41					толщ. 70 мм
		Окраска битумом за 2 раза, м²	7,90	10,50	13,20	15,80		

Инв. № подл. | Подпись и дата | Взам. инв. № | Гл. спец. т. 0 | Куницына

Арх 633736 на 69л. Л-32

ПП16-8.КК15-150...400 (с присоед. Ф100, Ф150) | Лист 2

Копировал [signature] Формат А3

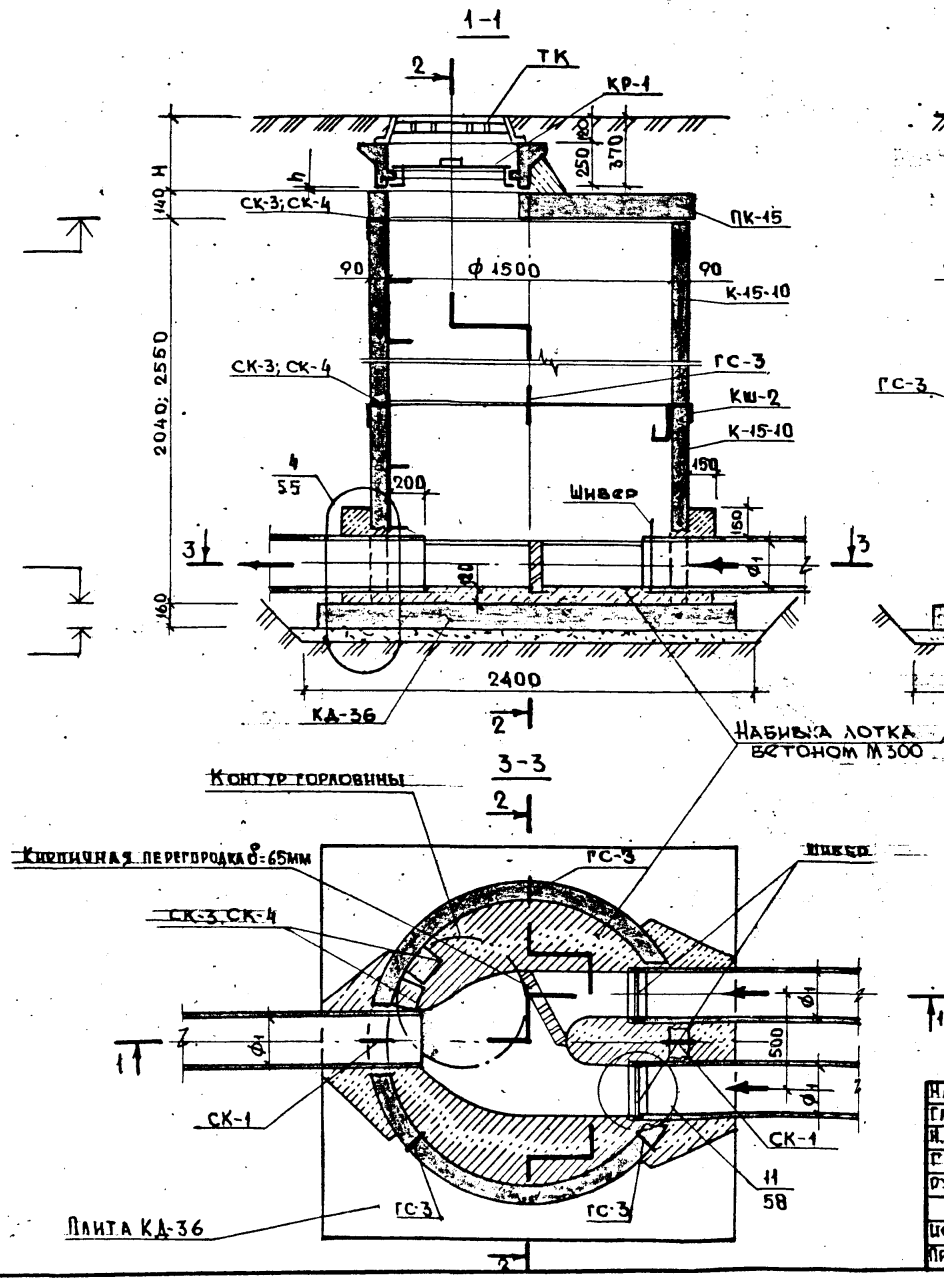

1. Упорные скобы СК-1 устанавливаются на высоте ~1,5м от низа трубы по узлу 6 стр.56.
2. Установку колец рабочей камеры производить одновременно с прокладкой трубопровода.
3. Монтаж колодца вести на цементно-песчаном растворе М100 с установкой в швы направляющих и ходовых скоб.
4. Набивку лотка выполнять из бетона М300 с последующим железнением.
5. В спецификации учтены изделия и материалы колодца и горловины высотой Н=390мм. При других высотах горловины необходимо пользоваться чертежом на стр. 6; 7.
6. Металлические детали колодца покрыть антикоррозийным лаком; наружную поверхность колодца окрасить горячим битумом за 2 раза.
7. Групповую спецификацию см. стр. 31.
8. Местоположение сетки С2 см. узел 4.

Арх. 633736 на 69л

1-33

Нач.отд.	Лавренов	
Гл.конс.	Ростованов	
Н.контр.	Гончарова	
Гип	Гончарова	
Рук.гр.ию	Михайлова	
Исполнил	Исхакова	
Проверил	Михайлова	

ПП16-8, КК15-200,250,300

Колодец канализационный КК15.20; КК15.25 для трубопроводов ф,200; ф,250; ф,300 под зданиями и арками.

Стадия	Лист	Листов
Р		1

МОСПРОЕКТ-1 ОТУ

Копировал ... Формат: А3

ШИФР № 32-84-7716

Инв. № подл. | Подпись и дата | Взам. инв. № | Гл. спец. т. о | Кунцына | Гл. спец. т. о

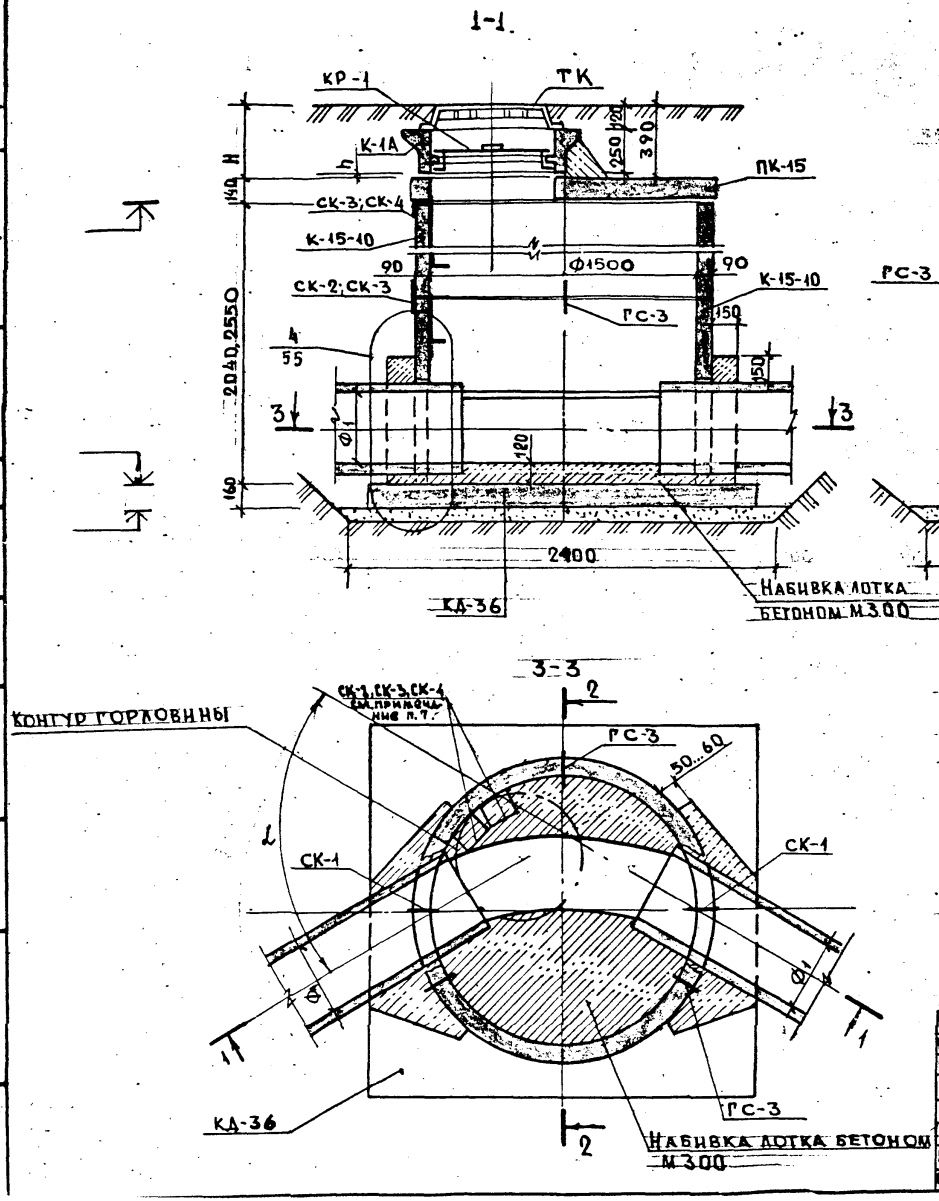

1. Монтаж колодца вести на цементно-песчаном растворе М 100 с установкой в швы направляющих и ходовых скоб.
2. Установку колец рабочей камеры колодца производить одновременно с прокладкой трубопровода.
3. Отверстия для труб в кольце рабочей камеры пробиваются перед установкой кольца на место.
4. В спецификации учтены изделия и материалы колодца и горловины высотой Н=390 мм. При других высотах горловины необходимо пользоваться чертежом на стр. 6,7.
5. Металлические детали колодца покрыть антикоррозийным лаком; наружную поверхность колодца окрасить горячим битумом за 2 раза.
6. Групповую спецификацию см. стр. 31. Арх. 633736 на 69л. Л-34
7. В колодце КК 15.25 вместо скоб СК устанавливается лестница А-1. Установку лестницы см. узлы 8 и 9.
8. Местоположение сетки С2 см. узел 4.
9. Упорные скобы СК-1 устанавливаются на высоте ~1,5м от низа трубы по узлу стр. 36.

Нач. отд.	Лавренов	
Гл. конс.	Ростованов	
Н. контр.	Гончарова	
ГИП	Гончарова	
Рук. гр. ин.	Михайлова	
Исполнил	Исхакова	
Проверил	Михайлова	

ПП16-8.КК15 – 250,300,400

Колодец канализационный КК 15.20 КК15.25 для трубопроводов Ф250, Ф300, Ф400 поворотный

Стадия	Лист	Листов
Р		1

МОСПРОЕКТ-1 ОТУ

Копировал [illegible] Формат А3

Инв. № подл. | Подпись и дата | Взам. инв. № | Гл. спец. т.о. | Гл. спец. то | Чернышов | Куницына

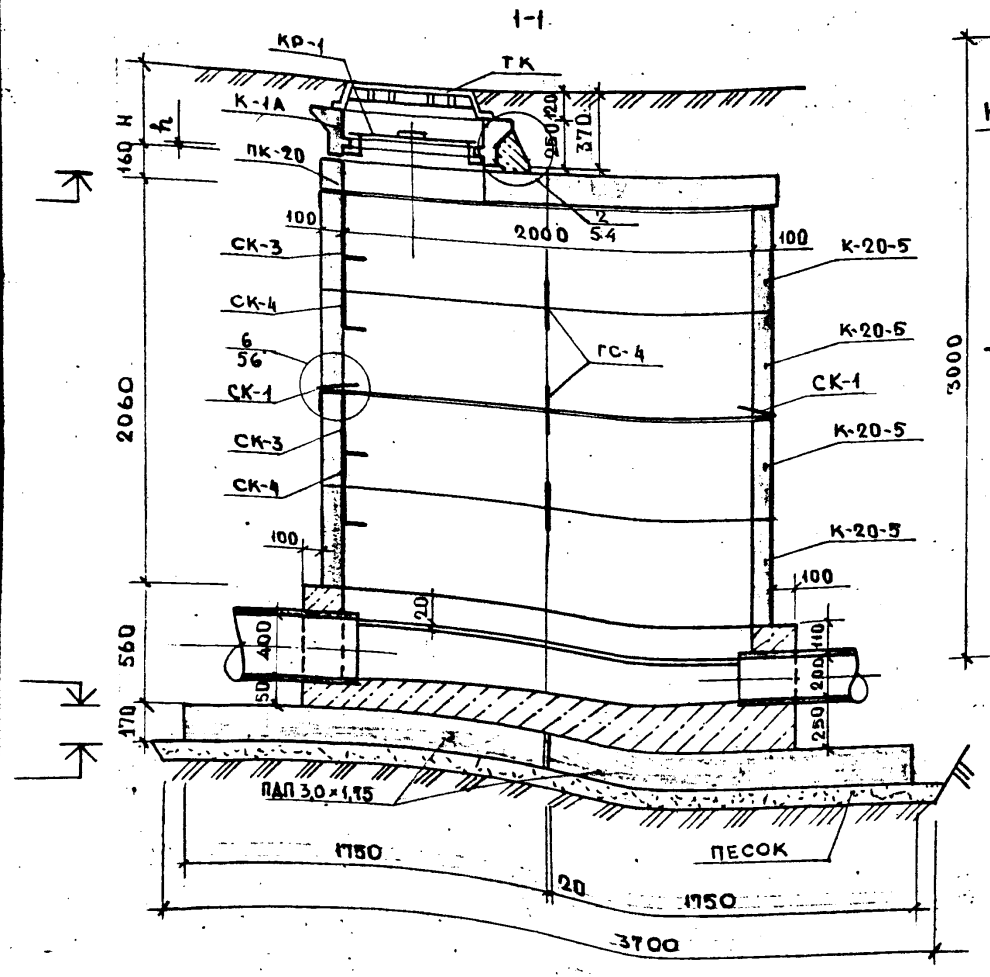

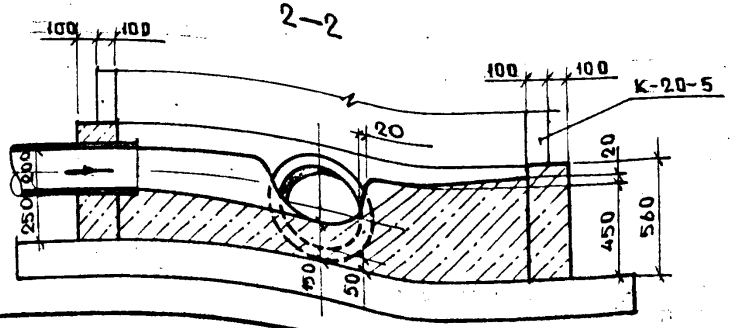

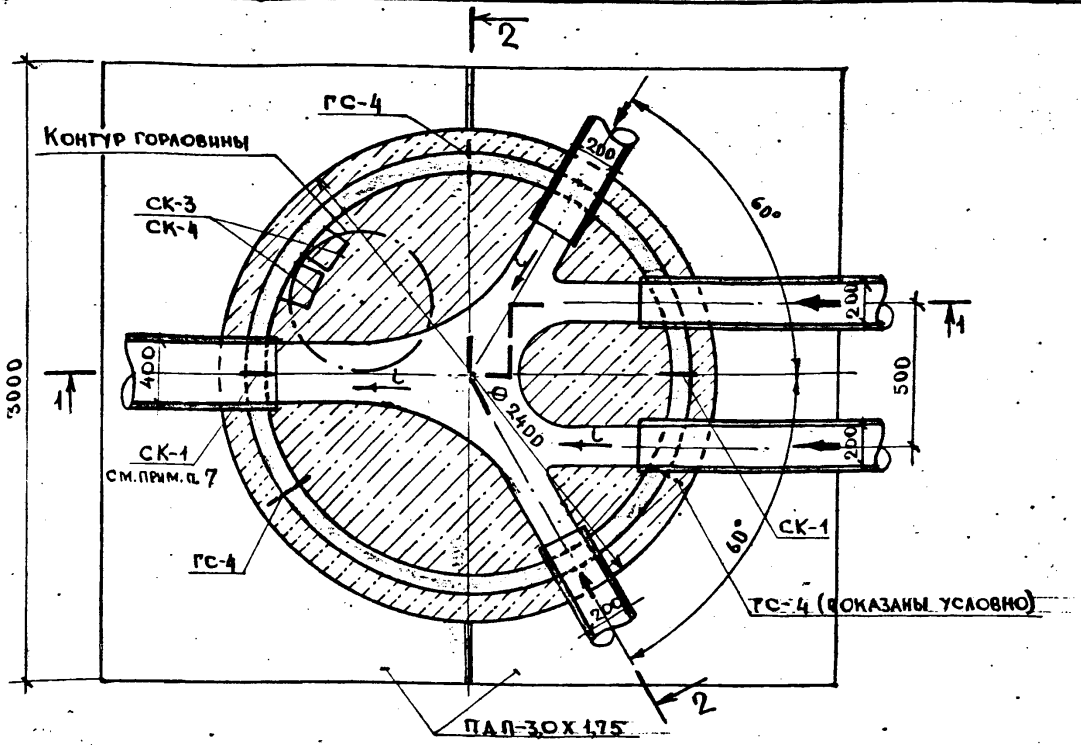

1. Установку колец рабочей камеры колодца производить одновременно с прокладкой трубопровода.
2. Монтаж колодца вести на цементно-песчаном растворе М 100 с установкой в швы направляющих и ходовых скоб.
3. Набивку лотка выполнять из бетона М300 с последующим железнением.
4. Спецификацию см. стр. 35.
5. В спецификации учтены изделия и материалы колодца и горловины высотой Н=390мм. При других высотах горловины необходимо пользоваться чертежом на стр. 6,7.
6. Металлические детали колодца покрыть антикоррозийным лаком; наружную поверхность колодца окрасить горячим битумом за 2 раза.
7. Упорные скобы СК-1 устанавливаются на высоте ~1,5м от низа трубы.

Арх. 633736 НО69л 1.35

Нач. отд.	Лавренов	
Гл. конст	Ростованов	
Н. контр.	Гончарова	
ГИП	Гончарова	
Рук. гр. ин.	Михайлова	
Исполнил	Исхакова	
Проверил	Михайлова	

ПП16-8.КК20-400 (с присоединен. ф200)

Колодец канализационный КК 20.20 для трубопровода ф400 с 4 мя присоединениями ф200

Стадия	Лист	Листов
Р	1	2

МОСПРОЕКТ-1 ОТУ

Копировал

Формат А3

Инв. № подл. | Подпись и дата | Взам. инв. № | Гл. спец. т.о Кунишина | Разраб. т.о Устинившиа

Спецификация

Марка поз.	Обозначение	Наименование	Кол. шт	Масса ед.	Примечание
		Сборные ж.б. элементы		т	
	РК 2201-82	Плита перекрытия ПК-20	1	1,35	
	ИЖ-201	Плита дорожная ПДП-3,0×1,75	2	2,2	
	РК 2201-82	Кольцо горловины К-1А	1	0,16	
		Кольцо горловины К-20-5	4	0,82	
		Металлические изделия		кг	
	ГОСТ 3634-79	Люк чугунный ТК	1	100	
	ТУ-400-28-122-75	Предохранительн. крышка КР-1	1	17	
	ПП16-8 ДК, КЛ, КК, ККП-1.0.0	Скоба ГС-4	2	1,37	
	Альбом N63/70 Мосинжпроект	Скоба СК-3	2	8,7	
		Скоба СК-4	2	15	
		Скоба СК-1	2	6	
		Материалы			
		Бетон М300, $м^3$	1,8		
		Бетон М200, $м^3$	0,07		
		Песок, $м^3$	0,87		толщ. 70 мм
		Окраска битумом за 2 раза, $м^2$	20,0		

Инв. № подл. | Подпись и дата | Взам. инв. № | Гл. спец. т.о | Гл. спец. т.о | Чернышов | Куницына

Арх 633736 на 63л. 1-36

ПП16—8. КК20—400 (с присоединен. Ф200) | Лист 2

Копировал Еп. Формат А3

Раздел III

Перепадные колодцы типа ККП

Марка колодца	Максимальная глубина заложения колодца, м	Пределы перепада, м	Внутренний диаметр колодца D_0, мм	Колодец линейный с перепадом на магистрали		Колодец поворотный с перепадом на магистрали			Узловой колодец: с перепадом на одном присоединении				Узловой колодец: с перепадом на двух присоединениях			Узловой колодец: с перепадом на одностороннем присоединении 2х выпусков		
				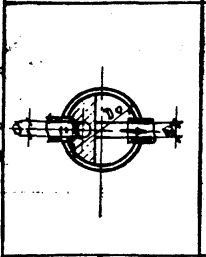		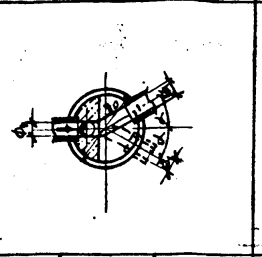			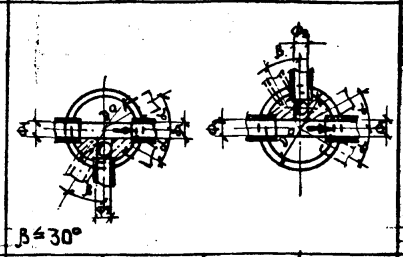 $\beta \le 30°$				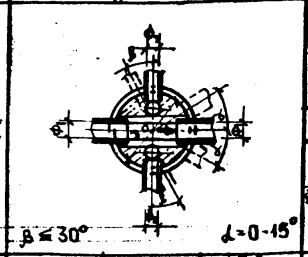 $\beta \le 30°$ $\alpha = 0-15°$			 С перепадами на магистрали и одностороннем присоединении 2х выпусков		
				Φ_1	стр. альбома	Φ_1	α, град	стр. альбома	Φ_1	Φ_2	α, град	стр. альбома	Φ_1	Φ_2	стр. альбома	Φ_1	Φ_2	стр. альбома
ККП 15.20 ККП 15.30 ККП 15.40 ККП 15.60	~7,3 ~8,3 ~9,5 ~11,5	~0,7-1,8 ~1,8-2,8 ~2,8-4,0 ~5,0	1500	150	38,39	150	0-30	38,39	150	100 150	0-15	42,43	—			150	100 150	46,47
				200		200			200	100 150 200						200	100 150	
				250	40,41	250		40,41	250	100 150 200 —						250	100 150	
				300		300			300	150 200 — —						300	100 150	
ККП 20.20* ККП 20.30 ККП 20.40 ККП 20.60	~7,3 ~8,3 ~9,5 ~11,5	~0,7-1,8 ~1,8-2,8 ~2,8-4,0 ~5,0	2000						—				200	150 200	51,52	200	100 150	48,49,50
									250	250	0-15	44,45	250	150 200 —		250	100 150	
									300	250 300			300	150 200 — —		300	100 150	

* Колодец марки ККП 20.20 применим только с перепадом на двух присоединениях.

В марке колодца буквенно-цифровые индексы обозначают:
ККП – колодец из колец перепадной;
первые цифры – внутренний диаметр колодца в дециметрах;
вторые цифры – высоту рабочей камеры в дециметрах.

Арх 633736 кв 69а 1-38

Нач. отд.	Лавренов	
Гл. спец.	Ростованов	
Н. контр.	Королев	
ГИП	Королев	
Рук. гр. инж.	Пурыхина	
Исполнил	Пурыхина	
Проверил	Королев	

ПП 16-8.ККП-СМ

Область применения колодцев канализационных перепадных типа ККП

Стадия	Лист	Листов
Р		1

МОСПРОЕКТ ОТУ

Копировал

Формат А3

Инв. № подл. | Подпись и дата | Взам. инв. №

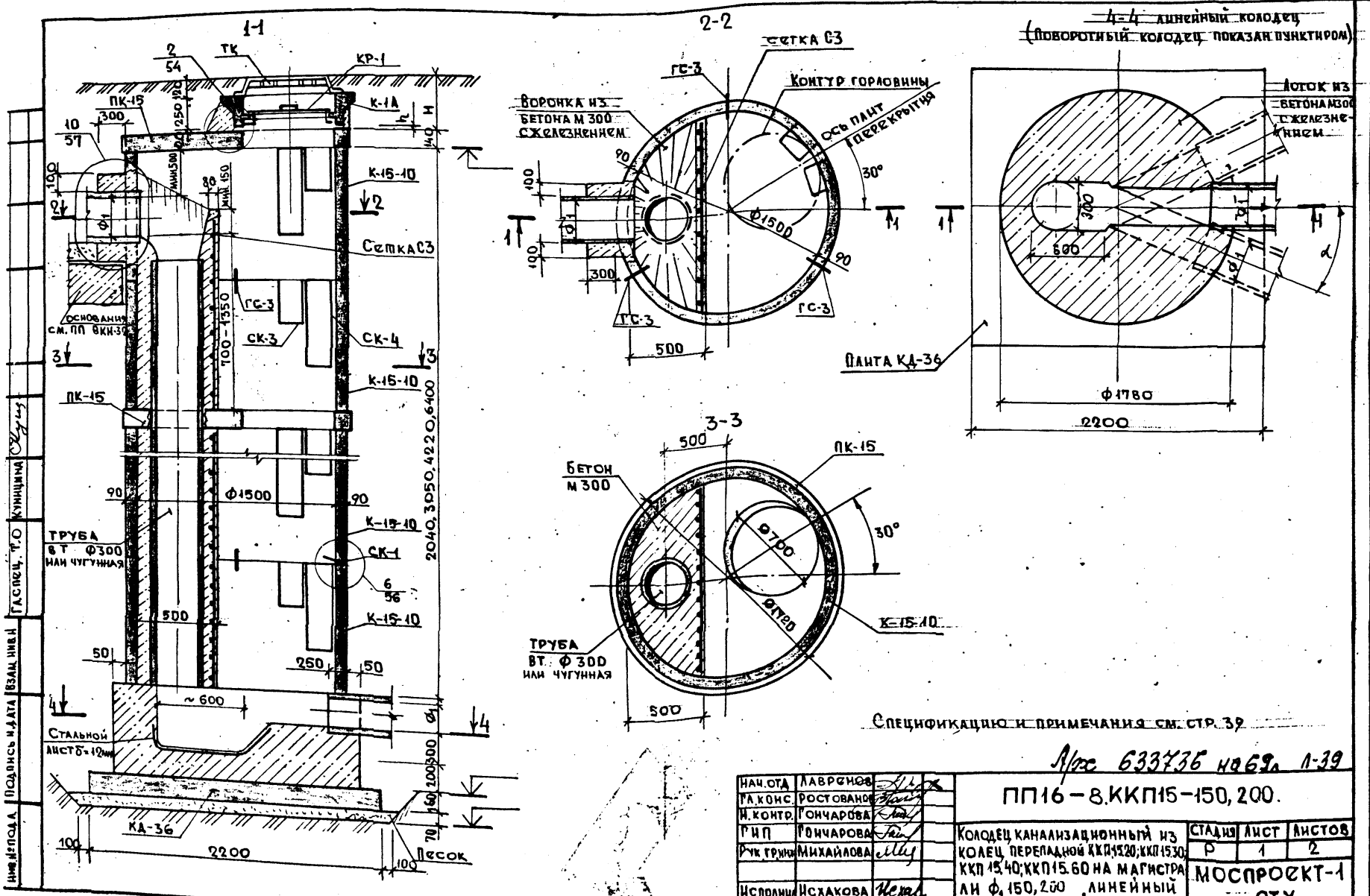

Л/ж 633736 на 69л. л-39

Нач. отд.	Лавренов		
Гл. конс.	Ростованов		
Н. контр.	Гончарова		
ГИП	Гончарова		
Рук. гр. инж.	Михайлова		
Исполнил	Исхакова		
Проверил	Михайлова		

ПП16-8.ККП15-150,200.

Колодец канализационный из колец перепадной ККП15.20; ККП15.30; ККП15.40; ККП15.60 на магистрали Ф150,200 линейный и поворотный.

Стадия	Лист	Листов
Р	1	2

МОСПРОЕКТ-1 ОТУ

Копировал

Формат А3

Инв. № подл. | Подпись и дата | Взам. инв. № | Гл. спец. Т.О. | Куницина

Групповая спецификация.

Марка поз.	Обозначение	Наименование	Количество на колодец, шт. ККП 15.20	ККП 15.30	ККП 15.40	ККП 15.60	Масса ед.,	Примеч.
		Сборные ж.б. элементы					т	
	РК 2201-82	Плита перекрытия ПК-15	1	1	2	3	0,65	
	РК 1101-82	Плита днища КД-36	1	1	1	1	1,8	
	РК 2201-82 Мосинжпроект	Кольцо горловины К-1А	1	1	1	1	0,16	
		Кольца раб. камеры К-15-10	2	3	4	6	1,1	
	ГОСТ 539-80	Труба асбестоцем. напорная ВТ 6 300×3950 тип1	1	1	1		0,16	или чугунные
	ГОСТ 539-80	То же, ВТ9 300×5000 тип2				1	0,24	то же
		Металлические изделия						
	Альбом №63/70 Мосинжпроект	Скоба СК-1	1	1	1	1	6,0	
	Гост 3634-79	Люк чугунный ТК	1	1	1	1	100,0	
	ТУ-400-28-122-75	Предохранительн. крышка КР-1	1	1	1	1	17,0	
	ПП 16-8 ДК,КД,КК,ККП-1.0.0	Скоба ГС-3	3	6	6	9	1,35	
	Альбом №63/70 Мосинжпроект	Скоба СК-3	2	3	4	6	8,74	
		Скоба СК-4	2	3	4	6	15,14	
	ГОСТ 5781-82	ФВ АI; сетка яч. 150×150	10,0	17,0	25,0	40,0		кг
	Гост 82-70	Стальной лист 12×400×1200	1				45,0	
		Материалы						
		Окраска битумом за 2 раза, м²	19,0	25,0	32,0	46,0		
		Бетон М 300, м³	2,2	2,8	3,3	4,2		
		Бетон М 200, м³	0,07					
		Песок, м³	0,41					

1. В спецификации учтены изделия и материалы колодца и горловины высотой Н=390 мм. При других высотах горловины необходимо пользоваться чертежом на стр 6 и 7.
2. Стены рабочей камеры собираются из колец типа К-15-10 на цементно-песчаном растворе М100 с установкой в швы направляющих и ходовых скоб.
3. Установку колец рабочей камеры колодца производить одновременно с прокладкой трубопровода.
4. Набивку лотка и воронки перепадн. стояка выполнять бетоном М-300 с последующим железнением поверхности.
5. Отверстия для труб в кольце раб. камеры пробиваются перед установкой кольца на место.
6. Металлические детали колодца покрыть антикоррозийным лаком за 2 раза.
7. Стены камеры с наружной стороны покрыть горячим битумом за 2 раза.
8. Бетонирование перепадного стояка производить одновременно с монтажом стен камер.
9. В спецификации не учтен расход материалов по узлу 10. Объемы, в зависимости от Ф1 даны на стр. 57.
10. Упорная скоба СК-1 устанавливается на ~1,5 м от низа трубы.

Инв. № подл. | Подпись и дата | Взам. инв. № | Главный инж. Петрунин | Гл. спец. т.е. Кунцина

Арх 633736 на 69л. 1-40

ПП 16-8. ККП 15-150, 200

Лист 2

Копировал Г. Лихимова

Формат А3

Шифр № 32-84-7716

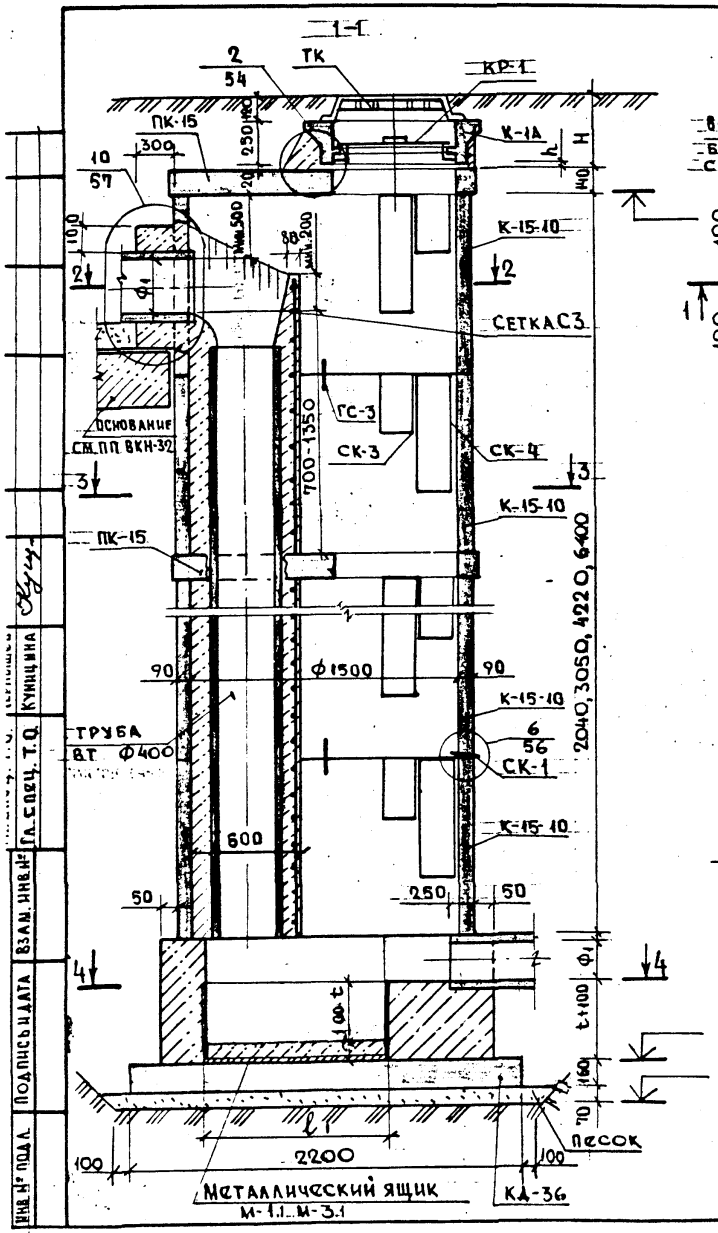

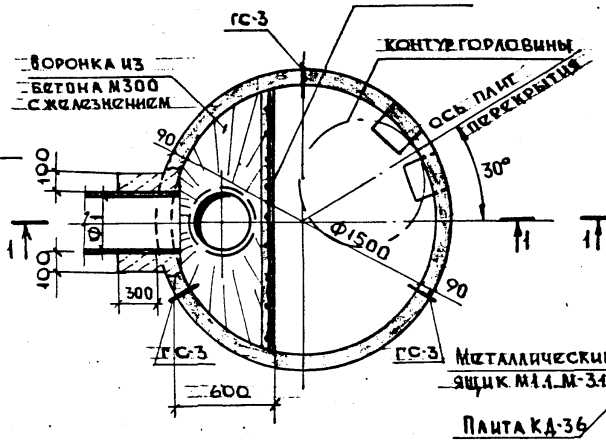

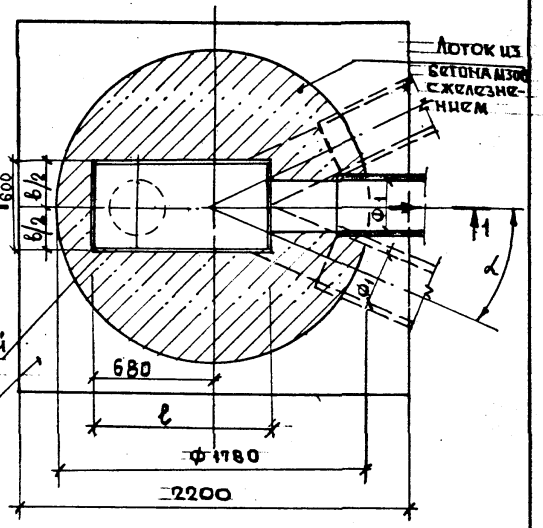

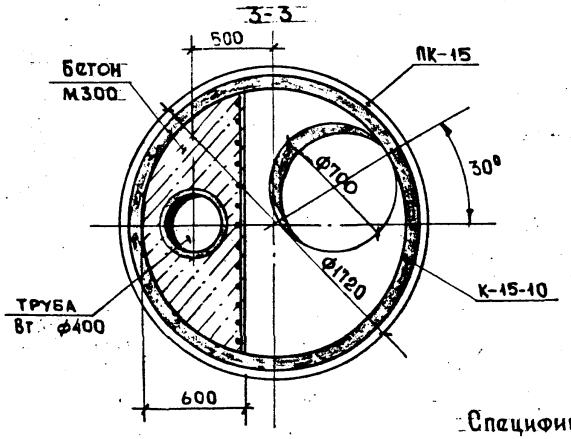

Металлический ящик М1.1...М3.1

Плита КД-36

Таблица размеров водобойной чаши

Перепад, м	Диаметр трубы, мм	Размеры, мм. ℓ	t	в	Марка метал. ящика
от 0,7 до 1,5	250	800	300	600	М-1.1
	300				
от 1,5 до 3,0	250	800	400	600	М-2.1
	300				
от 3,0 до 5,0	250	1000	500	600	М-3.1
	300				

Спецификацию и примечания см. стр. 41

Акт 633736 на 69 п-41

Нач. отд.	Лавренов	
Гл. конс.	Ростованов	
Н. контр.	Гончарова	
ГИП	Гончарова	
Рук. гр. нак.	Михайлова	
Исполнил	Исхакова	
Проверил	Михайлова	

ПП16-8.ККП15-250, 300

Колодец канализационный из колец переходных ККП15.28; ККП15.30; ККП15.40; ККП15.60 на магистралях ф.250, 300 линейный и поворотный.

Стадия	Лист	Листов
Р	1	2

МОСПРОЕКТ-1
ОТУ

Копировал

Формат А3

Шифр №: 32-84-7716

Инв. № подл. | Подпись и дата | Взам. инв. № | Гл. спец. Т.О. | Кунцина

Групповая спецификация

Марка поз.	Обозначение	Наименование	Количество на колодец, шт ККП 15.20	ККП 15.30	ККП 15.40	ККП 15.60	Масса ед.	Примеч.
		Сборные ж.б. элементы					т	
	РК 2201-82	Плита перекрытия ПК-15	1	1	2	3	0,68	
	РК 1101-82	Плита днища КД-36	1	1	1	1	1,8	
	РК 2201-82 Мосинжпроект	Кольцо горловины К-1А	1	1	1	1	0,16	
		Кольцо раб. камеры К-15-10	2	3	4	6	1,1	
	ГОСТ 539-80	Труба асбестоцем. напорная ВТ 9 400х5000 тип 2				1	0,41	
		То же, ВТ6 400х3950 тип 1	1	1	1		0,27	
		Металлические изделия					кг	
	ГОСТ 3634-79	Люк чугунный ТК	1	1	1	1	100,0	
	ТУ-400-28-122-75	Предохранительн. крышка КР-1	1	1	1	1	17,0	
	ПП16-8.ДК,ДА,КК,ККП-1.0.0	Скоба ГС-3	3	6	6	9	1,35	
	Альбом №63/70 Мосинжпроект	Скоба СК-3	2	3	4	6	8,74	
		Скоба СК-4	2	3	4	6	15,14	
		Скоба СК-1	1	1	1	1	60	кг
С3	ГОСТ 5781-82	ФВАI, сетка яч. 150х150	12,0	20,0	29,0	45,0		кг
	ПП16-8.ККП.15.20-7.0.0	Металлический водовой-ный ящик М-1... М-3.1	1	1	1	1	см. стр. 68	
		Материалы						
		Бетон М 300, $м^3$	2,2	2,8	3,3	4,3		
		Бетон М 200, $м^3$	0,07	0,07	0,07	0,07		
		Окраска битумом за 2 раза $м^2$	19,00	25,00	32,00	46,00		
		Песок, $м^3$	0,41	0,41	0,41	0,41		

1. В спецификации учтены изделия и материалы колодца и горловины высотой Н=390мм. [illegible], при других высотах горловины необходимо пользоваться чертежом на стр. 6 и 7.
2. Стены рабочей камеры собираются из колец типа К-15-10 на цементно-песчаном растворе М100 с установкой в швы направляющих и ходовых скоб.
3. Установку колец рабочей камеры колодца производить одновременно с прокладкой трубопровода.
4. Набивку лотка и воронки перепадастояка выполнять бетоном М-300 с последующим железнением поверхности.
5. Отверстия для труб в кольце раб. камеры пробиваются перед установкой кольца на место.
6. Металлические детали колодца покрыть антикоррозийным лаком за 2 раза.
7. Стены камеры с наружной стороны покрыть горячим битумом за 2 раза.
8. Бетонирование перепадного стояка производить одновременно с монтажом стен камер.
9. В спецификации не учтен расход материалов по узлу 10. Объемы, в зависимости от ф1, даны на стр. 57.
10. Упорная скоба СК-1 устанавливается на высоте ~1,5 м от низа трубы.

Акт 633736 на 69 л-42

ПП16-8.ККП15-250, 300 | Лист 2

Инв. № подл. | Подпись и дата | Взам. инв. № | Гл. спец. т. О | Куницына

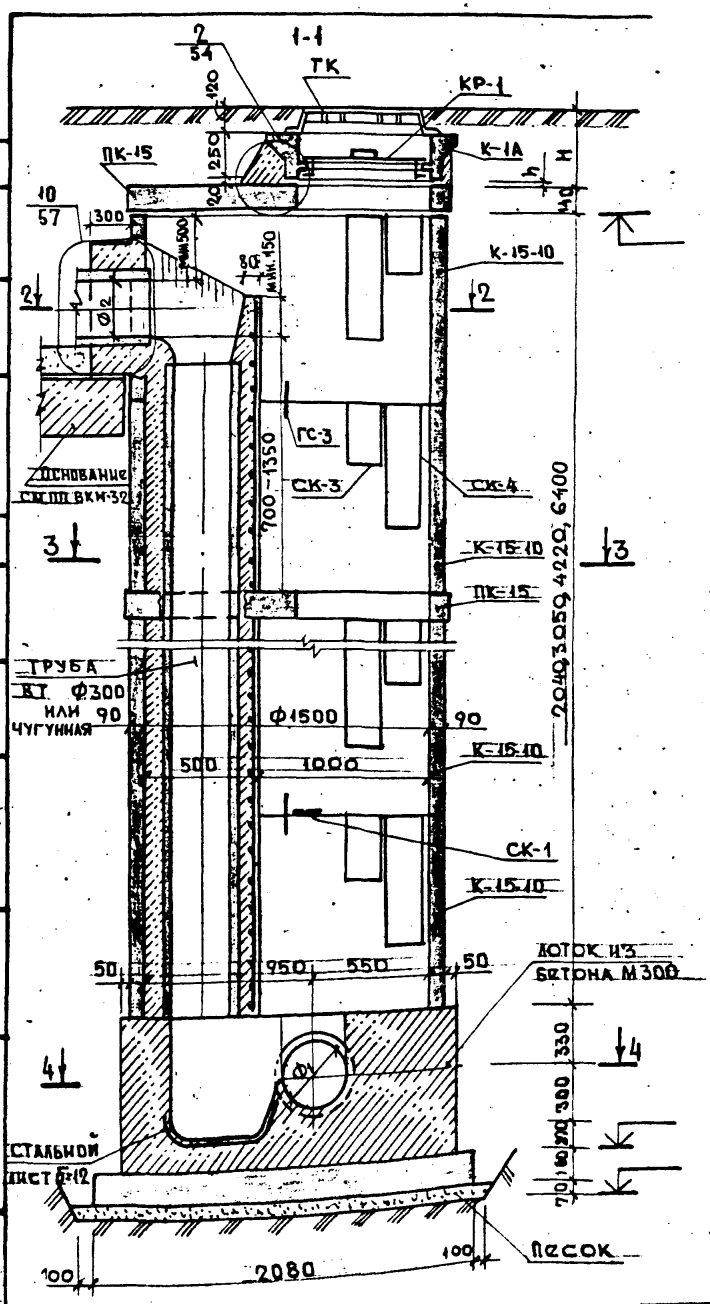

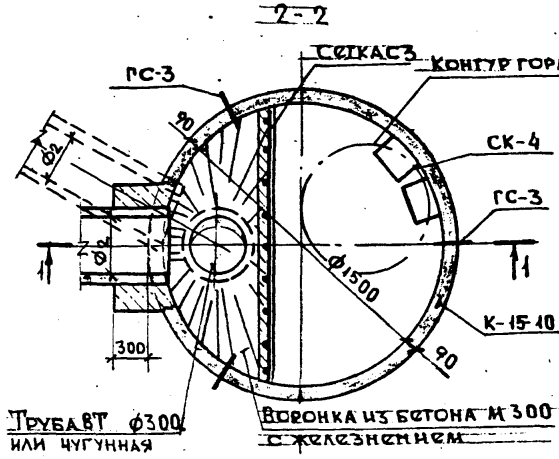

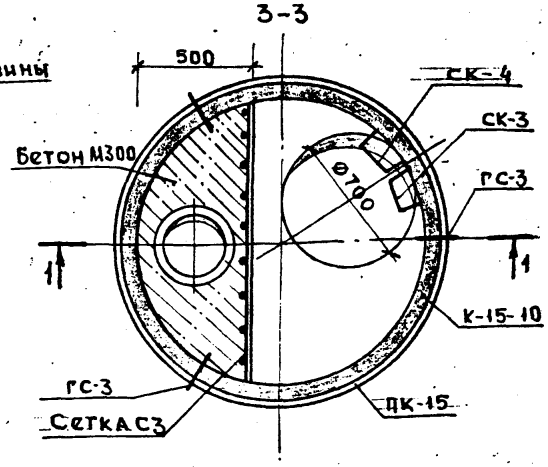

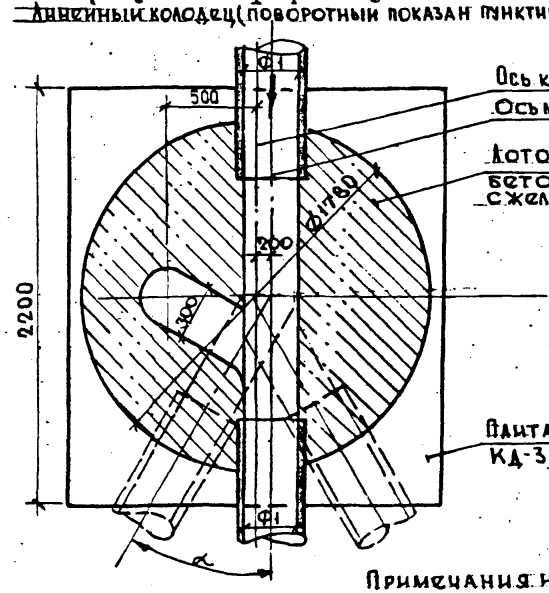

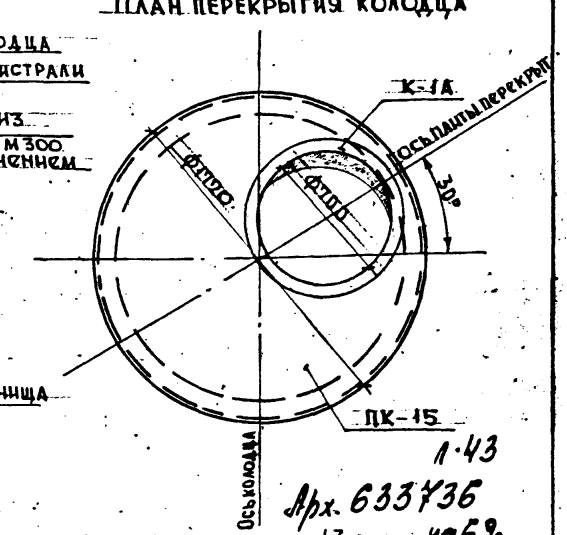

1.43

Арх. 633736

на 69 л.

Примечания и спецификацию см. стр. 43

Нач. отд.	Лавренов	
Гл. конст.	Ростованов	
Н. контр.	Гончарова	
ГИП	Гончарова	
Рук. гр. ин.	Михайлова	
Исполнил	Исакова	
Проверил	Михайлова	

ПП16-8.ККП15-150..300 (перепад на присоединен. ф100... ф300)

Колодец канализационный из колец перепадной ККП15.20; ККП15.30; ККП15.40; ККП15.60 на магистрали ф150...300. Перепад на одном присоединении ф100...ф300

Стадия	Лист	Листов
Р	1	2

МОСПРОЕКТ-1 ОТУ

Копировал

Формат А3

Инв. № подл. | Подпись и дата | Взам. инв. № | Главспец. Т.О. | Кузнецкая | Жуглышова | Обмер

Групповая спецификация

Марка поз.	Обозначение	Наименование	Количество, шт ККП 15.20	ККП 15.30	ККП 15.40	ККП 15.60	Масса ед.	Примечан.
		Сборные ж/б элементы					т	
	РК 2201-82	Плита перекрытия ПК-15	1	1	2	3	0,68	
	РК 1101-82	Плита днища КД-36	1	1	1	1	1,8	
	РК 2201-82 МОСИНЖПРОЕКТ	Кольца горловины К-1А	1	1	1	1	0,16	
		Кольца горловины К-15-10	2	3	4	6	1,1	
	ГОСТ 539-80	Труба напорная асбестоцементная ВТ6 300×3950 тип 1	1	1	1		0,16	или чугунная
		То же, ВТ9 300×5000 тип 2				1	0,24	
	Альбом №63/70 МОСИНЖПРОЕКТ	Скоба СК-1	1	1	1	1	6,0	кг
	ГОСТ 3634-79	Люк чугунный ТК	1	1	1	1	100,0	то же
	ТУ 400-28-122-75	Предохранит. крышка КР-1	1	1	1	1	17,0	"
	ПП16-8.ДК,КД,КК,ККП-100	Скоба ГС-3	3	6	6	9	1,35	"
	Альбом 63/70 МОСИНЖПРОЕКТ	Скоба СК-3	2	3	4	6	8,74	"
		Скоба СК-4	2	3	4	6	15,14	"
С3	ГОСТ 5781-82	ФВАI, сетка ø4 150×150	10,0	17,0	25,0	41,0		кг
	ГОСТ 82-70	ст. лист 12×400×1200	1	1	1	1	45,0	
		Материалы						
		Бетон М 200, м³	0,07					
		Бетон М 300, м³	2,5	3,0	3,5	4,5		
		Песок, м³	0,41					
		Окраска битумом за 2 раза, м²	19,00	25,00	32,00	46,00		

1. В спецификации учтены изделия и материалы колодца и горловины высотой Н=390мм. При других высотах горловины необходимо пользоваться чертежом на стр. 6,7.
2. Стены рабочей камеры собираются из колец типа К-15-10 на цементно-песчаном растворе М 100 с установкой в швы направляющих и ходовых скоб.
3. Установку колец рабочей камеры колодца производить одновременно с прокладкой трубопровода.
4. Набивку лотка воронки перепадного стояка выполнять бетоном М 300 с последующим железнением поверхности.
5. Отверстия для труб в кольце раб. камеры пробиваются перед установкой кольца на место.
6. Металлические детали колодца покрыть антикоррозийным лаком за 2 раза.
7. Бетонирование перепадного стояка производить одновременно с монтажом стен камер.
8. При повороте отводящей трубы лоток выполнять по проекту.
9. В спецификации не учтен расход материалов по узлу 10. Объемы в зависимости от ϕ_2 даны на стр. 57.
10. Упорная скоба СК-1 устанавливается на высоте ~1,5 м от низа тр-бы по узлу 6 стр. 56.

Инв. № подл. | Подпись и дата | Взам. инв. № | Гл. спец. Т.О | Гл. констр. Т.О | Кунишина | Кунишков

Арх 633736 но 69₁ л-44

ПП16-8.ККП15-150,200 (перепад на присоедин. ф100... ф200) | Лист 2

Копировал _____ Формат А3

Шифр № 32-84-7716

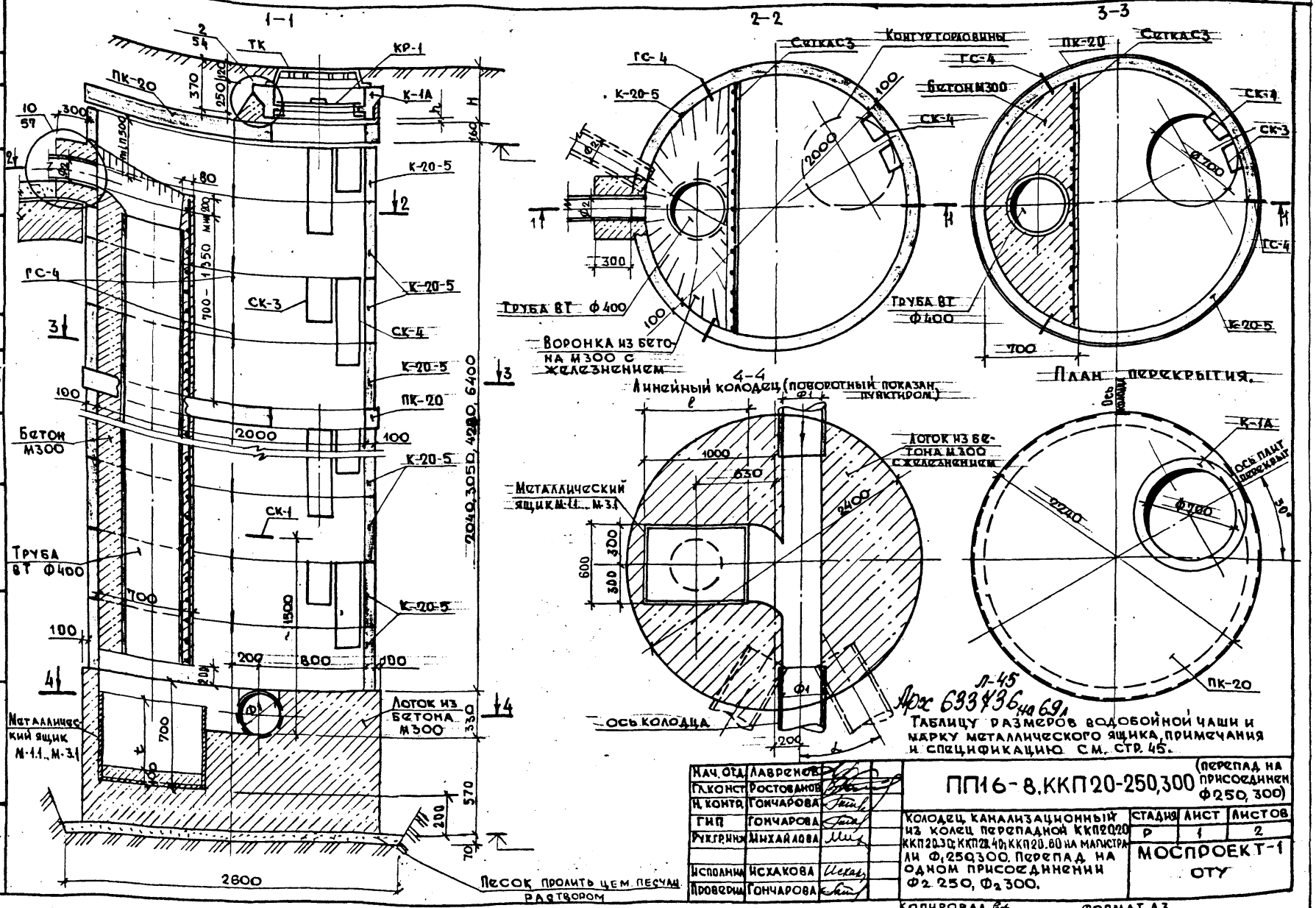

Нач. отд.	Лавренов	
Гл. конст.	Ростованов	
Н. контр.	Гончарова	
ГИП	Гончарова	
Рук. гр. инж.	Михайлова	
Исполнил	Исхакова	
Проверил	Гончарова	

ПП16-8.ККП20-250,300 (перепад на присоединен Ф250, 300)

Колодец канализационный из колец перепадной ККП20.20 ККП20.30; ККП20.40; ККП20.60 на магистрали Ф1 250,300. Перепад на одном присоединении Ф2 250, Ф2 300.

Стадия	Лист	Листов
Р	1	2

МОСПРОЕКТ-1 ОТУ

Копировал

Формат А3

Шифр 32-84-7716

Групповая спецификация.

Марка поз.	Обозначение	Наименование	Количество, шт. ККП 15.20	ККП 15.30	ККП 15.40	ККП 15.60	Масса ед.	Примечание
		Сборные ж/б элементы					т	
	РК 2201-82	Плита перекрытия ПК-20	1	1	2	3	1,35	
	РК 2201-82 Мосинжпроект	Кольца горловины К-1А	1	1	1	1	0,16	
		Кольца горловины К-20-5	4	6	8	12	0,81	
	ГОСТ 539-80	Труба напорная асбестоцементная ВТ6400×3950 тип1	1	1	1		0,27	
		ТО же, ВТ9 400×5000 тип2				1	0,41	
		Металлические изделия					кг	
	ГОСТ 3634-79	Люк чугунный ТК	1	1	1	1	100,0	
	ТУ 400-28-122-75	Предохранит. крышка КР-1	1	1	1	1	17,0	
	ПП16-8, ДК, КД, КК, ККП-1.0,0	Скоба ГС-4	9	15	18	27	1,37	
	Альбом 63/70 Мосинжпроект	Скоба СК-3	4	6	8	12	8,74	
		Скоба СК-4	2	3	4	6	15,14	
		Скоба СК-1	1	1	1	1	6,0	
СЗ	ГОСТ 5781-82	ФВАI, сетка яч. 150×150	15,0	24,0	35,0	55,0	—	
	ПП16-8. ККП15,20-2.0.0	Металлический водобойный ящик М-1.1, М-3.1	1	1	1	1		Вес см. стр. 68
		Материалы						
		Бетон М 300, м³	5,0	5,9	6,8	8,7		
		Бетон М 200, м³	0,07	0,07	0,07	0,07		
		Окраска битумом за 2 раза, м²	23,00	30,00	37,00	50,0		
		Песок, м³	0,5	0,5	0,5	0,5		

Таблица размеров водобойной чаши

Перепад, м	Диаметр трубы, мм	Размеры, мм l	t	b	Марка метал. ящика
от 0,7 до 1,5	250 / 300	800	300	600	М-1.1
от 1,5 до 3,0	250 / 300	800	400	600	М-2.1
от 3,0 до 5,0	250 / 300	1000	500	600	М-3.1

1. В спецификации учтены изделия и материалы колодца и горловины высотой Н=350 мм. При других высотах горловины необходимо пользоваться чертежом на стр. 6,7.
2. Стены рабочей камеры собираются из колец типа К-20-5 на цементно-песчаном растворе М-100 с установкой в швы направляющих и ходовых скоб.
3. Установку колец рабочей камеры колодца производить одновременно с прокладкой трубопровода.
4. Набивку лотка воронки перепадного стояка выполнять бетоном М-300 с последующим железнением поверхности.
5. Отверстия для труб в кольце раб. камеры пробиваются перед установкой кольца на место.
6. Металлические детали колодца покрыть антикоррозийным лаком за 2 раза.
7. Бетонирование перепадного стояка производить одновременно с монтажом стен камер.
8. При повороте отводящей трубы лоток выполнять по проекту.
9. В спецификации не учтен расход материалов по узлу 10. Объемы в зависимости от Φ_2 даны на стр. 57.
10. Упорная скоба СК-1 устанавливается на высоте ~1,5 м от низа трубы.

Арх 633736 на 69л Л-46

ПП 16-8. ККП 15-250,300 (перепад на присоедин. ф 250, 300) Лист 2

Копировал Г. Михилова Формат А3

Шифр № 32-84-7716

Инв. № подл. | Подпись и дата | Взам. инв. № | Глав. спец. т.о. | Глав. спец. т.о. | Черняшов | Куницына

1-1

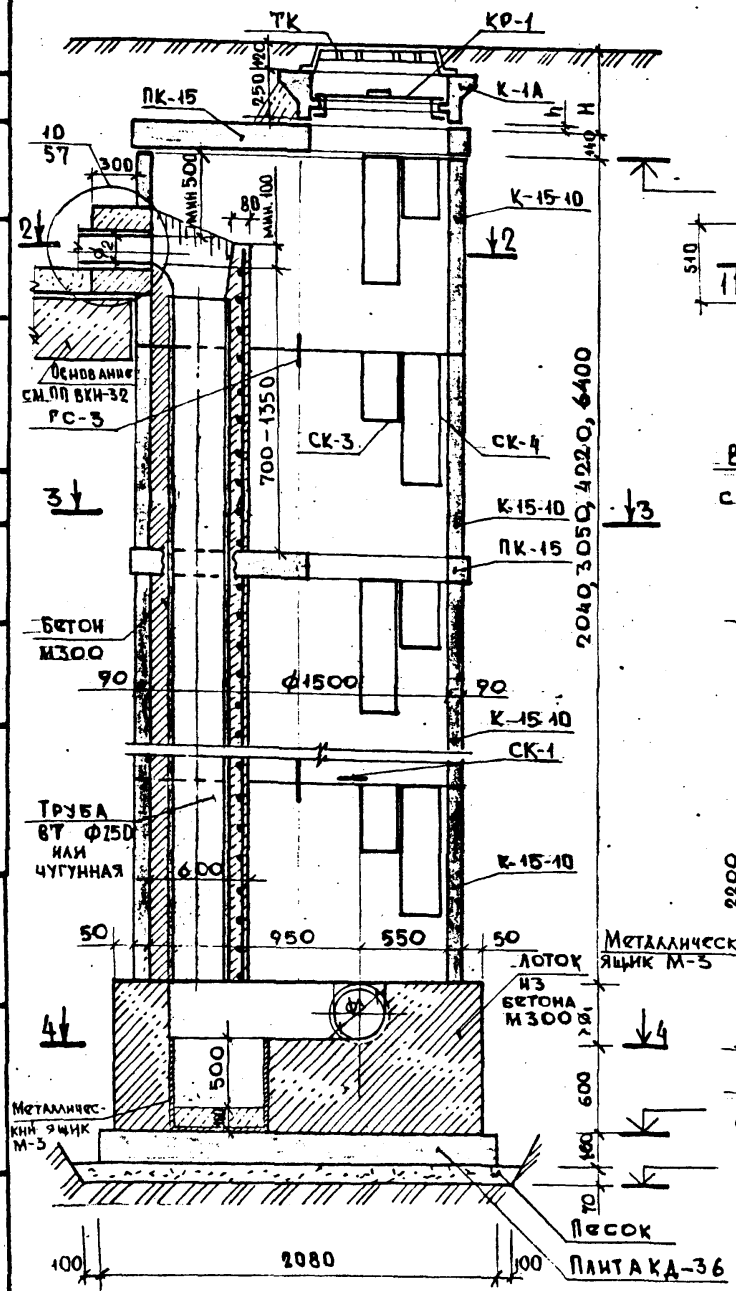

2-2

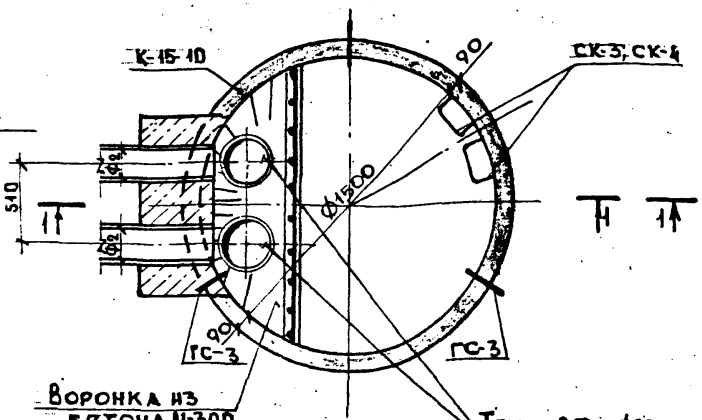

3-3

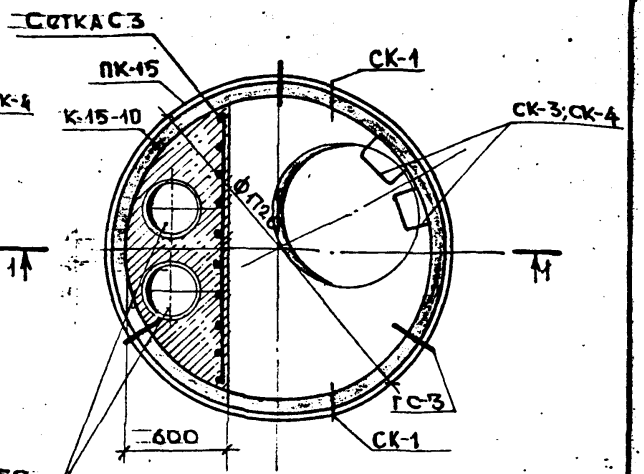

План перекрытия

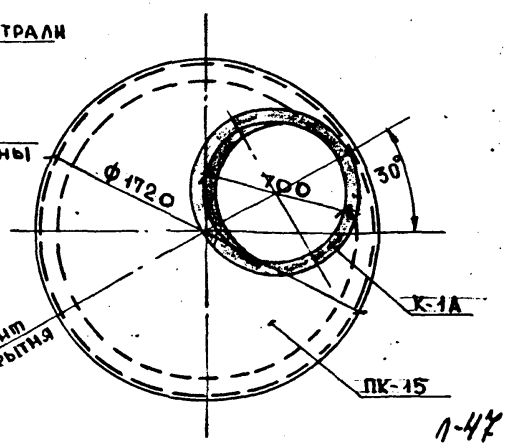

4-4

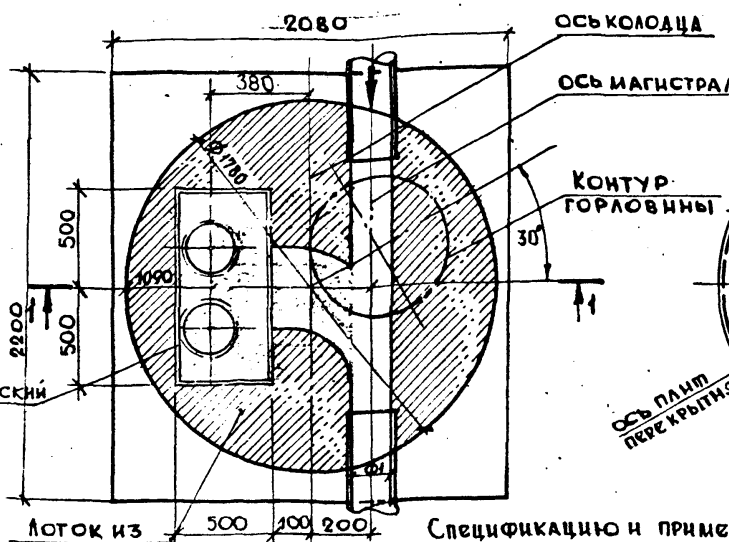

1-47

Спецификацию и примечания см. стр. 47

Прх. 633736 на 65

Нач. отд	Лавренов		
Гл. конст	Ростованов		
Н. контр.	Гончарова		
ГИП	Гончарова		
Рук. гр. ИОС	Михайлова		
Исполнил	Исхакова		
Проверил	Михайлова		

ПП16-8.ККП15-150..300 (перепад на присоедин. 2х Ф100, Ф150)

Колодец канализационный перепадной ККП 15.20; ККП 15.30; ККП 15.40; ККП 15.60 на магистрали Ф 150... 300. Перепад на одностороннем присоединении 2х выпусков Ф 100 150

Стадия	Лист	Листов
Р	1	2

МОСПРОЕКТ-1 ОТУ

Копировал

Формат А3

Инв. № подл. | Подпись и дата | Взам. инв. № | Глав. спец. Т.О | Глав. спец. Т.О | Чернышов | Кузнецына

Групповая спецификация

Марка поз.	Обозначение	Наименование	Количество, шт ККП15.20	ККП15.30	ККП15.40	ККП15.60	Масса ед.	Примечание
		Сборные ж.б. элементы					т	
	РК 2201-82	Плита перекрытия ПК-15	1	1	2	3	0,68	
	РК 1101-82	Плита днища КД-36	1	1	1	1	1,8	
	РК 2201-82 Мосинжпроект	Кольца горловины К-1А	1	1	1	1	0,16	
		Кольца горловины К-15-10	2	3	4	6	1,1	
	ГОСТ 539-80	Труба напорная асбестоцементная ВТ6 250х3950 тип1	2	2	2		0,11	или чугунная
		то же ВТ6 250х5000 тип1				2	0,17	
		Металлические изделия					кг	
	ГОСТ 3634-79	Люк чугунный ТК	1	1	1	1	100,0	
	ТУ 400-28-122-75	Предохранительн. крышка КР-1	1	1	1	1	17,0	
	ПП16-8 ДК,КД,КК,ККП-1.0.0	Скоба ГС-3	3	6	6	9	1,35	
	Альбом 63/70 Мосинжпроект	Скоба СК-3	2	3	4	6	8,74	
		Скоба СК-4	2	3	4	6	15,14	
		Скоба СК-1	1	1	1	1	6,0	
С3	ГОСТ 57.81-82	ФВАI, сетка 3ч.150х150	12,0	20,0	30,0	50,0	–	кг
	ПП16-8ККП15.20-7.0.0	Металлический водосбойный ящик М-3	1	1	1	1	174,9	
		Материалы.						
		Бетон М 200, м³	0,07					
		Бетон М300, м³	2,5	3,0	3,6	4,6		
		Песок, м³	0,41					
		Окраска бит. за 2 раза, м²	18,0	23,0	29,0	41,0		

1. В спецификации учтены изделия и материалы колодца и горловины высотой Н=390 мм. При других высотах горловины необходимо пользоваться чертежом на стр. 6,7.
2. Стены рабочей камеры собираются из колец типа К-15-10 на цементно-песчаном растворе М-100 с установкой в швы направляющих и ходовых скоб.
3. Установку колец рабочей камеры колодца производить одновременно с прокладкой трубопровода.
4. Набивку лотка воронки перепадного стояка выполнять бетоном М-300 с последующим железнением поверхности.
5. Отверстия для труб в кольце раб. камеры пробиваются перед установкой кольца на место.
6. Металлические детали колодца покрыть антикоррозийным лаком за 2 раза.
7. Бетонирование перепадного стояка производить одновременно с монтажом стен камер.
8. При повороте отводящей трубы лоток выполнять по проекту.
9. В спецификации не учтен расход материалов по узлу 10. Объёмы в зависимости от Φ_2 даны на стр. 57.
10. Упорная скоба СК-1 устанавливается на высоте ~1,5 м от низа трубы.

Инв.№ подл. | Подпись и дата | Взам.инв.№ | Гл.инж.спец.т.о Кунцына

Арх 633736 на 69л 1-48

ПП16-8 ККП15-150...300 (перепад на присоединен. 2х Ф100, Ф150) | Лист 2

Копировал | Формат А3

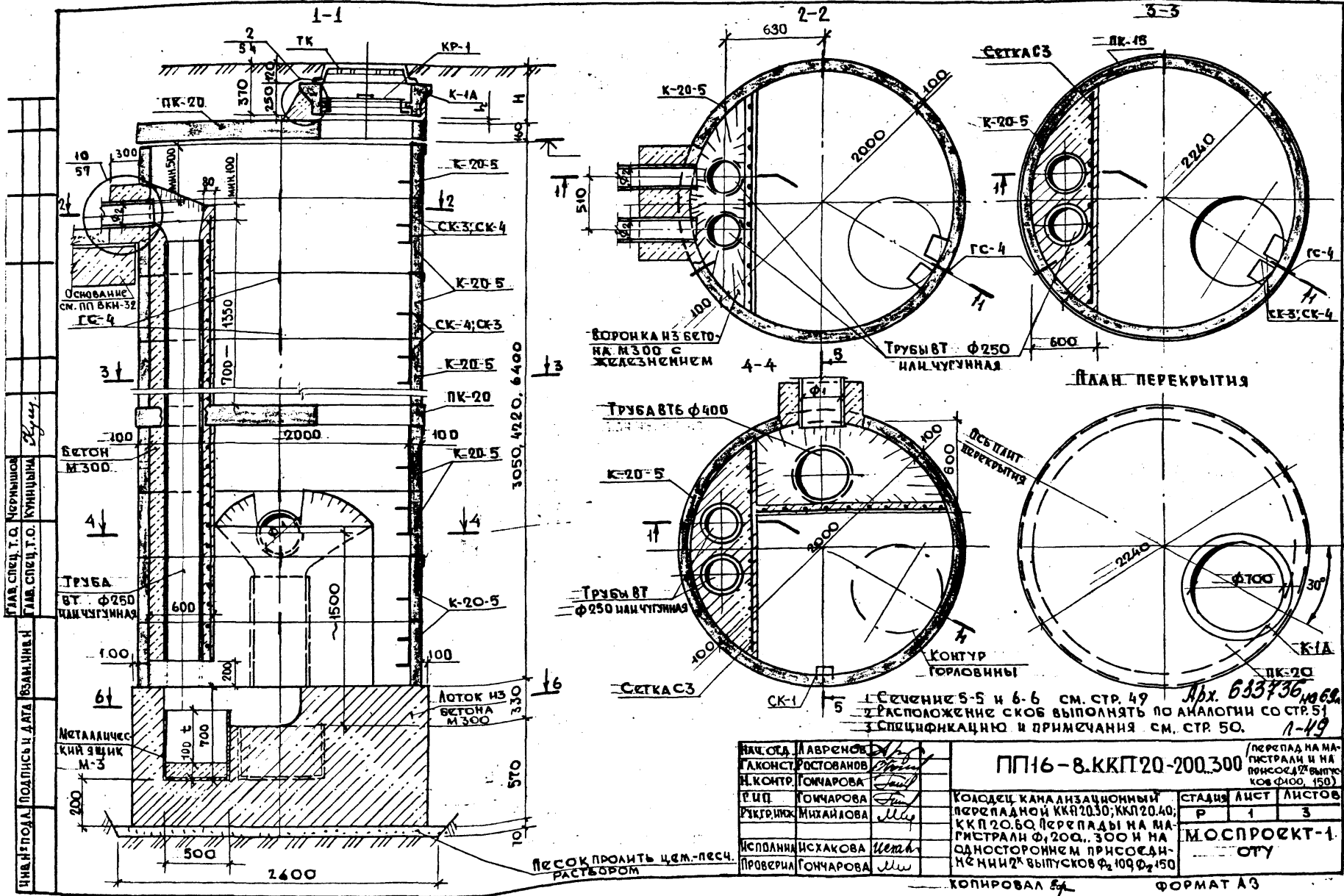
1-1
2-2
3-3
4-4
ТК
КР-1
К-1А
ПК-20
К-20-5
СК-3; СК-4
СК-4; СК-3
ПК-20
Основание см. ПП ВКН-32
ГС-4
Бетон М300
Труба ВТ ф250 или чугунная
Лоток из бетона М300
Металлический ящик М-3
Песок пролить цем.-песч. раствором
3050, 4220, 6400
2600
630
2000
2240
Сетка С3
ПК-15
Воронка из бетона М300 с железнением
Трубы ВТ ф250 или чугунная
План перекрытия
Труба ВТ6 ф400
Ось плит перекрытия
Контур горловины
СК-1
ф700
30°
К-1А
ПК-20
1 Сечение 5-5 и 6-6 см. стр. 49
2 Расположение скоб выполнять по аналогии со стр. 51
3 Спецификацию и примечания см. стр. 50.
Арх. 633736 на 69 л.
Л-49
Нач. отд. Лавренов
Гл. конст. Ростованов
Н. контр. Гончарова
Р. ИП Гончарова
Рук. гр. инж. Михайлова
Исполнил Исхакова
Проверил Гончарова
ПП16-8.ККП20-200.300 (перепад на магистрали и на присоед. 2х выпусков ф100, 150)
Колодец канализационный перепадной ККП20.30; ККП20.40; ККП20.60. Перепады на магистрали ф1 200..300 и на одностороннем присоединении 2х выпусков ф2 100, ф2 150
Стадия Р
Лист 1
Листов 3
МОСПРОЕКТ-1 ОТУ
Копировал
Формат А3
Инв. № подл.
Подпись и дата
Взам. инв. №
Глав. спец. т.о.
Глав. спец. т.о.
Чернышов
Куницына

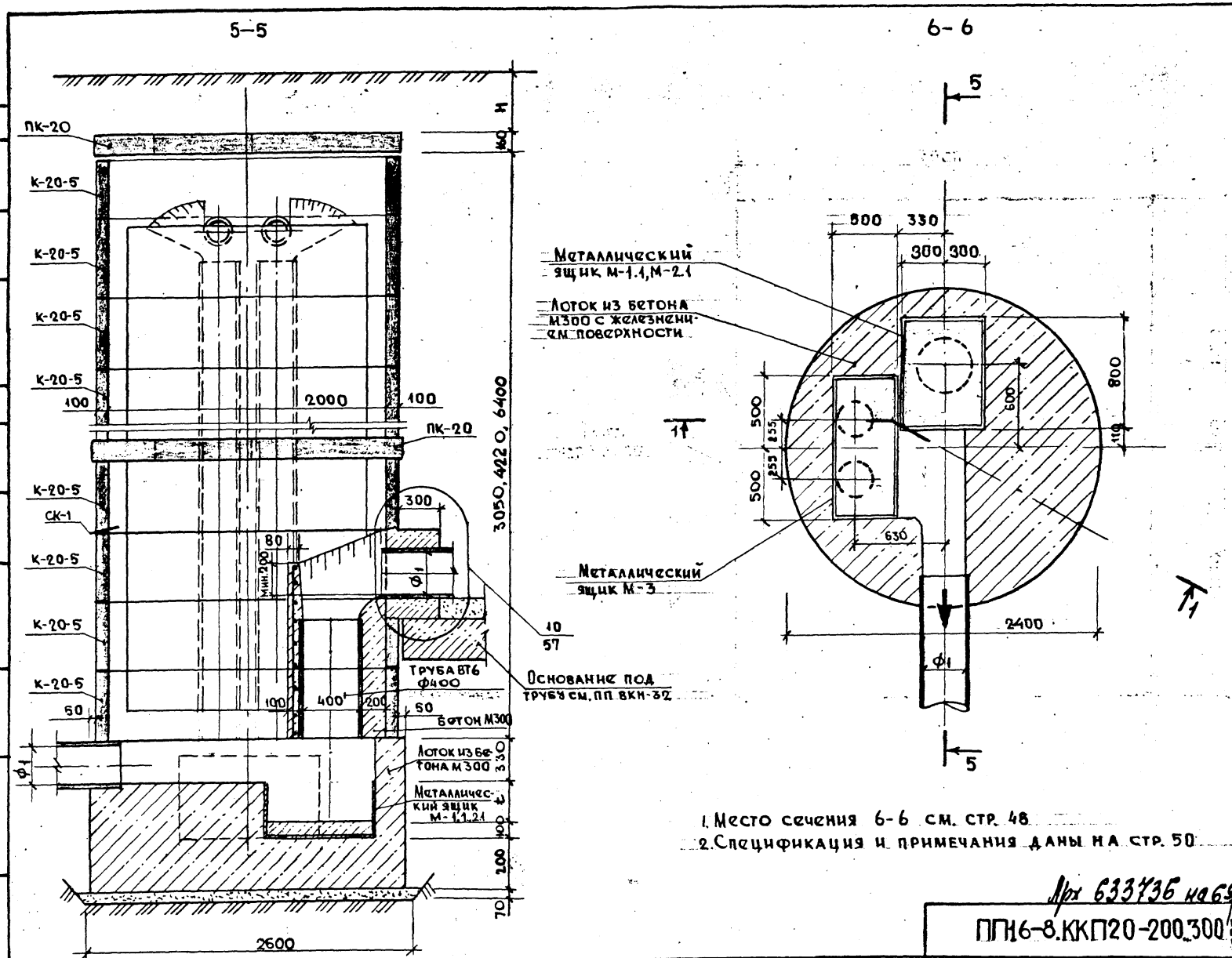

1. Место сечения 6-6 см. стр. 48
2. Спецификация и примечания даны на стр. 50

Лрх 633736 на 69л

Л-50

ПП16-8.ККП20-200.300	Перепад на магистрали и на присоед. 2х выпусков Ф100, 150	Лист 2

Копировал Ефи Формат А3

Инв. № подл. | Подпись и дата | Взам. инв. № | Глав. спец. т.о. | Куницына

Спецификация

Марка поз.	Обозначение	Наименование	Количество, шт ККП 20.30	ККП 20.40	ККП 20.60	Масса ед.	Примечание
		Сборные ж.б. элементы				т	
	РК 2201-82	Плита перекрытия ПК-20	1	2	3	1,35	
	РК 2201-82	Кольца горловины К-1А	1	1	1	0,16	
	Мосинжпроект	Кольца горловины К-20-5	6	8	12	0,81	
	ГОСТ 539-80	Труба напорная асбестоцементная ВТ6 250×3950	2	2		0,11	
		То же, ВТ9 250×5000			2	0,17	
		" ВТ6 400×3950	1	1	1	0,27	
		Металлические изделия				кг	
	ГОСТ 3634-79	Люк чугунный ТК	1	1	1	100,0	
	ТУ 400-28-122-75	Предохранит. крышка КР-1	1	1	1	17,0	
	ПП16-8.ДК,КЛ,КК,ККП-1.0.0	Скобы ГС-4	15	18	27	1,37	
	Альбом 63/70	То же СК-4	3	4	6	15,14	
	Мосинжпроект	То же СК-3	6	8	12	8,74	
		Скоба СК-1	1	1	1	60	
С3	ГОСТ 5781-82	Фвл. сетка яч. 150×150	37,0	48,0	70,0	—	кг
	ПП16-8. ККП15.20-7.0.0	Металлич. ящик М-1.1, М-2.1	1	1	1		вес см. стр. 68
		То же М-3	1	1	1	174,9	
		Материалы					
		Бетон М-200, м³	0,07				
		Бетон М-300, м³	6,6	7,4	9,0		
		Песок, м³	0,5				
		Окраска битумом за 2 раза, м²	30,0	37,0	51,0		

1. В спецификации учтены изделия и материалы колодца и горловины высотой Н=390 мм. При других высотах горловины необходимо пользоваться чертежом на стр. 6,7.
2. Стены рабочей камеры собираются из колец типа К-20-5 на цементно-песчаном растворе М-100 с установкой в швы направляющих и ходовых скоб.
3. Установку колец рабочей камеры колодца производить одновременно с прокладкой трубопровода.
4. Набивку лотка воронки перепадного стояка выполнять бетоном М300 с последующим железнением поверхности.
5. Отверстия для труб в кольце раб. камеры пробиваются перед установкой кольца на место.
6. Металлические детали колодца покрыть антикоррозийным лаком за 2 раза.
7. Бетонирование перепадного стояка производить одновременно с монтажом стен камер.
8. При повороте отводящей трубы лоток выполнять по проекту.
9. В спецификации не учтен расход материалов по узлу 10. Объемы в зависимости от Ф2 даны на стр. 57.
10. Упорная скоба СК-1 устанавливается на высоте ~1,5 м от низа трубы.

Таблица размеров водобойной чаши

Перепад, м	Диаметр трубы, мм	Размеры, мм l	t	b	Марка метал. ящика
от 0,7 до 1,5	250 / 300	800	300	600	М-1.1
от 1,5 до 3,0	250 / 300	800	400	600	М-2.1

Арх. 633736 на 69л Л-51

ПП16-8.ККП20-200..300 (перепад на магистрали и присоед. 2х выпусков Ф100,150) Лист 3

Копировал: Г. Алкимова Формат А3

Инв. № подл. | Подпись и дата | Взам. инв. № | Глав. спец. Т.О. | Глав. спец. Т.О. | Чернышев | Куницына

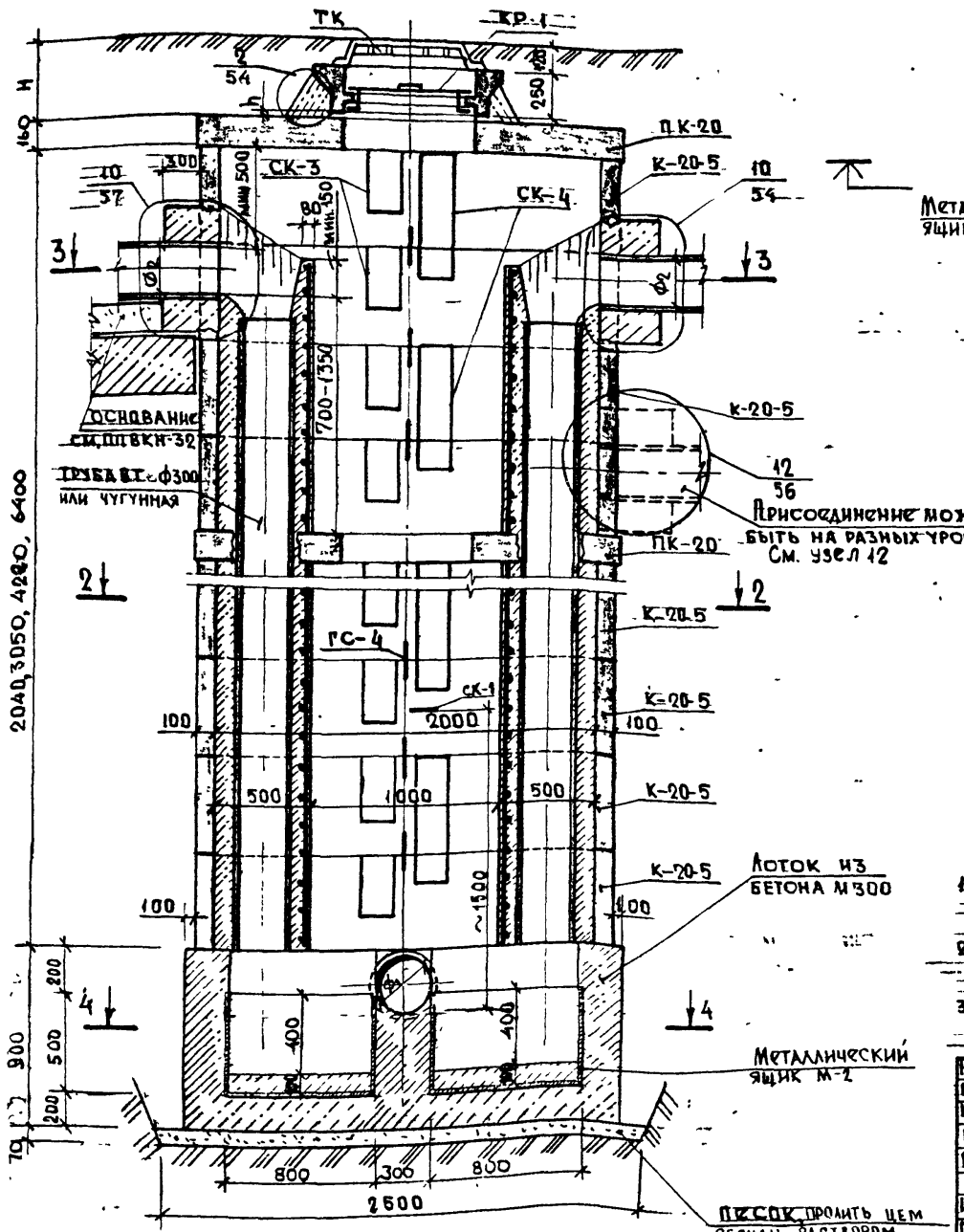

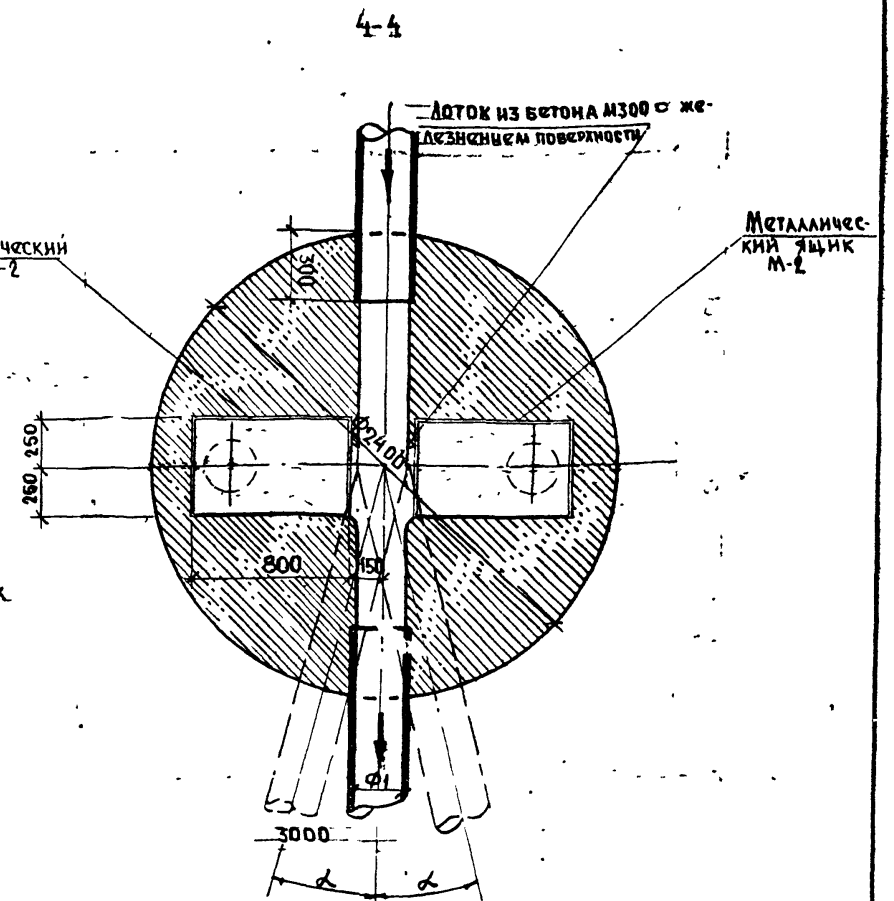

1. В спецификации учтены изделия и материалы колодца и горловины высотой H=390 мм. При других высотах горловины необходимо пользоваться чертежом на стр. 6, 7.
2. Стены рабочей камеры собираются из колец типа К-20-5 на цементно-песчаном растворе М-100 с установкой в швы направляющих и ходовых скоб.
3. Установку колец рабочей камеры колодца производить одновременно с прокладкой трубопровода (продолжение примечаний см лист 2 стр 52)

Арх. 633736 на 69л. п-52

Нач отд	Лавренов	
Гл. конст	Ростованов	
Н. контр.	Гончарова	
ГИП	Гончарова	
Рук грин.	Михайлова	
Исполнил	Исхакова	
Проверил	Михайлова	

ПП16-8.ККП20-200...300 (перепад на 2х присоед. Ф150, Ф200)

Колодец канализационный перепадной ККП20.20; ККП20.30, ККП20.40; ККП20.60 на магистрали Ф1 200...300. Перепад на двух присоединениях Ф2 150, Ф200.

Стадия	Лист	Листов
Р	1	2

МОСПРОЕКТ-1 ОТУ

Копировал

Формат А3.

Инв. № подл. | Подпись и дата | Взам. инв. № | Глав. спец. т.о. | Кузнецына

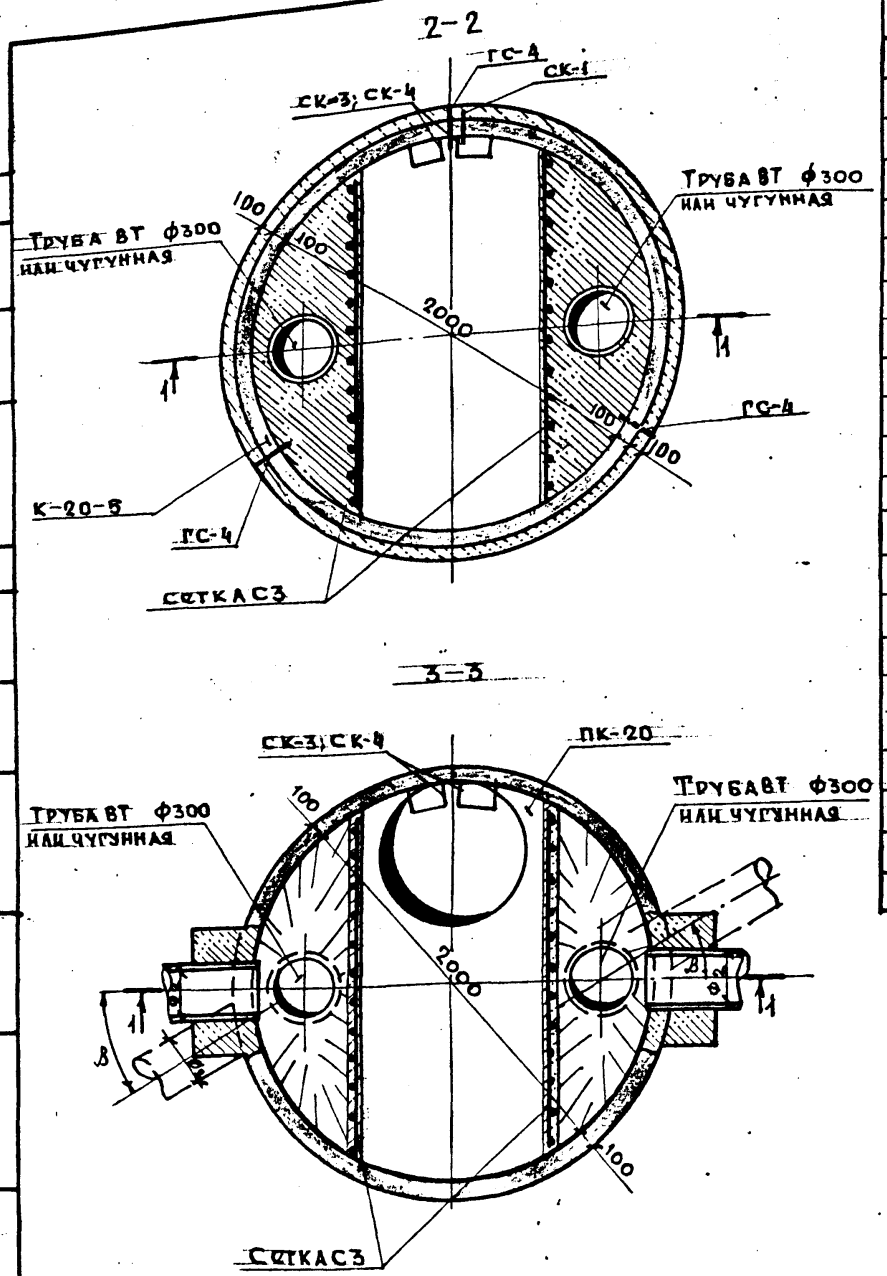

Марка поз.	Обозначение	Наименование	Кол-во ККП 20-20	ККП 20-30	ККП 20-40	ККП 20-60	Масса ед.	Примечание
		Сборные ж.б. элементы					т	
	РК 2201-82	Плита перекрытия ПК-20	1	1	2	3	1.35	
	РК 2201-82	Кольца горловины К-1А	1	1	1	1	0.16	
		Кольца горловины К-20-5	4	6	8	12	0.81	
	ГОСТ 539-80	Труба асвестоцем. напорная ВТ 6 300х3950 тип.1	2	2	2		0.16	или чугунная
	ГОСТ 539-80	То же, ВТ 9300х5000 тип2				2	0.24	то же
		Металлические изделия					кг	
	ГОСТ 3634-79	Люк чугунный ТК	1	1	1	1	100.0	
	ТУ-400-28-122-75	Предохранительн. крышка КР-1	1	1	1	1	17.0	
	ПП16-8.ДК.КЛ.КК.ККП-1.0.0	Скоба ГС-4	9	15	18	27	1.37	
	Альбом И 63/70 Мосинжпроект	Скоба СК-3	4	6	8	12	8.74	
		Скоба СК-4	2	3	4	6	15,14	
С3	ГОСТ 5781-82	ФВАI (сетка ЯЧ 150х150) кг	30,0	48,0	68,0	105,0		кг
	Альбом И 63/70 Мосинжпроект	Скоба СК-1	1	1	1	1	6.0	
	ПП16-8.КК15.20-7.0.0	Ящик металлический водобойный М-2	2	2	2		130.32	
		Материалы						
		Бетон М 300, м³	6,8	10,0	11,5	14,3		
		Бетон М 200, м³	0.07					
		Песок, м³	0.50					
		Окраска битумом за 2 раза, м²	23,00	30,00	37,00	50,0		

Продолжение (начало см. на стр. 51)

4. Отверстия для труб в кольце рабочей камеры пробиваются перед установкой кольца на место.
5. Бетонирование перепадного стояка производить одновременно с монтажом стен камер.
6. При повороте отводящей трубы лоток в кольце выполнять по проекту.
7. В спецификации не учтен расход материалов по узлу 10. Объемы в зависимости от $Ф_2$ даны на стр. 57

Арх 633736 на 69л Л-53

ПП16-8.ККП 20-200...300 (перепад на 2х присоед. ф150, ф200) Лист 2

Копировал [illegible] Формат А3

Шифр №32-84-7716

Инв. № подл. | Подпись и дата | Взам. инв. № | Гл. спец. т.о. | Гл. спец. т.о. | Чернышов | Куницына

Раздел IV

Узлы и изделия

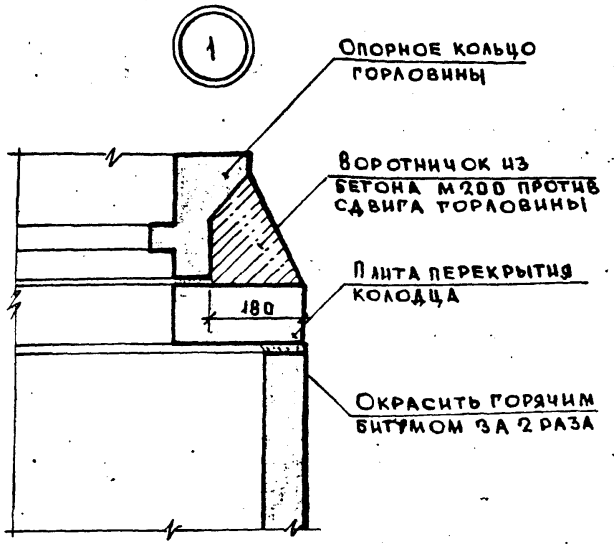

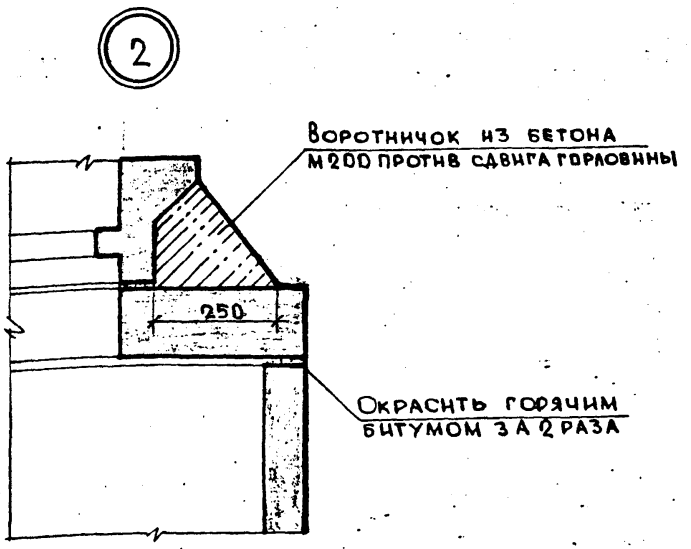

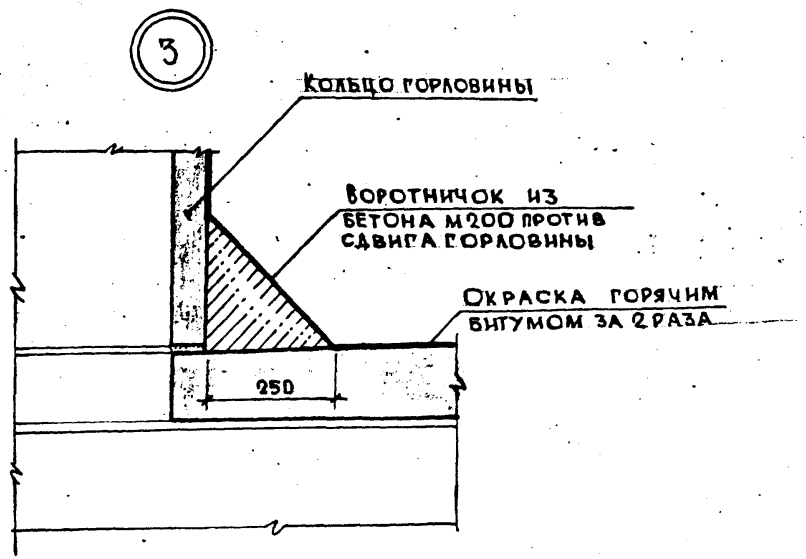

Арх 633736 на 69л Л-55

Нач. отд.	Лавренов		ПП16-8ДК,КЛ,КК,ККП-У1...3
Гл. констр.	Ростованов		
Н. контр.	Гончарова		
ГИП	Гончарова		Колодцы канализационные узлы 1,2,3
Рук. гр. инж.	Михайлова		
Исполнил	Пахомова		
Проверил	Михайлова		

Стадия	Лист	Листов
Р		1

МОСПРОЕКТ-1 ОТУ

Копировал

Формат А3

ЦИФР № 39-84-7716

Инв. № подл. | Подпись и дата | Взам. инв. № | Глав. спец. т.о. | Кунишина

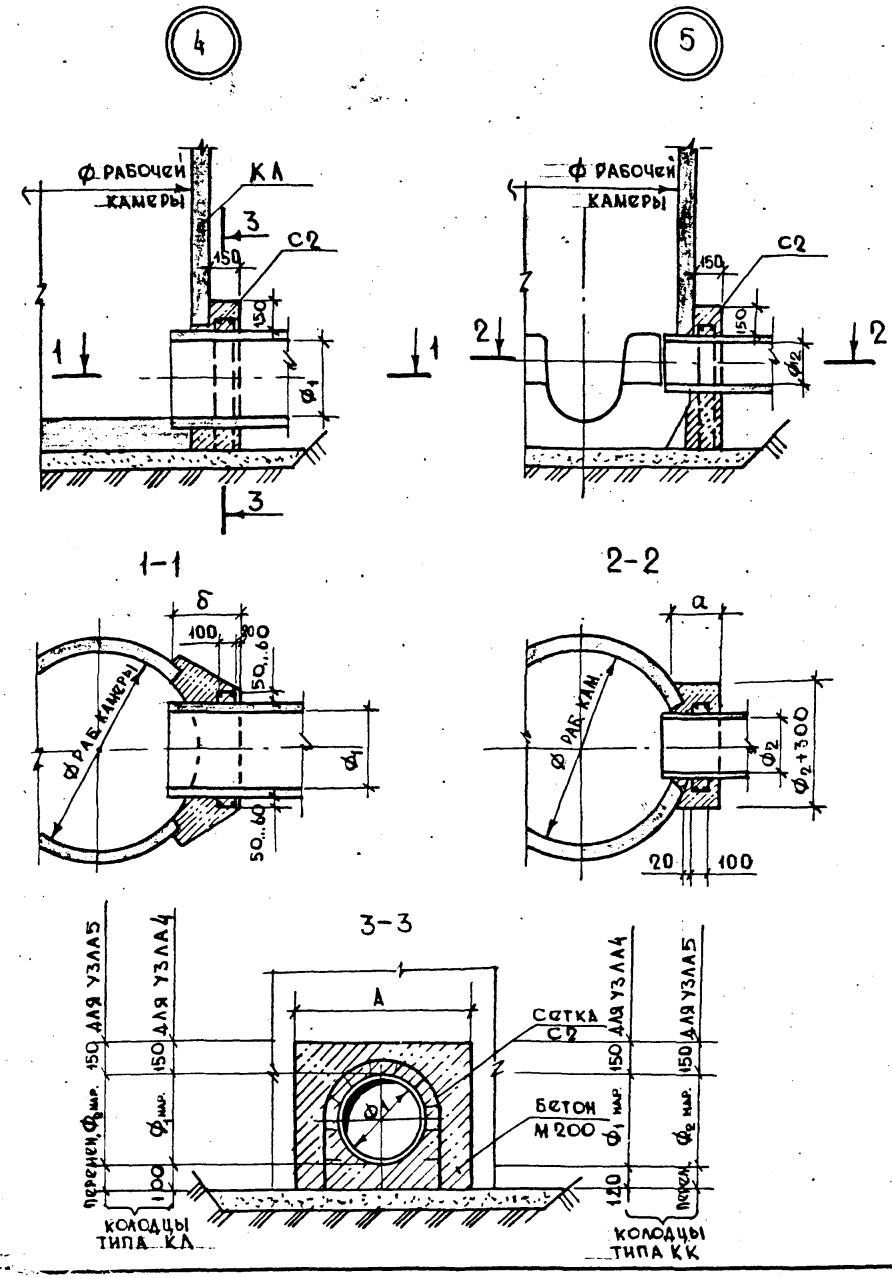

Расход бетона на колодцы марки ДК, КЛ

Диаметр рабочей камеры	Объем бетона, м³ на узел заделки	Диаметр трубопроводов 100	150	200	250	300	400	500	600	800
1000	4				0,10					
	5		0,035							
1250	4						0,15			
	5			0,055		0,09				
1500	4								0,27	
	5						0,12			

Расход бетона на колодцы марки КК

Диаметр рабочей камеры	Объем бетона на узел заделки	Диаметр трубопроводов 100	150	200	250	300	400
1000	5	0,25					
	4		0,65			0,9	
1500	5	0,035					
	4			0,22		0,26	

Диаметр рабочей камеры	Размеры, мм а	б	А
ДК-10	150	150	580
1000	200	350	830
1250	250	400	1060
1500	300	450	1320

Марка бетона - М 200

Арх. 633736 на 69л

1. Расход бетона дан для заделки одного отверстия. Л-56
2. Размеры сетки С2 в зависимости от ф трубопровода и узла даны на стр. 59.

Нач. отд.	Лавренов	
Гл. констр.	Ростованов	
Н. контр.	Гончарова	
ГИП	Гончарова	
Рук. гр. инж.	Михайлова	
Исполнил	Шувалова	
Проверил	Гончарова	

ПП 16 - В. ДК, КЛ, КК, ККП-У 4,5

Колодцы канализационные узлы 4, 5

Стадия	Лист	Листов
Р		1

Моспроект-1 ОТУ

Копировал

Формат А3

Инв. № подл. | Подпись и дата | Взам. инв. № | Гл. спец. Т.О | Куницына

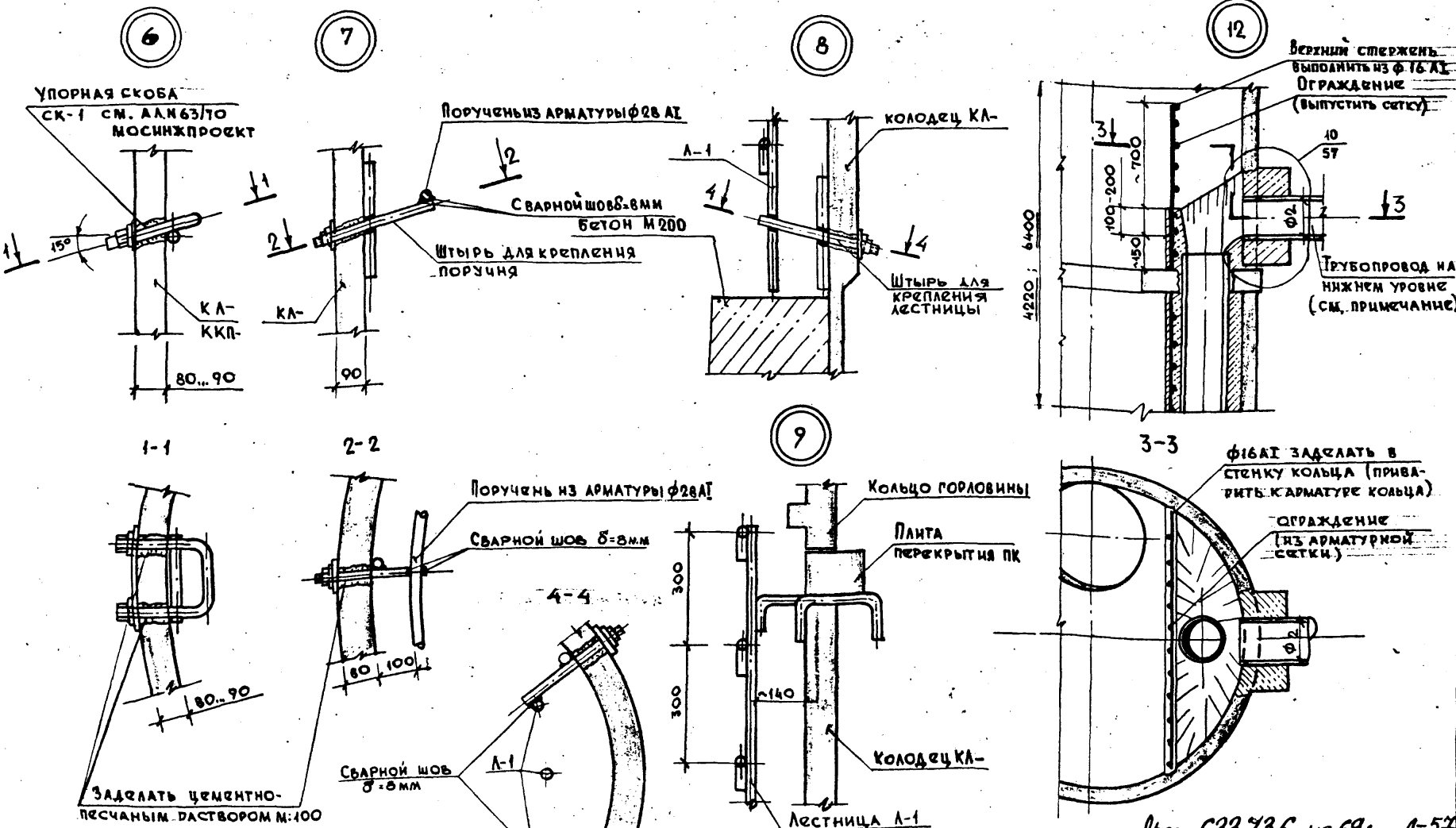

Узел 12 применим для всех перепадных колодцев типа ККП при высоте рабочей камеры 4,22м и 6,4м.

Арх 633736 на 691 1-57

Нач. отд.	Авраенов	
Гл. констр.	Ростовцев	
Н. контр.	Гончарова	
ГИП	Гончарова	
Рук. гр. ин.	Михайлова	
Исполнил	Пахомова	
Проверил	Гончарова	

ПП16-8.ДК,КЛ,КК,ККП-У 6...9,12

Колодцы канализационные
Узлы 6,7,8,9,12

Стадия	Лист	Листов
Р		1

Моспроект-1 ОТУ

Копировал Бф

Формат А3

Инв. № подл. | Подпись и дата | Взам. инв. № | Гл. спец. т.д. Кунцына

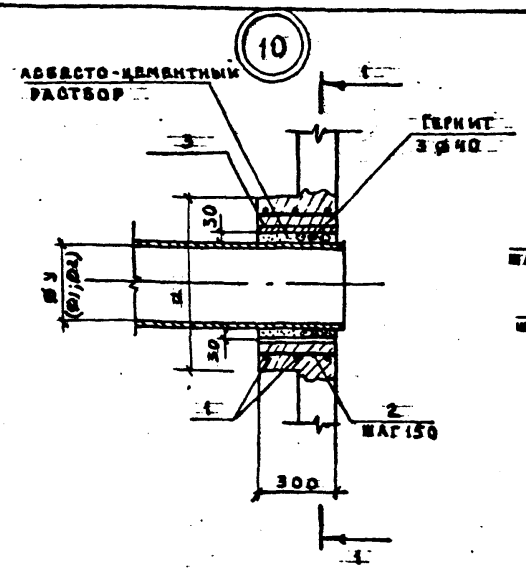

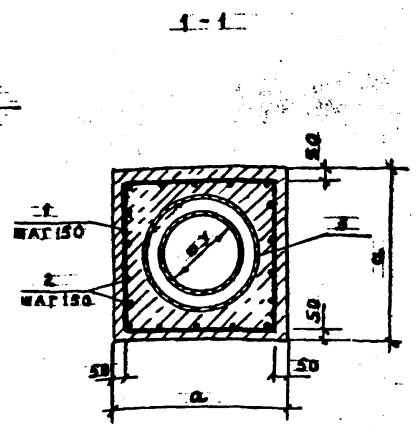

⌀У	100	150	200	250	300
a, мм	500	550	600	650	700

Формат	Зона	Поз.	Обозначение	Наименование	Кол.	Масса ед., кг	Масса всех, кг
				Труба ⌀У 100 мм			
А4		1	ПП16-8.ДК,КЛ,КК,ККП-4.0.0	хомут ⌀10 АII; ℓ=1700 мм	3	1,05	3,15
Б4		2	ГОСТ 5781-82	⌀8 АI; ℓ=290 мм	12	0,11	1,32
А4		3	ПП16-8.ДК,КЛ,КК,ККП-5.0.0	сварная гильза ⌀вн=180	1	4,24	4,24
				Материалы			
				бетон М300, м³	0,07		
			ТУ МГИ-2 РСФСР 12-68	гернит ⌀40, м	1,13		
				Асбесто-цементный раствор, м³	0,002		
				Труба ⌀У 150 мм			
А4		1	ПП16-8.ДК,КЛ,КК,ККП-4.0.0	хомут ⌀10 АII; ℓ=1900 мм	3	1,17	4,11
Б4		2	ГОСТ 5781-82	⌀8 АI; ℓ=290 мм	16	0,11	1,76
А4		3	ПП16-8.ДК,КЛ,КК,ККП-5.0.0	сварная гильза ⌀вн=220	1	5,08	5,08
				Материалы			
				бетон М300, м³	0,08		
			ТУ МГИ-2 РСФСР 12-68	гернит ⌀40, м	1,50		
				Асбесто-цементный раствор, м³	0,002		

Формат	Зона	Поз.	Обозначение	Наименование	Кол.	Масса ед., кг	Масса всех, кг
				Труба ⌀У 200 мм			
А4		1	ПП16-8.ДК,КЛ,КК,ККП-4.0.0	хомут ⌀10 АII; ℓ=2100 мм	3	1,30	3,90
Б4		2	ГОСТ 5781-82	⌀8 АI; ℓ=290 мм	20	0,11	1,76
А4		3	ПП16-8.ДК,КЛ,КК,ККП-5.0.0	сварная гильза ⌀вн=280	1	6,50	6,50
				Материалы			
				бетон М300, м³	0,08		
			ТУ МГИ-2 РСФСР 12-68	гернит ⌀40, м	2,07		
				Асбесто-цементный раствор, м³	0,003		
				Труба ⌀У 250 мм			
А4		1	ПП16-8.ДК,КЛ,КК,ККП-4.0.0	хомут ⌀10 АII; ℓ=2300 мм	3	1,42	4,26
Б4		2	ГОСТ 5781-82	⌀8 АI; ℓ=290 мм	20	0,11	2,20
А4		3	ПП16-8.ДК,КЛ,КК,ККП-5.0.0	сварная гильза ⌀вн=330	1	7,64	7,64
				Материалы			
				бетон М300, м³	0,10		
			ТУ МГИ-2 РСФСР 12-68	гернит ⌀40, м	2,54		
				Асбесто-цементный раствор, м³	0,003		
				Труба ⌀У = 300 мм			
А4		1	ПП16-8.ДК,КЛ,КК,ККП-4.0.0	хомут ⌀10 АII; ℓ=2500 мм	3	1,57	4,72
Б4		2	ГОСТ 5781-82	⌀8 АI; ℓ=290 мм	20	0,11	2,20
А4		3	ПП16-8.ДК,КЛ,КК,ККП-5.0.0	сварная гильза ⌀вн=380	1	8,76	8,76
				Материалы			
				бетон М300, м³	0,11		
			ТУ МГИ-2 РСФСР 12-68	гернит ⌀40, м	3,01		
				Асбесто-цементный раствор, м³	0,004		

1. Обойма выполняется из монолитного железобетона М300 с тщательным уплотнением.
2. Защитный слой бетона должен быть не менее 3,0 см.
3. Арматуру обоймы привязать к арматуре кольца рабочей камеры

Л-58 40 69л Арх 633736

Нач. отд.	Лавренов	
Гл. констр.	Ростованов	
Н. контр.	Гончарова	
ГИП	Гончарова	
Рук. гр. ин.	Михайлова	
Исполнил	Пахомова	
Проверил	Михайлова	

ПП16-8.ДК,КЛ,КК,ККП-У10

Колодцы канализационные. Узел 10.

Стадия	Лист	Листов
Р		1

МОСПРОЕКТ-1 ОТУ

Формат А3

Инв. № подл. | Подпись и дата | Взам. инв. № | Глав. спец. Т.О. | Глав. спец. Т.О. | Чернышов | Куницына

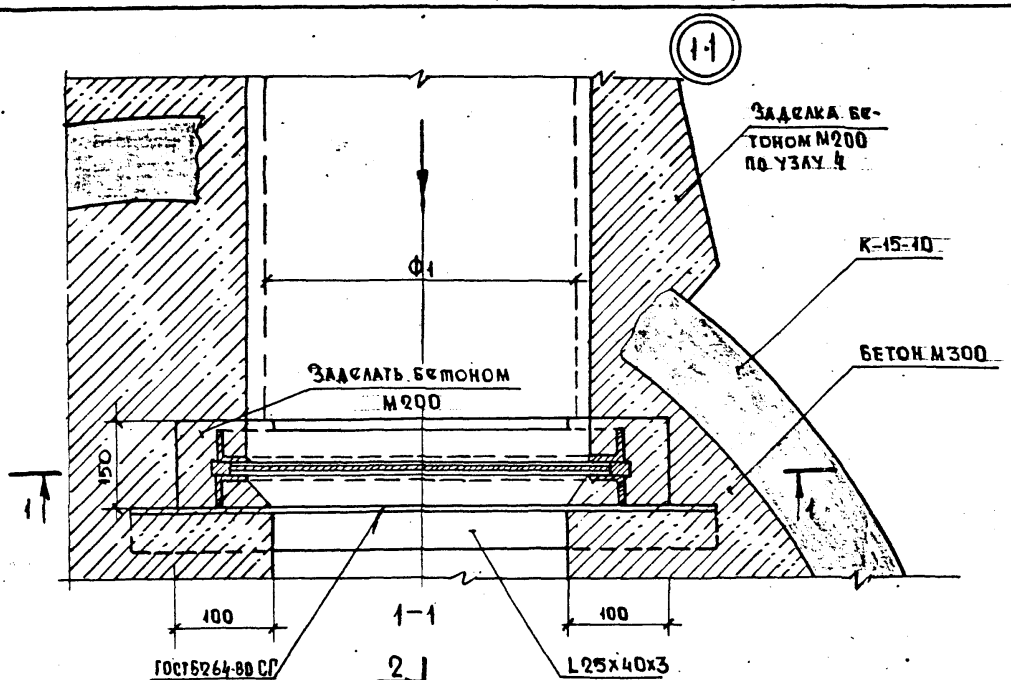

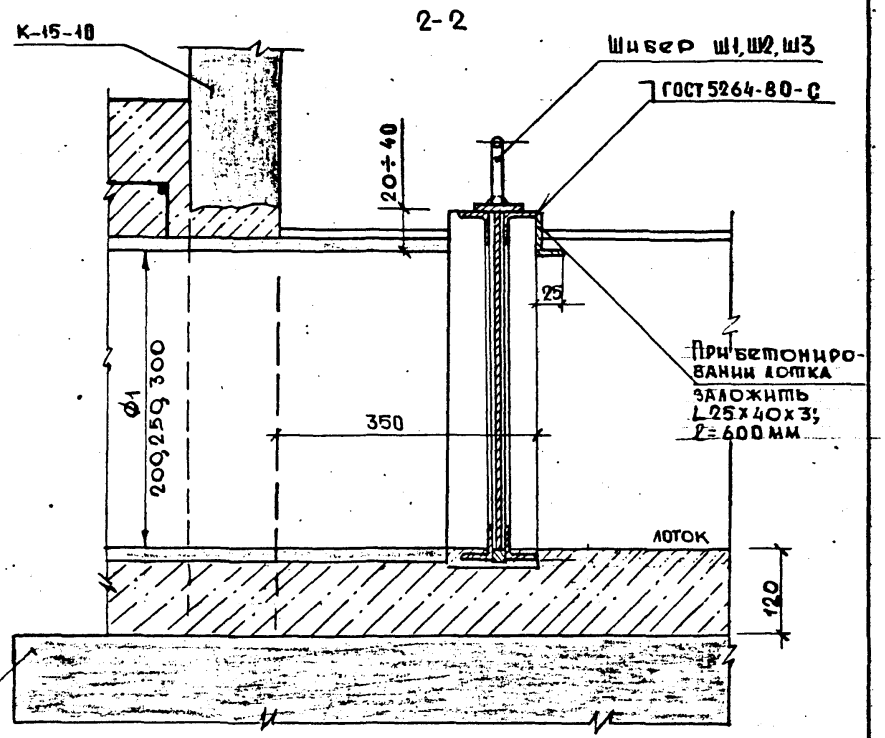

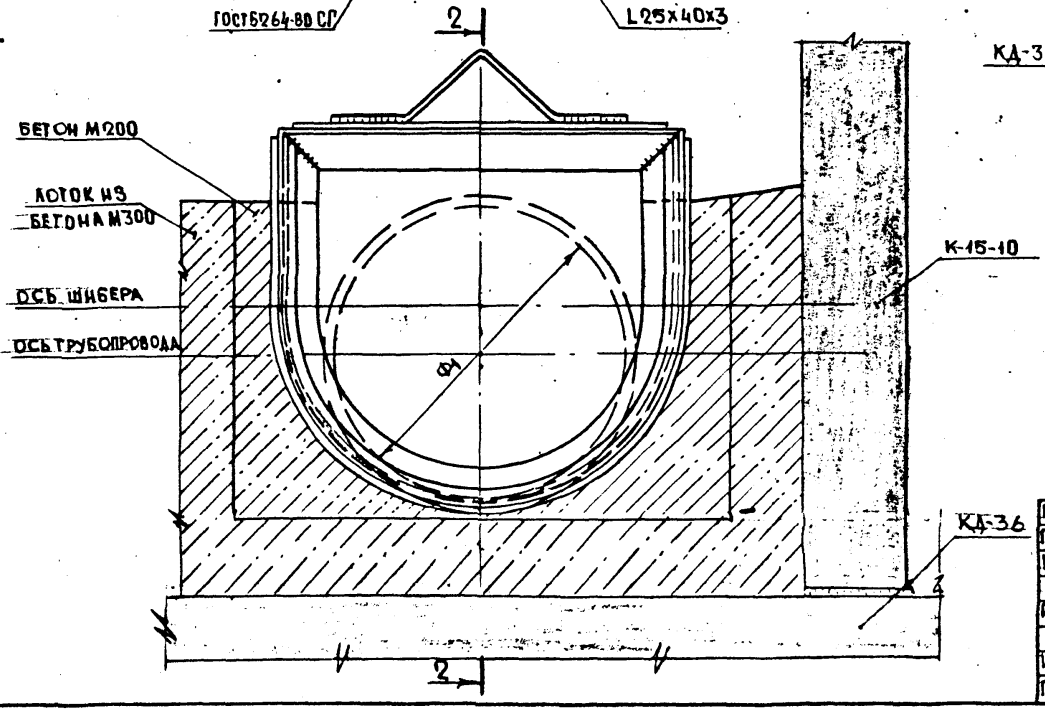

Нач.отд.	Лаврсков	
Гл.констр.	Ростованов	
Н.контр.	Гончарова	
ГИП	Гончарова	
Рук.группы	Михайлова	
Исполнил	Шувалова	
Проверил	Михайлова	

Арх 633736 на 69л. 1-59

ПП16-8.ДК,КЛ,КК,ККП-У11

Колодцы канализационные
Узел 11.

Стадия	Лист	Листов
Р		1

МОСПРОЕКТ-1 ОТУ

Копировал

Формат А3

Шифр № 39-84-7716

Инв.№ подл. | Подпись и дата | Взам.инв.№ | Гасилец, Т.О | Кунцына

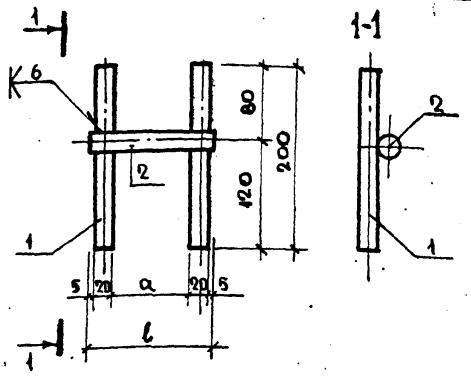

МАРКА СКОБ	РАЗМЕРЫ, ММ a	РАЗМЕРЫ, ММ l	МАССА, КГ
ГС-1	80	130	1,30
ГС-2	90	140	1,32
ГС-3	100	160	1,35
ГС-4	110	160	1,37

Формат	Зона	Позиция	Обозначение	Наименование	Кол.	Масса ед, кг	Масса всех, кг
				ГС-1			
Б.Ч.		1	ПП16-8.ДК,КЛ,КК,ККП-1.0.1	ф20АI, ГОСТ5781-82; l=200	2	0,49	0,98
Б.Ч.		2	ПП16-8.ДК,КЛ,КК,ККП-1.0.2	ф20АI, ГОСТ5781-82; l=130	1	0,32	0,32
				ГС-2			
Б.Ч.		1	ПП16-8.ДК,КЛ,КК,ККП-1.0.1	ф20АI, ГОСТ5781-82; l=200	2	0,49	0,98
Б.Ч.		2	ПП16-8.ДК,КЛ,КК,ККП-1.0.2-01	ф20АI; ГОСТ5781-82; l=140	1	0,34	0,34
				ГС-3			
Б.Ч.	1	1	ПП16-8.ДК,КЛ,КК,ККП-1.0.1	ф20АI, ГОСТ5781-82; l=200	2	0,49	0,98
Б.Ч.	2	2	ПП16-8.ДК,КЛ,КК,ККП-1.0.2-02	ф20АI, ГОСТ5781-82; l=150	1	0,37	0,37
				ГС-4			
Б.Ч.	1	1	ПП16-8.ДК,КЛ,КК,ККП-1.0.1	ф20АI, ГОСТ5781-82; l=200	2	0,49	0,98
Б.Ч.	2	2	ПП16-8.ДК,КЛ,КК,ККП-1.0.2-03	ф20АI, ГОСТ5781-82; l=160	1	0,39	0,39

Нач. отд.	Лавренов	
Гл. конст.	Ростованов	
Н. контр.	Гончарова	
ГИП	Гончарова	
Рук. гр. ин.	Михайлова	
Исполнил		
Техник	Исхакова	
Проверил		
Рук. гр. ин.	Михайлова	

ПП16-8.ДК,КЛ,КК,ККП-1.0.0

Скобы ГС (ГС-1,, ГС-4) Сборочный чертеж

Стадия	Масса	Масштаб
Р	см. табл.	
Лист	Листов 1	

МОСПРОЕКТ-1 ОТУ

Формат А4

Согласовано

Инв. № подл. | Подпись и дата | Взам. инв. №

Сетка С $\frac{48рI-200}{48рI-100}$ ГОСТ 8478-81

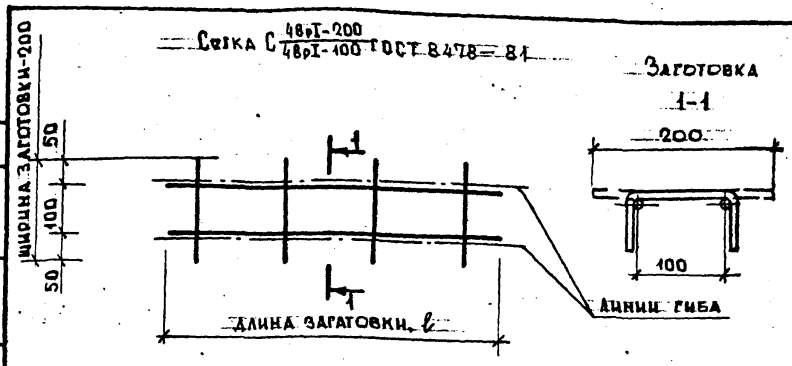

Расход арматуры на заготовку для колодцев марки ДК,КЛ.

Диаметр рабочей камеры	Номер узла	Характеристика заготовки	Диаметр трубопроводов ф 100	150	200	250	300	400	500	600	800
1000	4,5	длина l, м	0,85			1,40					
		вес, кг	0,27			0,45					
1250	4,5	длина l, м			1,10	1,40			2,10		
		вес, кг			0,35	0,45			0,67		
1500	4,5	длина l, м						1,66		2,45	
		вес, кг						0,53		0,78	

Расход арматуры на заготовку для колодцев марки КК.

Диаметр рабочей камеры	Номер узла	Характеристика заготовки	Диаметр трубопроводов, ф 100	150	200	250	300	400	500	600	800
1000	4,5	длина l, м	0,9			1,35		1,70			
		вес, кг	0,29			0,4		0,51			
1500	4,5	длина l, м	0,9			1,35		1,70			
		вес, кг	0,29			0,4		0,51			

Арх 633736 на 69л 1-60

Нач. отд.	Лавренов	
Гл. конст.	Ростованов	
Н. контр.	Гончарова	
ГИП	Гончарова	
Рук. гр. ин.	Михайлова	
Исполнил	Исхакова	
Проверил	Михайлова	

ПП16-8.ДК,КЛ,КК,ККП-2.0.0

Сетка арматурная С2

Стадия	Лист	Листов
Р		1

МОСПРОЕКТ-1 ОТУ

Копировал

Формат А4

Шифр № 32-84-7716

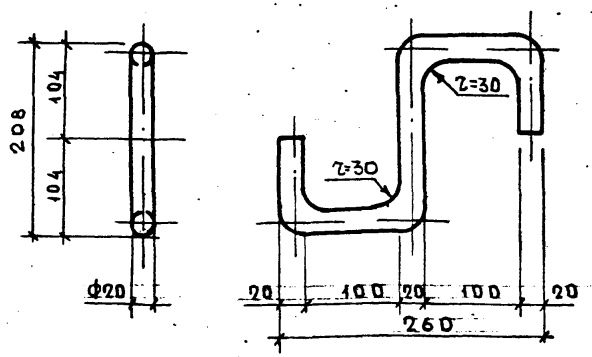

Обозначение	Марка изделия	Размеры, мм			Примечание
		Развертки			
ПП16-8.ДК,КЛ,КК,ККП-3.0.0	КШ-2	550			

Нач.отд.	Лавренов	
Гл.констр.	Ростованов	
Н.контр.	Гончарова	
ГИП	Гончарова	
Рук.гр.инж.	Михайлова	
Исполнил		
Техник	Шувалова	
Проверил		
Рук.гр.инж.	Михайлова	

ПП16-8.ДК,КЛ,КК,ККП-3.0.0

Крюк КШ-2 для подвешивания шибера.

Стадия	Масса	Масштаб
Р	1,36	1:50
Лист	Листов 1	

Сталь. Ф20 АI ГОСТ 5781-82.

Моспроект-1 ОТУ

Копировал

Формат А4

Согласовано

Рук.сект.инж.об. Чернышов

Гл.спец. Т.О. Куницына

Взам.инв. №

Подпись и дата

Инв. № подл.

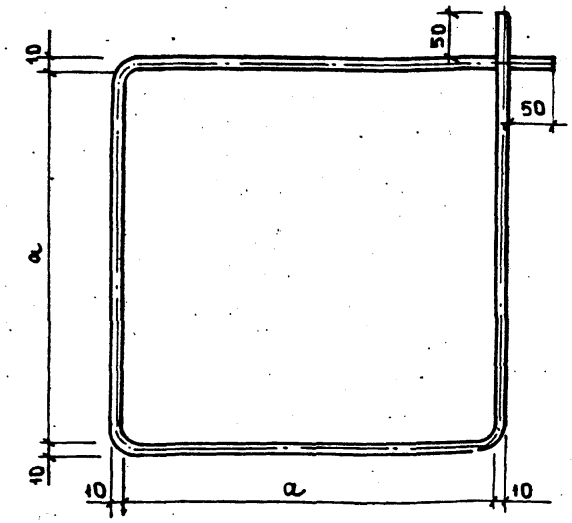

Обозначение	Диаметр трубопров. мм	Размеры, мм			Масса, кг
		a	b		
ПП16-8.ДК,КЛ,КК,ККП-4.0.0	Фу 100	400	1700		1,05
-01	Фу 150	450	1900		1,17
-02	Фу 200	500	2100		1,30
-03	Фу 250	550	2300		1,42
-04	Фу 300	600	2500		1,57

Арх 633736 ко 69 л. Л-61

Нач.отд.	Лавренов	
Гл.констр.	Ростованов	
Н.контр.	Гончарова	
ГИП	Гончарова	
Рук.гр.инж.	Михайлова	
Исполнил		
Техник	Шувалова	
Проверил		
Рук.гр.инж.	Михайлова	

ПП16-8.ДК,КЛ,КК,ККП-4.0.0

Хомут

Стадия	Масса	Масштаб
Р	см. табл.	
Лист	Листов 1	

Сталь Ф10 АI ГОСТ 5781-82

Моспроект-1 ОТУ

Копировал

Формат А4

Шифр № 59-84-7716

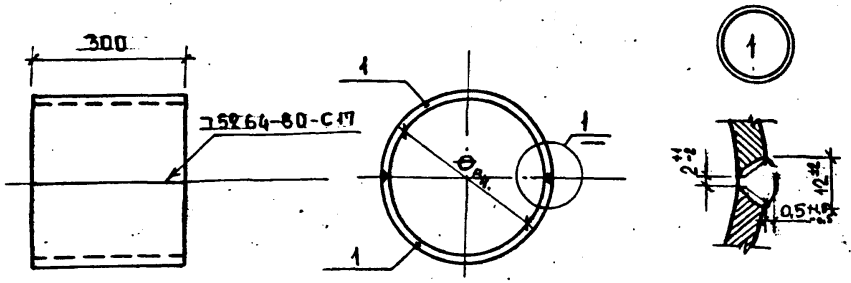

ϕ_y трубопровода	Обозначение	$\phi_{вн.}$	Масса
100	ППТ6-8.ДК,КА,КК,ККП-5.0.0	180	4,24
150	-01	220	5,08
200	-02	280	6,50
250	-03	330	7,64
300	-04	380	8,76

Формат	Зона	Поз.	Обозначение	Наименование	Кол-во на исполнение у 10.3 —	01	02	03	04	Примечание
		1	ППТ6-8.ДК,КА,КК,ККП-5.0.1	Полоса	2	2	2	2	2	

Нач.отд.	Лавренов	
Гл.конст.	Ростованов	
Н.контр.	Гончарова	
ГИП	Гончарова	
Рук.гр.инж.	Михайлова	
Исполнил		
Техник	Исхакова	
Проверил		
Рук.гр.инж.	Михайлова	

ППТ6-8.ДК,КА,КК,ККП-5.0.0

Сварная гильза. Сборочный чертеж.

Стадия	Масса	Масштаб
Р	См. табл.	

Лист	Листов
	1

МОСПРОЕКТ-1 ОТУ

Инв.№ подл. | Подпись и дата | Взам.инв.№

Согласовано

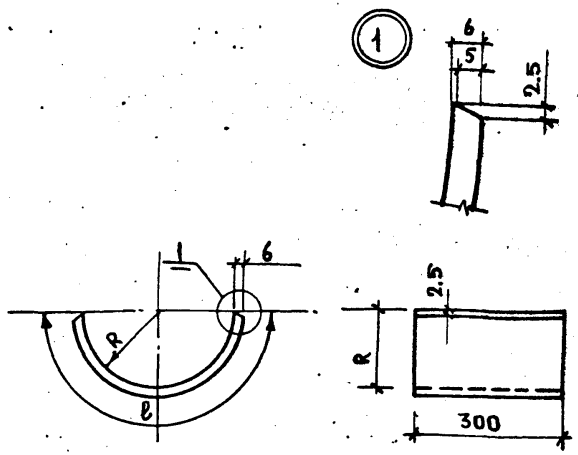

Обозначение	Диаметр трубопровода ϕ_y	Размеры, мм R	ℓ		Масса, ед., кг
ППТ6-8.ДК,КА,КК,ККП-5.0.1	100	90	150		2,12
-01	150	110	180		2,54
-02	200	140	230		3,25
-03	250	165	270		3,82
-04	300	190	310		4,38

Инв.№ подл. | Подпись и дата | Взам.инв.№

Прх 633736 КО 69п 1-62

Нач.отд.	Лавренов	
Гл.конст.	Ростованов	
Н.контр.	Гончарова	
ГИП	Гончарова	
Рук.гр.инж.	Михайлова	
Исполнил		
Техник	Исхакова	
Проверил	Михайлова	

ППТ6-8.ДК,КА,КК,ККП-5.0.1

Полоса

Стадия	Масса	Масштаб
Р	См. табл.	

Лист	Листов
	1

Полоса 6х300 ГОСТ 82-70 / Ст.3 ГОСТ 535-79

МОСПРОЕКТ-1 ОТУ

Копировал | Формат А4

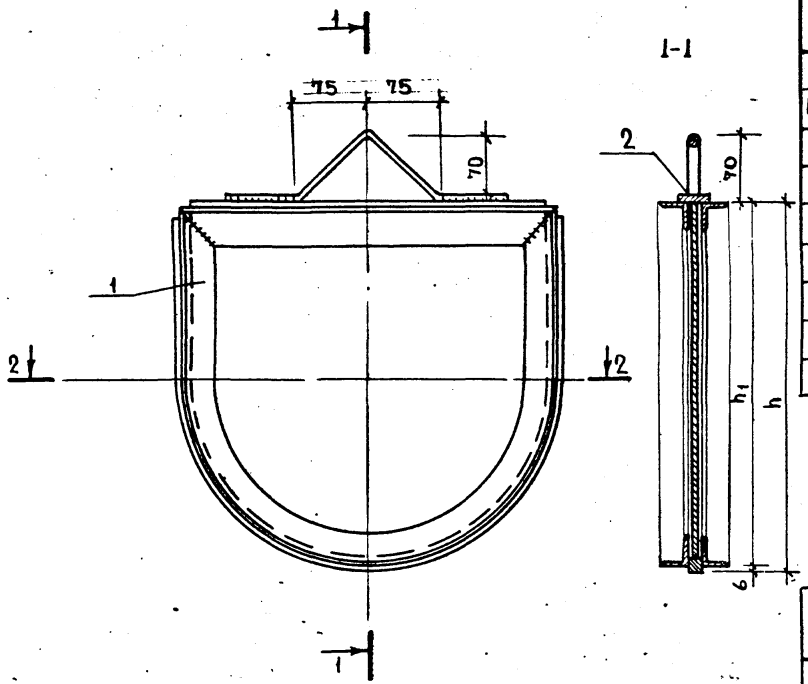

Формат	Зона	Поз.	Обозначение	Наименование	Кол. на исполнение —	01	02	Примеч.
				Рамка				кг
А3		1	ПП16-8.КК15-6.1.0	Р1	1			3,97
			ПП16-8.КК15-6.1.0-01	Р2		1		4,90
			ПП16-8.КК15-6.1.0-02	Р3			1	5,81
				Заслонка				
А3		2	ПП16-8.КК15-6.2.0	ЗС1	1			3,15
			ПП16-8.КК15-6.2.0-01	ЗС2		1		4,42
			ПП16-8.КК15-6.2.0-02	ЗС3			1	6,00
				Марка шибера	Ш1	Ш2	Ш3	

Обозначение	Диаметр трубопров. ф	Марка шибера	Размеры, мм b_1	b	h_1	h	Масса, кг
ПП16-8.КК15-6.0.0	200	Ш1	278	290	230	236	7,12
ПП16-8.КК15-6.0.0-01	250	Ш2	328	340	290	296	9,32
ПП16-8.КК15-6.0.0-02	300	Ш3	378	390	350	356	11,81

2-2

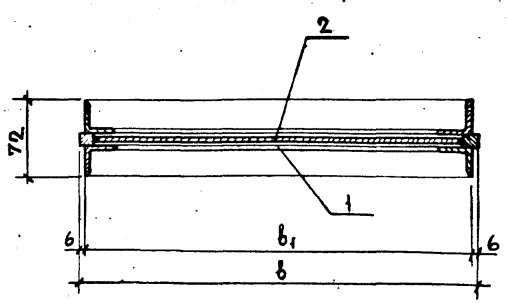

Инв.№ подл. | Подпись и дата | Взам.инв.№ | Гл.спец. Т.О Куницына

Нач.отд.	Лавренов	
Гл.конст.	Ростованов	
Н.контр.	Гончарова	
ГИП	Гончарова	
Рук.грин.	Михайлова	
Исполнил		
Техник	Исхакова	
Проверил		
Рук.грин.	Михайлова	

Арх. 633736 на 69л. 1-63

ПП16—8.КК15—6.0.0

Шибер Ш (Ш1, Ш2, Ш3). Сборочный чертеж.

Стадия	Масса	Масштаб
Р	см. табл.	
Лист	Листов 1	

МОСПРОЕКТ-1 СТУ

Копировал

Формат А3

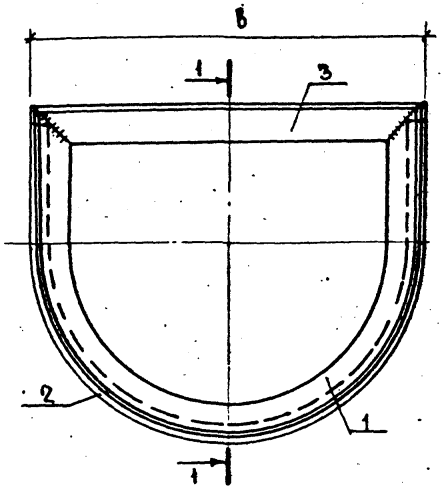

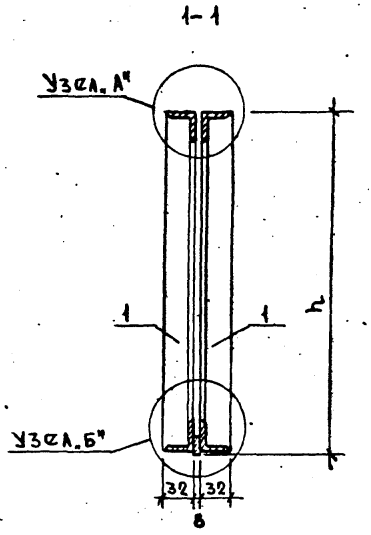

Формат	Зона	Поз.	Обозначение	Наименование	Кол. шт.	Примеч.
			ПП16-8.КК15-6.1.0	Рамка Р1		
А4		1	ПП16-8.КК15-6.1.1	L 32×4	2	2,36кг
А4		2	ПП16-8.КК15-6.1.2	— 8×16	1	0,55кг
А4		3	ПП16-8.КК15-6.1.3	L 32×4	2	1,06кг
			ПП16-8.КК15-6.1.0-01	Рамка Р2		
А4		1	ПП16-8.КК15-6.1.1-01	L 32×4	2	2,94кг
А4		2	ПП16-8.КК15-6.1.2-01	— 8×16	1	0,70кг
А4		3	ПП16-8.КК15-6.1.3-01	L 32×4	2	1,26кг
			ПП16-8.КК15-6.1.0-02	Рамка Р3		
А4		1	ПП16-8.КК15-6.1.1-02	L 32×4	2	3,52кг
А4		2	ПП16-8.КК15-6.1.2-02	— 8×16	1	0,85кг
А4		3	ПП16-8.КК15-6.1.3-02	L 32×4	2	1,44кг

Обозначение	Марка рамки	h мм	в мм	Масса, кг
ПП16-8.КК15-6.1.0	Р1	236	290	3,97
—01	Р2	296	340	4,90
—02	Р3	356	390	5,81

Узел „А"

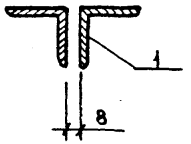

Узел „Б"

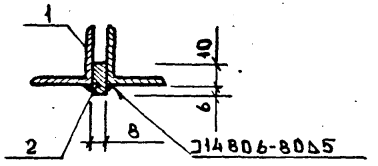

Арх. 633736 на 69л. л-64

Нач. отд.	Лавренов	
Гл. конст.	Ростованов	
Н. контр.	Гончарова	
ГИП	Гончарова	
Рук. гр. инж.	Михайлова	
Исполнил		
Техник	Исхакова	
Проверил		
Рук. гр. инж.	Михайлова	

ПП16-8.КК15-6.1.0

Рамка Р (Р1, Р2, Р3) Сборочный чертеж

Стадия	Масса	Масштаб
Р	См. табл.	
Лист	Листов	

МОСПРОЕКТ-1 ОТУ

Инв. № подл. | Подпись и дата | Взам. инв. № | Гл. спец. т.о. | Гл. спец. т.о. | Чернышов | Куницына

КОПИРОВАЛ

ФОРМАТ А3

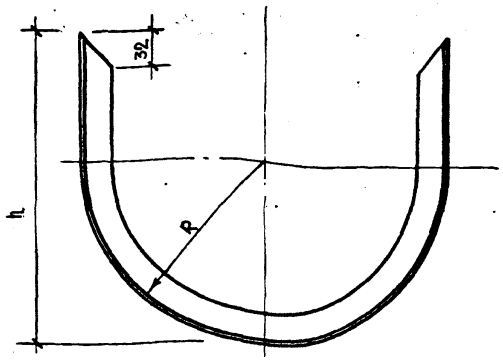

Обозначение	Марка изделия	Размеры, мм R	h	l заготов	Масса, кг
ПП16-8.КК15-6.1.1	Р1	135	230	620	1,18
-01	Р2	160	290	770	1,47
-02	Р3	185	350	920	1,76

Нач.отд.	Лавренов	
Гл.конст.	Ростованов	
Н.контр.	Гончарова	
ГИП	Гончарова	
Рук.гр.инж.	Михайлова	
Исполнил		
Техник	Исхакова	
Проверил		
Рук.гр.инж.	Михайлова	

ПП16-8.КК15-6.1.1

Уголок

Стадия	Масса	Масштаб
Р	См. табл.	

Лист | Листов 1

Уголок равнобокий L32x4, ГОСТ 8509-72*

МОСПРОЕКТ-1 ОТУ

Формат А4

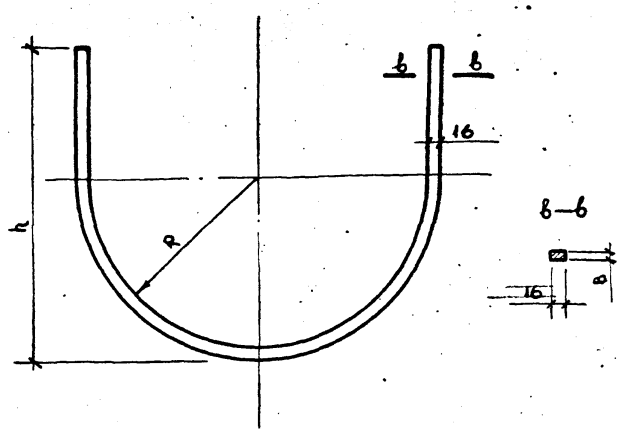

Обозначение	Марка изделия	Размеры, мм R	h	l заготов	Масса, кг
ПП16-8.КК15-6.1.2	Р1	129	200	540	0,55
-01	Р2	154	260	690	0,70
-02	Р3	179	320	840	0,85

Арх 633736 на 69л Л-65

Нач.отд.	Лавренов	
Гл.конст.	Ростованов	
Н.контр.	Гончарова	
ГИП	Гончарова	
Рук.гр.инж.	Михайлова	
Исполнил		
Техник	Исхакова	
Проверил		
Рук.гр.инж.	Михайлова	

ПП16-8.КК15-6.1.2

Полоса

Стадия	Масса	Масштаб
Р	См. табл.	

Лист | Листов 1

Сталь полосовая -8х16 ГОСТ 103-57*

МОСПРОЕКТ-1 ОТУ

Копировал

Формат А4

Шифр №32-84-7716

Согласовано

Инв.№ подл. | Подпись и дата | Взам. инв.№ | Гл.спец. Т.О. | Куницына

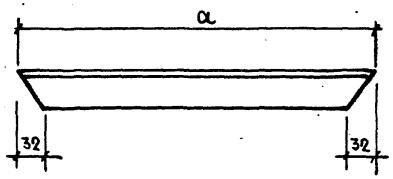

Обозначение	Марка изделия	Размеры, мм			Масса, кг
		a			
ПП16-8.КК15-6.1.3	Р1	278			0,53
-01	Р2	328			0,63
-02	Р3	378			0,72

Инв. № подл. | Подпись и дата | Взам. инв. №

Нач. отд.	Лавренов	
Гл. конст.	Ростованов	
Н. контр.	Гончарова	
ГИП	Гончарова	
Рук. гр. инж.	Михайлова	
Исполнил		
Техник	Исхакова	
Проверил		
Рук. гр. инж.	Михайлова	

ПП16-8.КК15-6.1.3

Уголок

Стадия	Масса	Масштаб
Р	См. табл.	
Лист	Листов 1	

МОСПРОЕКТ-1 ОТУ

Формат А4

Согласовано

Инв. № подл. | Подпись и дата | Взам. инв. №

Нач. отд.	Лавренов	
Гл. конст.	Ростованов	
Н. контр.	Гончарова	
ГИП	Гончарова	
Рук. гр. инж.	Михайлова	
Исполнил		
Техник	Исхакова	
Проверил		
Рук. гр. инж.	Михайлова	

Арх 633736 на 69л 1-66

Стадия	Масса	Масштаб
Р		
Лист	Листов	

МОСПРОЕКТ-1 ОТУ

Копировал

Формат А4

Шифр №32-84-7716

ЗАСЛОНКА 1-1

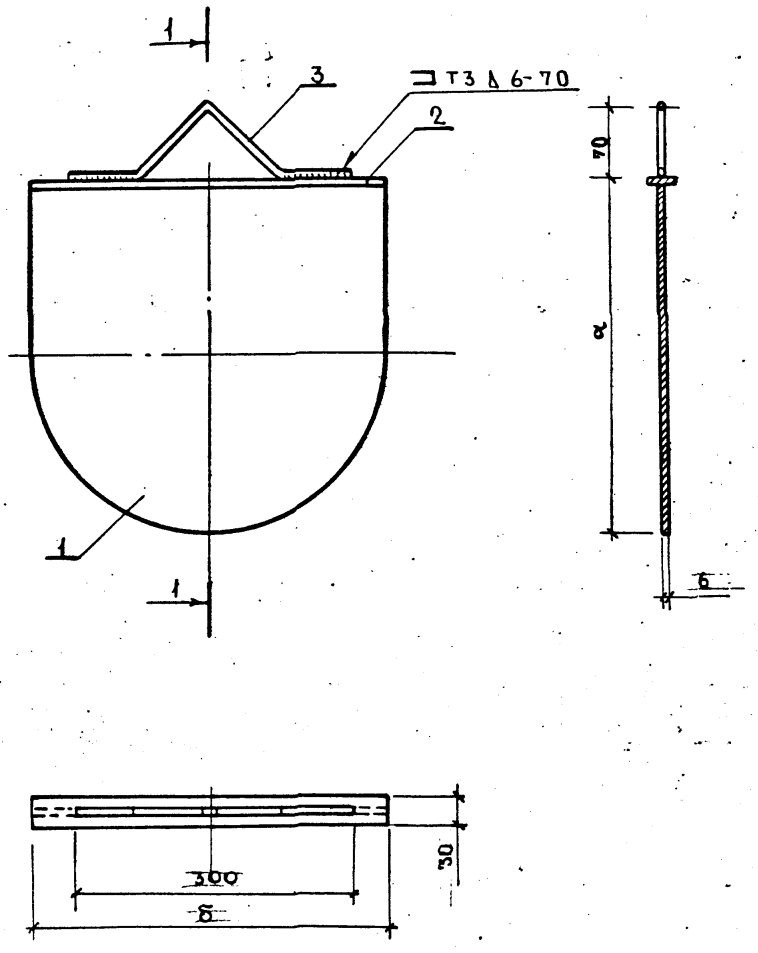

Формат	Зона	Поз.	Обозначение	Наименование	Кол	Масса ед., кг
			ПП16-8.КК15-6.2.0	Заслонка ЗС 1		
А4		1	ПП16-8.КК15-6.2.1	Сталь листовая	1	2,30
Б4		2	ПП16-8.КК15-6.2.2	-30х6; ГОСТ 103-57*; l=0,25м	1	0,35
А4		3	ПП16-8.КК15-6.2.3	Петля	4	0,50
			ПП16-8.КК15-6.2.0-01	Заслонка ЗС 2		
А4		1	ПП16-8.КК15-6.2.1-01	Сталь листовая	1	3,50
Б4		2	ПП16-8.КК15-6.2.2-01	-30х6; ГОСТ 103-57*; l=0,30м	1	0,42
А4		3	ПП16-8.КК15-6.2.3	Петля	1	0,50
			ПП16-8.КК15-6.2.0-02	Заслонка ЗС 3		
А4		1	ПП16-8.КК15-6.2.1-02	Сталь листовая	1	5,00
Б4		2	ПП16-8.КК15-6.2.2-02	-30х6; ГОСТ 103-57*; l=0,35м	1	0,49
А4		3	ПП16-8.КК15-6.2.3	Петля	1	0,50

Обозначение	Марка заслонки	Размеры, мм α	Размеры, мм б	Масса, кг
ПП16-8.КК15-6.2.0	ЗС1	226	250	3,15
-01	ЗС2	286	300	4,42
-02	ЗС3	346	350	6,00

Арх 633736 на 69л л-67

Нач.отд.	Лаврентьев	
Гл.констр.	Ростованов	
Н.контр.	Гончарова	
ГИП	Гончарова	
Рук.гр.инж.	Михайлова	
Исполнил		
Техник	Шувалова	
Проверил		
Рук.гр.инж.	Михайлова	

ПП16-8.КК15-6.2.0

Заслонка ЗС (ЗС1, ЗС2, ЗС3) Сборочный чертеж.

Стадия	Масса	Масштаб
Р	См. табл.	
Лист	Листов 1	

Моспроект-1 ОТУ

Копировал

Формат А3

Инв.№ подл. | Подпись и дата | Взам. инв.№ | Гл.спец.т.о Куницына | Рук.сектиннов Чернышов

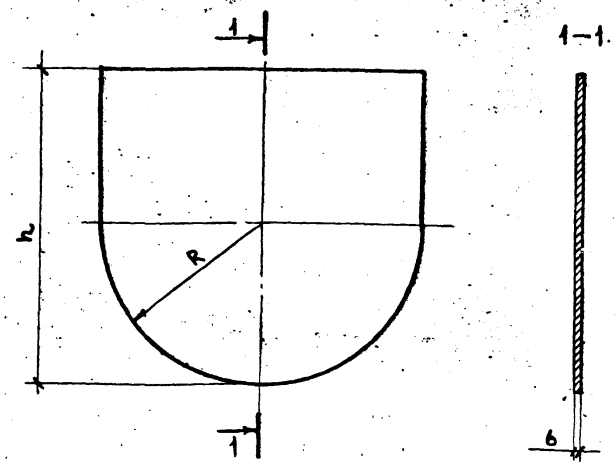

Обозначение	Марка изделия	Размеры, мм R	h		Масса ед., кг
ПП16-8.КК15-6.2.1	3С1	127	220		2,30
—01	3С2	154	280		3,50
—02	3С3	177	340		5,00

Нач.отд.	Лавренов	
Гл.констр.	Ростованов	
Н.контр.	Гончарова	
ГИП	Гончарова	
Рук.гр.инж.	Михайлова	
Исполнил		
Техник	Шувалова	
Проверил		
Рук.гр.инж.	Михайлова	

ПП16-8.КК15-6.2.1

Лист

Стадия	Масса	Масштаб
Р	см табл.	

Лист | Листов

Сталь широкополосная δ=6мм; ГОСТ 82-70

Моспроект-1 ОТУ

Формат А4

Согласовано: Рук.сект.инж.об. Чернышов; Гл.спец. т.о. Куницына; Взам. инв.№; Подпись и дата; Инв.№ подл.

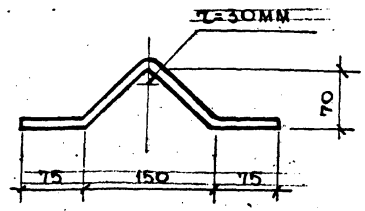

Обозначение	Марка изделия	Размеры, мм l развертки			Примечание
ПП16-8.КК15-6.2.3	3С1;3С2;3С3	0,41			

Арх. 633736 на 69г. 1-68

Нач.отд.	Лавренов	
Гл.констр.	Ростованов	
Н.контр.	Гончарова	
ГИП	Гончарова	
Рук.гр.инж.	Михайлова	
Исполнил		
Техник	Шувалова	
Проверил		
Рук.гр.инж.	Михайлова	

ПП16-8.КК15-6.2.3

Петля

Стадия	Масса	Масштаб
Р	0,50кг	1:5

Лист | Листов

Арматура Ф14 АТ ГОСТ 5781-82

Моспроект-1 ОТУ

Копировал

Формат А4

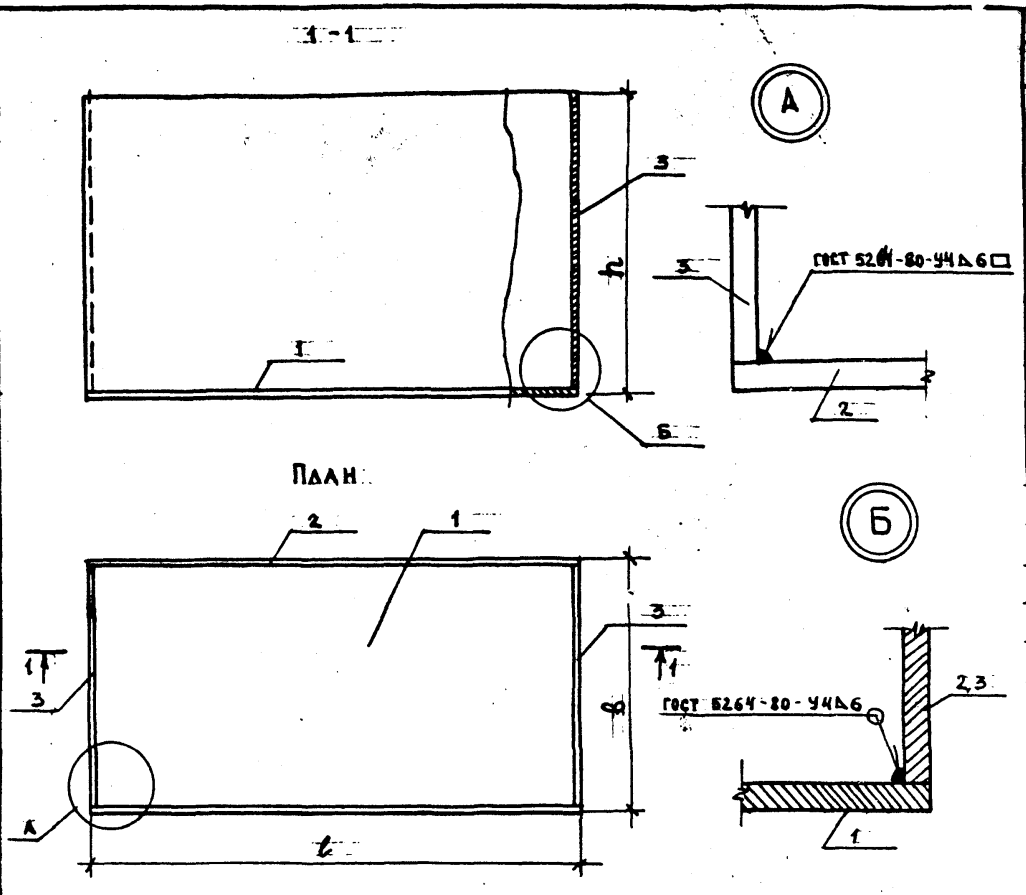

Марка изделия	Размеры, мм			Масса кг
	l	в	h	
М-1	600	500	400	89,5
М-2	800		500	130,3
М-3	1000		600	174,9
М-1.1	800	600	400	122,2
М-2.1			500	143,8
М-3.1	1000		600	193,6

Ящик металлический водобойный (М-1, М-2, М-3) взят из альбома N 63/70 Мосинжпроекта.

Формат	Зона	Позиц.	Обозначение	Наименование	Кол.	Масса, ед, кг
			ПП16-8.ККП15,20-7.0.0	Ящик М-1		
Б/4		1	ПП16-8.ККП15,20-7.0.1	СТ. ЛИСТОВАЯ - 500х10 l=600 ГОСТ 82-70	1	23,56
Б/4		2	ПП16-8.ККП15,20-7.0.2	СТ. ЛИСТОВАЯ - 390х10 l=600 ГОСТ 82-70	2	18,06
Б/4		3	ПП16-8.ККП15,20-7.0.3	СТ. ЛИСТОВАЯ - 390х10 l=480 ГОСТ 82-70	2	14,92
			ПП16-8.ККП15,20-7.0.0-01	Ящик М-2		
Б/4		1	ПП16-8.ККП15,20-7.0.1-01	СТ. ЛИСТОВАЯ - 500х10 l=800 ГОСТ 82-70	1	31,40
Б/4		2	ПП16-8.ККП15,20-7.0.2-01	СТ. ЛИСТОВАЯ - 490х10 l=800 ГОСТ 82-70	2	30,62
Б/4		3	ПП16-8.ККП15,20-7.0.3-01	СТ. ЛИСТОВАЯ - 490х10 l=480 ГОСТ 82-70	2	18,84
			ПП16 8 ККП15,20-7.0.0-02	Ящик М-3		
Б/4		1	ПП16-8.ККП15,20-7.0.1-02	СТ. ЛИСТОВАЯ - 500х10 l=1000 ГОСТ 82-70	1	38,25
Б/4		2	ПП16-8.ККП15,20-7.0.2-02	СТ. ЛИСТОВАЯ - 590х10 l=1000 ГОСТ 82-70	2	46,32
Б/4		3	ПП16-8.ККП15,20-7.0.3-02	СТ. ЛИСТОВАЯ - 590х10 l=480 ГОСТ 82-70	2	21,98
			ПП16-8.ККП15,20-7.0.0-03	Ящик М-1.1		
Б/4		1	ПП16-8.ККП15,20-7.0.1-03	СТ. ЛИСТОВАЯ - 600х10 l=800 ГОСТ 82-70	1	37,68
Б/4		2	ПП16-8.ККП15,20-7.0.2-03	СТ. ЛИСТОВАЯ - 390х10 l=800 ГОСТ 82-70	2	24,5
Б/4		3	ПП16-8.ККП15,20 7.0.3-03	СТ. ЛИСТОВАЯ - 390х10 l=580 ГОСТ 82-70	2	17,76
			ПП16-8.ККП15,20-7.0.0-04	Ящик М-2.1		
Б/4		1	ПП16-8.ККП15,20-7.0.1-03	СТ. ЛИСТОВАЯ - 600х10 l=800 ГОСТ 82-70	1	37,68
Б/4		2	ПП16-8.ККП15,20-7.0.2-04	СТ. ЛИСТОВАЯ - 490х10 l=800 ГОСТ 82-70	2	30,77
Б/4		3	ПП16-8.ККП15,20-7.0.3-04	СТ. ЛИСТОВАЯ - 490х10 l=580 ГОСТ 82-70	2	22,31
			ПП16-8.ККП15,20-7.0.0-05	Ящик М-3.1		
Б/4		1	ПП16-8.ККП15,20 7.0.1-05	СТ. ЛИСТОВАЯ - 600х10 l=1000 ГОСТ 82-70	1	47,10
Б/4		2	ПП16-8.ККП15,20 7.0.2-05	СТ. ЛИСТОВАЯ - 590х10 l=1000 ГОСТ 82-70	2	46,32
Б/4		3	ПП16-8.ККП15,20 7.0.3-05	СТ. ЛИСТОВАЯ - 590х10 l=580 ГОСТ 82-70	2	26,86

Арх. 633736 на 69л Л-69

Нач. отд.	Лавренов	
Гл. констр.	Ростованов	
Н. контр.	Гончарова	
ГИП	Гончарова	
Рук. гр. инж.	Михайлова	
Исполнил		
Ст. техник	Исхакова	
Проверил		
ГИП	Гончарова	

ПП16-8.ККП15,20-7.0.0

Ящик металлический водобойный в перепадных колодцах: М-1, М-2, М-3, М-1.1, М-2.1, М-3.1

Стадия	Масса	Масштаб
Р	см. табл.	

Лист | Листов 1

МОСПРОЕКТ-1 ОТУ

Инв. № подл. | Подпись и дата | Взам. инв. № | Гл. спец. т.о. | Гл. спец. т.о. | Чернышов | Куницына

Копировал [illegible] Формат А3

gost.e-ecolog.ru