ГОСКОМИТЕТ
ПО ГРАЖДАНСКОМУ
СТРОИТЕЛЬСТВУ
И АРХИТЕКТУРЕ
ПРИ ГОССТРОЕ СССР

ЦНИИЭП
ЖИЛИЩА

И
10.7-2

ТИПОВОЙ ПРОЕКТ 284-5-18

3 ЭТАЖНАЯ ГОСТИНИЦА НА 109 МЕСТ
62 НОМЕРА

ЧАСТЬ 10 · ИЗДЕЛИЯ ЗАВОДСКОГО ИЗГОТОВЛЕНИЯ

РАЗДЕЛ 10.7-2 · ВИТРАЖИ.

gost.e-ecolog.ru

ТИПОВОЙ ПРОЕКТ
284-5-18
3-ЭТАЖНАЯ ГОСТИНИЦА НА 109 МЕСТ 62 НОМЕРА
ЧАСТЬ 10
ИЗДЕЛИЯ ЗАВОДСКОГО ИЗГОТОВЛЕНИЯ
РАЗДЕЛ 107-2. ВИТРАЖИ.

ОБЩАЯ ХАРАКТЕРИСТИКА ПРОЕКТА

ТИПОВОЙ ПРОЕКТ ГОСТИНИЦЫ С 3 ЭТАЖНЫМ ЖИЛЫМ И 1 ЭТАЖНЫМ ОБЩЕСТВЕННЫМ КОРПУСАМИ

ХАРАКТЕРИСТИКА ПЛОЩАДКИ СТРОИТЕЛЬСТВА

СОДЕРЖАНИЕ РАЗДЕЛА

NN п/п	НАИМЕНОВАНИЕ ЛИСТА	N ЛИСТА	N СТРАНИЦ
1	ЗАГЛАВНЫЙ ЛИСТ	1	1
2	ПОЯСНИТЕЛЬНАЯ ЗАПИСКА И ТЕХНИЧЕСКАЯ СПЕЦИФИКАЦИЯ МАТЕРИАЛОВ	2	2
3	СХЕМА ВИТРАЖА МЕЖДУ ОСЯМИ Р-М	3	3
4	СХЕМА ВИТРАЖА ПО РЯДУ „Р"	4	4
5	СХЕМА ВИТРАЖА ВЕСТИБЮЛЯ ПО ОСИ „10	5	5
6	РАМКИ Р1÷Р9. ФРАМУГИ Ф1÷Ф2	6	6
7	РАМКИ Р10÷Р15 СТОЙКА В 2	7	7
8	ТАБЛИЦА СЕЧЕНИЙ	8	8
9	ВИТРАЖИ МЕЖДУ ОСЯМИ Р-М. УЗЛЫ 1, 2, 3	9	9
10	ВИТРАЖИ МЕЖДУ ОСЯМИ Р-М УЗЛЫ 4,5,6,7,8	10	10
11	ВИТРАЖИ ВЕСТИБЮЛЯ УЗЛЫ 9, 10	11	11
12	ТАМБУР ВЕСТИБЮЛЯ	12	12
13	ФАСАДЫ ТАМБУРА ВЕСТИБЮЛЯ И ВХОДА В РЕСТОРАН	13	13
14	ДВЕРИ ТАМБУРА ИДМ-1, ИДМ-2	14	14
15	ДВЕРЬ РЕСТОРАНА ИДМ-3	15	15
16	ДВЕРИ. УЗЛЫ 1÷6	16	16
17	РУЧКА ДЛЯ ДВЕРЕЙ ТАМБУРА Р-1 СБОРОЧНЫЙ ЧЕРТЕЖ	17	17
18	РУЧКА ДЛЯ ДВЕРЕЙ Р-1. ДЕТАЛИРОВОЧНЫЙ ЧЕРТЕЖ	18	18

ПРИВЯЗКОЙ ПРИНЯТО

1. АННУЛИРУЮТСЯ ЛИСТЫ
..
2. КОРРЕКТИВЫ ВНЕСЕНЫ В ЛИСТЫ
...

МЕСТО ДЛЯ ШТАМПА ПРИВЯЗКИ

„НАСТОЯЩИЙ ПРОЕКТ ВЫПОЛНЕН В СООТВЕТСТВИИ С ДЕЙСТВУЮЩИМИ НОРМАМИ И ПРАВИЛАМИ /В ТОМ ЧИСЛЕ, ПО ВЗРЫВО-ПОЖАРНОЙ БЕЗОПАСНОСТИ"/

ГЛ АРХИТЕКТОР ПРОЕКТА /НЕСТЕРОВ/
ГЛ ИНЖЕНЕР ПРОЕКТА /ДОВБНЕНКО/

1972	ГОСТИНИЦА НА 109 МЕСТ	ЗАГЛАВНЫЙ ЛИСТ	ТИПОВОЙ ПРОЕКТ 284-5-18	ЧАСТЬ 10 РАЗДЕЛ 107-2	ЛИСТ 1

ЦНИИЭП ЖИЛИЩА г. МОСКВА

РУК МАСТ		АРНАТ	ИСПОЛНИТ	ЯКУШЕВА	СОРЛАСОВАНО
ГЛ ИНЖ ЛАСТ		ПАРЬМАН	ПРОВЕРИЛ	ДОРФИЛИН	ДАТА
ГЛ АРХ ПР-ТА		НЕСТЕРОВ			ИНВЕНТ N
ГЛ ИНЖ ПР-ТА		ДОВБНЕНКО			ВЗАМЕН
РУК ГР ИНЖ		ВЕРЕСОВА			

План витражей

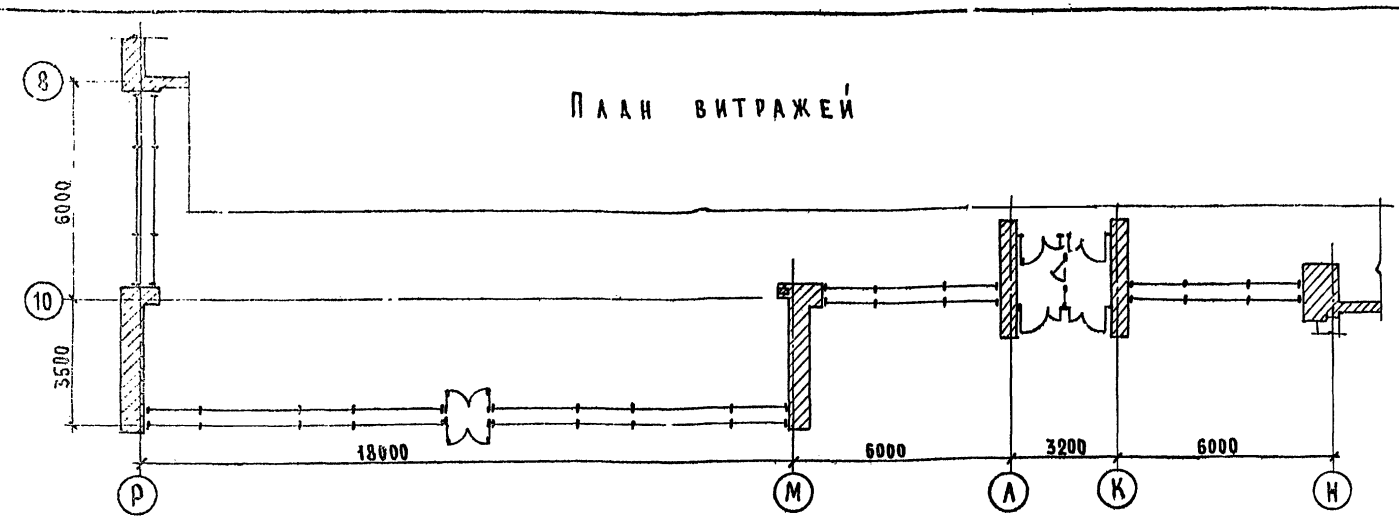

Пояснительная записка

Настоящий проект стальных конструкций витражей (стадия КМ) выполнен на основании архитектурно-строительных чертежей данного объекта. Конструктивное решение витражей принято в соответствии с типовой серией 1236-3 „Витражи торговых зданий" вып 1,2, разработанной ЦНИИЭП торгово-бытовых зданий.

В данном проекте разработан тип конструкций из рамно-линейных элементов и крепления стекла уголками.

Конструкция витражей запроектирована из электросварных труб по ГОСТ 12336-66 и труб, выпускаемых заводом г. Либхнехта

Материал стальных конструкций Ст.10пс и Вст.3кп2 по ГОСТ 380-71

Все заводские и монтажные соединения выполнять электродуговой сваркой с последующей зачисткой швов. Элементы, закрепляющие стекло, крепятся к обвязке переплета электрозаклепками. Съемные детали устанавливаются на винтах.

Сварку производить электродами типа Э42 ГОСТ 9467-60, диаметром 2-3мм.

Остекление витражей производится 6,5 миллиметровым неполированным стеклом.

В качестве уплотнителя при креплении стекла уголками принята губчатая резина марки Р29 по ТУМХП 1206-55Р.

Резиновые уплотнители по контуру стекла и в притворах устанавливаются на клею 88-Н, повышая герметичность стыков и соединений.

После изготовления конструкции огрунтовать за 2 раза под масляную краску. Цвет окраски согласовать с автором-архитектором при привязке.

Указания по расчету, изготовлению, монтажу и антикоррозийной защите конструкций см. пояснительную записки вышеуказанной типовой серии и СНиП III-В.6-62.

Скобяные изделия разрабатывать на стадии чертежей КМД.

Завертки, ручки хромировать.

Фрамужные приборы цинковать с пассивированием.

Винты М6 и М10 по ГОСТ 17473-72 и шайбы 6 и 10 по ГОСТ 10450-68 цинковать с пассивированием.

Толщина покрытия по ГОСТ 9791-68.

Проектом предусматривается установка следующей скобянки:

а) На двери однопольные-ручки и замки.
б) На двери двухпольные-ручки (2 пары), замки, шпингалеты.
в) На фрамуги-фрамужные приборы и защелки (завертки).
г) На створки оконные-завертки или защелки.

Условные обозначения.

- Металл (в сечении)
- Резина (в сечении)
- Винт с полукруглой головкой ГОСТ 17473-72.
- Электрозаклепка
- Шов сварной заводской
- Шов сварной монтажный
- Постоянный болт с самозаклинивающейся гайкой

Узлы маркируются:

На схеме витражей

Номер узла данного раздела / номер листа данного раздела, на котором изображен узел.

На листе узлов

Номер узла данного раздела / номер листа данного раздела на котором замаркирован узел

Спецификация резины

КН п/п	Наимен.	Профиль	Кол-во п.м.	Кол-во кг	Примечания
19	Лист 0,6		6.0	2.5	По заказу резина черная озоностойкая, морозостойкая твердость 40-60
			12.0	0.1	
20	Резиновый уплотнитель №1		110	3	Губчатая резина марки Р-29 по ТУМХП 1206-55Р
			14	1	
21	П-образн		240	56	По нормалям завода Саранского РТИ и КАУЧУК резина черная озоностойкая, морозостойкая твердость по ИРП 40-60

Техническая спецификация стали

NN п/п	Профиль	Длина мм	Вес кг	ГОСТ (или нормаль)	ГОСТ на сталь указания по обработке
Трубы прямоугольные тонкостенные электросварные					
1	70×36×2,5	Максим.	1300	ГОСТ 12336-66	По ГОСТ 380-71 В Ст.3 кп2
2	50×25×2	Максим.	270	Нормаль з-да г. Либхнехта	По ГОСТ 1050-60 Ст.10 кп
		Итого:	1570		
Сталь угловая неравнобокая					
3	L32×20×3	Максим	100	ГОСТ 8510-57	По ГОСТ 380-71 В Ст.3кп2
		Итого:	100		
Сталь угловая равнобокая					
4	L50×4	Максим.	150	ГОСТ 8509-57	По ГОСТ 380-71 В Ст.3кп2
5	L20×3	Максим.	760	—"—	—"—
		Итого:	910		
Сталь полосовая					
6	-16×20	24	60	ГОСТ 103-57*	По ГОСТ 380-71 В Ст.3 кп2
7	-80×8	4.7	25	—"—	—"—
8	-45×8	8.1	25	—"—	—"—
9	-32×5	11	15	—"—	—"—
		Итого:	125		
Сталь толстолистовая					
10	-б=8	—	70.0	ГОСТ 5681-57*	По ГОСТ 380-71 В Ст.3 кп2
11	-б=4	—	15.0	—"—	—"—
		Итого:	85.0		

Техническая спецификация стали (продолжение)

NN п/п	Профиль	Длина мм	Вес кг	ГОСТ (или нормаль)	ГОСТ на сталь указания по обработке
Сталь толстолистовая					
12	-б=1.5	—	70	ГОСТ 3680-57*	По ГОСТ 380-71 В Ст 3 кп 2
		Итого:	70		
Сталь горячекатаная круглая					
13	• Ф25	—	25	ГОСТ 2590-57*	—
14	• Ф12	—	30	—"—	—
		Итого:	55		

Спецификация для заказа неполированного витринного плоского стекла ГОСТ 7380-68

NN п/п	Размеры	Кол-во шт.	Кол м2	Допуски
15	2950×2950×6.5	1	8.7	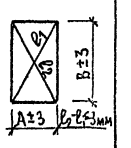
16	2950×2650×6,5	4	31.2	
17	2650×2500×6.5	4	26 5	
18	2350×1950×6.5	33	151.2	
		Итого:	217.6	

Количество дано без учёта боя

Рук. маст.	Гарнат					
Гл. инж. М	Налбандян					
Гл. арх. пр	Нестеров					
Рук. гр. инж.	Дорофеев	Якушева	Дорфман	Дробненко	Вересова	
Исполнил						
Проверил						

Согласовано

Дата

Инвент. N

Взамен

Жилища Москва

1972 | Гостиница на 109 мест | Пояснительная записка и техническая спецификация материалов. | Типовой проект 284-5-18 | Часть 10 | Раздел 10.7-2 | Лист 2

Схема наружнего витража между осями Р-М

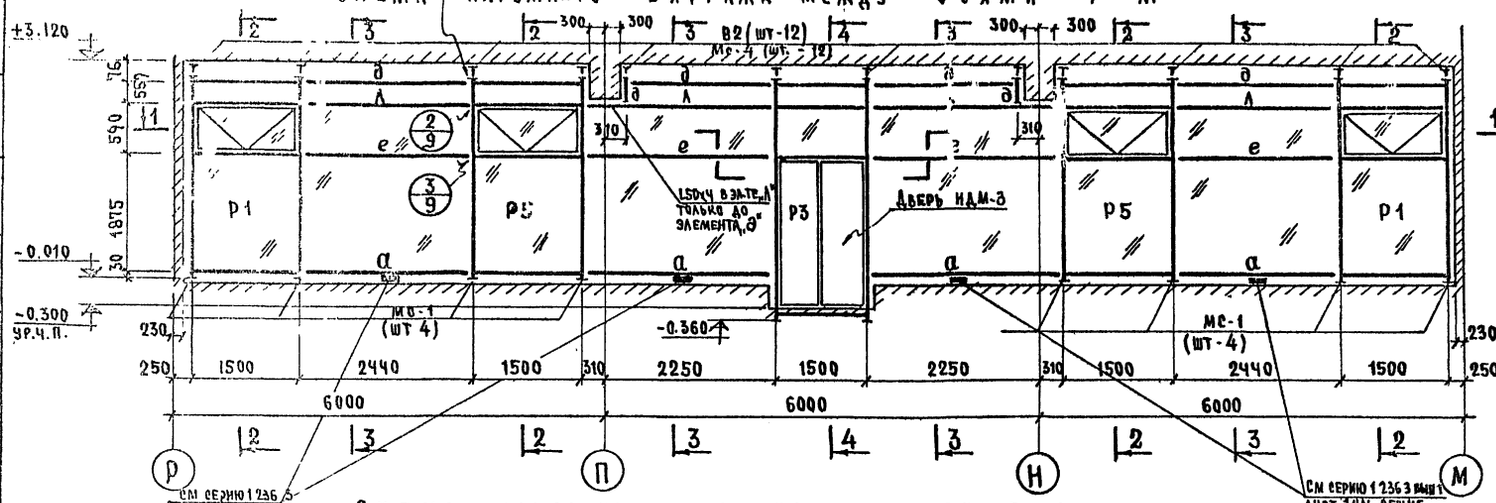

Схема внутреннего витража в осях Р-М

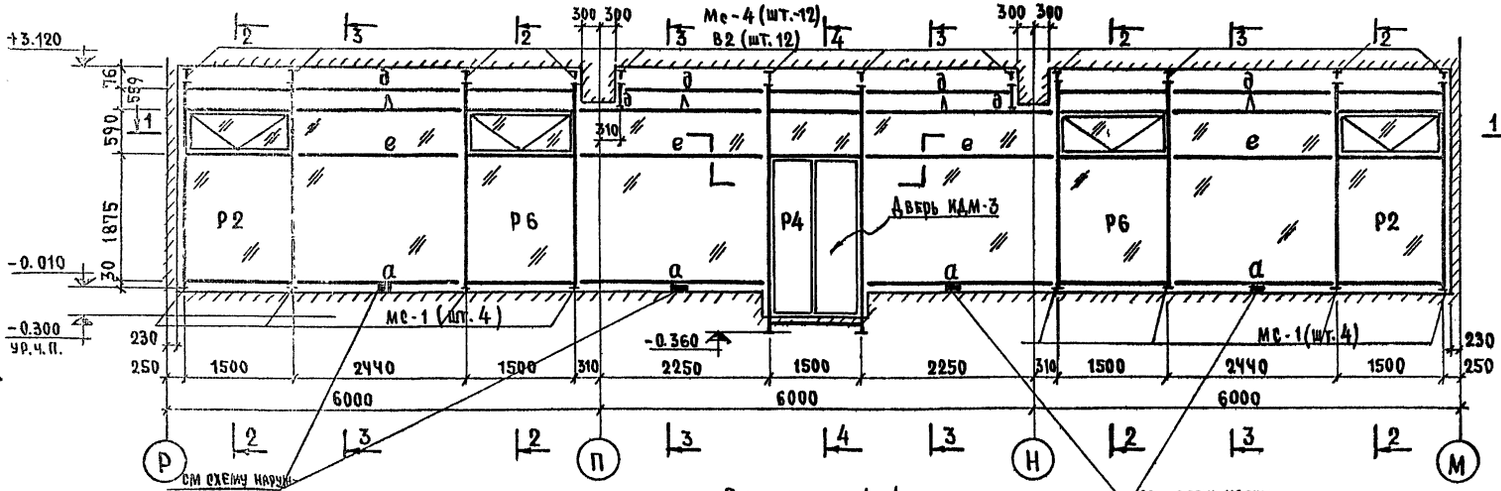

Разрез 1-1

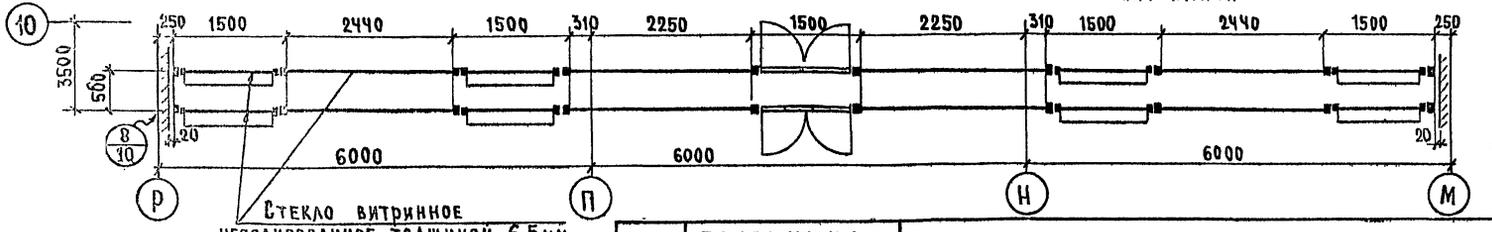

Стекло витринное неполированное толщиной 6,5мм

Разрез 2-2

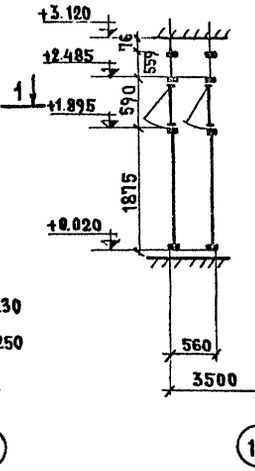

Разрез 3-3

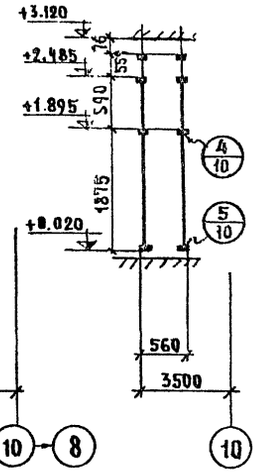

Разрез 4-4

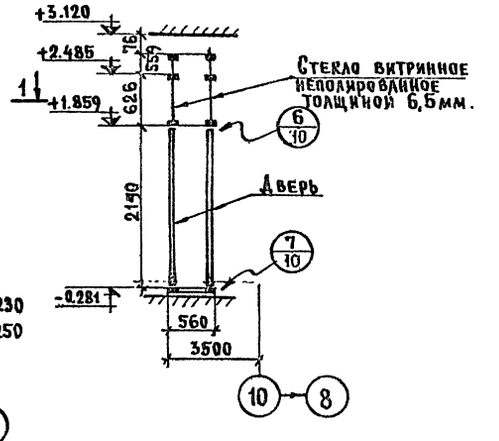

1. Пояснительную записку и техническую спецификацию материалов см. лист 2
2. Рамки и таблицу сечений см. листы 6 и 7
3. Для рамок, примыкающим к конструкциям перекрытий и стенам по рядам Р, П, Н и М, консоли из труб в 50х25х2 не делать (см. схемы рамок и узлы).
4. Схему установки стекла и детали см. типовую серию 1.236-3, вып. 1, лист 18 км
5. Двери входа в ресторан см. листы 13, 15, 17, 18.

1972	Гостиница на 109 мест	Схема витража между осями Р-М	Типовой проект 284-5-18	Часть 10 Раздел 10.7-2	Лист 3

ЦНИИЭП жилища г. Москва

Рук. маст. Гл. инж. М. Гл. арх. пр-та Гл. инж. пр-та Рук. гр. инж. | Арндт Нальман Нестеров Довбненко Вересова | Исполнит. Проверил | Вересова Дорфман | Согласовано | Дата | Инвент. № | Взамен

Схема наружнего витража по ряду „Р"

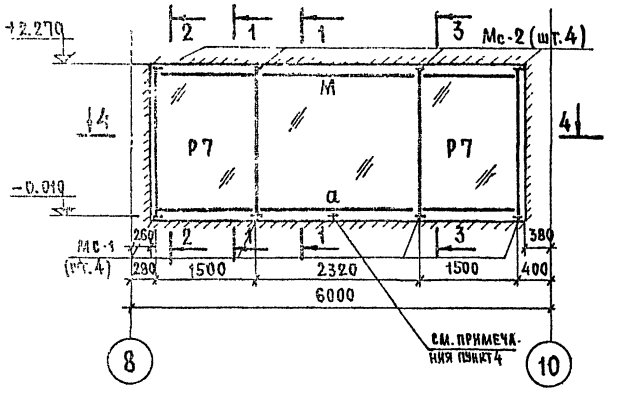

Разрез 1-1

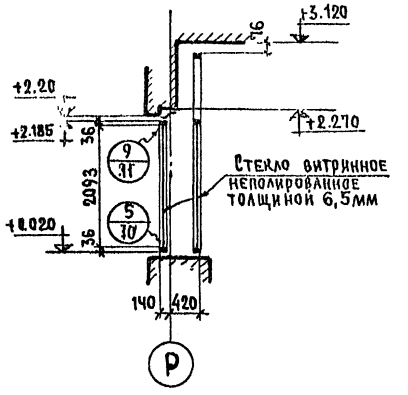

Разрез 3-3

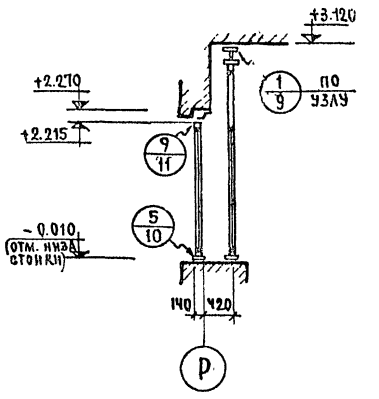

Схема внутреннего витража по ряду „Р"

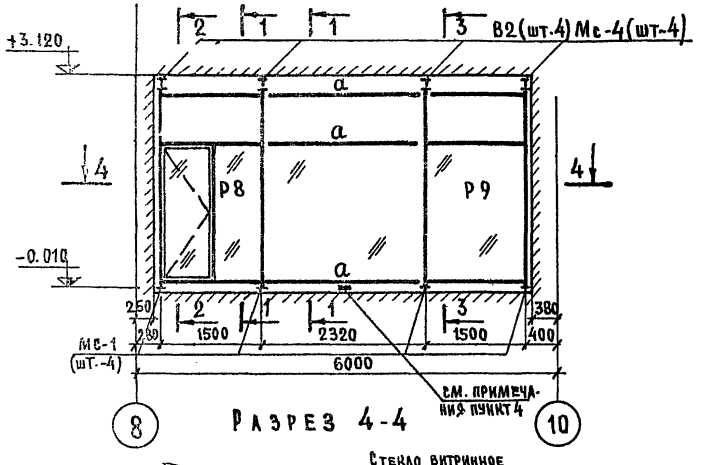

Разрез 2-2

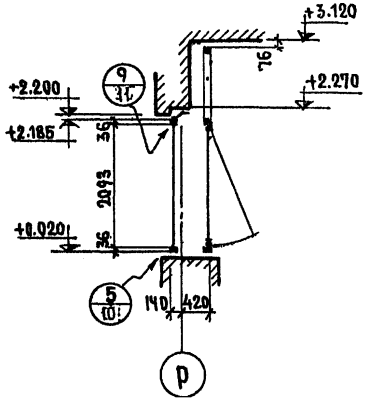

Разрез 4-4

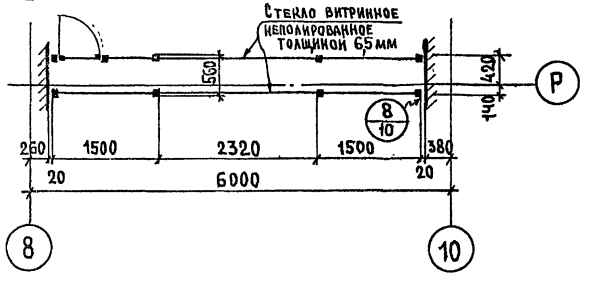

1. Пояснительную записку и техническую спецификацию материалов см. лист 2
2. Рамки и таблицу сечений см. листы 6, 7, 8.
3. Схему установки стекла и детали см. типовую серию 1.236-3, вып. 1, лист 18 км.
4. В местах, где дается ссылка на данное примечание, см. серию 1.236-3 вып.1 лист 1км „общие указания" п.7.

1972	Гостиница на 109 мест	Схема витража по ряду „Р"	Типовой проект 284-5-18	Часть 10 / Раздел 10.7-2	Лист 4

Согласовано

Дата

Инвент. №

Взамен

Рук. маст. Арнат

Гл. инж. маст. Пальман

Гл. арх. пр-та Нестеров

Гл. инж. пр. Довбненко

Рук. гр. инж. Вересова

Исполнит. Якушева

Проверил. Долфман

ЦНИИЭП жилища г. Москва

Схема наружнего витража по оси „10"

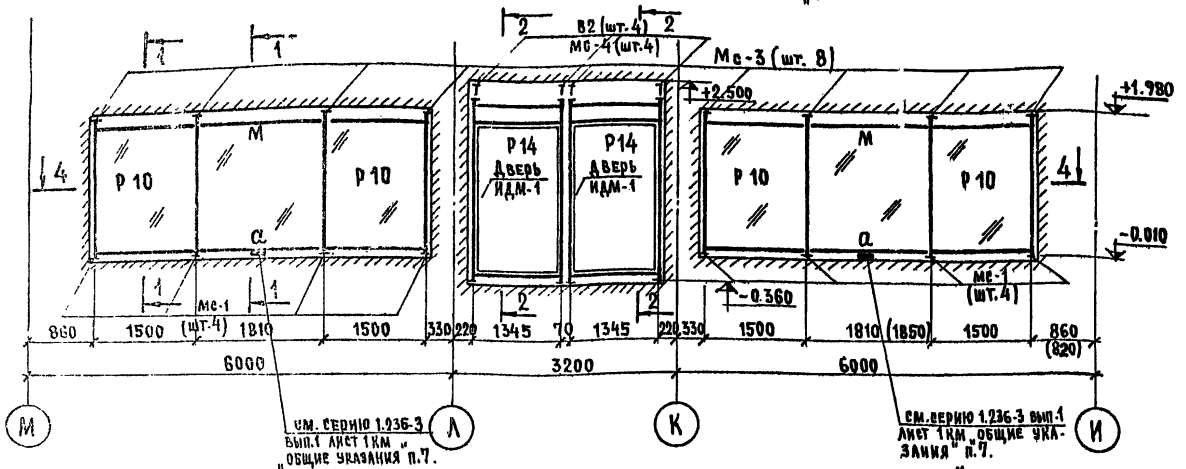

Разрез 1-1

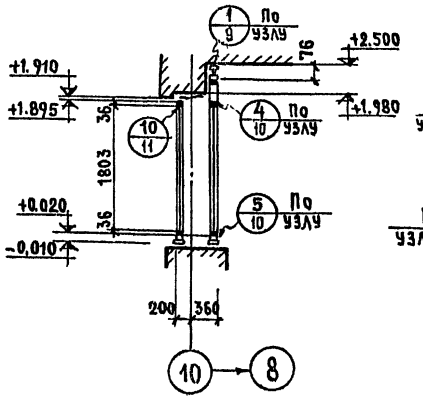

Разрез 2-2

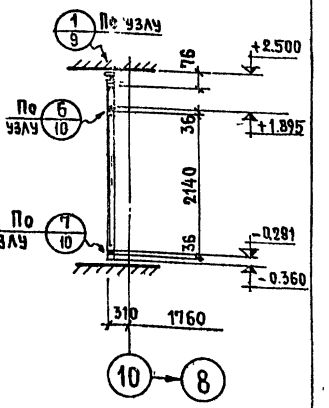

Схема внутреннего витража по оси „10"

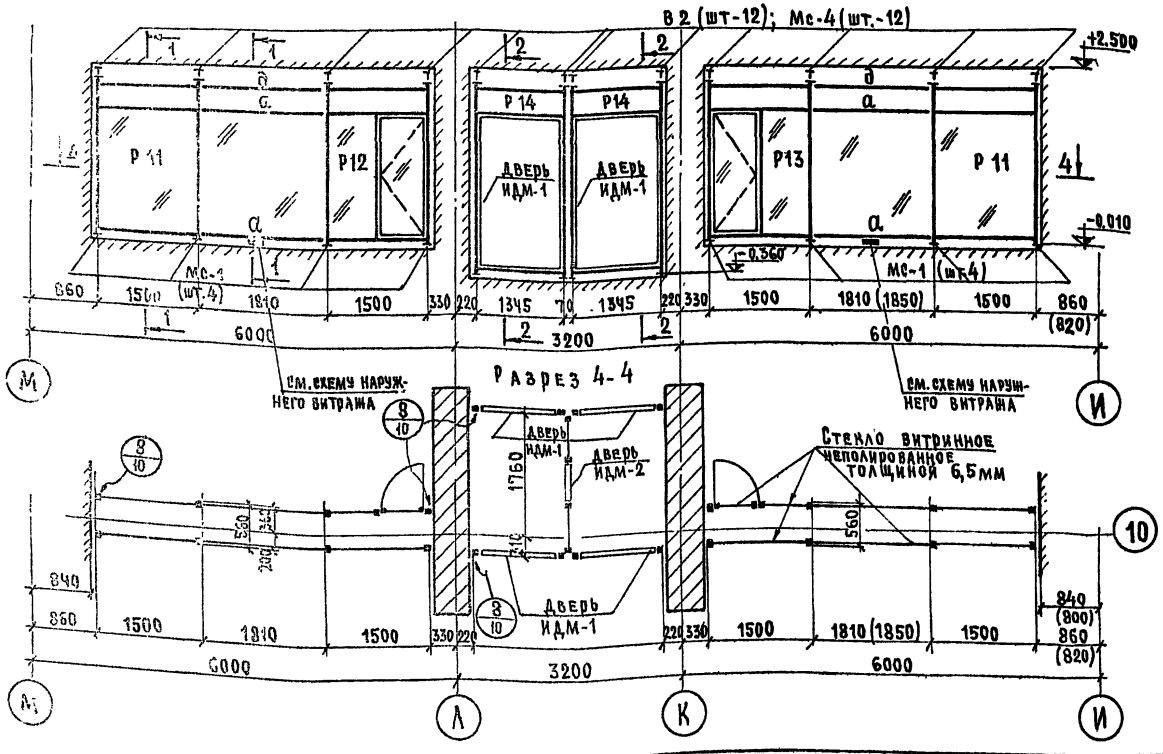

Разрез 4-4

Схема внутреннего витража тамбура между рядами А-К

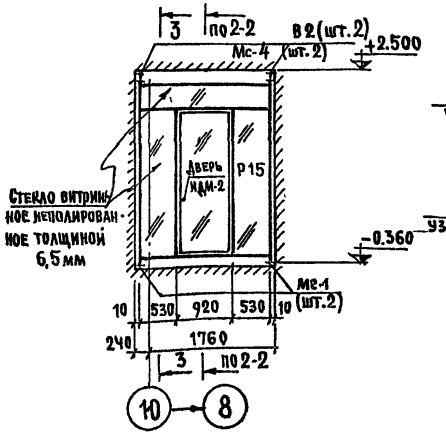

Разрез 3-3

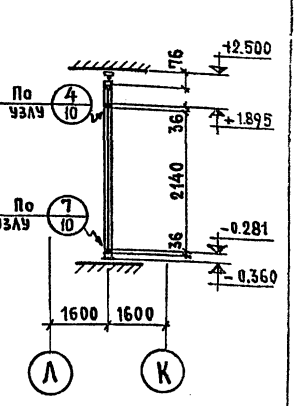

1. Пояснительную записку и техническую спецификацию материалов см. лист 2
2. Рамки и таблицу сечений см. листы: 6, 7, 8
3. Схему установки стекла и деталь см. типовую серию 1.236-3, вып. 1 лист 18км.
4. Размеры в скобках даны для здания со стенами толщиной 510 и 640 мм.
7. Конструкцию дверей см. листы 12, 13, 14, 17, 18.

1972	Гостиница на 109 мест	Схема витража вестибюля по оси „10"	Типовой проект 284-5-18	часть 10 раздел 10.7-2 / Лист 5

Согласовано. Инвент. №. Взамен. Дата.

Инв. № подл. | Подпись и дата | Взам. инв. №

Гип Арнат Пальман Нестеров Дорфман Якушева
Нач. маст. Гл. инженер Гл. арх. пр-та Гл. инж. пр-та Рук. гр. дип. Дорфман Якушева
Исполнил Проверил Дорфман Якушева
Дубовенко Всесова

Цнилэп жилища г. Москва

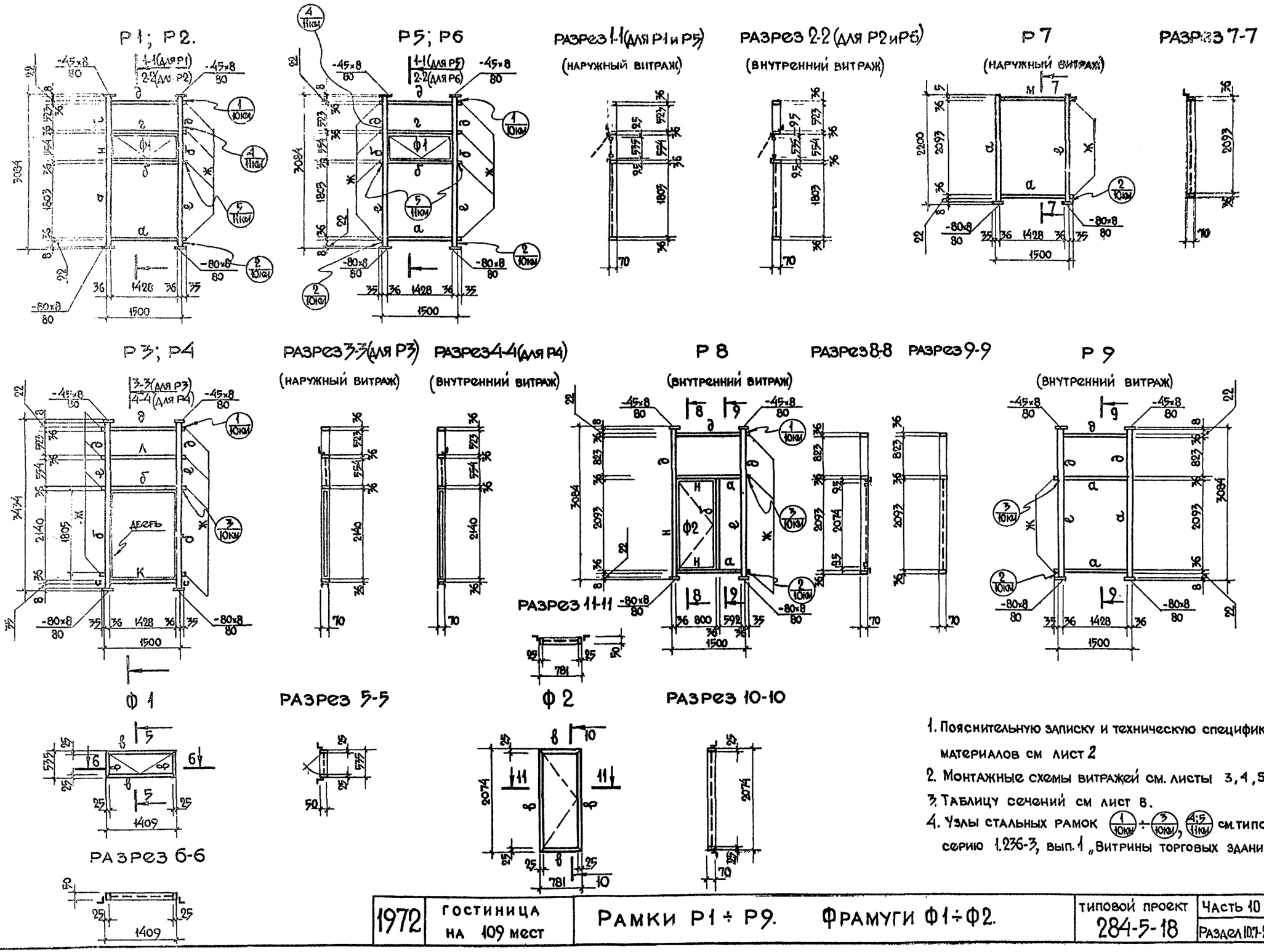

1. Пояснительную записку и техническую спецификацию материалов см лист 2
2. Монтажные схемы витражей см. листы 3, 4, 5
3. Таблицу сечений см лист 8.
4. Узлы стальных рамок (1/10км) ÷ (3/10км), (4;5/11км) см. типовую серию 1.236-3, вып. 1 „Витрины торговых зданий"

1972	Гостиница на 109 мест	Рамки Р1 ÷ Р9. Фрамуги Ф1 ÷ Ф2.	Типовой проект 284-5-18	Часть 10 Раздел 10.7-2	Лист 6

Согласовано

Дата | Инвент N | Взамен

Рук. маст. | Гл. инж. маст. | Гл. арх. пр-та | Гл. инж. пр-та | Рук. гр. инж.

Арнат | Пальман | Нестеров | Довбненко | Вересова

Исполнит. | Проверил

Якушева | Дорфман

Жилища г. Москва

Р 10

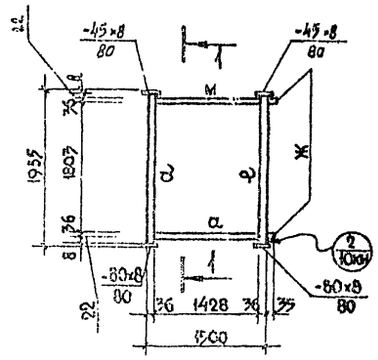

РАЗРЕЗ 1-1

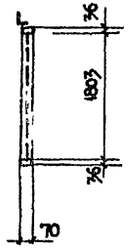

Р 11

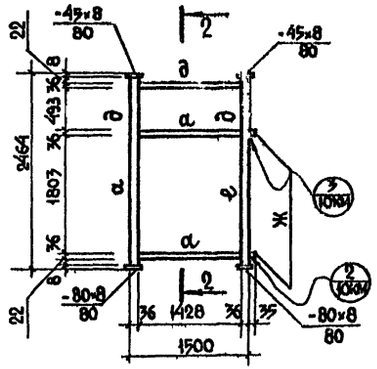

РАЗРЕЗ 2-2

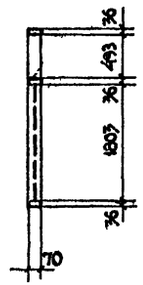

Р 12

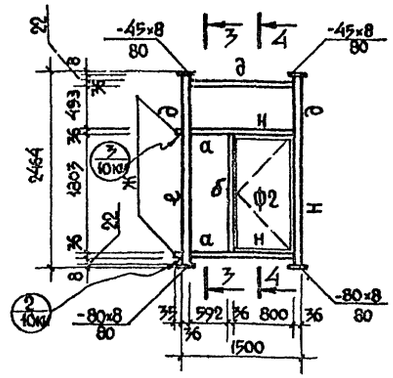

РАЗРЕЗ 3-3

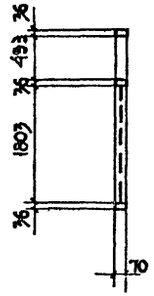

РАЗРЕЗ 4-4

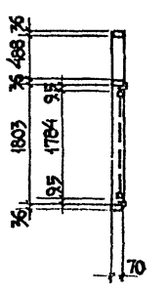

Р 13

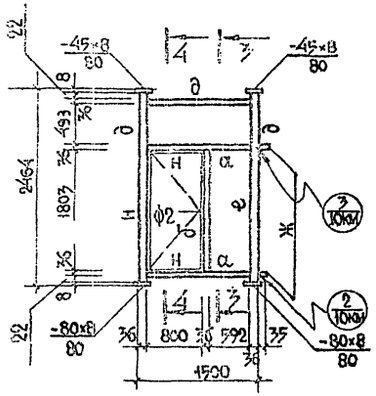

Р 14
(НАРУЖНЫЙ И ВНУТРЕННИЙ ВИТРАЖ)

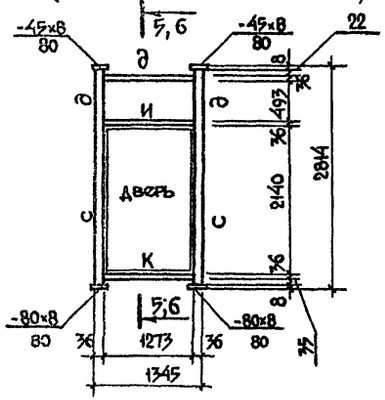

РАЗРЕЗ 5-5
(НАРУЖНЫЙ ВИТРАЖ)

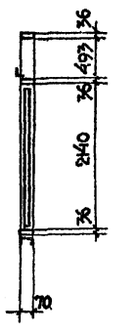

РАЗРЕЗ 6-6
(ВНУТРЕННИЙ ВИТРАЖ)

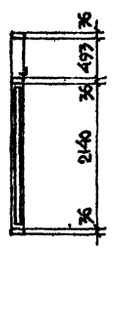

Р 15

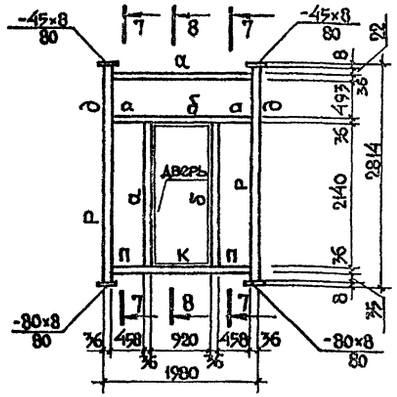

РАЗРЕЗ 7-7

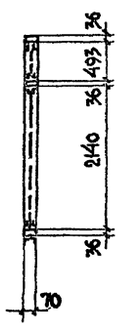

РАЗРЕЗ 8-8

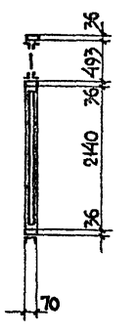

В2

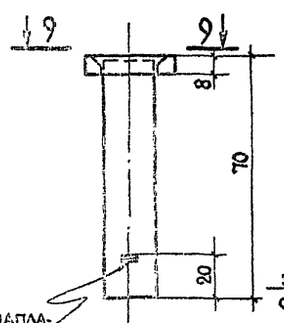

ОГРАНИЧИТЕЛЬ - НАПЛАВИТЬ ДО ПРИВАРКИ ВЕРХНЕГО ЛИСТА

РАЗРЕЗ 9-9

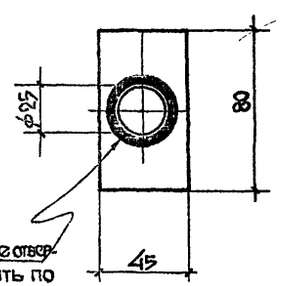

ЗЕНКОВАННОЕ ОТВЕРСТИЕ ЗАВАРИТЬ ПО ПЕРИМЕТРУ И ЗАЧИСТИТЬ

1. Пояснительную записку и техническую спецификацию материалов см. лист 2.
2. Монтажные схемы витражей см. листы 3, 4, 5.
3. Таблицу сечений см. лист 8.
4. Узлы стальных рамок (1/10КМ) ÷ (3/10КМ), (4/11КМ) см. типовую серию 1.236-3, вып. 1 „Витрины торговых зданий".
5. Фрамугу Ф2 см. лист 6.

1972	ГОСТИНИЦА НА 109 МЕСТ	РАМКИ Р10 ÷ Р15. СТОЙКА В2	ТИПОВОЙ ПРОЕКТ 284-5-18	ЧАСТЬ 10 РАЗДЕЛ 10.7-2	ЛИСТ 7

ЦНИИЭП ЖИЛИЩА г. Москва

СОГЛАСОВАНО

Рук. маст.		Исполнил	Кушева
Гл. инж. пр.		Проверил	Дорфман
Гл. арх. пр.		Нач. сект.	
Гл. инж. пр.		Нач. отд.	
Рук. группы		Гл. спец.	

Арнаут	Инвент. №	
Стальман	Взамен инв. №	
Нестеров		
Довбненко		
Берсенова		

ТАБЛИЦА СЕЧЕНИЙ

МАРКА	СЕЧЕНИЕ	ПРИМЕЧАНИЯ
а	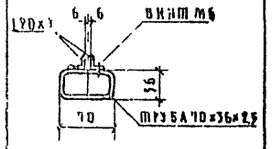	L20×3 ПРИВАРИТЬ ЭЛЕКТРОЗАКЛЕПКАМИ Ф8 ЧЕРЕЗ 300
б	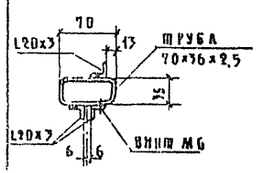	L20×3 ПРИВАРИТЬ ЭЛЕКТРОЗАКЛЕПКАМИ Ф8 ЧЕРЕЗ 300.
в	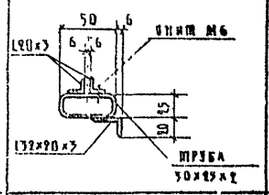	L20×3 И L32×20×3 ПРИВАРИТЬ ЭЛЕКТРОЗАКЛЕПКАМИ Ф8 ЧЕРЕЗ 300
г	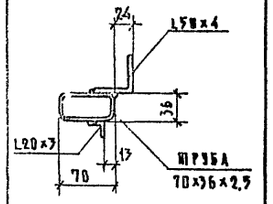	L20×3 ПРИВАРИТЬ ЭЛЕКТРОЗАКЛЕПКАМИ Ф8 ЧЕРЕЗ 300 L50×4 ПРИВАРИТЬ ПРЕРЫВИСТЫМИ ШВАМИ 100-300
с	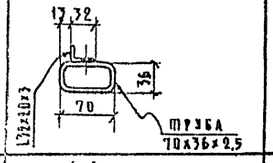	L32×20×3 ПРИВАРИТЬ ЭЛЕКТРОЗАКЛЕПКАМИ Ф8 ЧЕРЕЗ 300.
р	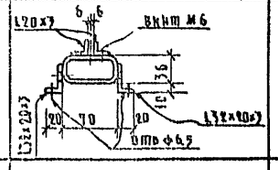	L20×3 И L32×20×3 ПРИВАРИТЬ ЭЛЕКТРОЗАКЛЕПКАМИ Ф8 ЧЕРЕЗ 300.

ТАБЛИЦА СЕЧЕНИЙ (ПРОДОЛЖЕНИЕ)

МАРКА	СЕЧЕНИЕ	ПРИМЕЧАНИЯ
е	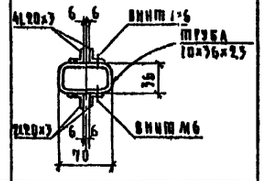	2L20×3 ПРИВАРИТЬ ЭЛЕКТРОЗАКЛЕПКАМИ Ф8 ЧЕРЕЗ 300
ж	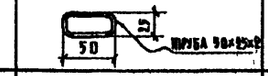	
з	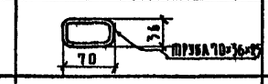	
к	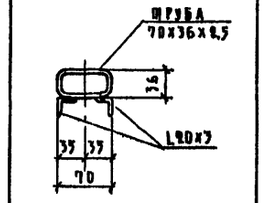	2L20×3 ПРИВАРИТЬ ЭЛЕКТРОЗАКЛЕПКАМИ Ф8 ЧЕРЕЗ 300
л	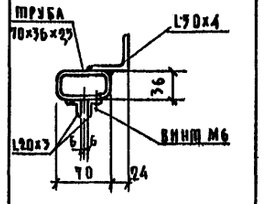	L20×3 ПРИВАРИТЬ ЭЛЕКТРОЗАКЛЕПКАМИ Ф8 ЧЕРЕЗ 300 L50×4 ПРИВАРИТЬ ПРЕРЫВИСТЫМИ ШВАМИ 100-300
м	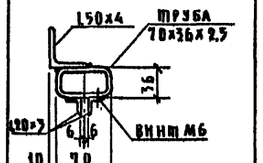	L20×3 ПРИВАРИТЬ ЭЛЕКТРОЗАКЛЕПКАМИ Ф8 ЧЕРЕЗ 300 L50×4 ПРИВАРИТЬ ПРЕРЫВИСТЫМИ ШВАМИ 100-300
МС-4	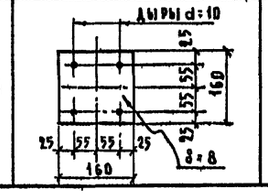	

ТАБЛИЦА СЕЧЕНИЙ (ПРОДОЛЖЕНИЕ)

МАРКА	СЕЧЕНИЕ	ПРИМЕЧАНИЯ
н	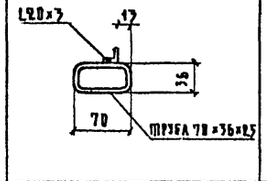	L20×3 ПРИВАРИТЬ ЭЛЕКТРОЗАКЛЕПКАМИ Ф8 ЧЕРЕЗ 300
и	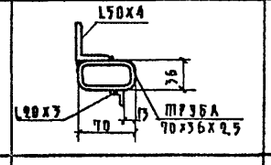	L50×4 ПРИВАРИТЬ ПРЕРЫВИСТЫМИ ШВАМИ 100-300
п	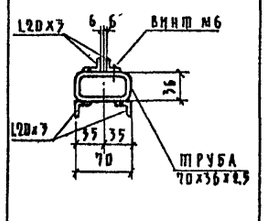	3L20×3 ПРИВАРИТЬ ЭЛЕКТРОЗАКЛЕПКАМИ Ф8 ЧЕРЕЗ 300
В2	ЧЕРТЕЖИ ДЕТАЛИ СМ. ЛИСТ 7	
МС-1	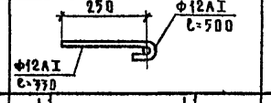	
МС-2	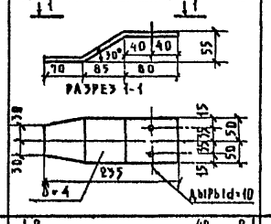	
МС-3	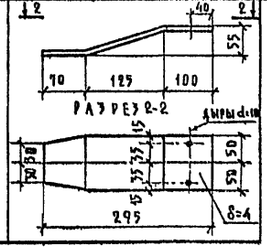	

1. Пояснительную записку и техническую спецификацию материалов см. лист 2
2. Монтажные схемы виражей см. листы 3, 4, 5
3. Рамки см. листы 6, 7.

1972	ГОСТИНИЦА НА 109 МЕСТ	ТАБЛИЦА СЕЧЕНИЙ.	ТИПОВОЙ ПРОЕКТ 284-5-18	ЧАСТЬ 10 РАЗДЕЛ 107-2	ЛИСТ 8

ЦНИИЭП ЖИЛИЩА г. МОСКВА

Гл. инж. Якушева
Гл. инж. пр. Дорофеев
Рук. арх. пр. Исполнил Пронина
Рук. гр. инж. Проверил Несторов
Гл. инж. пр. Архитектор Довженко
Рук. гр. инж. Березова

Согласовано

Дата
Инв. №
Взам. инв. №

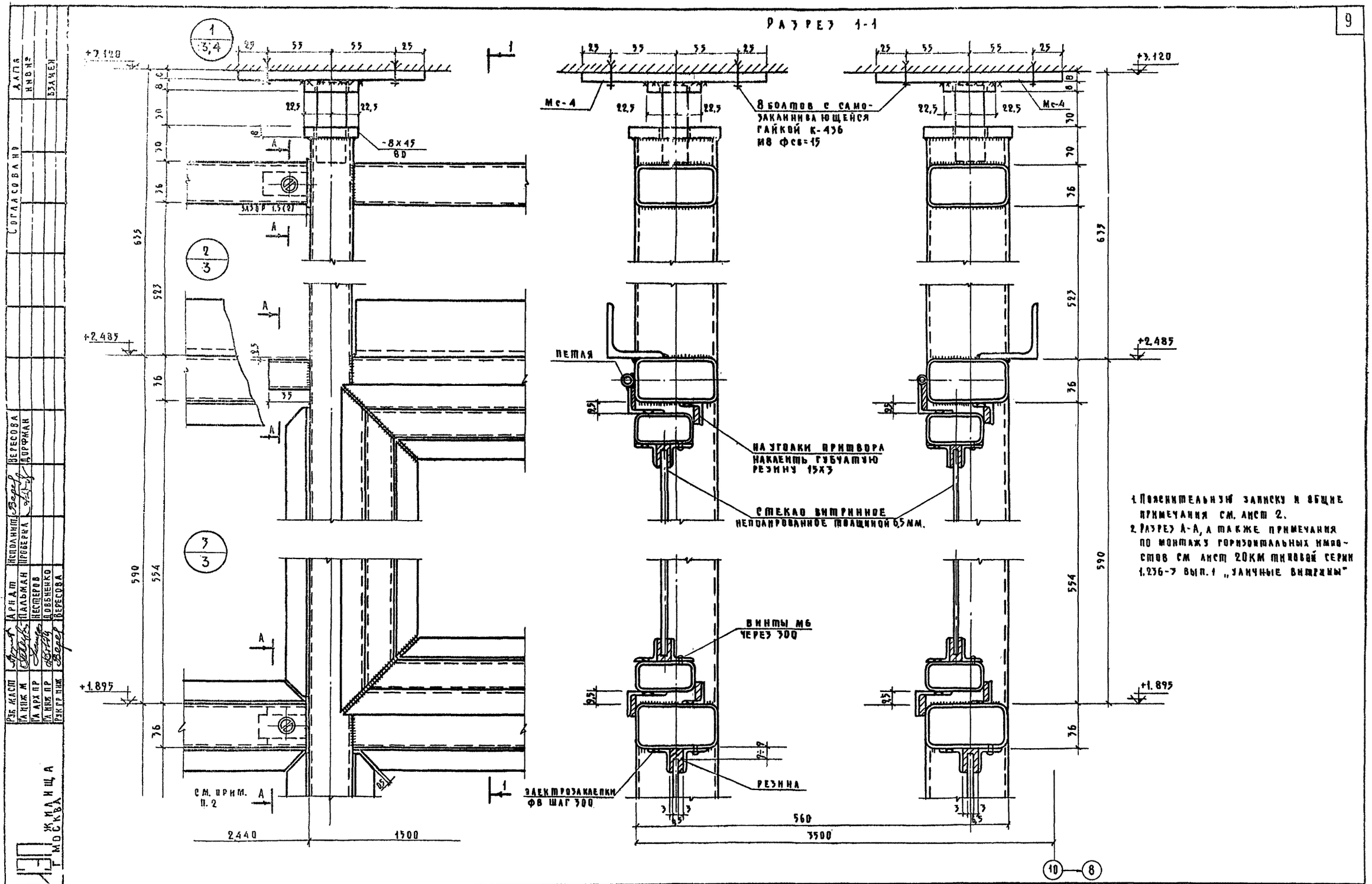

1. Пояснительную записку и общие примечания см. лист 2.
2. Разрез А-А, а также примечания по монтажу горизонтальных импостов см лист 20КМ типовой серии 1.236-3 вып. 1 „Уличные витрины"

1972	Гостиница на 109 мест	Витражи между осями Р-М Узлы 1, 2, 3	Типовой проект 284-5-18	Часть 10 Раздел 1072	Лист 5

Дата | Инв № | Взамен | Согласовано

Вересова | Дорфман | Исполнит. | Проверил | Пальман | Нестеров | Довбненко | Вересова | Арндт | Рук. маст. | Гл. инж. М | Гл. арх. пр. | Гл. инж. пр. | Рук. гр. инж.

ЦНИИЭП Жилища г. Москва

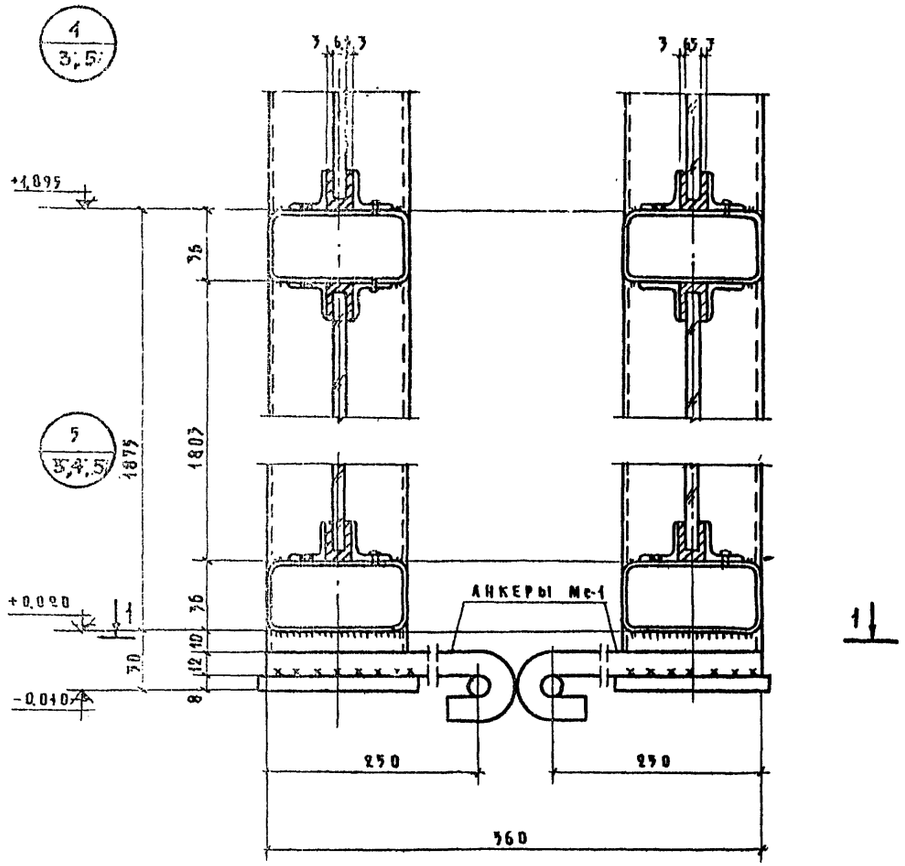

Разрез 1-1

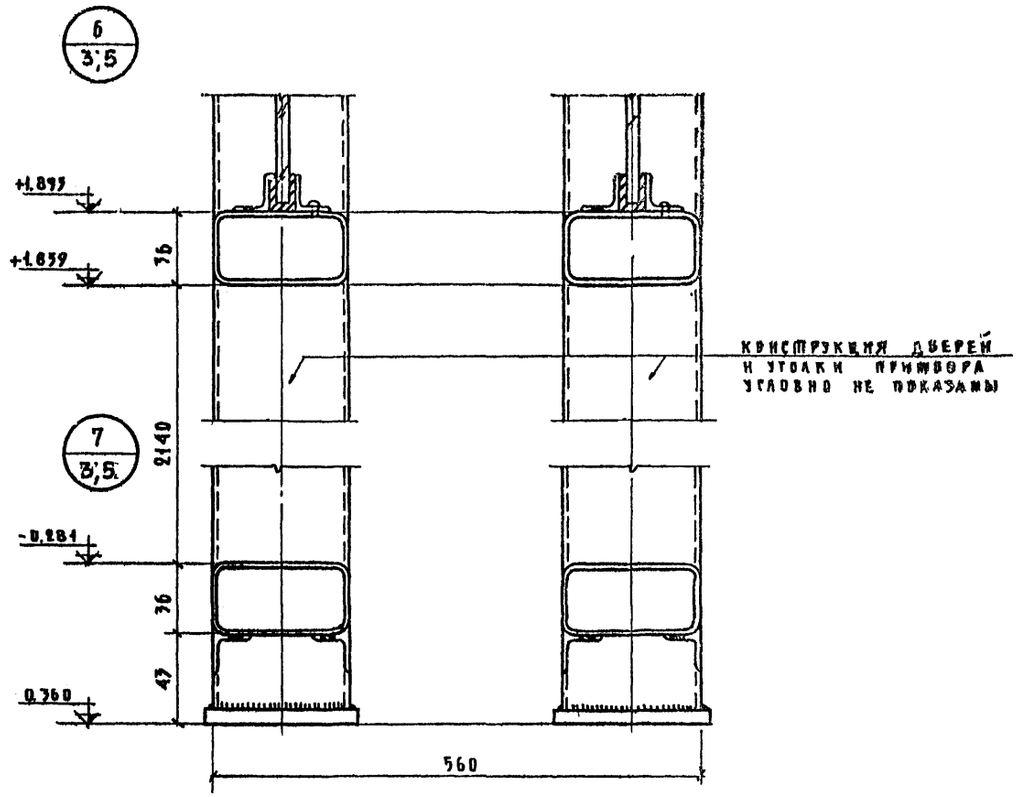

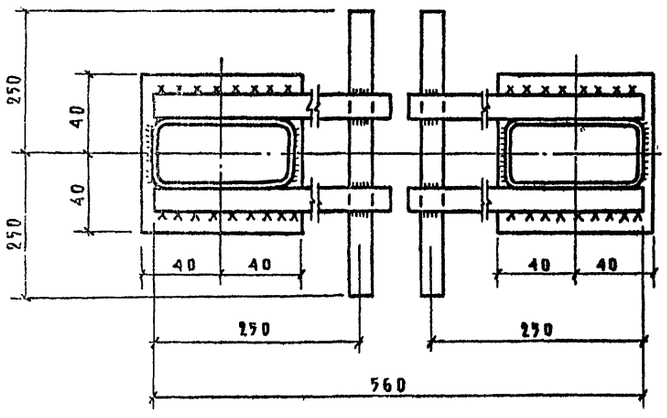

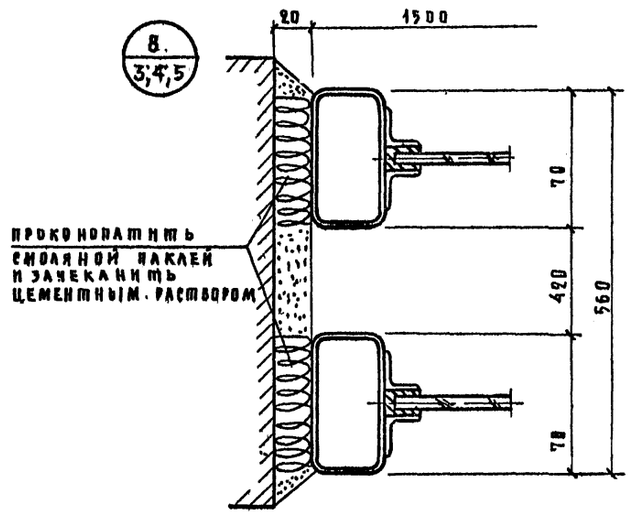

1. Пояснительную записку и техническую спецификацию материалов см. лист 2
2. Конструкцию дверей см. листы 12 ÷ 18.

1972	ГОСТИНИЦА НА 109 МЕСТ	ВИТРАЖИ МЕЖДУ ОСЯМИ Р-М УЗЛЫ 4,5,6,7,8	ТИПОВОЙ ПРОЕКТ 284-5-18	ЧАСТЬ 10 РАЗДЕЛ 10.7.2	ЛИСТ 10

ЦНИИЭП ЖИЛИЩА г. МОСКВА

Рук. маст. Арутт. Исполнит. Вересова
Гл. инж. маст. Пальман Проверил Дорфман
Гл. арх. пр. Нестеров
Гл. инж. пр. Добвенко
Рук. гр. инж. Вересова

Согласовано
Взамен
Дата
Инв. №

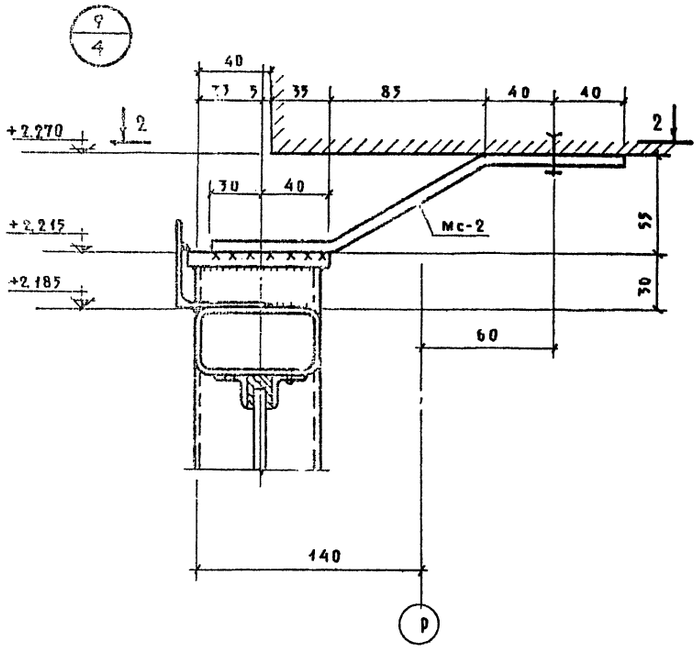

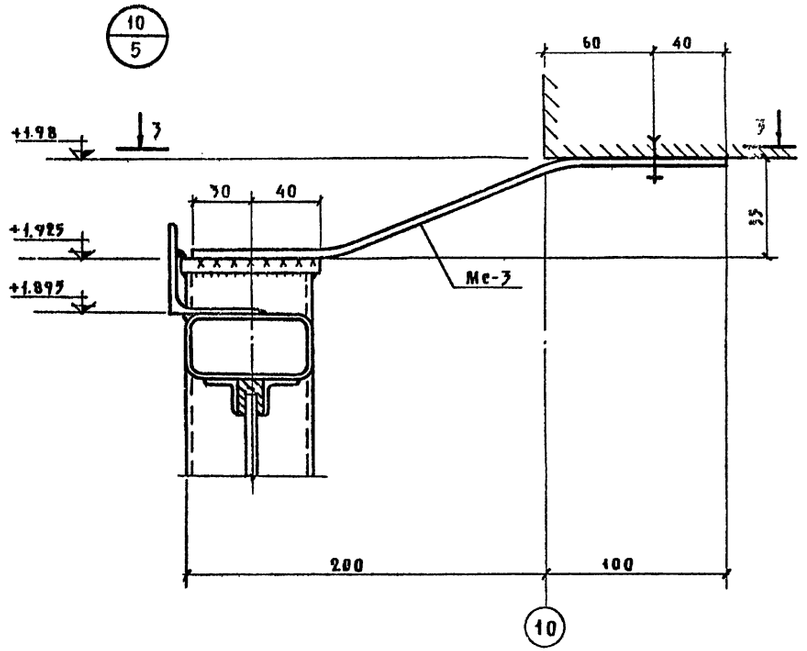

Разрез 2-2

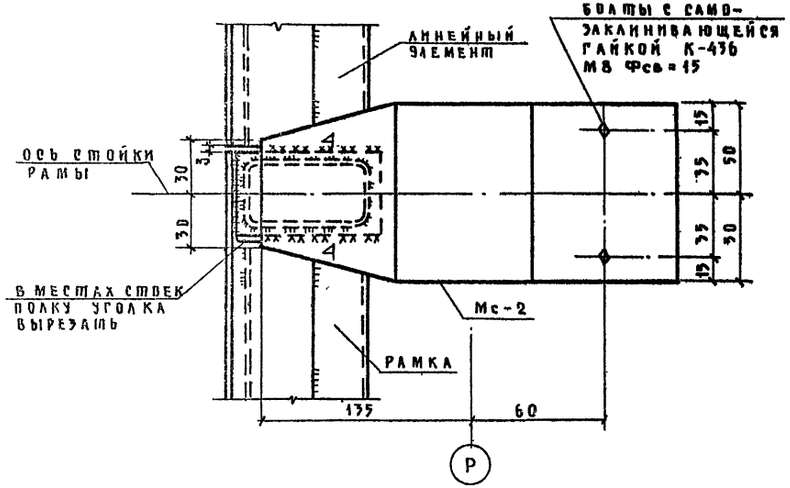

Разрез 3-3

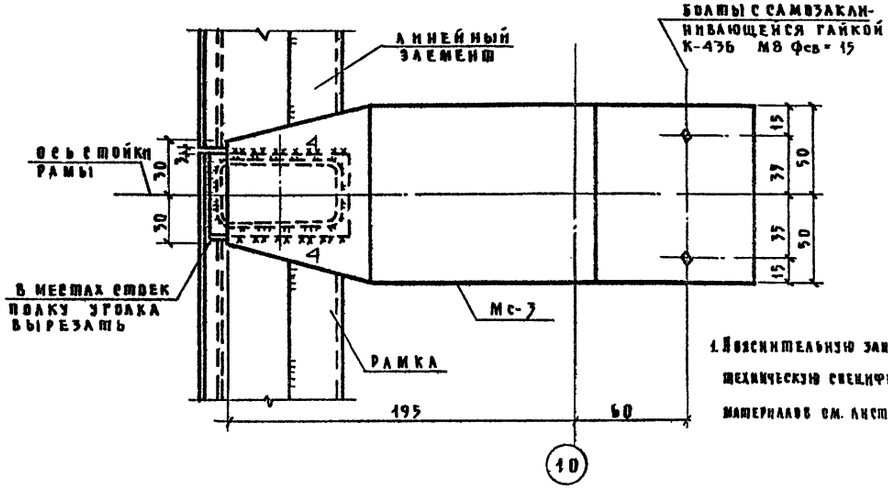

1. Пояснительную записку и техническую спецификацию материалов см. лист 2.

1972	Гостиница на 109 мест	Витражи Вестибюля Узлы 9 10	Типовой проект 284-5-18	Часть 10 Раздел 1072	Лист 11

Согласовано

Инженер Жилища г. Москва

Рук. маст. Гл. инж. маст. Гл. арх. пр. Гл. инж. пр. Рук. гр. инж. Арндт Пальман Нестеров Дорвиенко Вересова

Инженер Проверил Вересова Дорфман

План тамбура

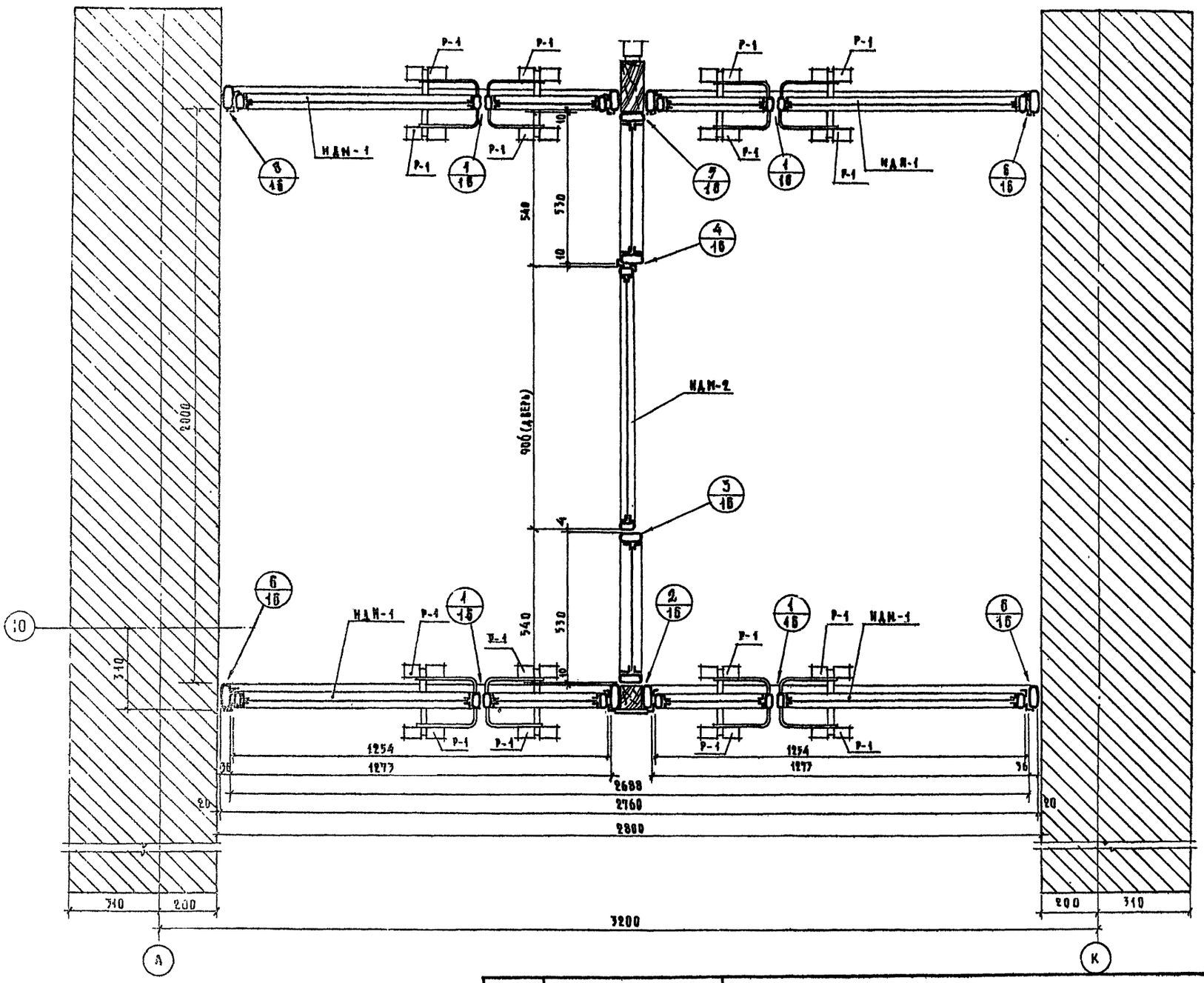

1. Пояснительную записку и техническую спецификацию стали см. лист 2.2
2. Монтажную схему рамок тамбура см. лист 5.
3. Конструкцию дверей см. листы 13, 14
4. Ручку Р-1 см. листы 17, 18.

1972	Гостиница на 109 мест	Тамбур вестибюля	Типовой проект 284-5-18	Часть 10 / Раздел 10.7-2	Лист 12

ЦНИИЭП жилища г. Москва

Рук. маст. | Арндт | Ст. инж. | Кирееб | Согласовано | Дата
Гл. инж. пр. | Пальман | Проверил | Дорфман | Инв. №
Гл. арх. пр. | Гестеров | Гл. инж. пр. | Довженко | Взамен

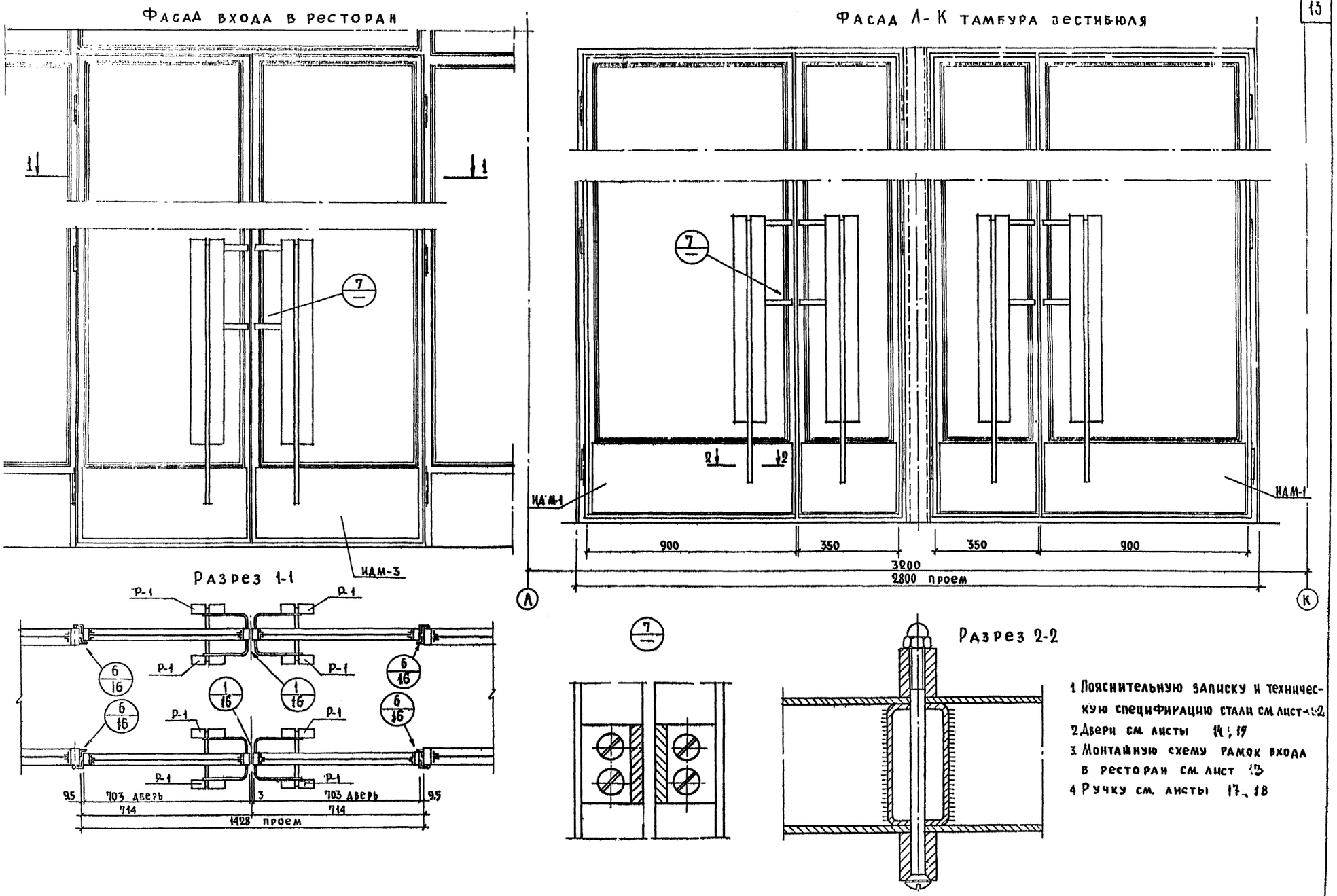

1 Пояснительную записку и техническую спецификацию стали см. лист 1-2
2 Двери см. листы 14; 15
3 Монтажную схему рамок входа в ресторан см. лист 13
4 Ручку см. листы 17, 18

1972	Гостиница на 109 мест	Фасады тамбура вестибюля и входа в ресторан.	Типовой проект 284-5-18	Часть 10 Раздел 10.2-2	Лист 13

ЦНИИЭП жилища г. Москва

Рук. маст. | Арнат | Ст. инж. | Киреев | Согласовано | Дата
Гл. инж. маст. | Пальман | Проверил | Дорфман | Инвент. N
Гл. арх. пр-та | Нестеров | Гл. инж. пр-та | Доббиенко | Взамен

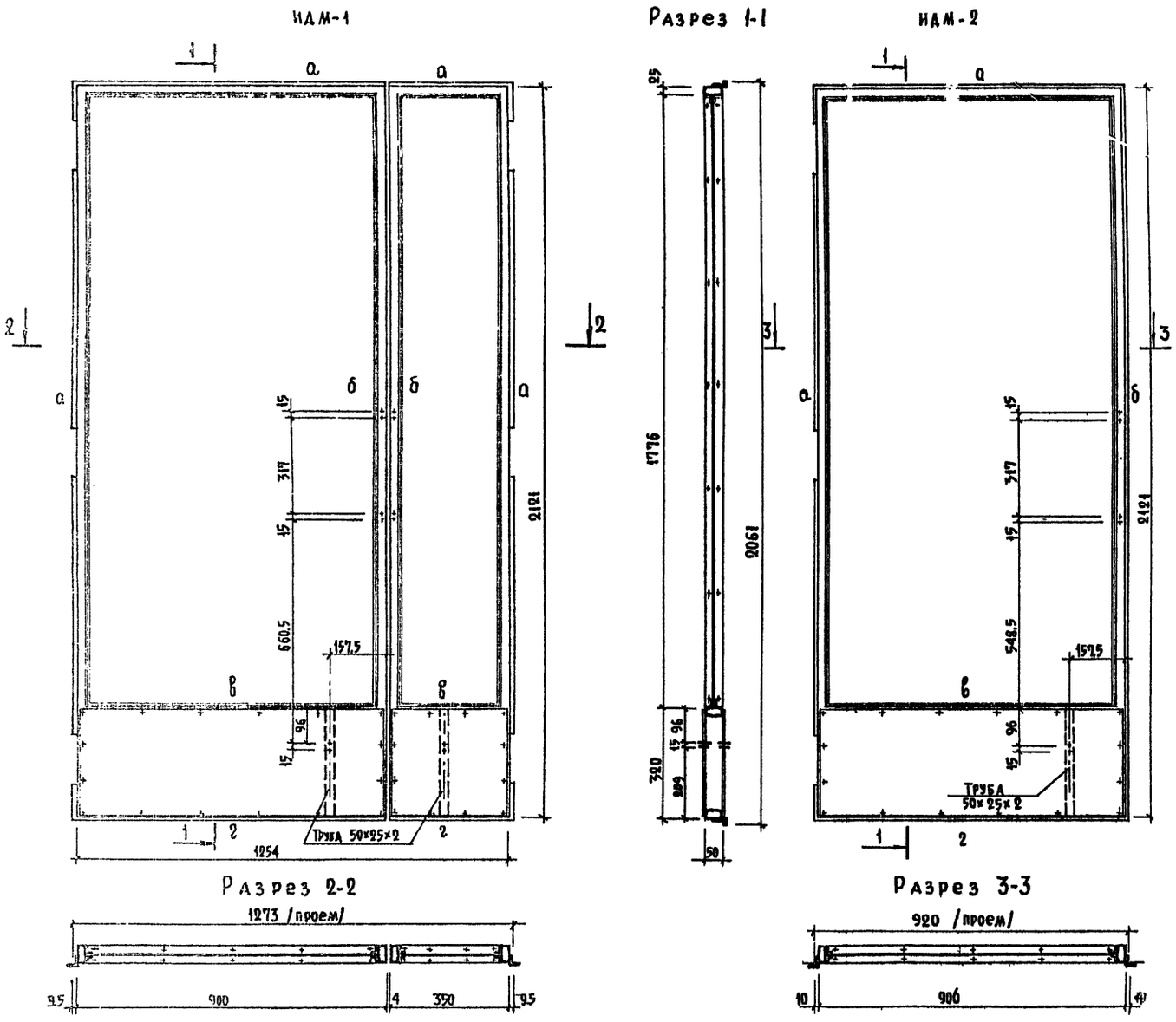

Таблица сечений

а	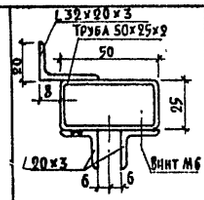	L20×3 приварить электрозаклепками ф8 через 300 мм
б	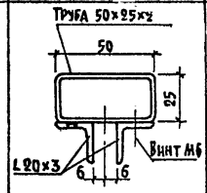	L20×3. приварить электрозаклепками ф8 через 300 мм
в	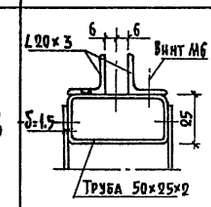	L20×3 приварить электрозаклепками ф8 через 300 мм
г	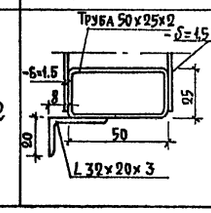	L32×20×3 приварить электрозаклепками ф8 через 300 мм.

1. Пояснительную записку и техническую спецификацию стали см. лист 2.
2. Монтажную схему см. листы 5 и 12
3. Ручки для дверей см. листы 17, 18.

1972	Гостиница на 109 мест	Двери тамбура ИДМ-1, ИДМ-2	Типовой проект 284-5-18	Часть 10 Раздел 10-2	Лист 14

ЦНИИЭП жилища г. Москва

Рук. маст. Гл. инж. маст. Гл. арх. пр-та Гл. инж. пр-та
Арнат Пальман Нестеров Довбенчко
Ст. инж. Проверил
Киреев Дорфман
Согласовано
Дата Инвент. №
Взамен

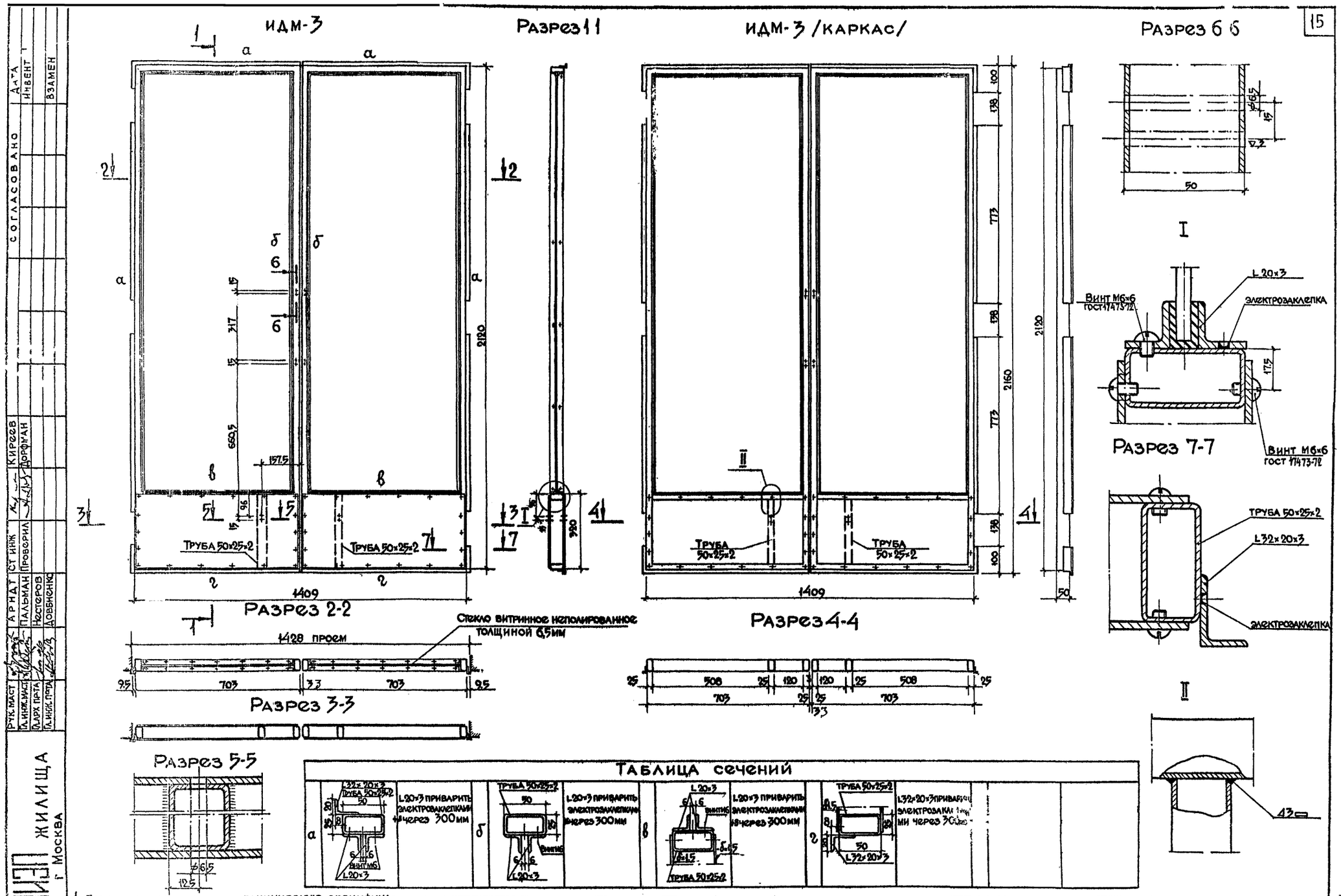

1. Пояснительную записку и техническую спецификацию стали см. лист 16.2
2. Мочтажную схему двери см. листы 3 и 13
3. Ручки для двери см. листы 17, 18.

1972	Гостиница на 109 мест	Дверь ресторана ИДМ 3	Типовой проект 284-5-18	Часть 10 Раздел 10.7-2	Лист 15

ЦНИИЭП ЖИЛИЩА г. Москва

Рук. маст.		Арндт	Ст. инж.	Киреев
Гл. инж. маст.		Пальман	Проверил	Дорфман
Гл. арх. пр-та		Нестеров		
Гл. инж. пр-та		Довбненко		

Согласовано

Дата | Инвент. | Взамен

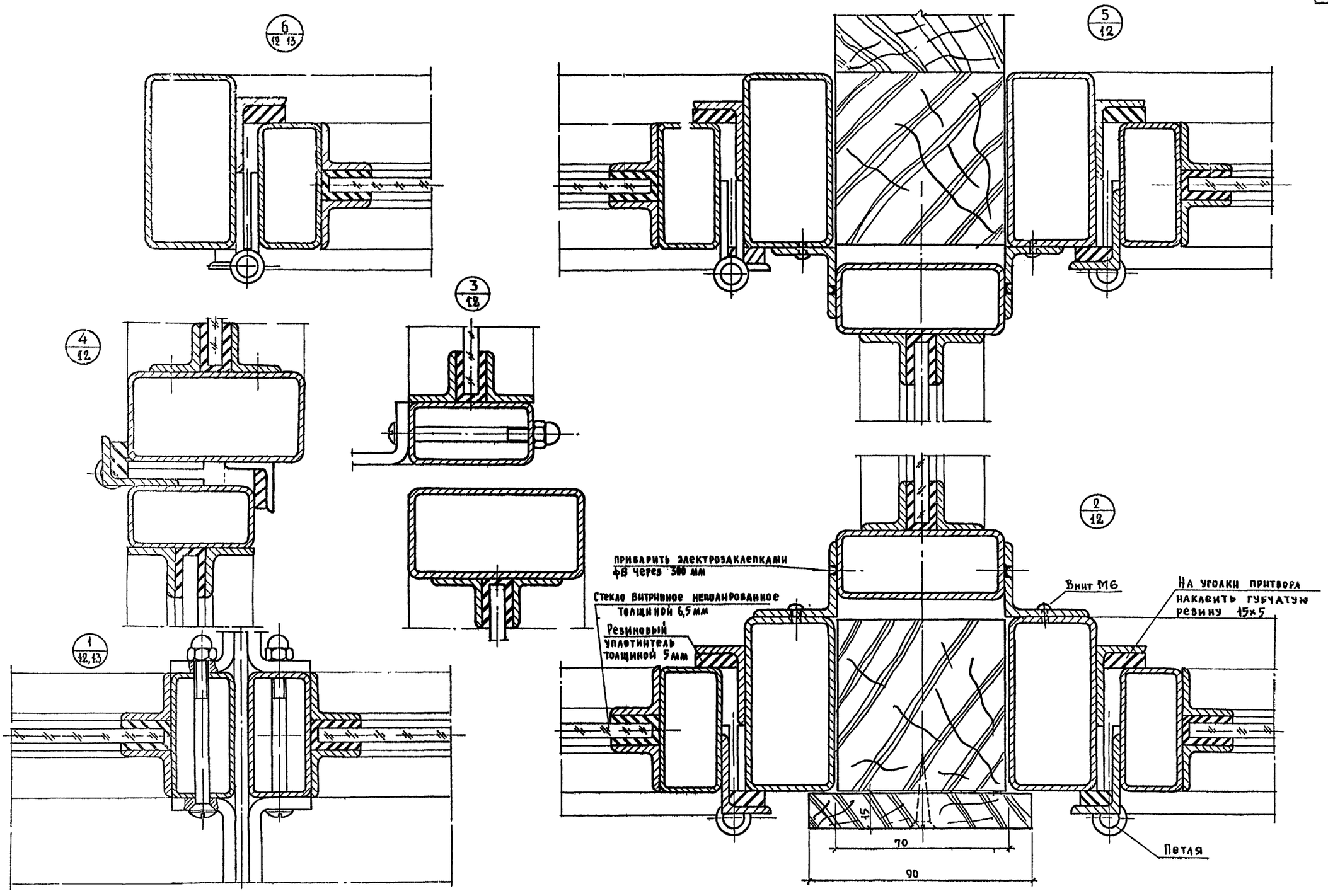

1972	Гостиница на 109 мест	Двери Узлы 1÷6	Типовой проект 284-5-18	Часть 10 Раздел 1-2	Лист 16

ЦНИИЭП ЖИЛИЩА г. Москва

Рук. маст.		Арндт	Ст. инж.	Киреев	Согласовано
Гл. инж. маст.		Пальман	Проверил	Дорфман	Дата
Гл. арх. пр-та		Нестеров			Инвент. ч.
Гл. инж. пр-та		Довбиенко			Взамен

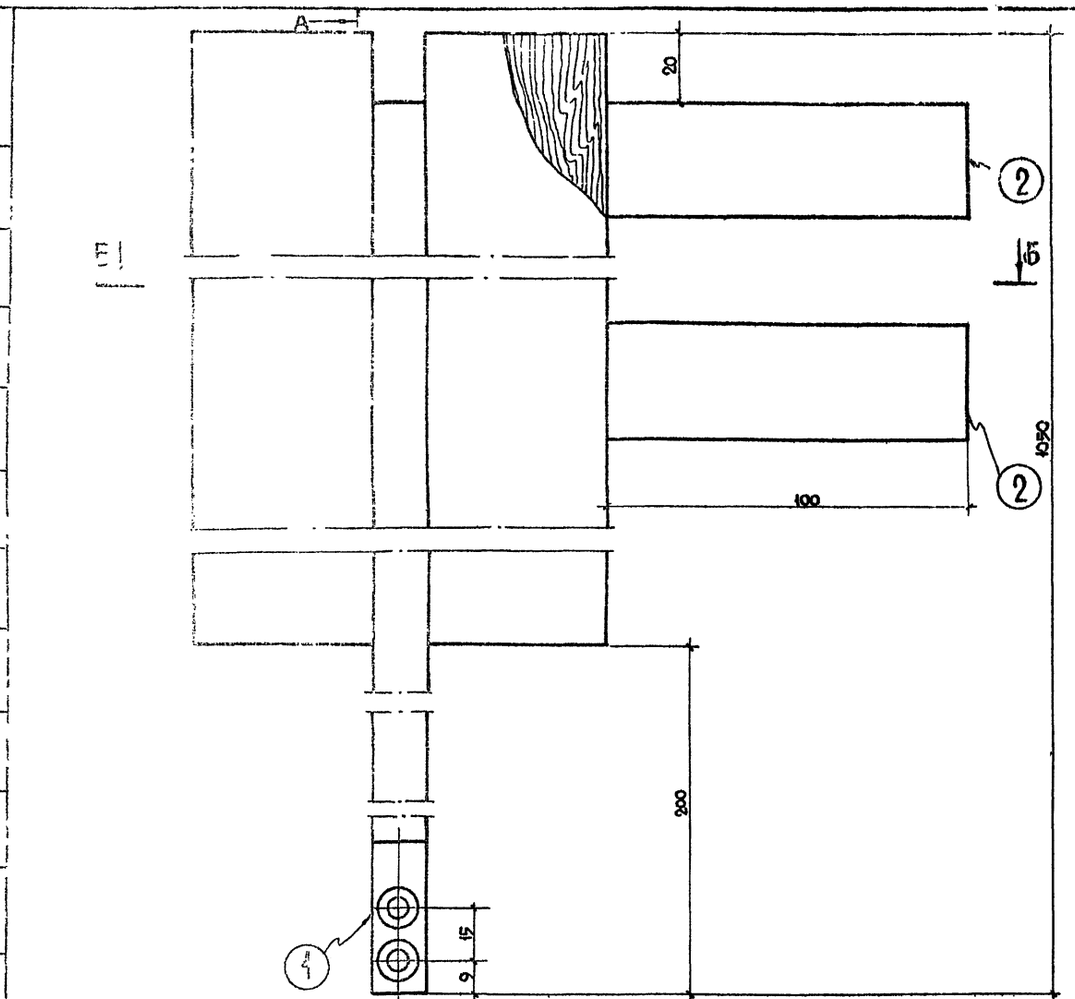

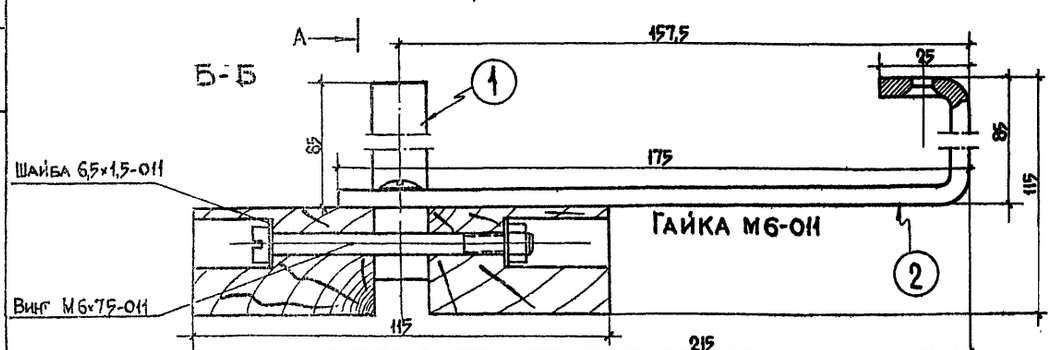

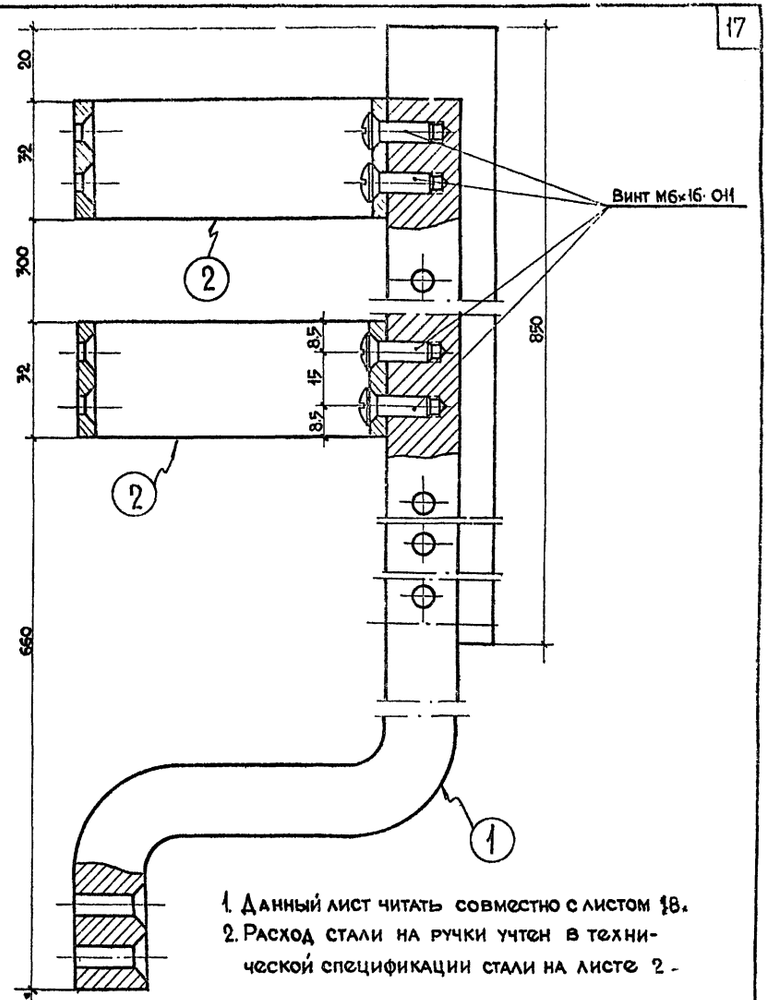

1. Данный лист читать совместно с листом 18.
2. Расход стали на ручки учтен в технической спецификации стали на листе 2.

Спецификация элементов на одну марку

Марка	NN поз.	Профили	Длина мм	Кол. шт.	Вес, кг одной	Вес, кг всех	Вес, кг Марки
Р-1	1	полоса 16×20 гост 103-57* / Ст.3 гост 380-71	1030	1	2.59	2.59	2.70
	2	полоса 5×32 гост 103-57* / Ст.3 гост 380-71	158	2	0.05	0.1	

Таблица монтажных винтов нормальной точности

Наименование	d мм	Толщина пакета	Длина мм	Кол-во шт.	Вес в кг	Гост
Винт	М6		16	104	0,75	17474-72
Винт	М6		75	104	1,	1491-72
Шайба	6,5			208	0,50	11371-68
Гайка	М6			104	0,34	5915-70
Общий вес винтов:					2.59	

Требуется изготовить

Марка элемента	Количество	Вес в кг. элемента	Вес в кг. Общий
Р-1	26	2.70	70.2
Всего по чертежу:			70.2

1972	Гостиница на 109 мест	Ручка для дверей тамбура Р-1. Сборочный чертеж.	Типовой проект 284-5-18	Часть 10 / Раздел 40.7-2	Лист 17

Цветмет жилища г. Москва

Рук. маст. / Гл. инж. маст. / Гл. арх. пр-та / Гл. инж. пр-та / Арндт / Пальман / Нестеров / Довбнечко / Ст. инж. / Проверил / Киреев / Дорфман / Согласовано / Дата / Инвент. № / Взамен

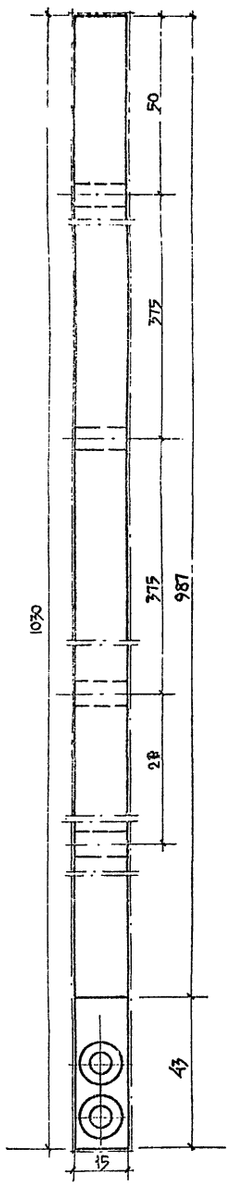

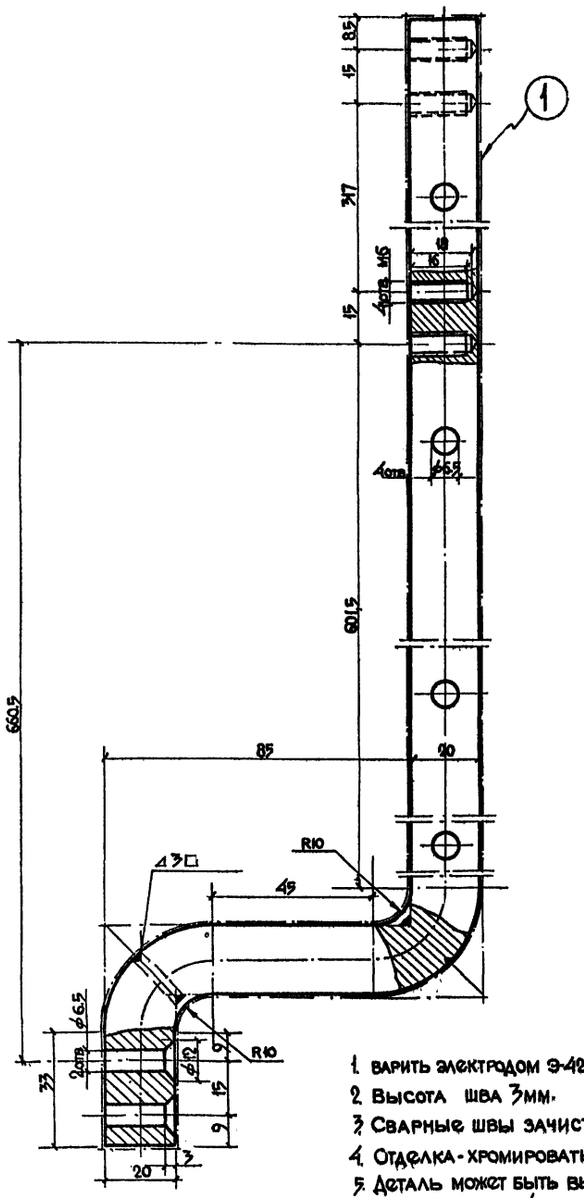

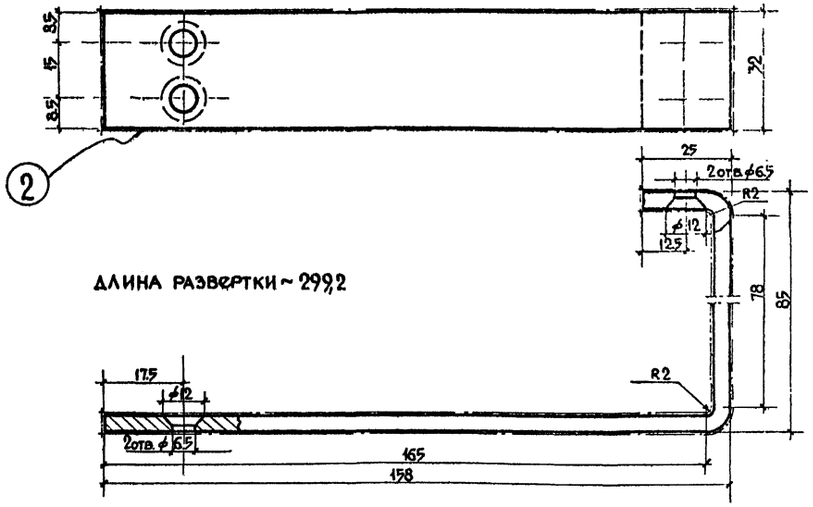

ДЛИНА РАЗВЕРТКИ ~ 299,2

ОТДЕЛКА - ХРОМИРОВАТЬ ПО ПЕРИМЕТРУ

ДЛИНА РАЗВЕРТКИ ~ 1097,8 мм

1. ВАРИТЬ ЭЛЕКТРОДОМ Э-42 ГОСТ 9467-60.
2. ВЫСОТА ШВА 3 мм.
3. СВАРНЫЕ ШВЫ ЗАЧИСТИТЬ.
4. ОТДЕЛКА - ХРОМИРОВАТЬ ПО ПЕРИМЕТРУ.
5. ДЕТАЛЬ МОЖЕТ БЫТЬ ВЫПОЛНЕНА КОВАНОЙ ИЛИ СВАРНОЙ С ПОСЛЕДУЮЩЕЙ ОБРАБОТКОЙ ПО РАЗМЕРАМ ЧЕРТЕЖА.

Рук. мас.		Арндт	Ст инж	Киреев	Дата
Гл. инж. мас.		Пальман	Проверил	Дорфман	Инвент. №
Гл. арх. пр-та		Нестеров			
Гл. инж. пр-та		Довбненко			Взам.

ЦНИИЭП ЖИЛИЩА г. Москва

1972	ГОСТИНИЦА НА 109 МЕСТ	Ручка для дверей Р-1 Деталировочный чертеж	ТИПОВОЙ ПРОЕКТ 284-5-18	ЧАСТЬ 10 РАЗДЕЛ 1072	ЛИСТ 18

gost.e-ecolog.ru