ГОСКОМИТЕТ
ПО ГРАЖДАНСКОМУ
СТРОИТЕЛЬСТВУ
И АРХИТЕКТУРЕ
ПРИ ГОССТРОЕ СССР

ЦНИИЭП
ЖИЛИЩА

И
10.7-1

ТИПОВОЙ ПРОЕКТ 284-5-18

3-ЭТАЖНАЯ ГОСТИНИЦА НА 109 МЕСТ
62 НОМЕРА

ЧАСТЬ 10 · ИЗДЕЛИЯ ЗАВОДСКОГО ИЗГОТОВЛЕНИЯ

РАЗДЕЛ 10.7-1·МЕТАЛЛИЧЕСКИЕ ИЗДЕЛИЯ

gost.e-ecolog.ru

ТИПОВОЙ ПРОЕКТ
284-5-18
3-ЭТАЖНАЯ ГОСТИНИЦА НА 109 МЕСТ 62 НОМЕРА
ЧАСТЬ 10
ИЗДЕЛИЯ ЗАВОДСКОГО ИЗГОТОВЛЕНИЯ
РАЗДЕЛ 10.7-1 МЕТАЛЛИЧЕСКИЕ ИЗДЕЛИЯ

СОГЛАСОВАНО | ДАТА | ИНВ N | ВЗАМЕН N

ЦНИИЭП ЖИЛИЩА г. МОСКВА

ГЛ. АРХИТЕКТОР ПРОЕКТА	ПАЛЬЯНИ	
ГЛ. АРХ. ОП-14	НЕСТЕРОВ	
ГЛ. ИНЖ. ПР-ТА	ДОВБНЕНКО	

ОБЩАЯ ХАРАКТЕРИСТИКА ПРОЕКТА

ТИПОВОЙ ПРОЕКТ ГОСТИНИЦЫ С 3 ЭТАЖНЫМ ЖИЛЬЕМ И 1 ЭТАЖНЫМ ОБЩЕСТВЕННЫМ КОРПУСАМИ.

ХАРАКТЕРИСТИКА ПЛОЩАДКИ СТРОИТЕЛЬСТВА.

СОДЕРЖАНИЕ

NN п/п	НАИМЕНОВАНИЕ ЛИСТОВ	N ЛИСТА	N СТР.
1	ЗАГЛАВНЫЙ ЛИСТ	1	1
2	СЕТКИ С1 ПО С10; С-11; С-18; С-19; С-29	2	2
3	КАРКАС К-10; СЕТКИ С-12; С-13; С-14, ДЕТАЛЬ М-1	3	3
4	КАРКАСЫ К-1 ПО К-9, МЕТАЛЛИЧЕСКИЕ АНКЕРА	4	4
5	СЕТКИ С-15, С-16, С-17, С-18, С-24, С-25; С-26; С-27, С-28. МЕТАЛЛИЧЕСКИЕ ПОРУЧНИ И ПОДХОДЫ	5	5
6	СЕТКИ С-21; С-22; С-23; КАРКАС К-11. БАЛКА МБ-10.	6	6
7	РАМКИ МЕТАЛЛИЧЕСКИЕ РМ-1; РМ-2; РМ-3; РМ-4; РМ-5; РМ-6	7	7
8	ЗОНТ Т15-А. РАМКИ РМ-7; РМ-8, ОГРАЖДЕНИЕ МОТ-19, АНКЕР АМ-6	8	8
9	ОГРАЖДЕНИЕ ТЕРРАСЫ МОТ-22л, МОТ-22п, МОТ-39с, МОТ-39п, МОТ-58л, МОТ-58п	9	9
10	ОГРАЖДЕНИЕ ТЕРРАСЫ МОТ-10, МОТ-41; МЕТАЛЛИЧ. КОНСТРУКЦИИ ОБРАМЛЕН. ВОРОТ М-1, М2	10	10
11	ЗАКЛАДНЫЕ ДЕТАЛИ МКБ-1; МКБ-2; ОБ-1; ЗД-1; ЗД-2 ЗД-3; РМ-9 РМ-10	11	11
12	ОГРАЖДЕНИЕ КРОВЛИ МОК-1. КРОВЕЛЬНЫЙ КОСТЫЛЬ КК-1. МЕТАЛЛИЧ ЛЕСТНИЦА МЛ-1. СКОБА МС-1	12	12
13	ГИЛЬЗА ДЛЯ УСТАНОВКИ РАДИОСТОЙКИ АНКЕРА ДЛЯ КРЕПЛЕНИЯ ГИЛЬЗЫ РАДИОСТОЙКИ И ОПОРНОЙ ТРУБЫ ТЕЛЕВИЗИОН. АНТЕННЫ К СТЕНЕ	13	13
14	ОПОРНАЯ ТРУБА ДЛЯ ТЕЛЕАНТЕННЫ. ДЕТАЛИ, СЕЧЕНИЯ.	14	14
15	РАМА ДЛЯ КРЕПЛЕНИЯ ВЕНТИЛЯЦИОННЫХ ОТСОСОВ СПЕЦИФИКАЦИЯ	15	15
16	РАМА ДЛЯ КРЕПЛЕНИЯ ВЕНТИЛЯЦИОННЫХ ОТСОСОВ УЗЛЫ И ДЕТАЛИ	16	16

ПРИВЯЗКОЙ ПРИНЯТО:

АННУЛИРУЮТСЯ ЛИСТЫ...
...
КОРРЕКТИВЫ ВНЕСЕНЫ В ЛИСТЫ...
...

МЕСТО ДЛЯ ШТАМПА ПРИВЯЗКИ

„НАСТОЯЩИЙ ПРОЕКТ ВЫПОЛНЕН В СООТВЕТСТВИИ С ДЕЙСТВУЮЩИМИ НОРМАМИ И ПРАВИЛАМИ /В ТОМ ЧИСЛЕ ПО ВЗРЫВО-ПОЖАРНОЙ БЕЗОПАСНОСТИ/"

ГЛ. АРХИТЕКТОР ПРОЕКТА /НЕСТЕРОВ/
ГЛ. ИНЖЕНЕР ПРОЕКТА /ДОВБНЕНКО/

С-1

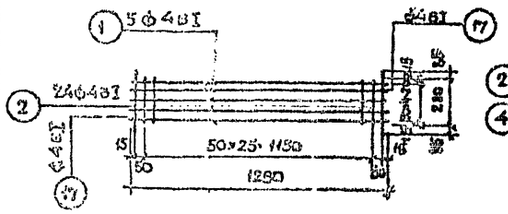

С-2

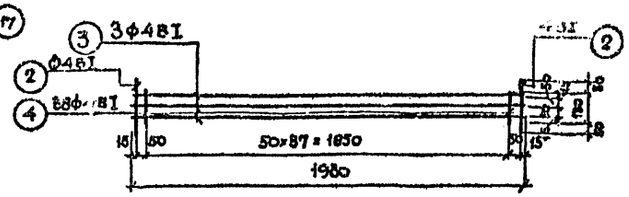

С-5

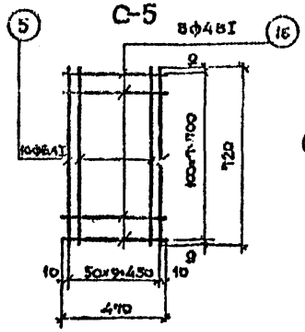

С-3

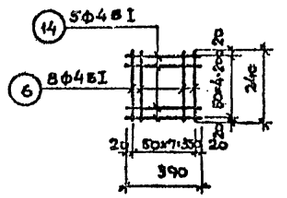

С-4

С-6

С-8 (С-10)

С-11

С-7 (С-29)

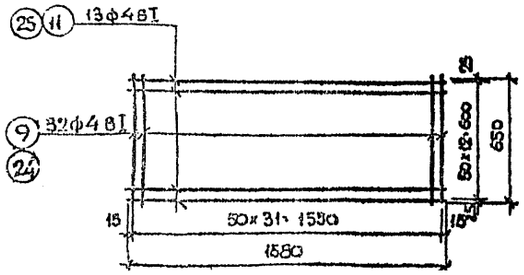

С-9

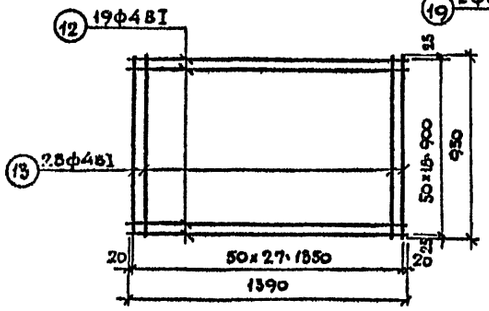

С-18

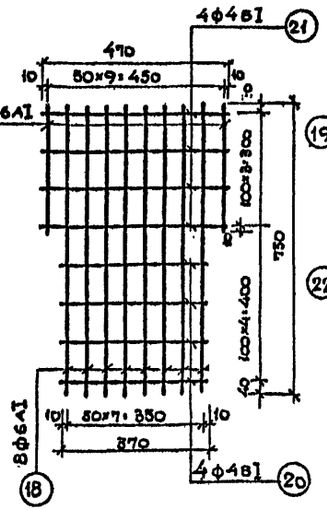

С-19

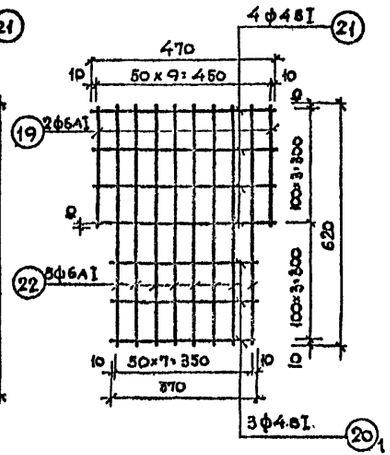

Спецификация на арматуру							Выборка арматуры		
Марка	№ поз.	Ф, мм	Длина мм	Кол. шт.	Общая длина м	Ф, мм	Общая длина м	Вес кг
С-1	1	4АI	1280	5	6.40	4АI	12.5	1.23
	2	4АI	230	24	5.52			
	17	4АI	300	2	0.6			
							Итого	1.23
С-2	2	4АI	230	2	0.46	4АI	11.2	1.10
	3	4АI	1930	3	5.79			
	4	4АI	130	38	4.94			
							Итого	1.10
С-3	6	4АI	240	8	1.92	4АI	3.87	0.38
	14	4АI	390	5	1.95			
							Итого	0.38
С-4	7	4АI	880	8	7.04	4АI	14.06	1.39
	14	4АI	390	18	7.02			
							Итого	1.39
С-5	5	6АI	720	10	7.20	6АI	7.20	1.60
	16	4АI	470	8	3.76	4АI	3.76	0.37
							Итого	1.97
С-6	8	6АI	1330	5	6.65	6АI	6.65	1.47
	2	4АI	230	12	2.76	4АI	3.86	0.35
	17	4АI	300	2	0.6			
							Итого	1.82
С-7	11	4АI	1580	13	20.54	4АI	41.34	4.10
	9	4АI	650	32	20.80		Итого	4.10
С-8	7	4АI	880	13	11.44	4АI	23.14	2.30
	9	4АI	650	16	11.70		Итого	2.30
С-9	12	4АI	1390	19	26.41	4АI	53.01	5.26
	13	4АI	950	28	26.60		Итого	5.26
С-10	23	8АI	880	13	11.44	8АI	23.14	9.15
	24	8АI	650	18	11.70		Итого	9.15
С-29	25	8АI	1580	13	20.54	8АI	41.34	16.30
	24	8АI	650	32	20.80		Итого	16.30
С-18	19	6АI	320	2	0.64	4АI	3.36	0.35
	20	4АI	370	4	1.48	6АI	6.64	1.47
	21	4АI	470	4	1.88			
	18	6АI	750	8	6.00		Итого	1.80
С-19	22	6АI	620	8	4.96	6АI	3.60	1.24
	19	6АI	320	2	0.64	4АI	2.99	0.29
	20	4АI	370	8	1.11			
	21	4АI	470	4	1.88			
							Итого	1.53
С-11	10	4АI	530	7	3.71	4АI	7.45	0.75
	15	4АI	340	11	3.74			
							Итого	0.75

1. Сетки сварные изготавливать по указаниям СН и П-II-8.1-62* и СН 393-69
2. Арматурная сталь по ГОСТам 5781-61 и 6727-53*, отвечающая требованиям, предъявляемым к сварной арматуре

ЦНИИЭП жилища г. Москва	1972	Гостиница на 109 мест	Сетки С-1 по С-10; С-11; С-18; С-19; С-29	Типовой проект 284-5-118	Часть 10 Раздел 107-1 Лист 2

Согласовано — Инв. № подл. — Взам. инв. №

Гл. инж. Минцис; Гл. арх. пр. Афиногенов; Гл. инж. пр. Крашинин; Рук. арх. Гальчан; Инженер Нестеров; Проверил Хобенко; Гл. инж. пр. Ивлиев; Гл. инж. пр. Ивлиев; Гл. инж. пр. Ивлиев

К-10

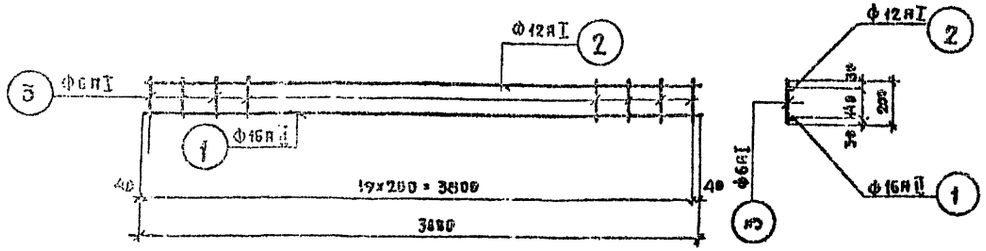

С-12

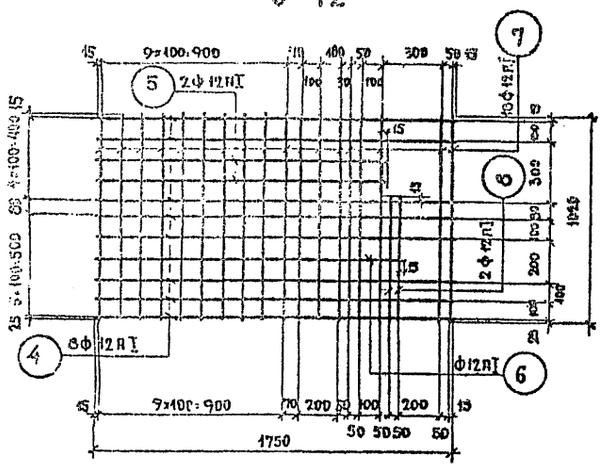

С-13

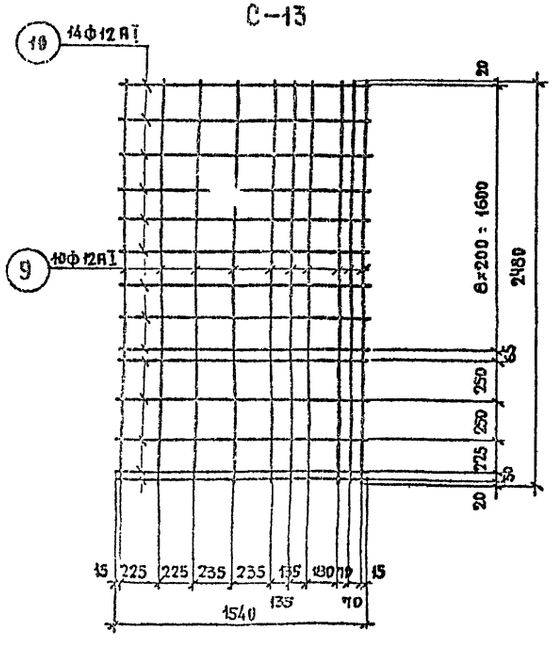

М-1

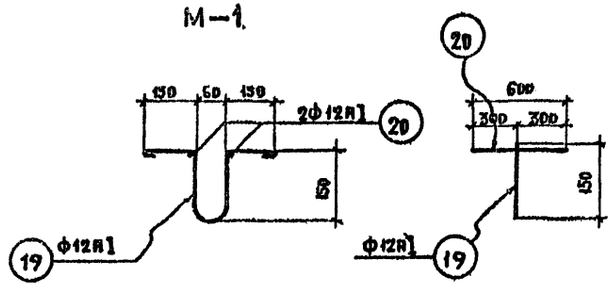

С-14

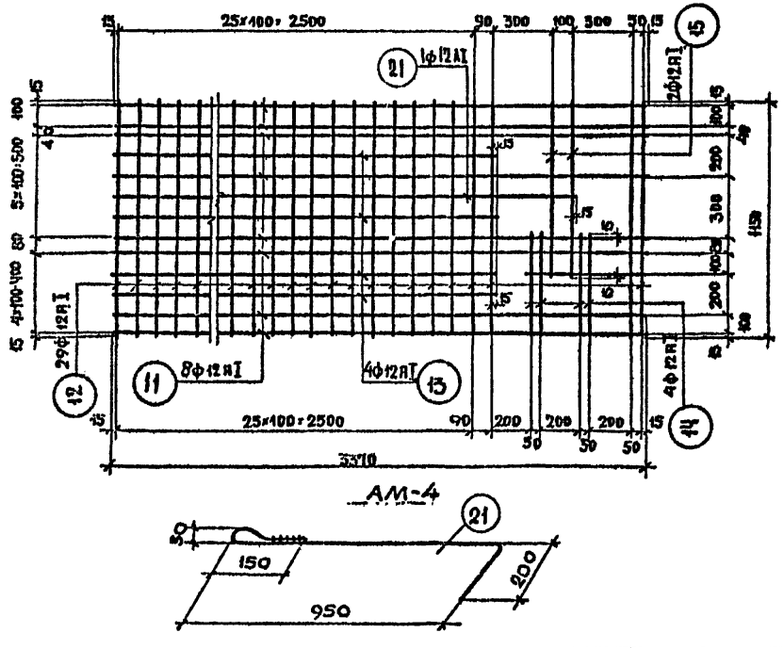

АМ-4

Спецификация на 1 марку

Марка	Эскиз	Поз	ф мм	Длина мм	Кол шт	Общая длина м	Выборка арматуры на марку: ф мм	общая длина м	вес кг
К-10	3880	1	16АII	3880	1	3.88	16АII	3.90	6.10
	3880	2	12АI	3880	1	3.88	12АI	3.90	3.50
	200	3	6АI	200	20	4.00	6АI	4.00	0.90
							итого		10.50
С-12	1750	4	12АI	1750	8	14.00	12АI	37.95	33.80
	1400	5	12АI	1400	2	2.80		итого	33.80
	1500	6	12АI	1500	1	1.50			
	1020	7	12АI	1020	18	18.40			
	620	8	12АI	620	2	1.25			
С-13	2480	9	12АI	2480	10	24.80	12АI	46.40	41.30
	1540	10	12АI	1540	14	21.60		итого	41.30
С-14	3370	11	12АI	3370	8	27.00	12АI	77.60	68.90
	1150	12	12АI	1150	29	33.35		итого	68.90
	2620	13	12АI	2620	4	10.50			
	510	14	12АI	510	4	2.00			
	850	15	12АI	850	2	1.70			
	3020	21	12АI	3020	1	3.02			
Отдельные стержни	3570	16	6АI	3570	1	3.57	6АI	3.57	0.78
	3570	17	12АI	3570	1	3.57	12АI	3.57	3.20
	3570	18	16АII	3570	1	3.57	16АII	3.57	5.60
М-1	см чертёж	19	12АI	850	1	0.85	12АI	2.05	1.80
		20	12АI	600	2	1.20		итого	1.80
АМ-4	см. чертеж	21	12АI	1330	1	1.33	12АI	1.33	1.18

1. Сетки и каркасы сварные изготавливать по указаниям СНиП II-В. 1-62* и ГОСТ 393-69.
2. Арматурная сталь по ГОСТам- 5781-61 и 6727-53*, отвечающая требованиям к сварной арматуре. Для М-1 - сталь ВМст-3 сп 4

Согласовано

Согласовано

Инв. № подл. | Подпись и дата | Взам. инв. №

ГИП Пальмская
Гл. инж. пр. Несеров
Гл. конструктор Воронцова
Нач. отд. Воронцова
Гл. инж. проекта Воронцова
Гл. архитектор проекта Воронцова

ЦНИИЭП жилища г. Москва

1972	Гостиница на 109 мест	Каркас К10. Сетки С-12, С-13, С-14. Деталь М-1.	Типовой проект 284-5-18	Часть 10 Раздел 10.7-1	Лист 3

К-1
К-2
К-3

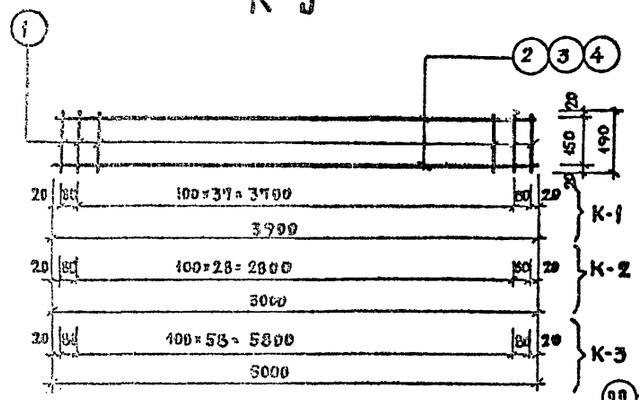

К-6
К-7

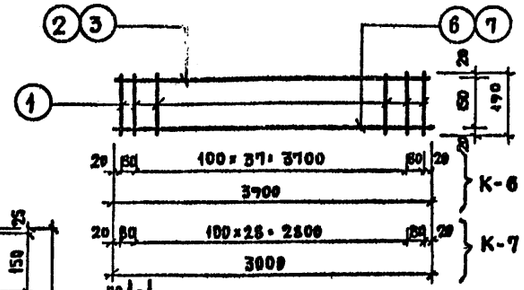

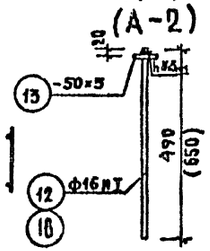

М-2

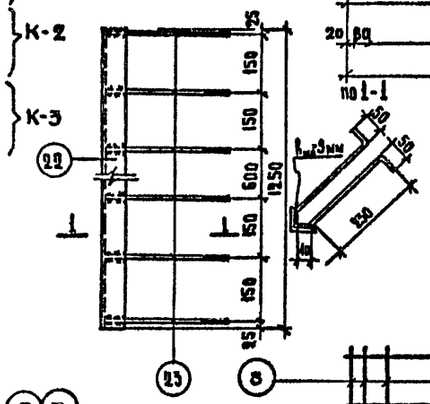

К-8
К-9

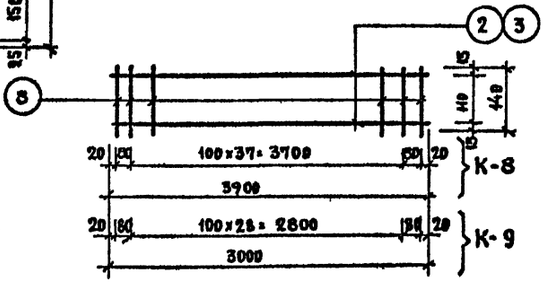

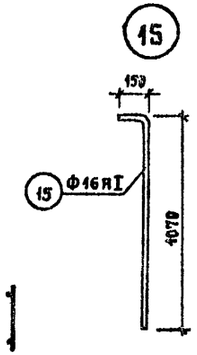

К-4
К-5

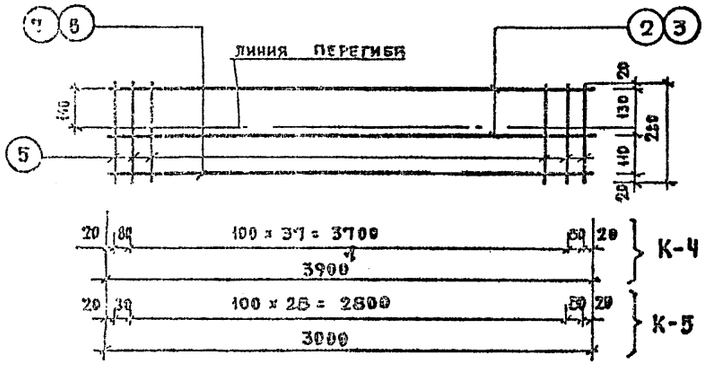

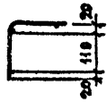

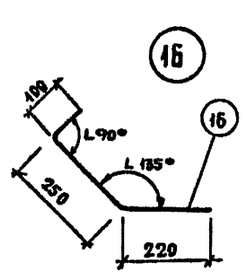

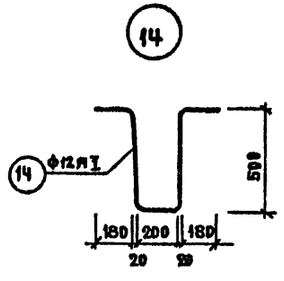

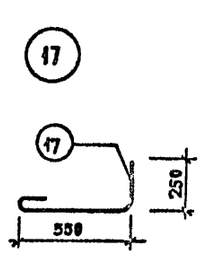

АМ-1

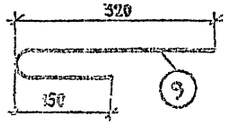

АМ-2

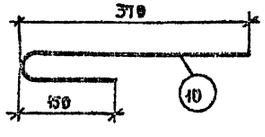

АМ-3

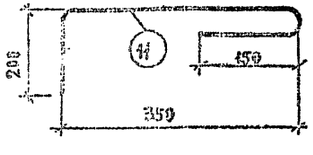

Спецификация на 1 марку						Выборка арматуры на марку			
Марка	№ поз	ф мм	Длина мм	Кол шт	Общая Длина м	ф мм	Общая длина м	Вес кг	
К-1	2	12АI	3900	2	7.80	12АI	7.80	6.92	
	1	6АI	190	40	7.60	6АI	7.60	1.69	
							Итого:		8.61
К-2	3	12АI	3000	2	6.00	12АI	6.00	5.33	
	1	6АI	190	31	5.89	6АI	5.89	1.33	
							Итого:		6.66
К-3	4	12АI	6000	2	12.00	12АI	12.00	10.66	
	1	6АI	190	61	11.59	6АI	11.59	2.57	
							Итого:		13.23
К-4	6	16АI	3900	1	3.90	16АI	3.90	6.16	
	2	12АI	3900	2	7.80	12АI	7.80	6.92	
	5	6АI	280	40	11.20	6АI	11.20	2.49	
							Итого:		15.57
К-5	7	16АI	3000	1	3.00	16АI	3.00	4.74	
	3	12АI	3000	2	6.00	12АI	6.00	5.33	
	5	6АI	280	31	8.68	6АI	8.68	1.93	
							Итого:		12.00
К-6	6	16АI	3900	1	3.90	16АI	3.90	6.16	
	2	12АI	3900	1	3.90	12АI	3.90	3.46	
	1	6АI	190	40	7.60	6АI	7.60	1.69	
							Итого:		11.31
К-7	7	16АI	3000	1	3.00	16АI	3.00	4.74	
	3	12АI	3000	1	3.00	12АI	3.00	2.66	
	1	6АI	190	31	5.89	6АI	5.89	1.33	
							Итого:		8.73
К-8	2	12АI	3900	2	7.80	12АI	7.80	6.92	
	8	6АI	140	40	5.60	6АI	5.60	1.24	
							Итого:		8.16
К-9	3	12АI	3000	2	6.00	12АI	6.00	5.33	
	8	6АI	140	31	4.34	6АI	4.34	0.96	
							Итого:		6.29
АМ-1	9	12АI	470	1	0.47	12АI	0.47	0.42	
АМ-2	10	12АI	520	1	0.52	12АI	0.52	0.46	
АМ-3	11	12АI	700	1	0.70	12АI	0.70	0.62	
А-1	12	16АI	490	1	0.49	16АI	0.49	0.77	
	13	-50×5	50	1	0.05	-50×5	0.05	0.1	
Отдельные стержни	14	12АI	1600	1	1.60	12АI	1.62	1.42	
	15	16АI	1220	1	1.22	16АI	1.22	1.93	
	16	4ВI	570	1	0.57	4ВI	0.57	0.056	
	17	6АI	850	1	0.85	6АI	0.85	0.189	
А-2	13	-50×5	50	1	0.05	-50×5	0.05	0.1	
	18	6АI	650	1	0.66	6АI	0.65	1.03	
М-2	22	4-50×5	1250	1	1.25	-50×5	1.25	4.72	
	23	8АI	320	12	3.84	8АI	3.84	1.52	

1 Каркасы сварные изготавливать по указаниям СНиП II-В. 1-62* и СН 393-69
2 Арматурная сталь по ГОСТ 5781-61 и 6727-53*, отвечающая требованиям к сварной арматуре.
3 А-1, А-2 и М-2 из стали В.Ст.3 кп2-со сваркой электродами Э-42 по ГОСТ 9467-60.

Согласовано

Инв. № подл. | Подп. и дата | Взам. инв. №

Гип	Кинцис		
Нач. отд.	Фальсечуф		
Нач. сект.	Кузнецова		
Инж.	Кузнецова		
Рук. гр.	Шапиро		
Инж.	Шестеров		
Инж.	Добинеко		
Рук. мастерской			
Старший инженер			
Инженер-конструктор			
Гип			

ЦНИИЭП гражданских зданий и сооружений г. Москва

1972 | Гостиница на 109 мест | Каркасы К-1 по К-9. Металлические анкера | Типовой проект 284-5-18 | Часть 10 | Раздел 10.74 | Лист 4

С-15

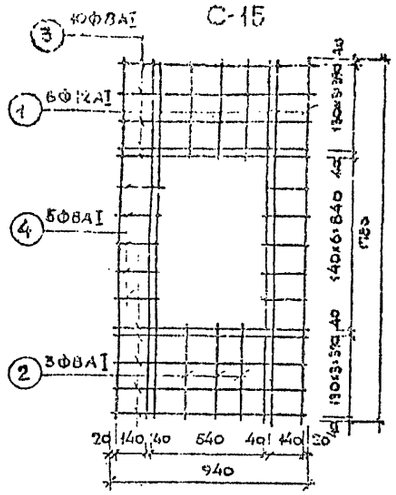

С-16

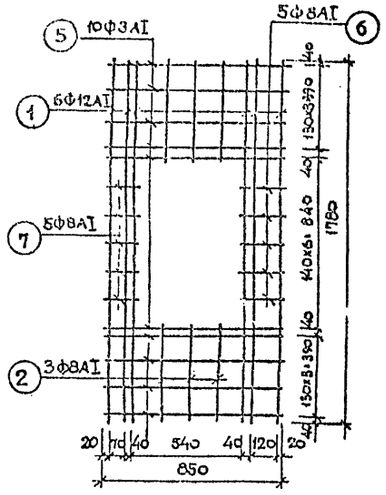

С-17

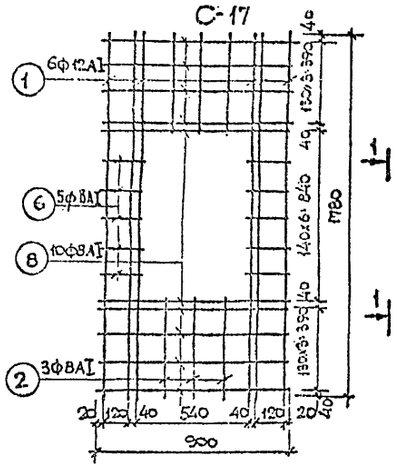

С-24

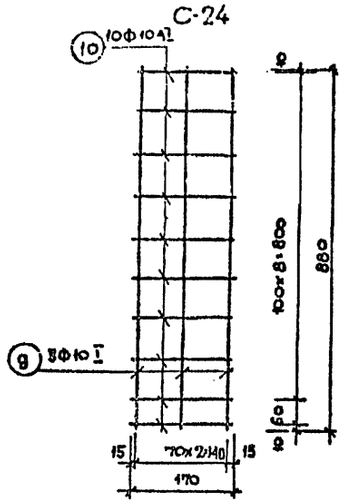

С-25

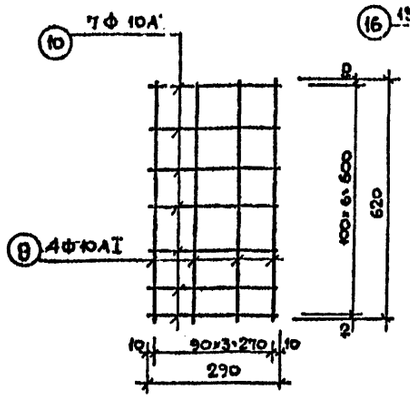

С-26

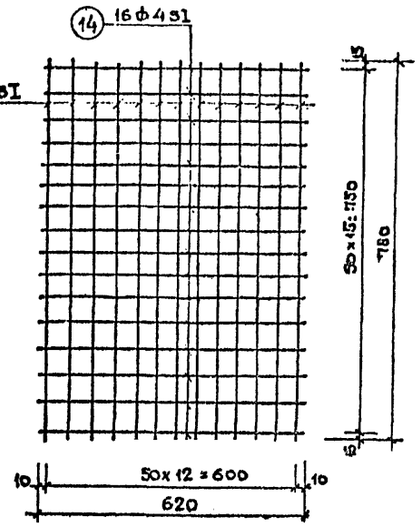

С-27

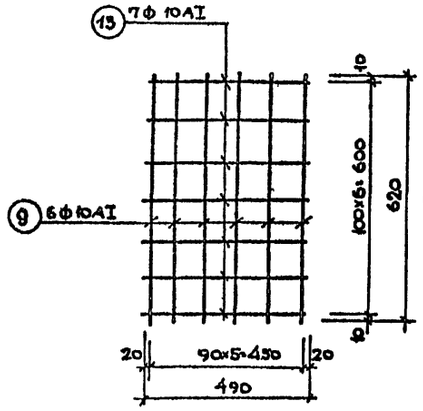

С-28

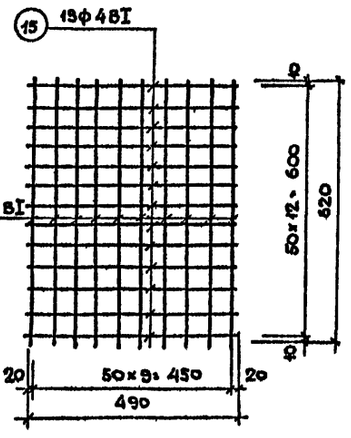

МПУ

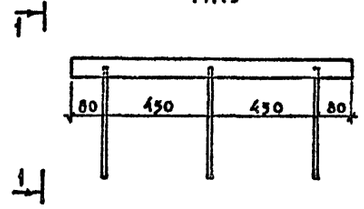

МП

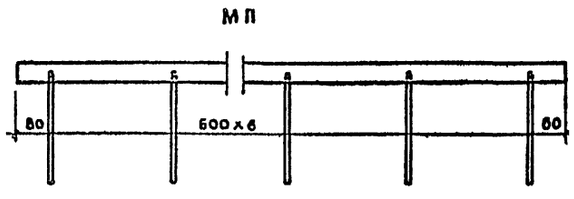

по 1-1

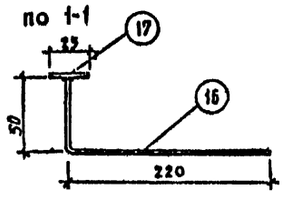

Спецификация арматуры на 1 марку						Выборка арматуры		
Марка	Поз.	Ф мм	Длина мм	Кол. шт.	Общая длина м	Ф мм	Общая длина м	Вес кг
С-15	1	12АI	1780	6	10.68	12АI	10.7	9.5
	2	8АI	480	6	2.88	8АI	14.4	5.7
	3	8АI	940	10	9.4			
	4	8АI	210	10	2.1		Итого	15.2
С-16	1	12АI	1780	6	10.68	12АI	10.7	9.5
	2	8АI	480	6	2.88	8АI	14.0	5.5
	5	8АI	850	10	8.50		Итого	15.0
	6	8АI	190	5	0.95			
	7	8АI	140	5	0.70			
С-17	1	12АI	1780	6	10.68	12АI	10.7	9.5
	2	8АI	480	6	2.88	8АI	13.8	5.45
	6	8АI	190	10	1.90		Итого	14.95
	8	8АI	900	10	9.00			
С-24	9	10АI	880	3	2.64	10АI	4.44	2.74
	10	10АI	170	10	1.70		Итого	2.74
С-25	9	10АI	620	4	2.48	10АI	5.38	3.32
	11	10АI	290	10	2.90		Итого	3.32
С-26	14	4BI	620	16	9.90	4BI	10.91	1.08
	16	4BI	780	13	1.01		Итого	1.08
С-27	9	10АI	620	6	3.72	10АI	8.62	5.32
	13	10АI	490	10	4.90		Итого	5.32
С-28	14	4BI	620	10	6.20	4BI	12.55	1.24
	15	4BI	490	19	6.35		Итого	1.24
МП	16	16АI	270	7	1.89	16АI	1.89	3.01
	17	-25×5	3760	1	3.76	-25×5	3.76	3.68
							Итого:	6.69
МПУ	16	16АI	270	3	0.81	16АI	0.81	1.29
	18	-25×5	1060	1	1.06	-25×5	1.06	1.04
							Итого:	2.33

1. Сетки сварных; изготавливать по указанию СНиП II-В. 1-62* и СН 393-69
2. Арматурная сталь по ГОСТам 5781-61 и 6727-53*, отвечающая требованиям предъявляемым к сварной арматуре.

Согласовано

Согласовано

ГИП	Инженер	
Арнат	Пальмин	
Гл. инж. проекта	Пастернак	
Гл. инженер	Кузнецов	
Нач. отд.	Алешина	

Гостиница жилища г. Москва

1972	Гостиница на 109 мест.	Сетки С-15, С-16, С-17, С-24, С-25, С-26, С-27, С-28 металлические поручни МП, МПУ	Типовой проект 284-5-18	Часть 10 Раздел 10.7-1	Лист 5

С-21

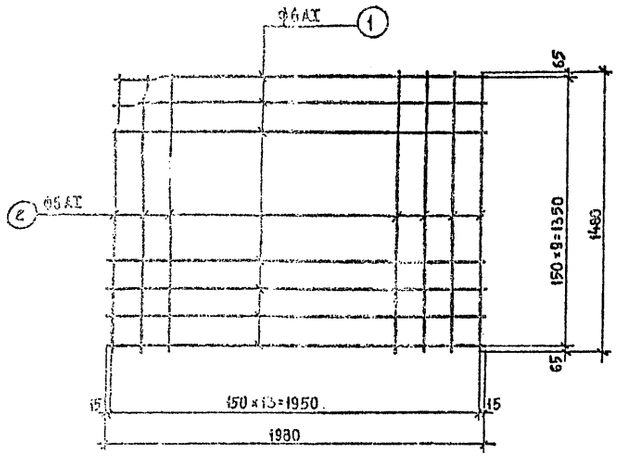

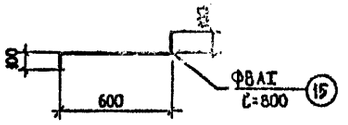

К-11

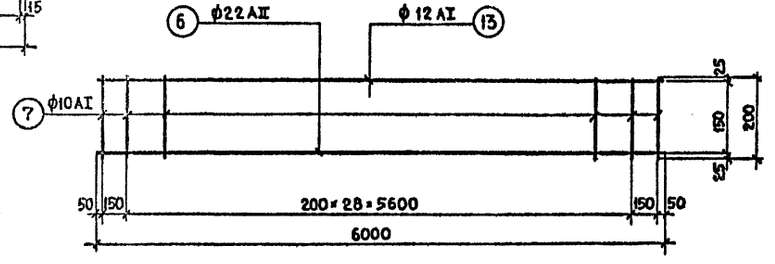

С-22

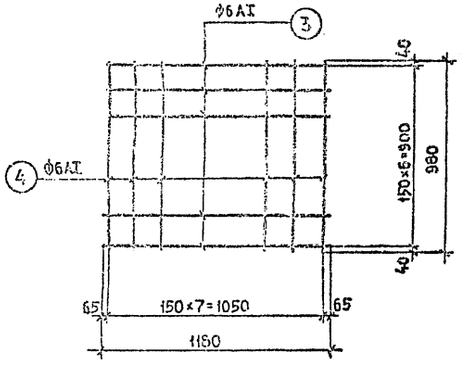

МБ-10

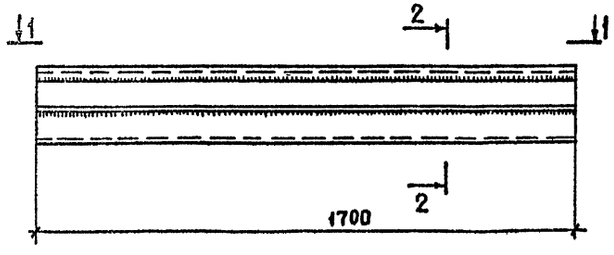

2-2

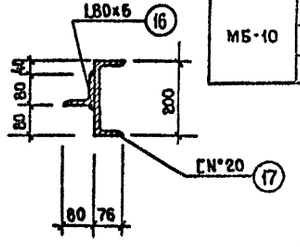

С-23

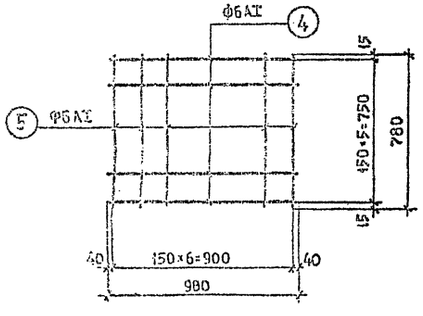

1-1

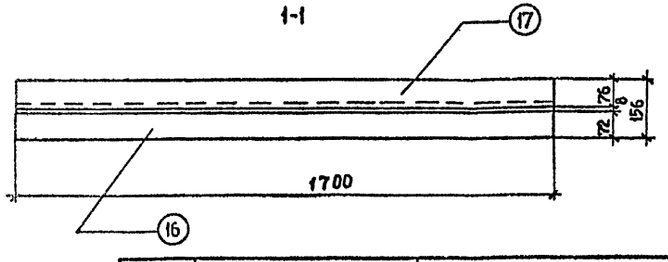

Спецификация стали на 1 марку

Марка	Эскиз	NN поз	Ф мм.	Длина мм.	Кол во шт	Общая длина м	Выборка стали на марку: Ф мм	Выборка стали на марку: Общая длина м	Выборка стали на марку: Вес кг
С-21	1980	1	6АI	1980	10	19.80	6АI	40.52	9.00
	1480	2	6АI	1480	14	20.72			
								Итого	9.00
С-22	1180	3	6АI	1180	7	8.26	6АI	16.10	3.58
	980	4	6АI	980	8	7.84			
								Итого	3.58
С-23	980	4	6АI	980	6	588	6АI	11.34	2.52
	780	5	6АI	780	7	546			
								Итого	2.52
К-11	6000	6	22АII	6000	1	6000	22АII	60	17.9
	6000	13	12АI	6000	1	6000	12АI	60	5.33
	200	7	10АI	200	31	6200	10АI	6.20	3.83
								Итого	27.06
Отдельные стержни	4280	9	12АI	4280	1	4.28	12АI	4.28	3.80
	4280	10	8АI	4280	1	4.28	8АI	4.28	1.69
	1370	11	12АI	1370	1	1.37	12АI	1.37	1.25
	1370	12	8АI	1370	1	1.37	8АI	1.37	0.56
	1200	8	22АII	1200	1	1.20	22АII	1.20	3.58
	280	14	8АI	280	1	0.28	8АI	0.28	0.11
		15	8АI	800	1	0.8	Ф8АI	0.8	0.32
МБ-10	L80×6	16	—	1700	1	1.75	—	1.75	8.56
	[N°20	17	—	1700	1	1.75	—	1.75	20.60
									29.16

Примечания:

1. Сетки и каркасы - сварные, изготавливать по указаниям СН и П II-21-62* и СН 393-69 арматурная сталь по гостам 5781-61 и 6727-53*, отвечающая требованиям, предъявляемым к сварной арматуре.
2. Сварку производить электродами типа Э-42 $h_ш$=5мм.

ЦНИИЭП жилища г. Москва
Рук. п. А. Риж. М. Гл. арх. пр. А. Арх. пр. Рук. гр. инж.
Согласовано: Гипрогор, Главный архитектор, Зорько, Гипрогор, Главный инженер, Шишкина

1972	Гостиница на 109 мест	Сетки С-21; С-22; С-23; каркас К-11. Балка МБ-10	Типовой проект 284-5-18	Часть 10 Раздел 10.7-1	Лист 6

РМ-1

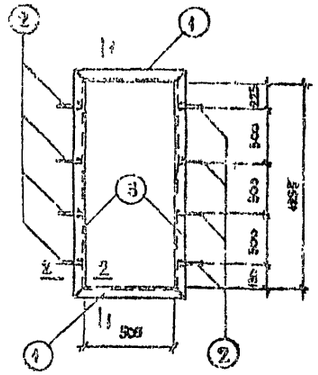

1-1

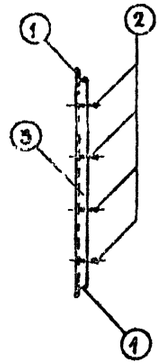

РМ-4

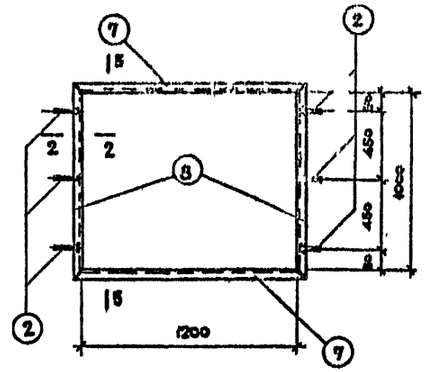

5-5

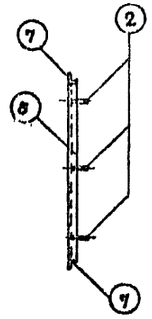

2-2

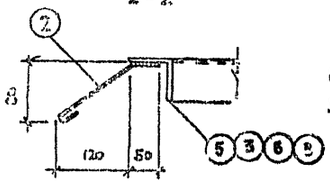

7-7

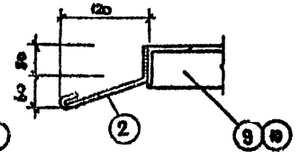

РМ-5

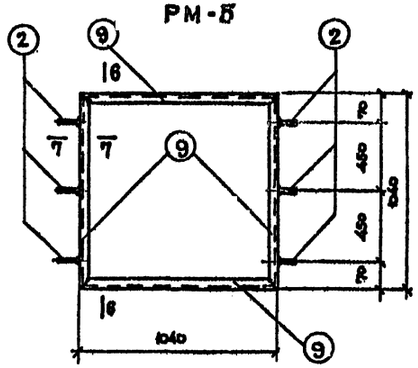

6-6

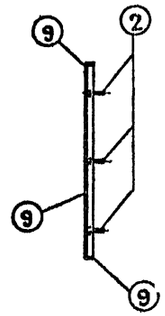

РМ-2

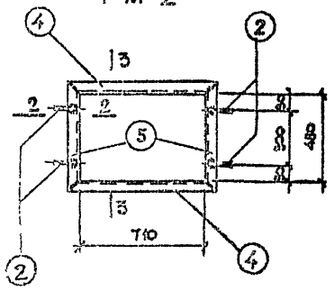

3-3

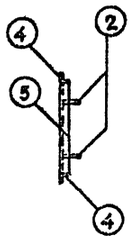

РМ-6

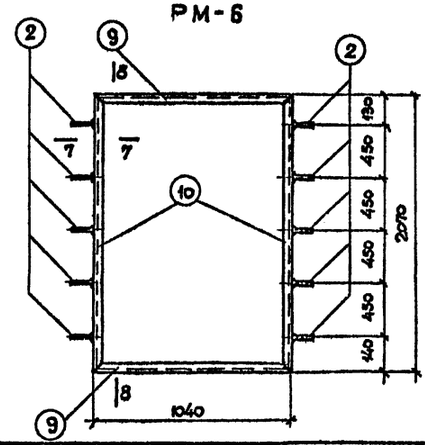

8-8

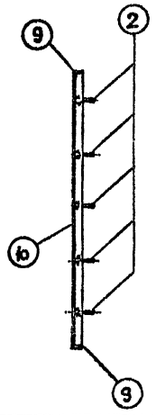

РМ-3

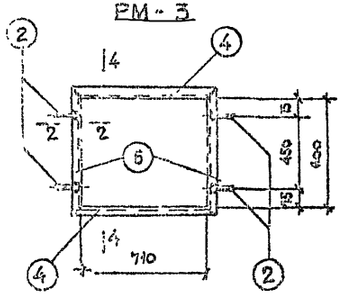

4-4

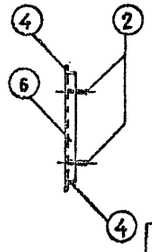

Спецификация стали на 1 марку

Марка	№ поз.	Профиль	Длина мм	Кол. шт	Вес кг 1 поз.	Вес кг всех поз.	Вес кг марки
РМ-1	1	L 63×4	630	2	2.45	4.92	16.51
	2	ф8 AI	250	8	0.099	0.79	
	3	L 63×4	1880	2	5.4	10.8	
РМ-2	2	ф8 AI	250	4	0.099	0.40	8.88
	4	L 50×4	810	2	2.48	4.94	
	5	L 50×4	580	2	1.77	3.54	
РМ-3	2	ф8 AI	250	4	0.099	0.40	9.62
	4	L 50×4	810	2	2.48	4.94	
	6	L 50×4	700	2	2.14	4.28	
РМ-4	2	ф8 AI	250	6	0.099	0.60	15.26
	7	L 50×4	1800	2	3.96	7.94	
	8	L 50×4	1100	2	3.35	6.72	
РМ-5	2	ф8 AI	250	6	0.099	0.60	13.28
	9	L 50×4	1040	4	3.17	12.68	
РМ-6	2	ф8 AI	250	10	0.099	0.99	12.95
	9	L 50×4	1040	2	3.17	6.34	
	10	L 50×4	2070	2	6.31	12.62	

Примечания

1. Сварку производить электродами типа Э-42. Высота сварных швов $h_w = 4$ мм.
2. Материал конструкций - сталь марки Вст3кп2.

ЦНИИЭП жилища г. Москва

1972	Гостиница на 109 мест	Рамки металлические РМ-1; РМ-2; РМ-3; РМ-4; РМ-5; РМ-6.	Типовой проект 284-5-18	Часть 10 Раздел 10.7-1	Лист 7

ЗОНТ Т15-А

ПОТ-1

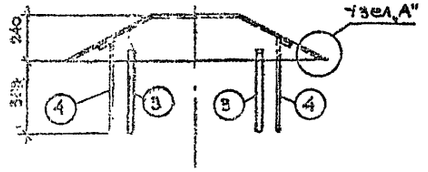

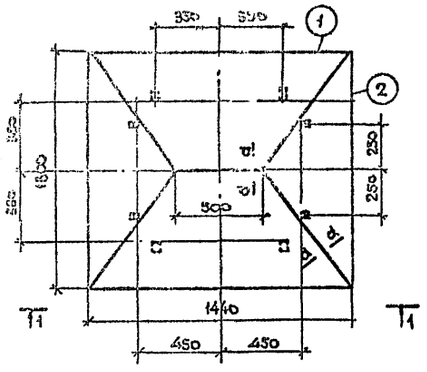

РМ-8

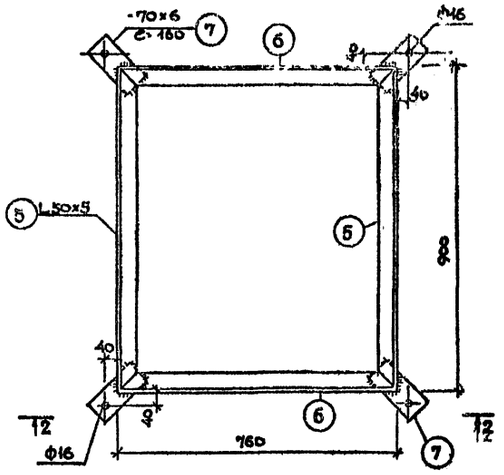

ПО 2-2

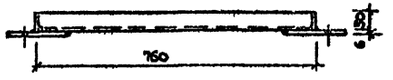

РМ-7

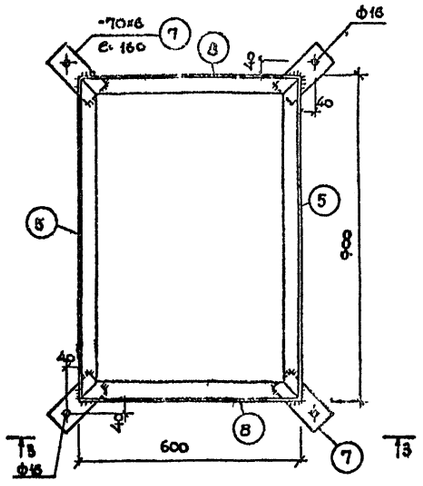

ПО 3-3

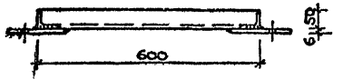

Спецификация стали на 1 изделие							
Марка	№ поз	Профиль	Длина мм	Кол. шт	Вес кг		
					1 поз	всех поз	марки
ЗОНТ Т15-А	1	-710×10	1440	2	5.4	10.8	24,38
	2	-530×10	1300	2	2.83	5.66	
	3	-30×8	500	4	0.94	3.76	
	4	-30×8	550	4	1.04	4.16	
РМ-8	5	L50×5	900	2	3.39	6.78	14,70
	6	L50×5	760	2	2.90	5.80	
	7	-70×6	160	4	0.53	2.12	
РМ-7	5	L50×5	900	2	3.39	6.78	13,50
	8	L50×5	600	2	2.30	4.60	
	7	-70×6	160	4	0.53	2.12	
МОТ-19	9	□70×36×2,5	1900	1	7.14	7.14	15.86
	10	□70×36×2,5	984	2	3.68	7.36	
	11	Ф18АI	170	4	0.34	1.36	
АМ-6	12	Ф12АI	920	1	0.82	0.82	1,95
	13	-120×10	120	1	1.13	1.13	
А-1	14	-30×3	182	1	0.13	0.13	0.13

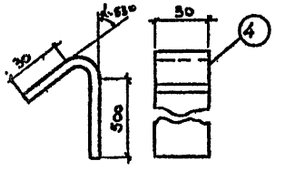

МОТ-19

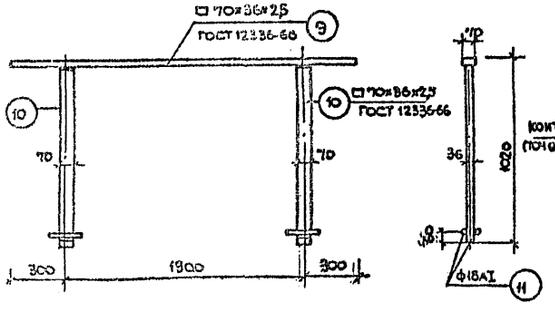

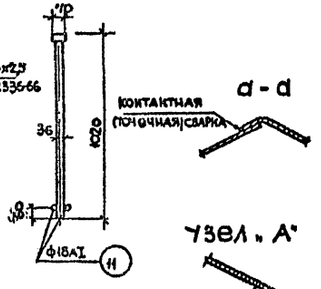

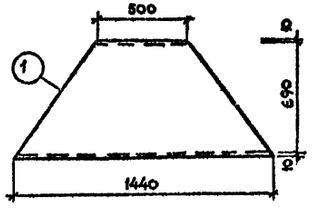

АМ-6

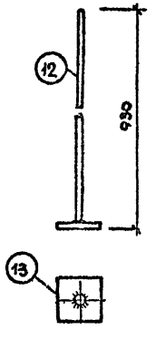

Л-1

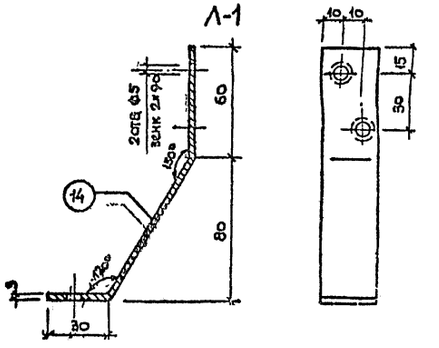

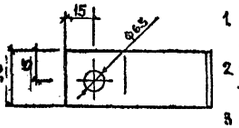

1. Материал конструкций-сталь ВСт 3кп 2.
2. Сварку производить электродами типа Э-42, высота сварных швов
3. АМ-6 варить встав под слоем флюса

1972	Гостиница на 109 мест.	ЗОНТ Т15-А. РАМКИ РМ-7, РМ-8 ОГРАЖДЕНИЕ МОТ-19, АНКЕР АМ-6	Типовой проект 284-5-18	Часть 10 Раздел 107-1	Лист 8

ЦНИИЭП жилища г. Москва

Согласовано

МОТ-22л

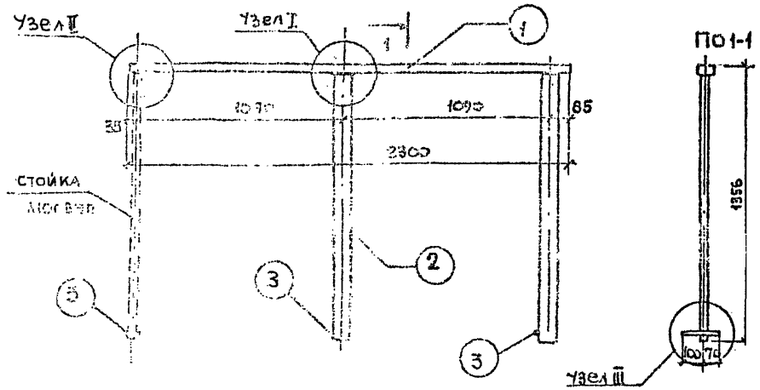

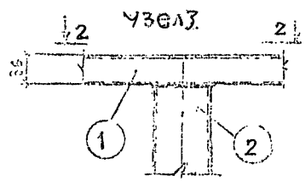

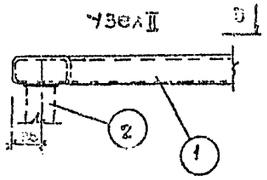

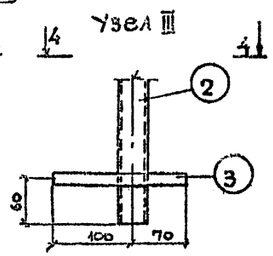

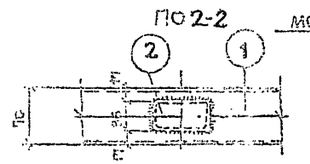

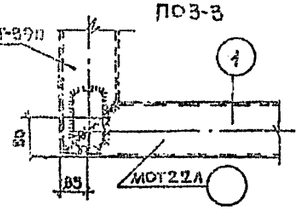

По3-3

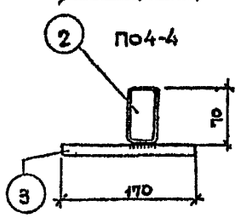

МОТ-58п

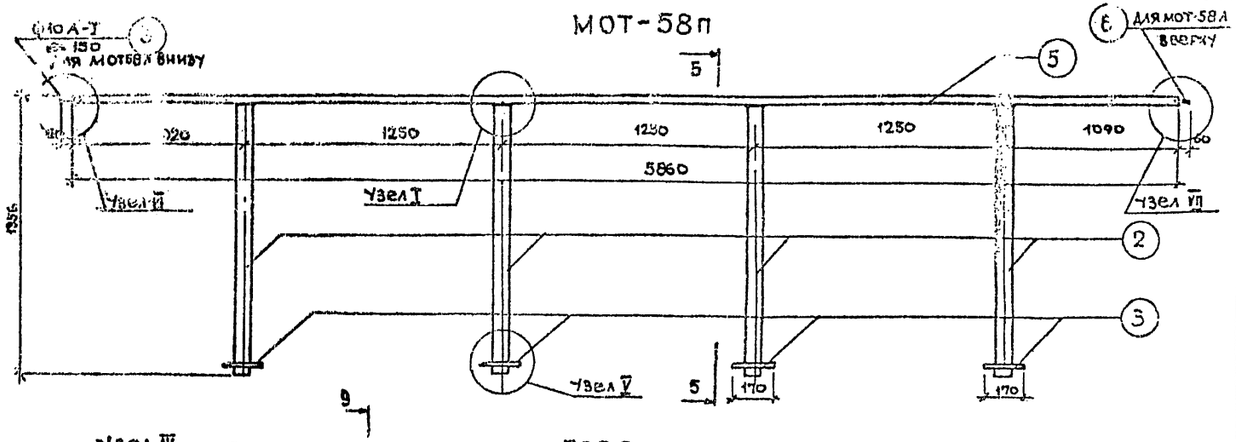

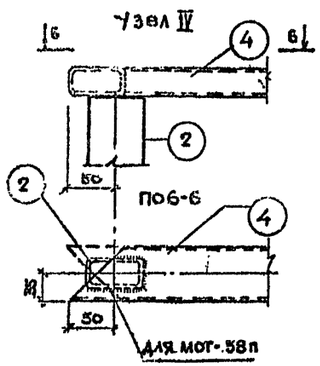

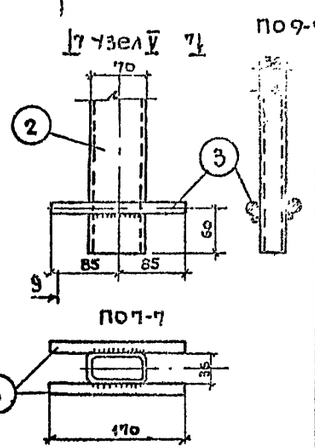

МОТ-39п

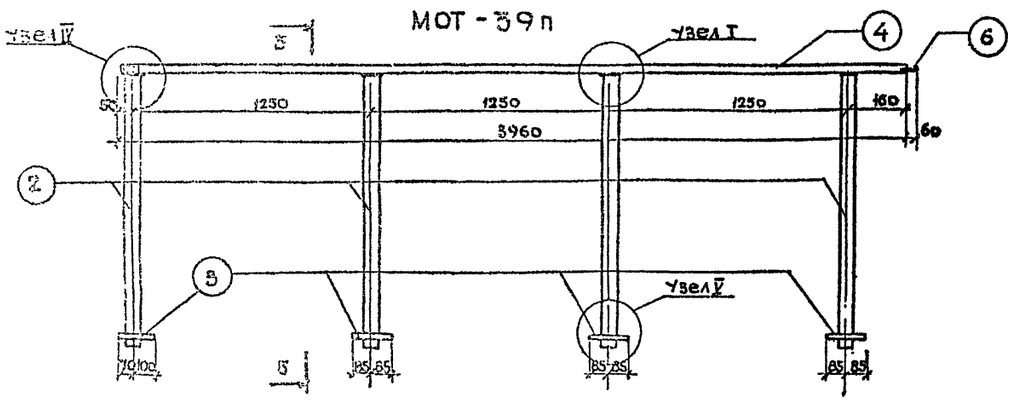

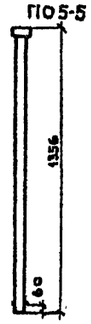

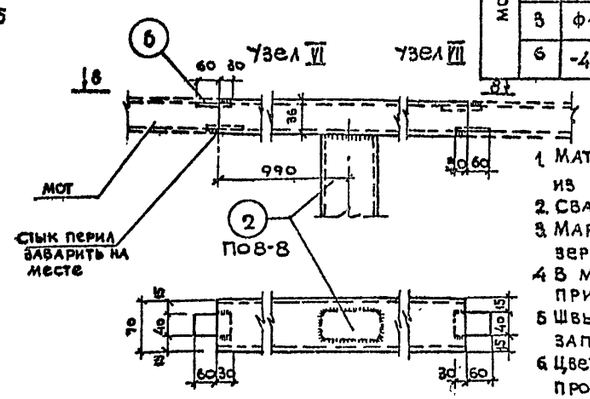

Спецификация стали на 1 изделие

Марк	№№ поз.	Профиль	Длина мм	Кол. шт.	Вес кг: 1 поз.	Вес кг: всех поз.	Вес кг: Марки
МОТ-22л МОТ-22п	1	□ 70×36×2,5	2300	1	8.63	8.63	19.21
	2	□ 70×36×2,5	1820	2	4.95	9.90	
	3	ф18	170	2	0.34	0.68	
МОТ-35-А МОТ-39-п	4	□ 70×36×2,5	3960	1	14.85	14.85	37.37
	2	□ 70×36×2,5	1320	4	4.95	19.80	
	3	ф18	170	8	0.34	2.72	
МОТ-58	5	□ 70×36×2,5	5860	1	22.00	22.00	44.81
	2	□ 70×36×2,5	1320	4	4.95	19.80	
	3	ф18	170	8	0.34	2.72	
	6	-40×5	90	2	0.142	0.284	

1. Материал конструкций-трубы сеч. 70×36×2,5 по ГОСТу 12336-66 из стали марки Вст3 кп2.
2. Сварку производить электродам типа Э-42.
3. Марки Мот-22п, Мот-39л. изготовить зеркально маркам мот-22л, мот-39п.
4. В марках мот-39л и мот-39п деталь ⑥ приваривается по месту.
5. Швы стыков ограждений тщательно зачистить заподлицо с поверхностью изделия.
6. Цвет окраски определить при привязке проекта.

ЦНИИЭП жилища г. Москва

1972	Гостиница на 109 мест	Ограждение террасы мот-22л; мот-22п; мот-39л; мот-39п мот-58л, мот-58п.	Типовой проект 284-5-18	Часть 10, раздел 10ГТ-5	Лист 9

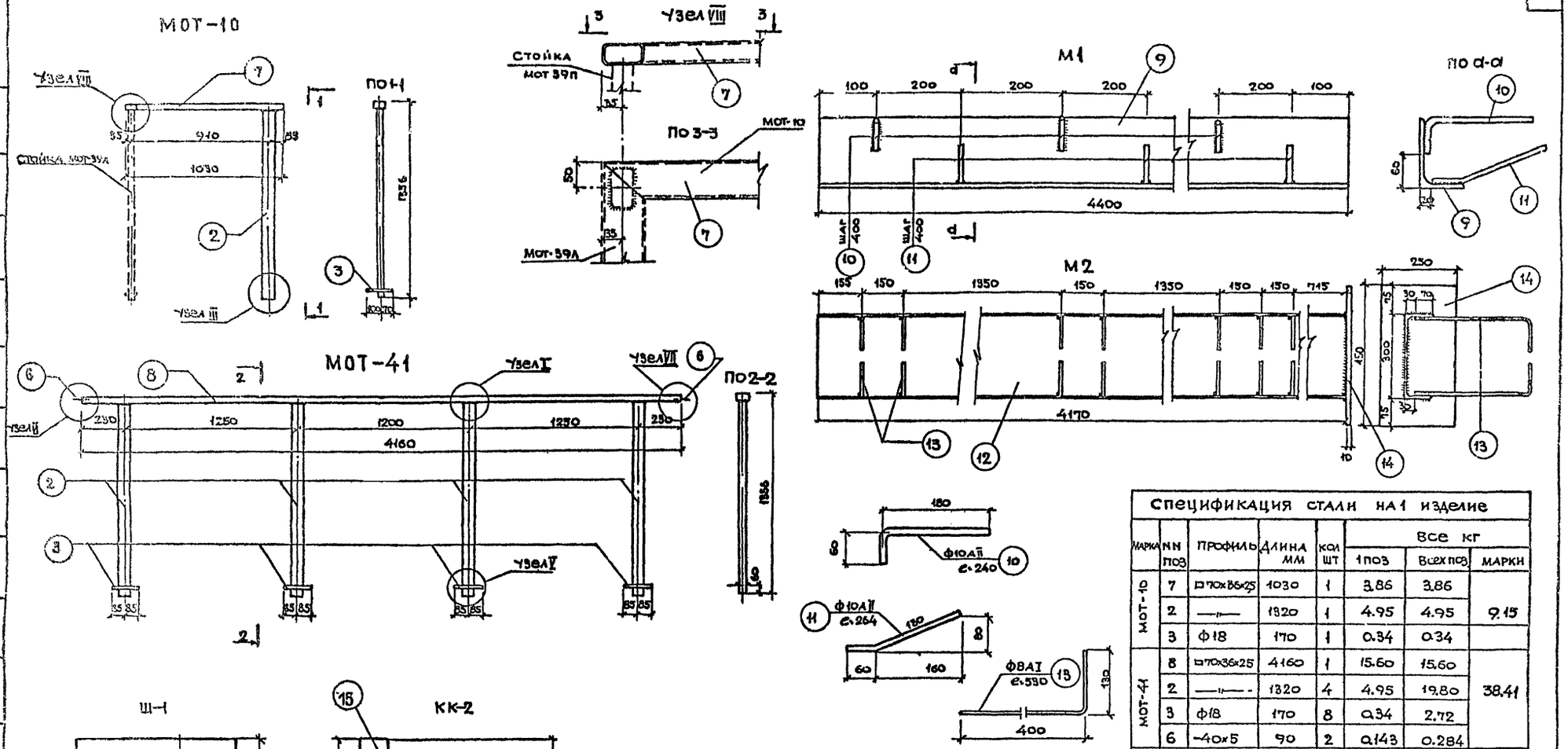

Спецификация стали на 1 изделие							
Марка	NN поз	Профиль	Длина мм	Кол шт	Все кг 1 поз	Все кг всех поз	Все кг марки
МОТ-10	7	□70×35×2,5	1030	1	3,86	3,86	9,15
	2	——	1820	1	4,95	4,95	
	3	ф18	170	1	0,34	0,34	
МОТ-41	8	□70×36×2,5	4160	1	15,60	15,60	38,41
	2	——	1320	4	4,95	19,80	
	3	ф18	170	8	0,34	2,72	
	6	-40×5	90	2	0,143	0,284	
Ш-1	—	-200×5	280	1	2,2	2,2	2,2
М1	9	L125×80×8	4400	1	55,00	55,00	58,26
	10	ф10АII	240	11	0,148	1,63	
	11	ф10АII	240	11	0,148	1,63	
М2	12	С30	4170	1	132,60	132,60	144,37
	13	ф8АI	530	14	0,210	2,94	
	14	-250×10	450	1	8,83	8,83	
КК-2	15	-50×8	200	1	0,236	0,236	0,53
	16	-50×8	250	1	0,294	0,293	

1. Материал – сталь ВСт-3кп2
2. Сварку производить электродами Э-42, высота сварных швов марок М1 и М2 – hш=6мм, для остальных марок - hш=3мм.
3. Узлы I; III; V; VI; VII - смотреть на листе 9

ЦНИИЭП жилища г. Москва

1972	Гостиница на 109 мест	Ограждение террасы МОТ-10; МОТ-41, металлические конструкции обрамления ворот М1 М2.	Типовой проект 284-5-18	Часть 10 Раздел ОТ-1	Лист 10

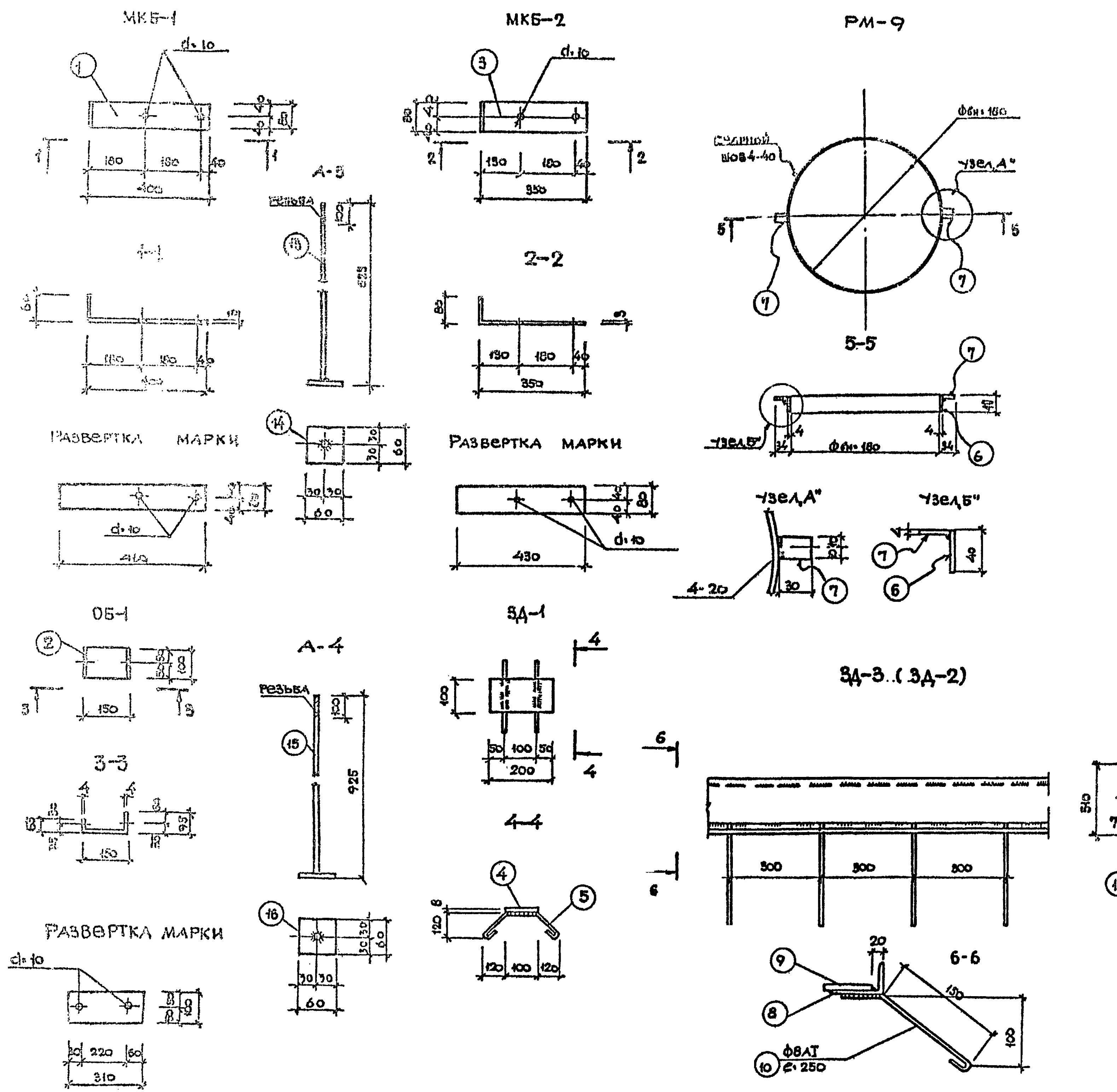

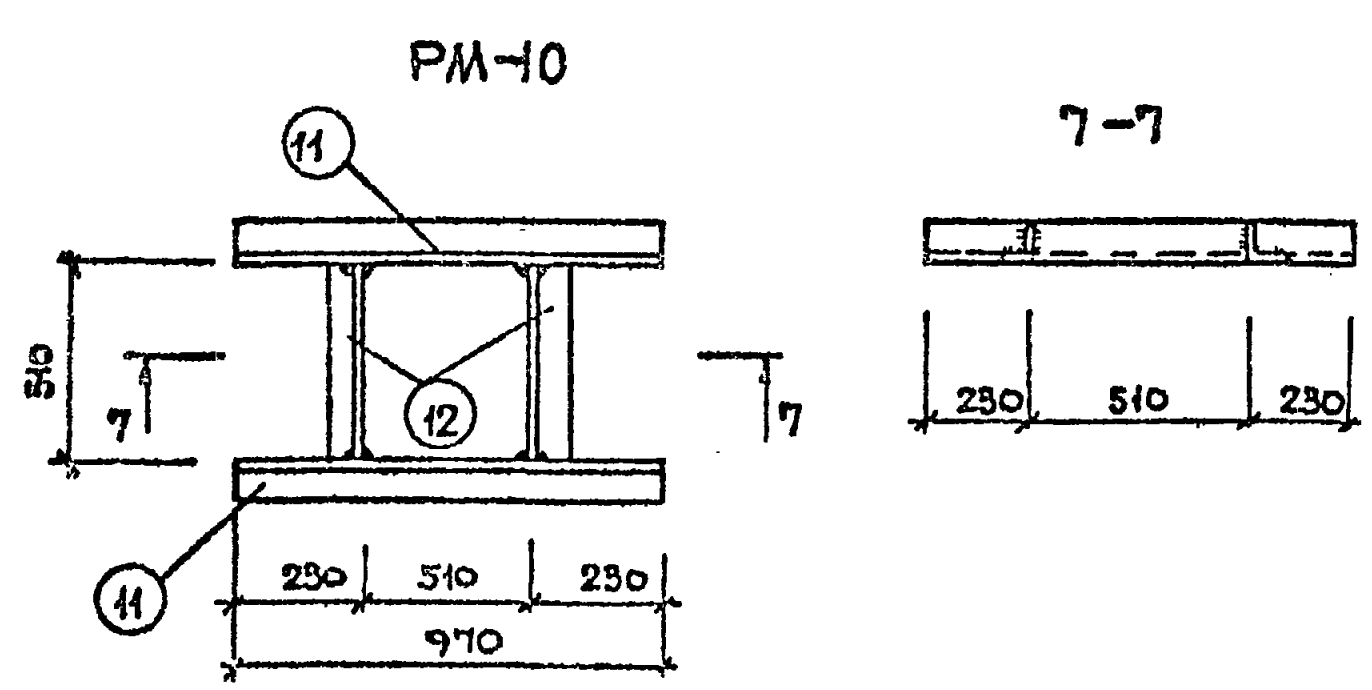

РАСХОД СТАЛИ НА ОДНУ ЗАКЛАДНУЮ ДЕТАЛЬ

Марка детали	NN поз	Профиль	Длина в мм	Кол-во поз	Вес в кг 1 поз	Вес в кг всех	Вес марки
МКБ-1	1	-80×8	480	1	0.91	0,91	0,91
ОБ-1	2	-100×4	310	1	0.98	0,98	0.98
МКБ-2	3	-80×8	430	1	0,81	0,81	0,81
ЗД-1	4	-100×8	200	1	1.26	1.26	1.61
	5	Ф8АI	440	2	0.175	0.35	
РМ-9	6	-40×4	578	1	0.73	0.73	0.77
	7	-20×4	30	2	0.02	0.04	
ЗД-2	8	L32×20×4	—	—	1п.м. 1.52	1п.м 1.52	НА 1п.м 1.92
	10	Ф8АI	250	НА 1п.м 4	0.10	0.40	
ЗД-3	8	L32×20×4	—	—	1п.м 1.52	1п.м 1.52	НА 1п.м 2.87
	9	-30×4	—	—	1п.м 0.95	1п.м 0.95	
	10	Ф8АI	250	НА 1п.м 4	0,10	0,40	
РМ-10	11	L40×4	970	2	2,35	4,70	7.18
	12	L40×4	510	2	1.24	2,48	
А-5	13	Ф10АI	620	1	0,38	0,38	0.52
	14	-60×5	60	1	0,14	0,14	
А-4	15	Ф10АI	920	1	0,57	0,57	0.71
	16	-60×5	60	1	0,14	0,14	

1. Материал-сталь ВСт-3кп.2
2. Сварку элементов производить электродами Э42. hш=8мм.
3. А-4 и А-5 варить втавр под слоем флюса.

1972	ГОСТИНИЦА НА 109 МЕСТ	ЗАКЛАДНЫЕ ДЕТАЛИ МКБ-1, МКБ-2, ОБ-1, ЗД-1, ЗД-2, ЗД-3, РМ-9, РМ-10.	Типовой проект 284-5-18	ЧАСТЬ 10 РАЗДЕЛ 10-1 / ЛИСТ 11

ЦНИИЭП жилища г. Москва

МОК-1

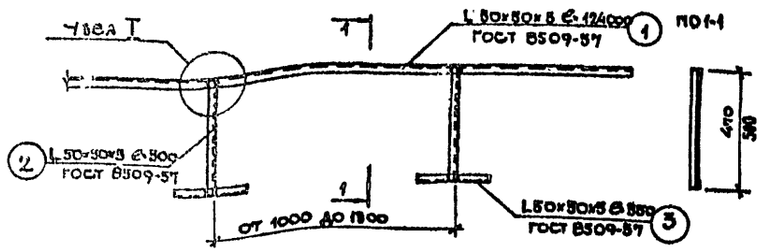

Узел I

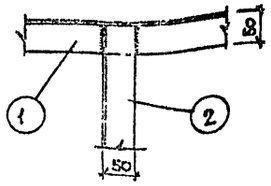

МЛ-1

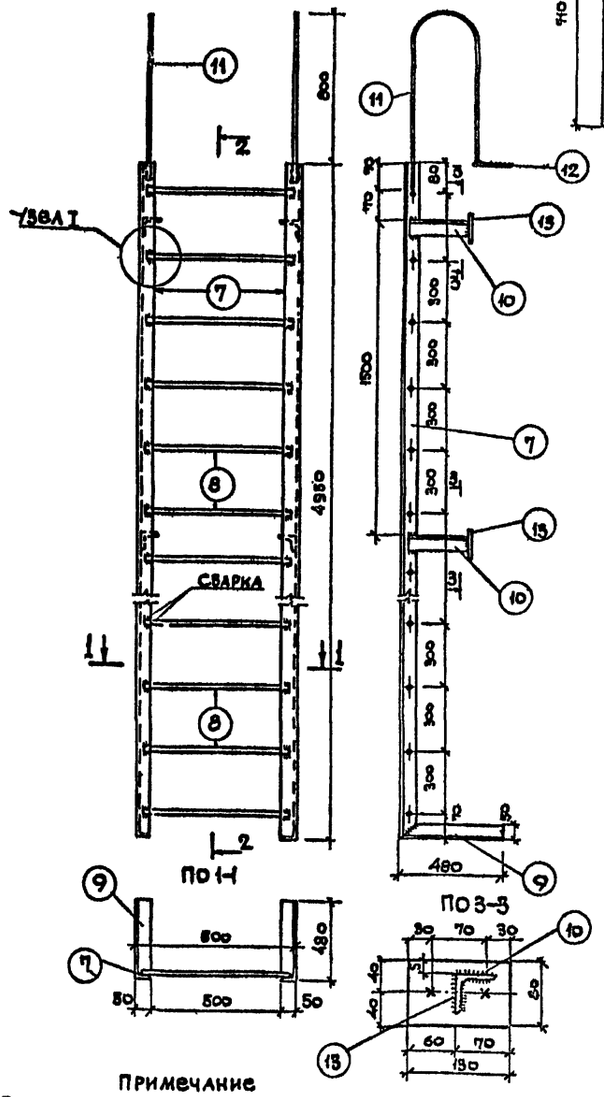

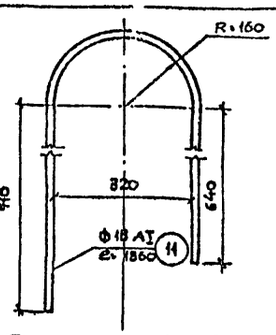

Поз. 12

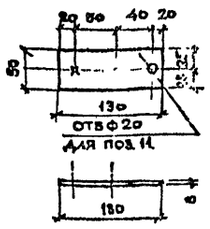

Поз. 13

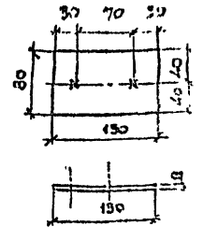

Узел Т

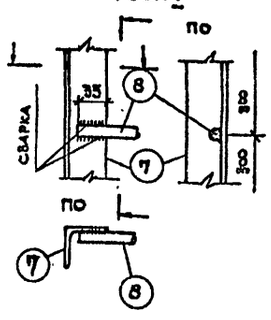

поз. 9

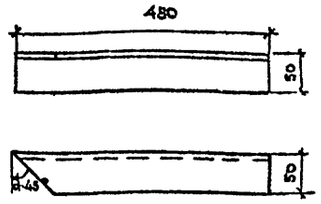

Кровельный костыль КК-1

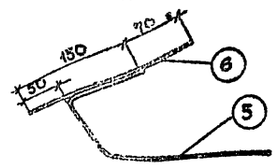

поз. 6

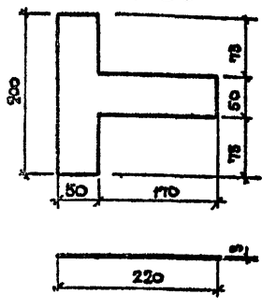

поз. 5

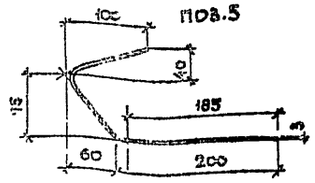

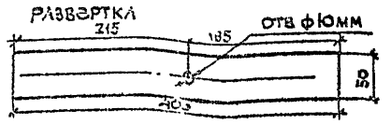

Примечание

1. Все размеры на чертеже даны в мм.
2. Материал — сталь ВСт3кп2.
3. Сварку производить электродами типа Э-42 для МЛ-1 $h_ш$=5мм, остальные $h_ш$=3мм
4. При кладке из дырчатого кирпича крепления изменить

Спецификация стали на 1 изделие

Марка	№№ поз	Профиль	Длина мм	К-во шт.	Материал	Вес кг 1 поз	Вес кг всех поз	Вес кг марки
МОК-1	1	L 50×50×5	12400	1	ГОСТ 8509-57	469,00	469,00	806,20
	2	L 50×50×5	500	105	—"—	1,885	198,40	
	3	L 50×50×5	350	105	—"—	1,320	138,80	
КК-1	5	–30×3	400	1		0,470	0,470	0,91
	6	–200×3	220	1		0,435	0,435	
МЛ-1	7	L 50×50×5	4950	2	ГОСТ 8509-57	18,680	37,360	78,17
	8	Ф18	570	17		1,140	19,400	
	9	L 50×50×5	480	2	ГОСТ 8509-57	1,81	3,62	
	10	L 50×50×5	230	4	—"—	0,866	3,47	
	11	Ф16	1860	2		2,940	5,88	
	12	– 50×8	130	2		0,410	0,820	
	13	–80×8	130	4		0,655	2,620	

ЦНИИЭП жилища г. Москва

Рук. маст.					
Гл. инж.					
Зам. гл. инж.					
Гл. инж. пр.					
Исполнил					
Проверил					

Согласовано

Согласовано

Дубовецкий
Лицевич

Взамен

1972	Гостиница на 109 мест	Ограждение кровли МОК-1. Кровельный костыль КК-1. Металлическая лестница МЛ-1.	Типовой проект 284-5-18
			Часть 10
			Раздел КЖ-1
			Лист 12

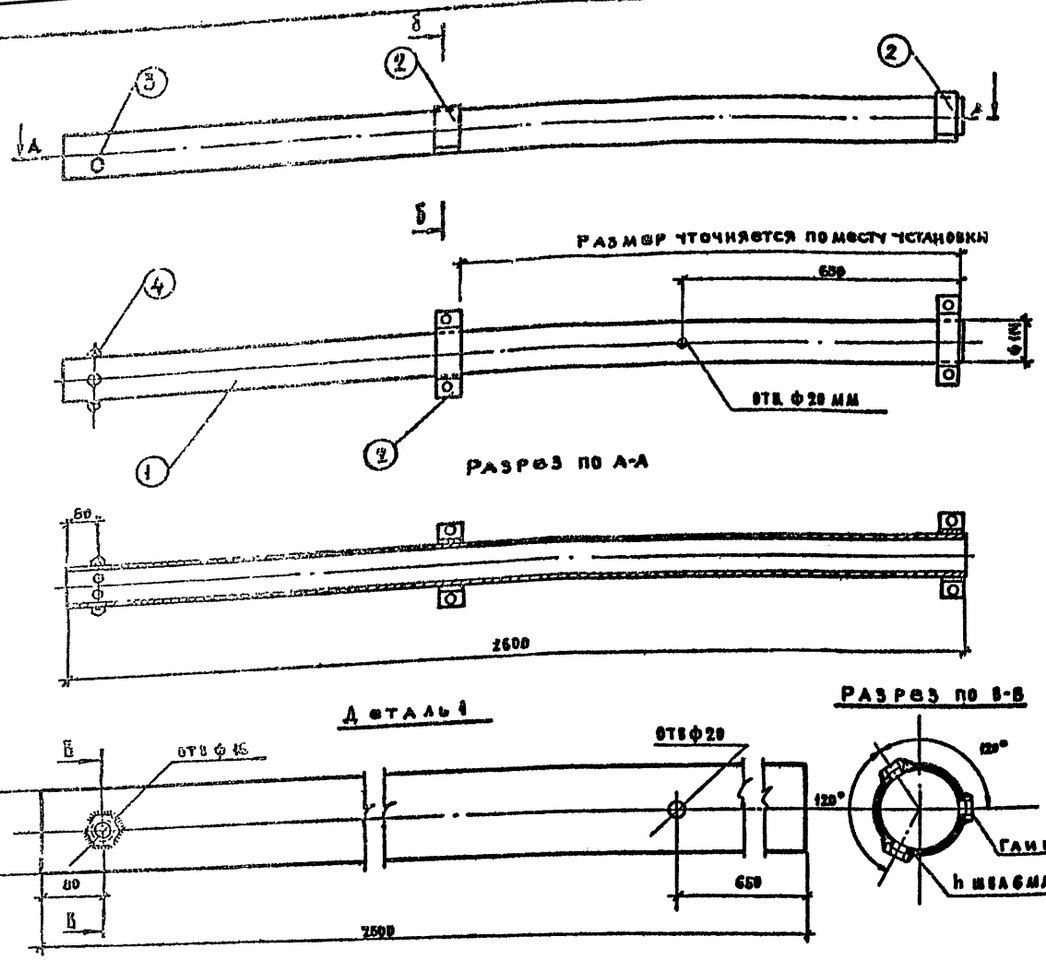

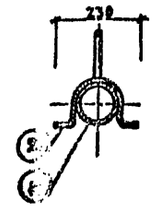

Сечение по Б-Б

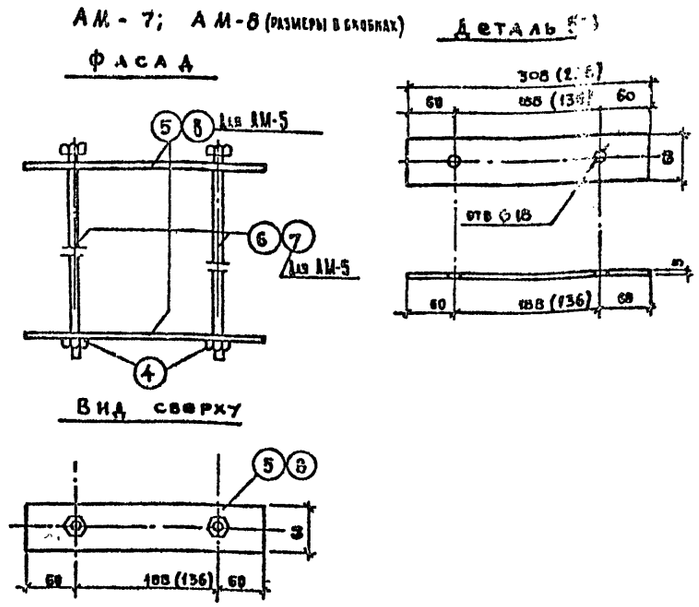

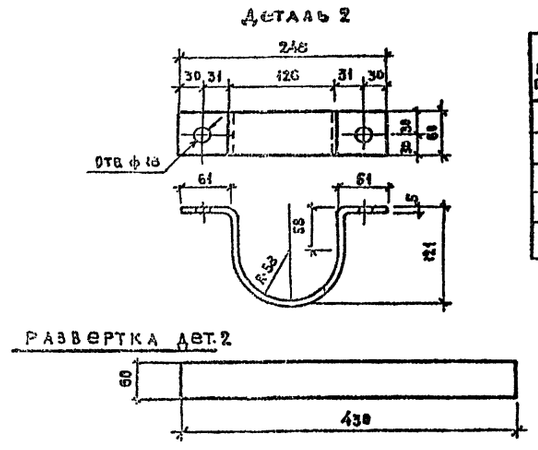

Спецификация деталей на 1 комплект гильзы радиостойки

Nн поз.	Наименование детали	К-во шт.	Материал	Вес кг 1 поз.	Вес кг всего	Примечание
2	Скоба крепления гильзы	2	Ст. полоса 5×60	1.0	2.0	по чертежу
3	Болт нарез по всей д.л. М16×50	3	Ст.-3	0.10	0.30	ГОСТ 7798-70
4	Гайка М16 кл. 2-011	3	Ст.-3	0.034	0.102	ГОСТ 5915-70
1	Гильза	1	Труба газ. ф 114×4,5	31.50	31.50	ГОСТ 3262-62
Общий вес изделия 33.90 кг.						

Спецификация деталей на анкера

Марка	Nн поз.	Наименование детали	К-во шт.	Материал	Вес кг 1 поз	Вес кг всех поз	Вес кг марки	Примечания
АМ-8	4	Гайка М16 кл. 2-011	2	Ст.-3	0.034	0.068	2.750	ГОСТ 5915-62
	5	Пластина анкера	2	-5×60	0.60	1.20		по чертежу
	7	Болт М16-4.50 с длиной нарезки $\ell_{\text{н}}$ 120мм	2	Ст.-3	0.740	1.480		—"—
АМ-7	4	Гайка М16 кл. 2-011	2	Ст.-3	0.034	0.068	3,348	ГОСТ 5915-62
	5	Пластина анкера	2	-5×60	0.720	1.440		по чертежу
	6	Болт М16-6.10 с длиной нарезки $\ell_{\text{н}}$ 150 мм	2	Ст.-3	0.920	1.840		—"—

1. Материал - сталь марки ВСт3кп2 по ГОСТу 380-71. Для расчётных температур от -30° до -40° марка стали при привязке подлежит корректировке.
   Сварку деталей производить электродами типа Э-42 $h_{\text{ш}}$ = 6мм, по указаниям СНиП II-В.1-62* и СН 393-69.
2. Анкер АМ-8 крепит гильзу для радиостойки к стене машинного отделения, а анкер АМ-7 опоричю трубу телевизионной антенны.
3. Опоричю трубу для установки телеантенны см. лист 14.

1972	Гостиница на 109 мест	Гильза для установки радиостойки. Анкера для крепления гильзы радиостойки и опорной трубы телевизионной антенны к стене.	Типовой проект 284-5-18	Часть 10 Раздел 10	Лист 13

ЦНИИЭП жилища г. Москва

Согласовано: Дата, Инвент. N, Взамен, Старик, УС

Рук. маст. Гл. инж. маст. Гл. арх. пр-та Гл. инж. пр-та

Ин-полн. Проект. Нестерс. Достоенко

Адам. Курдюкова

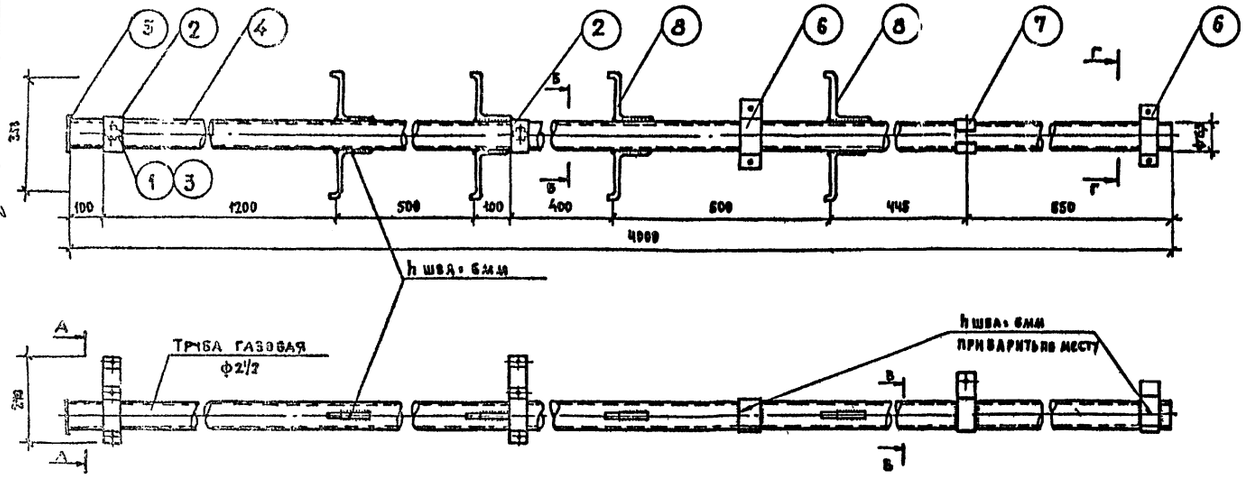

Сечение по А-А

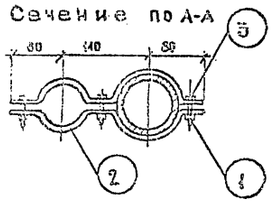

Сечение по Б-Б

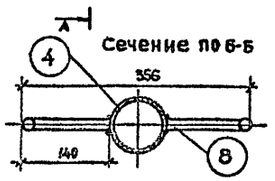

Сечение по В-В

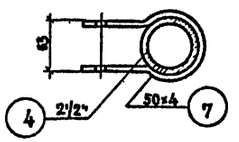

Сечение по Г-Г

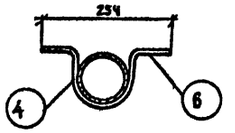

Деталь 8

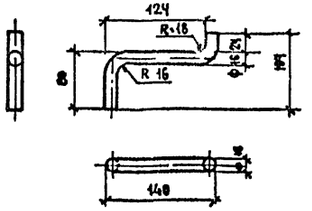

Развертка дет. 8

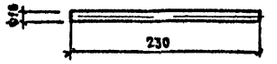

Деталь 2

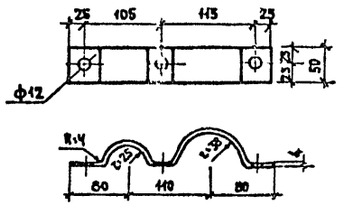

Развертка дет. 2

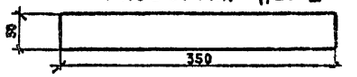

Деталь 4

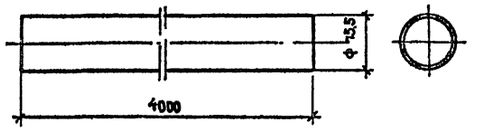

Деталь 5



Деталь 6

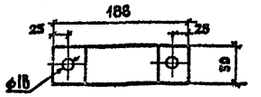

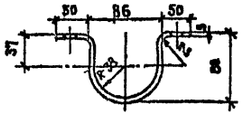

Развертка дет. 6

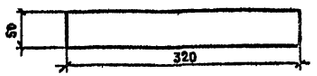

Деталь 7

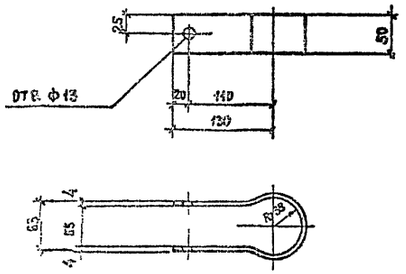

Развертка дет. 7

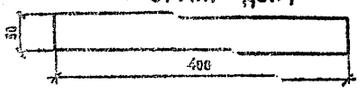

Спецификация

NN дет.	Наименование	К-во	Материал	Вес в кг: 1 шт.	Вес в кг: Всего	Примечание
1	Гайка М-10	5	Ст-3	0.01	0.05	ГОСТ-5915-70
2	Скоба для крепл. антенны	4	Сталь полос. 50×4	0.52	2.08	ГОСТ 103-57*
3	Болт М10×25мм	5	Ст-3	0.3	1.5	ГОСТ 7798-70
4	Стойка	1	Труба газовая ф 2 1/2"	26.4	26.4	ГОСТ 3262-62
5	Заглушка	1	Сталь лист толщ. 2мм	0.09	0.09	ГОСТ 5681-57*
6	Скоба для крепления стойки	2	Сталь полос. 50×5	0.65	1.3	ГОСТ 103-57*
7	Кронштейн	1	Сталь полос. 50×4	0.8	0.8	ГОСТ 103-57*
8	Ступень	8	Сталь круг. ф16	0.36	2.88	ГОСТ 2590-57*
				Общий вес		36.34 кг

1. Материал - сталь марки Вст 3 кп 2 по ГОСТу 380-71 для расчетных температур (-30°) (-40°) марка стали при привязке подлежит корректировке.
2. Сварку деталей производить электродами типа Э-42, высота шва 6 мм.
3. Чертежи приняты по альбому САКБ НК-131.
4. Деталь 6 приварить по месту.
5. Анкера для крепления опорной трубы см. лист 13

1972	Гостиница на 109 мест.	Опорная труба для телеантенны. Детали, сечения.	Типовой проект 284-5-18	Часть 10 Раздел 107	Лист 14

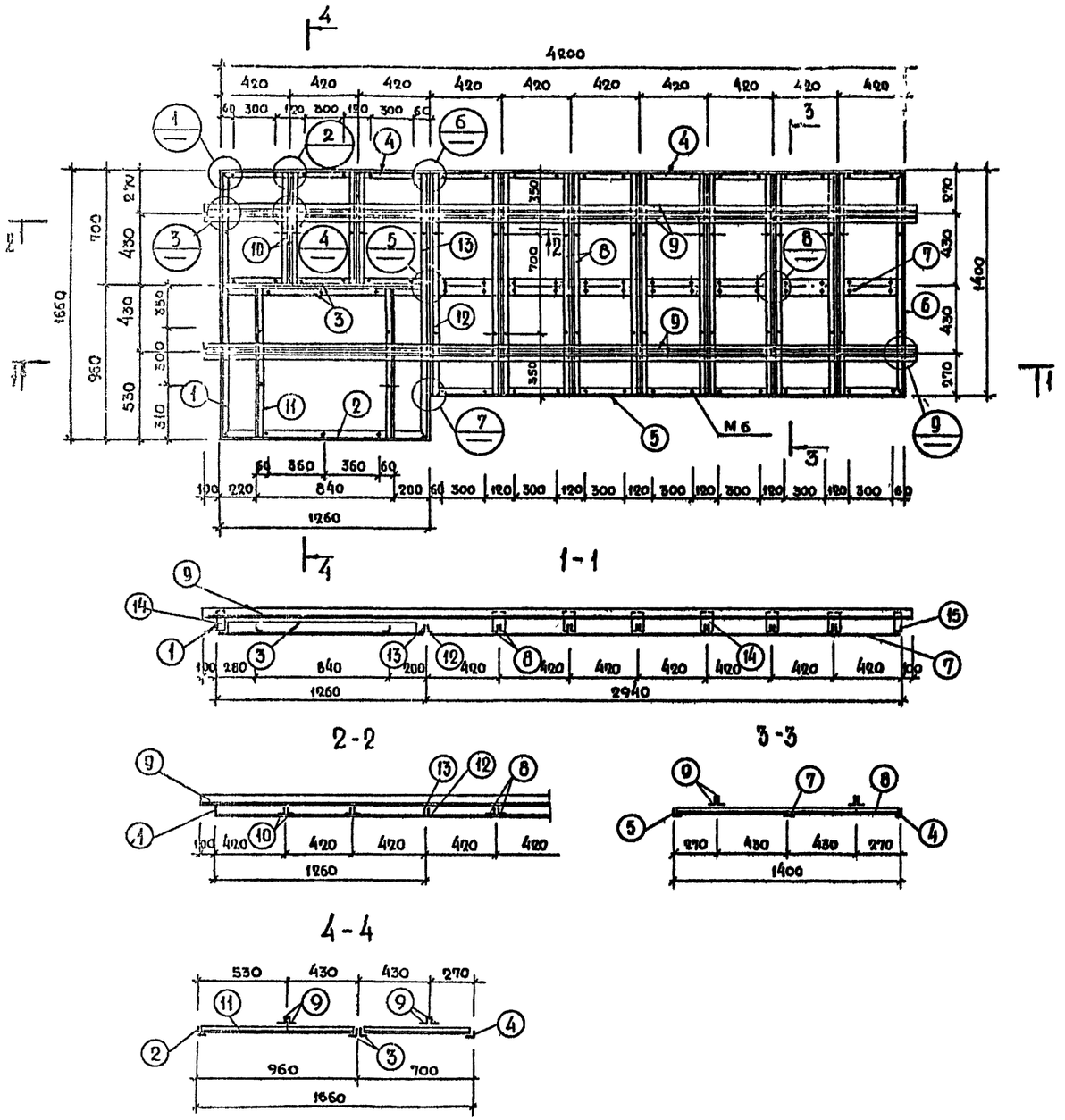

Спецификация стали на один элемент

Марка элем	№ поз	Профиль или сечение	Длина одного поз мм	Кол во поз	Вес в кг 1 поз	Вес в кг Всех	Вес в кг Марки	ГОСТ
РМ-10	1	L 50×5	1660	1	6.25	6.25	167.8	8509-57
	2	L 32×4	1260	1	2.42	2.42		"
	3	L 50×5	1245	2	4.7	9.4		"
	4	L 32×4	4200	1	8.0	8.0		"
	5	L 32×4	2940	1	5.6	5.6		"
	6	L 32×4	1400	1	2.68	2.68		"
	7	−100×5	2940	1	11.60	11.60		103-57*
	8	L 32×4	1385	12	2.64	31.8		8509-57
	9	L 50×5	4400	4	16.5	66.0		"
	10	L 32×4	685	4	1.3	5.2		"
	11	L 32×4	945	2	1.8	3.6		"
	12	L 32×4	1395	1	2.66	2.66		"
	13	L 50×5	1655	1	6.25	6.25		"
	14	−70×5	90	16	0.35	5.6		103-57*
	15	−50×5	90	4	0.18	0.72		"
Элементы подвески рамы	19	ф12 AI	300	1	0.27	0.27	0.27	5781-61
Анкер А6	16	ф12 AI	4100	1	3.64	3.64	4.42	5781-61
	17	−100×10	100	1	0.78	0.78		103-57*
Анкер А7	18	ф12 AI	850	1	0.75	0.75	1.53	5781-61
	17	−100×10	100	1	0.78	0.78		103-57*
Стяжная муфта	20	ф 36 AI	50	2	0.40	0.80	1.20	5781-61
	21	ф 12 AI	220	2	0.20	0.40		5781-61
Петля	22	ф 12 AI	570	1	0.51	0.51	0.51	"
	23	−100×10	160	1	1.18	1.18	1.18	103-57*

1. Материал конструкций - сталь марки в ст.3 кп 2
2. Сварку производить электродами Э-42 Высота швов 4 мм. Рама РМ-10 крепится на анкерах А6, А7 выпущенных из перекрытия
3. Крепление отсосов МВО-420 ф, МВО-840 в к металлораме осуществляется с помощью винтов М6×16
4. Между позициями 8, 10 и 11 и вентиляционными отсосами проложить шайбы толщиной 5 мм.

Согласовано / Согласовано / Инв. № подл. / Дата / Взам. инв. №

Рук маст Арнаут; Гл. инж маст Пальмаг; Гл. арх пр-та Нестерев; Гл. инж пр-та Бобыленко; Рук группы

Инженер Магилина; Пр-эксперт Ардвенкина

ЦНИИЭП жилища г. Москва

1972	Гостиница на 109 мест	Рама для крепления вентиляционных отсосов Спецификация	Типовой проект 284-5-18	часть 10 раздел 1071	лист 15

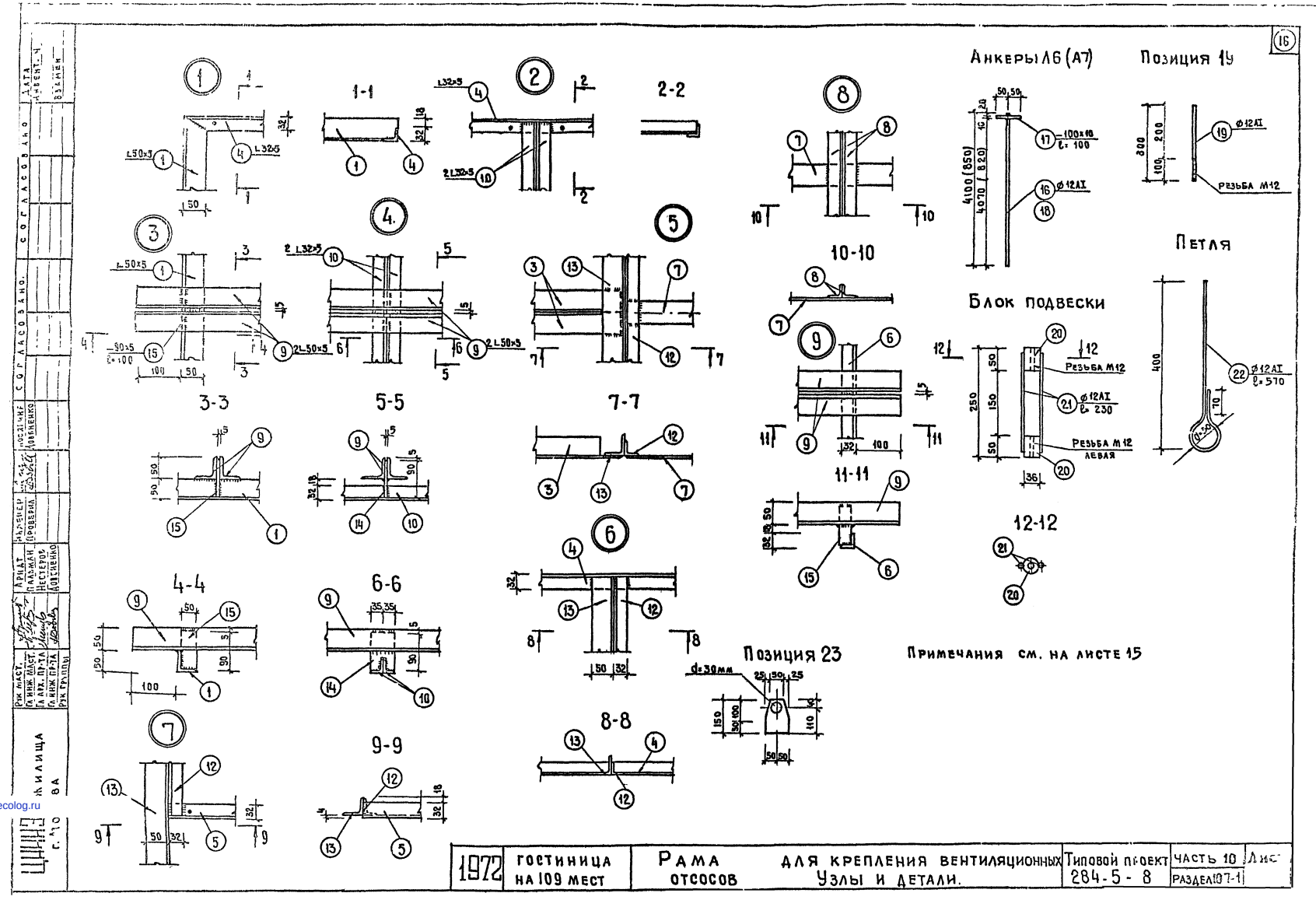

Анкеры Л6 (А7)
Позиция 19
Петля
Блок подвески
Позиция 23
Примечания см. на листе 15
1-1
2-2
3-3
4-4
5-5
6-6
7-7
8-8
9-9
10-10
11-11
12-12
Резьба М12
Резьба М12 левая
1972
Гостиница на 109 мест
Рама отсосов для крепления вентиляционных узлы и детали.
Типовой проект 284-5-8
Часть 10
Раздел 107-1
Лист