ГОСКОМИТЕТ
ПО ГРАЖДАНСКОМУ
СТРОИТЕЛЬСТВУ
И АРХИТЕКТУРЕ
ПРИ ГОССТРОЕ СССР

ЦНИИЭП
ЖИЛИЩА

И
10.6-1

ТИПОВОЙ ПРОЕКТ 284-5-18

3-ЭТАЖНАЯ ГОСТИНИЦА НА 109 МЕСТ 62 НОМЕРА

ЧАСТЬ 10 ИЗДЕЛИЯ ЗАВОДСКОГО ИЗГОТОВЛЕНИЯ

РАЗДЕЛ 10.6-1 ДЕРЕВЯННЫЕ ИЗДЕЛИЯ

gost.e-ecolog.ru

ТИПОВОЙ ПРОЕКТ
284-5-18
3-ЭТАЖНАЯ ГОСТИНИЦА НА 109 МЕСТ 62 НОМЕРА

ЧАСТЬ 10
ИЗДЕЛИЯ ЗАВОДСКОГО ИЗГОТОВЛЕНИЯ
РАЗДЕЛ 10.61 ДЕРЕВЯННЫЕ ИЗДЕЛИЯ

ОБЩАЯ ХАРАКТЕРИСТИКА ПРОЕКТА

Типовой проект гостиницы с 8 этажным жилым и 1 этажным общественным корпусами.

ХАРАКТЕРИСТИКА ПЛОЩАДКИ СТРОИТЕЛЬСТВА

СОДЕРЖАНИЕ ЧАСТИ

N п/п	НАИМЕНОВАНИЕ ЛИСТОВ	N ЛИСТА	N СТР
1	Заглавный лист	1	1
2	Окно индивидуальное ИОО 15 17 Окно индивидуальное ИОР 15 17	2	2
3	Дверной блок ИД-1, Окно кассы ОК-1	3	3
4	Остекленная перегородка ИДП-1	4	4
5	Остекленная перегородка, ИДП-2 Вход в кафе ИД-2	5	5
6	Остекленные перегородки ИДП-1, ИДП-2, ИД-2 /узлы/	6	6
7	Вентрешетка в потолке зала ресторана ВР-1 Декоративная решетка отопительного конвектора РОШ-1, РОШ-2	7	7
8	Вентрешетка ВР 2 Шкаф поливочного крана, ДПШ Щит ограждения лестницы ЛО-1	8	8
9	Шкаф ревизий ШВК-1, ШВК-2 Шкаф слаботочный ШСТ-1	9	9
10	Шкаф киоска	10	10
11	Щиты над витражами Щ-1, Щ-2, Щ-3. Поручень двери	11	11

ПРИВЯЗКОЙ ПРИНЯТО:

1. Материал отделки краснодеревных изделий .....
2. Аннулированы листы .....
3. Коррективы внесены в листы .....

МЕСТО ДЛЯ ШТАМПА ПРИВЯЗКИ

„Настоящий проект выполнен в соответствии с действующими нормами и правилами /в том числе по взрыво-пожарной безопасности/"

ГИ. архитектор проекта /Нестеров/
ГИ инженер проекта /Довбненко/

ЦНИИЭП жилища г. Москва

Рук. маст.	Арнат	
Гл. инж.-арх.	Пальман	
Гл. арх. пр-та	Нестеров	
Гл. инж. пр-та	Довбненко	
Ст. инж.	Забьялов	
Проверил		
Инвент. N		
Взамен		
Дата.		
Согласовано		
Нестеров		

1972	Гостиница на 109 мест	Заглавный лист	Типовой проект 284-5-18	Часть 10 Раздел 10.61	Лист 1

Окно ИОС 15·17

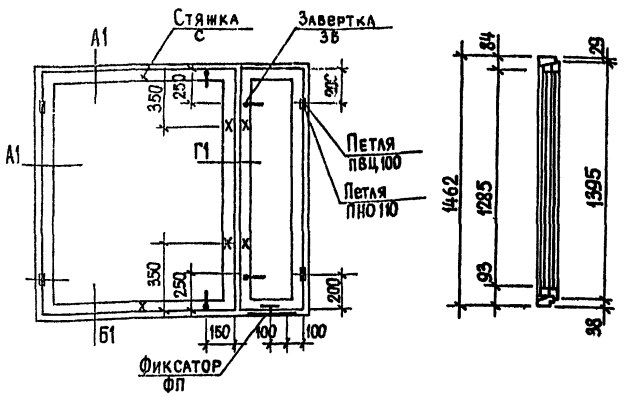

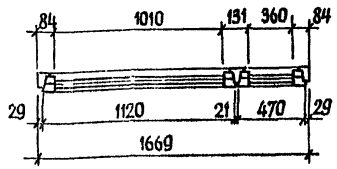

1. Изготовление, транспортировка и хранение по ГОСТ 475-70
2. Сечения А1; Б1; В1; Г1 по ГОСТ 11214-65

Спецификация на 1 изделие

Древесина коробки	-0,0512 м³
Древесина створок	-0,0532 м³
Петли оконные врезные ПВЦ100 ГОСТ-	5088-72-5шт.
Петли оконные накладные ПНО110 ГОСТ-	5088-72-4шт.
Завертки оконные врезные ЗВ ГОСТ -	5088-72-4шт.
Стяжки „С" ГОСТ -	5090-65-6шт.
Угольники оконные УП100 ГОСТ -	5091-72-12шт.
Прокладки полиуретановые ГОСТ -	10174-62-8,56пм.
Фиксатор ФП ГОСТ -	5091-72-1шт.
Стекло оконное: 1300 x 1025 - 2шт. / 1300 x 375 - 2шт.	м² 3.64

Изготовить: ИОС 15·17-6шт. или ИОР 15·17-6шт.

Окно ИОР 15·17

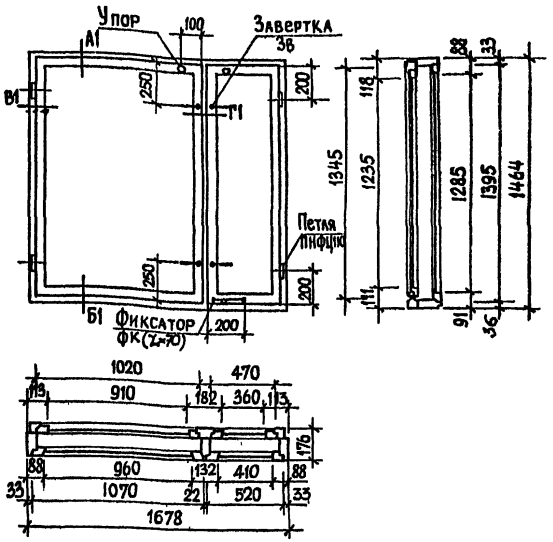

Спецификация на 1 изделие

Древесина коробки	-м³ 0,0885
Древесина створок	-м³ 0.0617
Петли оконные накладные ПНФЦ110 ГОСТ 5088-72	-шт. 8
Завертки оконные врезные ЗВ ГОСТ 5090-65	-шт. 8
Упоры оконные ГОСТ 5091-72	-шт. 2
Угольники оконные УП100 ГОСТ 5091-72	-шт. 12
Прокладки уплотняющие полиуретановые ГОСТ 10174-62	-п.м. 8.58
Фиксатор крючковый ФК (Z=70) ГОСТ 5091-72	-шт. 1
Стекло оконное: 1300 x 975, 1300 x 425, 1250 x 925, 1250 x 375	-м² 3.445

1972	Гостиница на 109 мест	Окно индивидуальное ИОС 15 17 Окно индивидуальное ИОР 15 17	Типовой проект 284-5-18	Часть 10 Раздел 10.6-1	Лист 2

ЦНИИЭП жилища г Москва

Гл. инж. мест. Гл. арх. пр. Гл. инж. пр. Ст. инж. — Проверил — Нестеров — Гальман, Нестеров, Добвенко, Завьялов

Согласовано — Дата — Инв. № — Взамен

Дверной блок ИД-1

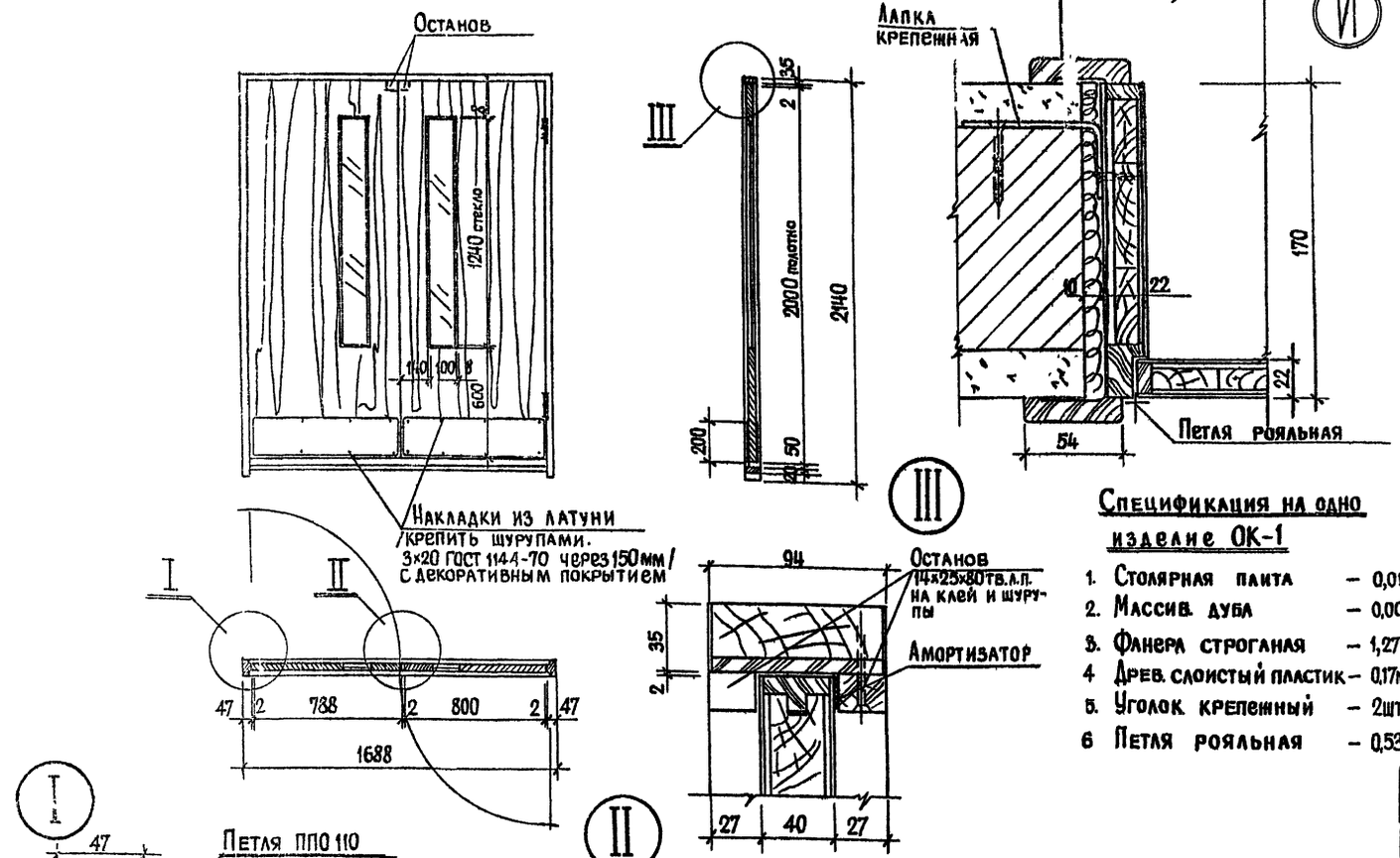

Окно кассы ОК-1

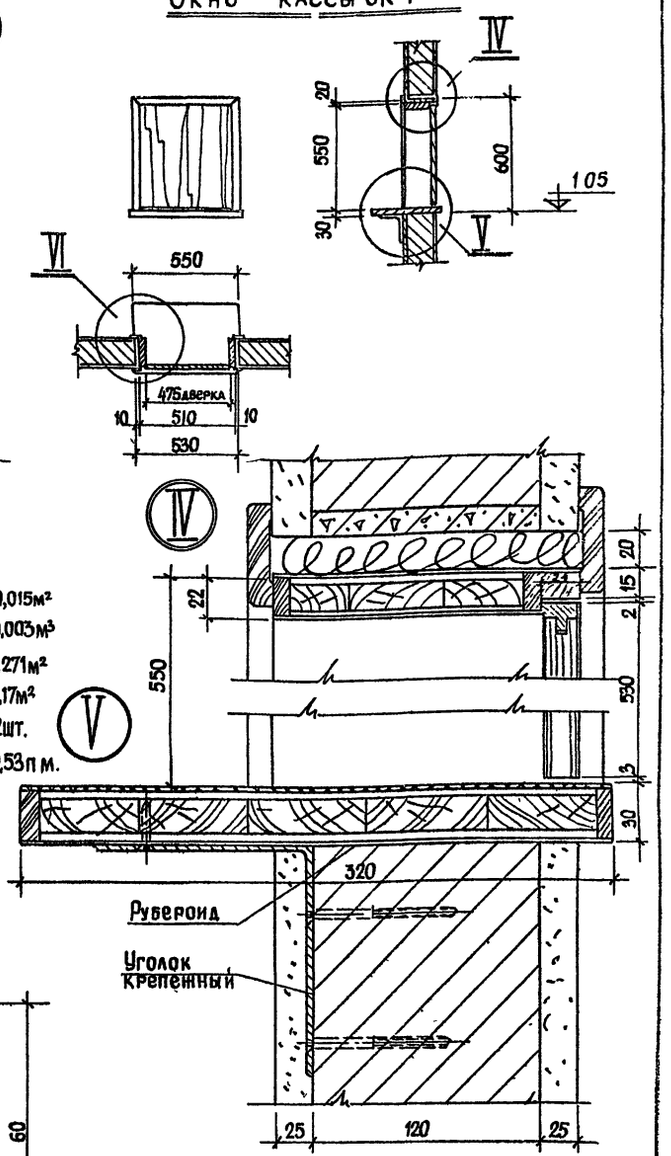

Спецификация на одно изделие ОК-1

1. Столярная плита – 0,015м²
2. Массив. дуба – 0,003м³
3. Фанера строганая – 1,271м²
4. Древ. слоистый пластик – 0,17м²
5. Уголок крепежный – 2шт.
6. Петля рояльная – 0,53п.м.

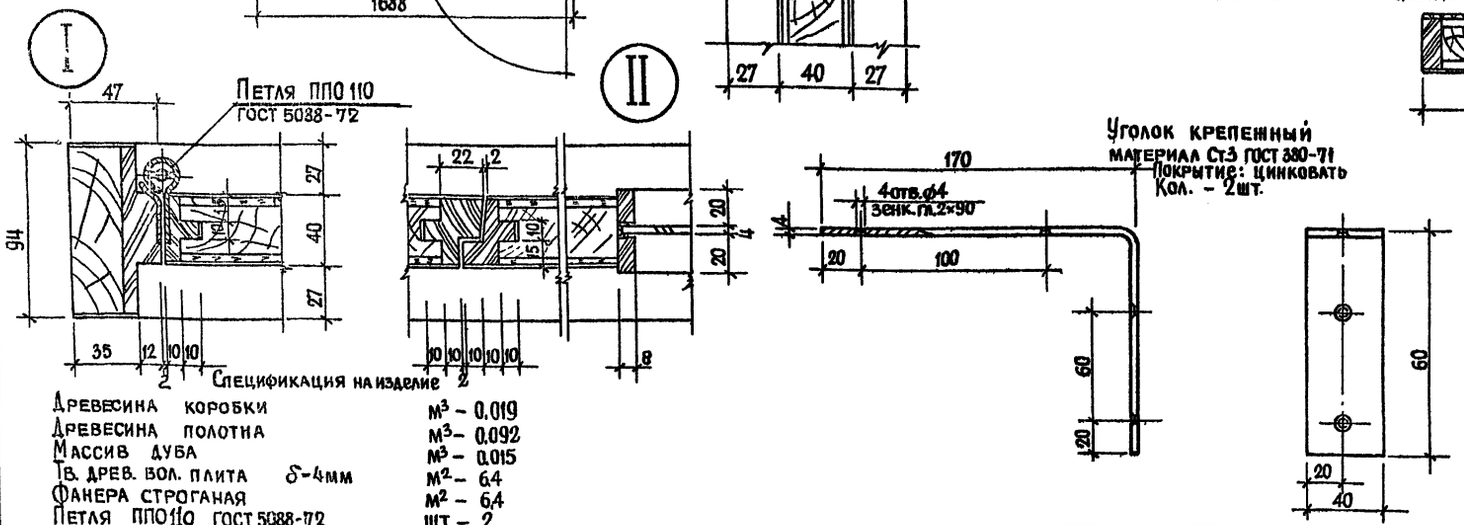

1. Изготовление, транспортировка и хранение по ГОСТ 475-70
2. Изготовить: ИД-1 – 1шт. ОК-1 – 1шт.

Спецификация на изделие

Древесина коробки	м³ – 0,019
Древесина полотна	м³ – 0,092
Массив дуба	м³ – 0,015
Тв. древ. вол. плита δ-4мм	м² – 6,4
Фанера строганая	м² – 6,4
Петля ППО110 ГОСТ 5088-72	шт – 2
Амортизатор (полиуретан)	
Накладка из латуни 750×200×08	шт – 4

1972	Гостиница на 109 мест	Дверной блок ИД-1 Окно кассы ОК-1	Типовой проект 284-5-18	Часть 10 Раздел 10.61	Лист 3

ЦНИИЭП жилища г. Москва

Рук. маст. | Гл. инж. м. | Гл. арх. пр. | Гл. инж. пр. | Ст. инж. | Арндт | Пальман | Нестеров | Довбненко | Завьялов | Проверил | Нестеров | Согласовано | Дата | Инвент. N | Взамен

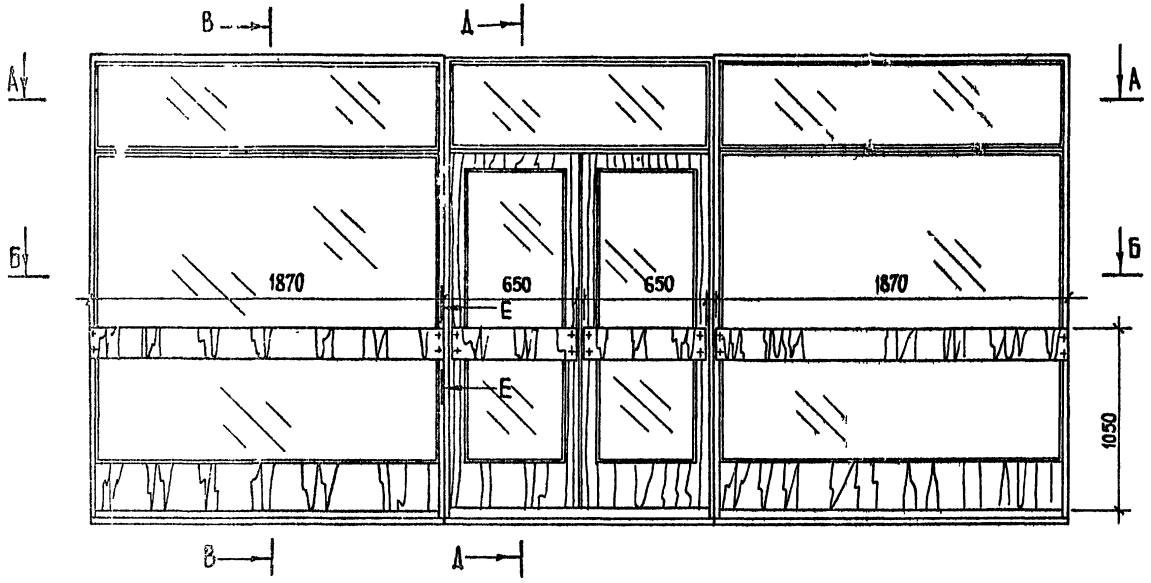

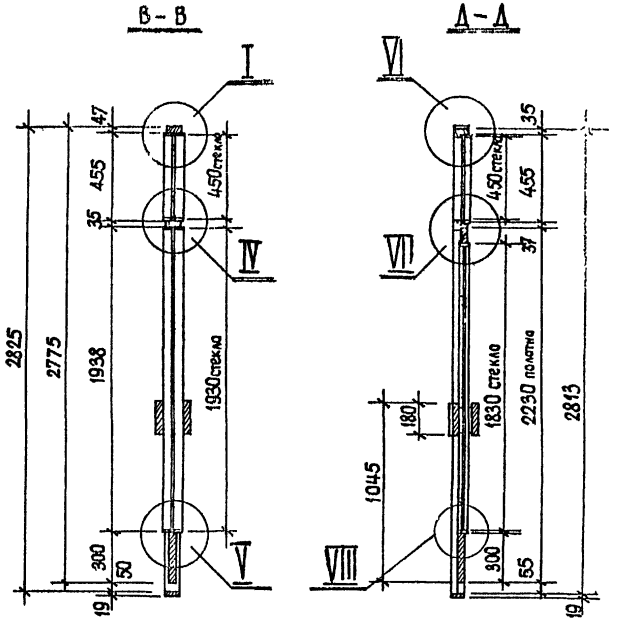

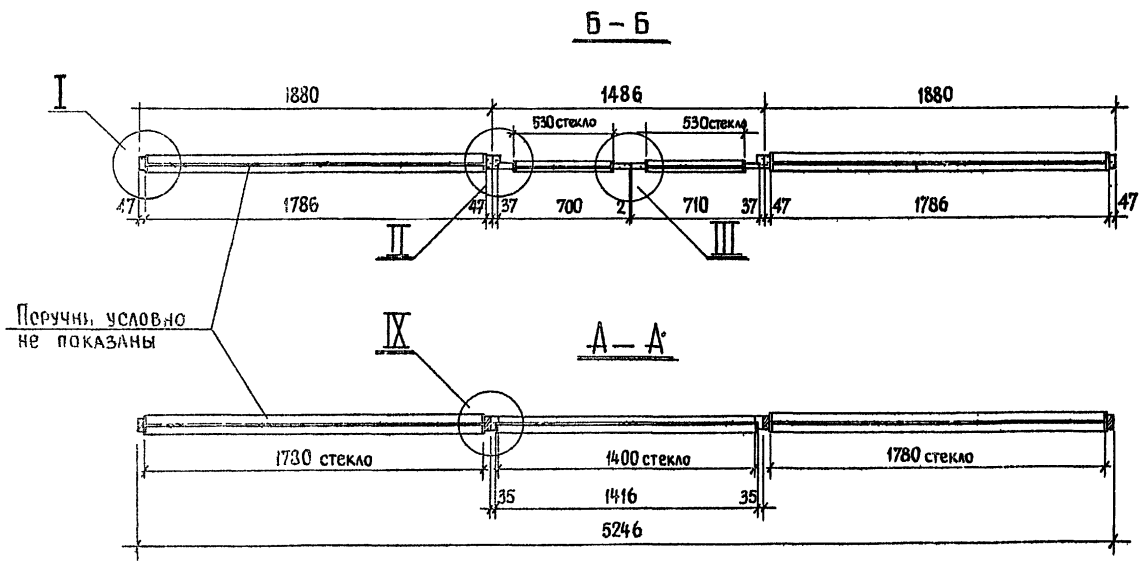

Спецификация на 1 изделие

1. Древесина коробок – 0,085 м³
2. Древесина полотен – 0,054 м³
3. Древ. струж плита – 0,107 м³
4. Массив дуба 0,018 м³
5. Шпон березовый 2,29 м²
6. Ножовая фанера дубовая – 4,68 м²
7. Петли дверные – 4 шт А-125 ГОСТ 5088-72
8. Замки цилиндровые – 1 шт. А-45 ГОСТ 5089-68
9. Шпингалеты дверные – 1 шт А-370 ГОСТ 5090-68
10. Наличник дубовый – 21,6 п,м

Спецификация стекол

Марка	Размер стекла	Кол.
ИДП-1	1780 × 1930	2
	450 × 1780	2
	450 × 1400	1
	530 × 1830	2

1. Остекленная перегородка офанерована дубом с предварительной оклейкой шпоном Отделка матовая
2. Поручни из ДСП. Офанерованы дубом. По периметру массив дуба
3. Узлы см лист 6
4. ИДП-1 состоит из 3х частей: правой, левой и дверного блока Предварительная сборка на шурупах производится на заводе (Узел II) Транспортировка в разобранном виде.

Изготовление, транспортировка и хранение по ГОСТ 475-70

Изготовить 1 комплект

1972	Гостиница на 109 мест	Остекленная перегородка ИДП-1	Типовой проект 284-5-1	Часть 10 Раздел 10.61	Лист 4

ЦНИИЭП жилища г. Москва

Рук маст	Арндт	Проверил	Нестеров	Согласовано
Гл инж.м	Пальман			Дата
Гл арх.пр	Нестеров			Инвент.
Гл инж пр	Добвенко			Взамен
Ст инж	Завьялов			

Остекленная перегородка ИДП-2

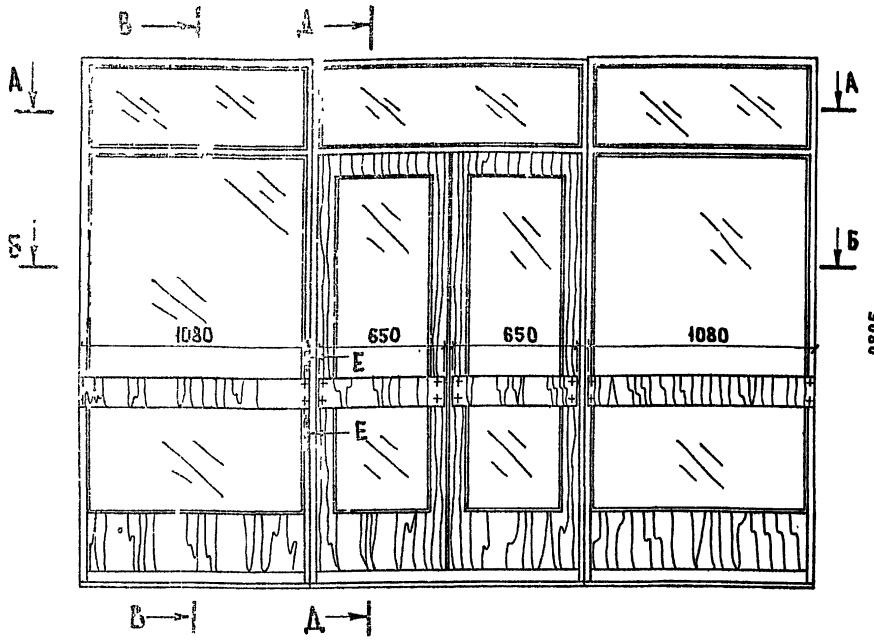

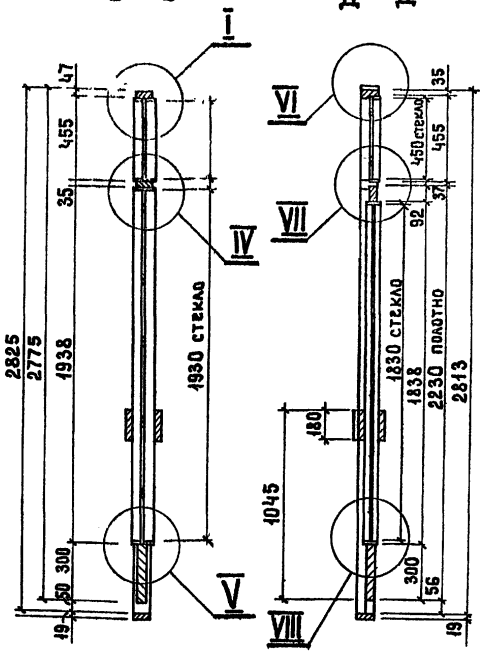

Вход в кафе ИД-2

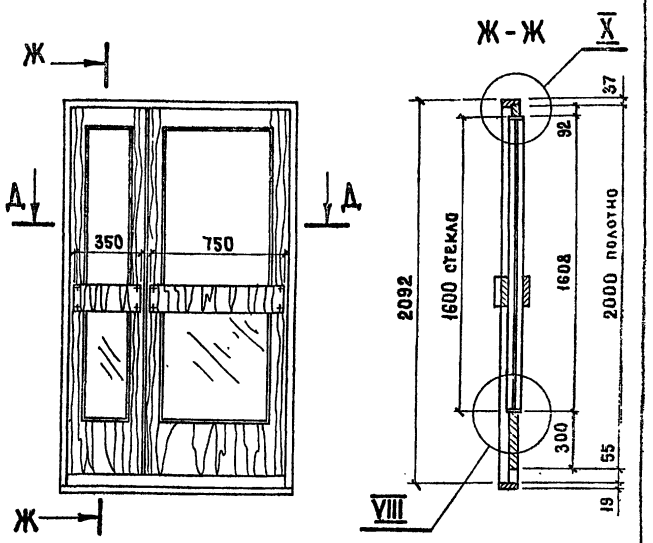

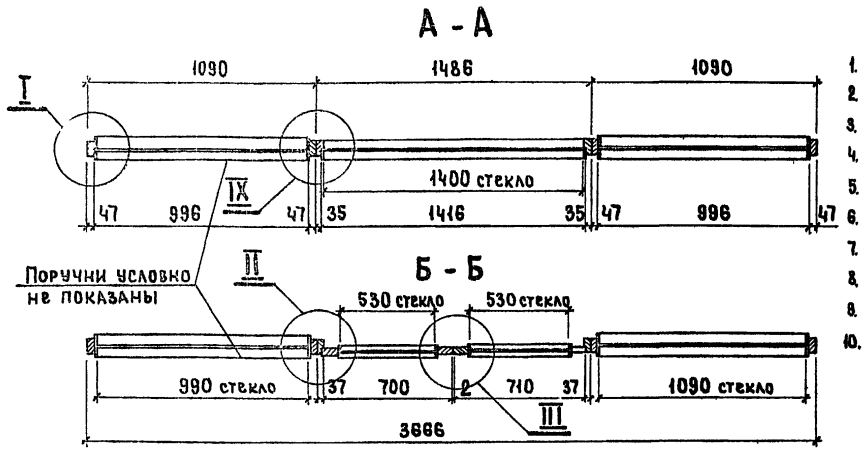

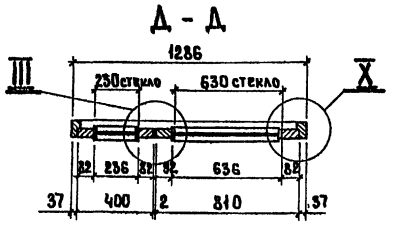

Спецификация на 1 изделие

1. Древесина коробок – 0.074 м³
2. Древесина полотен – 0.045 м³
3. Древесно-струж. плита – 0.068 м³
4. Массив дуба – 0.014 м³
5. Шпон березовый – 3.820 м²
6. Ножовая фанера дубовая – 5.18 м²
7. Петли дверные – 4 шт. А-125 ГОСТ 5088-72
8. Замки цилиндровые – 1 шт. А-45 ГОСТ 5089-68
9. Шпингалеты дверные – 1 шт. А-370 ГОСТ 5090-68
10. Наличник дубовый – 20 п.м.

Спецификация стекол

Марка	Размер стекол	Кол.
ИДП-2	1930 × 990	2
	450 × 990	2
	1830 × 530	2
	450 × 1400	1
ИД-2	1600 × 630	1
	1600 × 230	1

Спецификация на 1 изделие.

1. Древесина коробки – 0.011 м³
2. Древесина полотна – 0.022 м³
3. Древ. струж. плита – 0.010 м³
4. Массив дуба – 0.012 м³
5. Шпон березовый – 2.22 м³
6. Ножовая фанера дубовая 3.25 м²
7. Петли дверные – 4 шт. А-125 ГОСТ 5088-72
8. Замки цилиндровые – 1 шт. А-45 ГОСТ 5089-68
9. Шпингалеты дверные – 1 шт. А-370 ГОСТ 5190-68
10. Наличник дубовый 11,4 п.м.

Изготовить 1ᴴ комплект

Изготовление, транспортировка и хранение по ГОСТ 475-70. Изготовить 1 комплект.

Примечания:

1. Остекленная перегородка ИДП-2 состоит из 3х частей: правой, левой и дверного блока. Предварительная сборка на шурупах производится на заводе. Транспортировка в разобранном виде.
2. ИДП-2, ИД-2 офанерованы дубом с предварительной оклейкой шпоном. Отделка матовая.
3. Узлы см. лист 6.

1972	Гостиница на 109 мест	Остекленная перегородка ИДП-2 Вход в кафе ИД-2	Типовой проект 284-5-18	Часть 10 Раздел 10.6-1	Лист 5

ЦНИИЭП жилища г. Москва

Рук. маст.		Арндт	
Гл. инж. маст.		Пальман	
Гл. арх. пр-та		Нестеров	
Гл. инж. пр-та		Довбненко	
Ст. инж.		Завьялов	
Проверил		Нестеров	
Согласовано			
Дата			
Инвент. N			
Взамен			

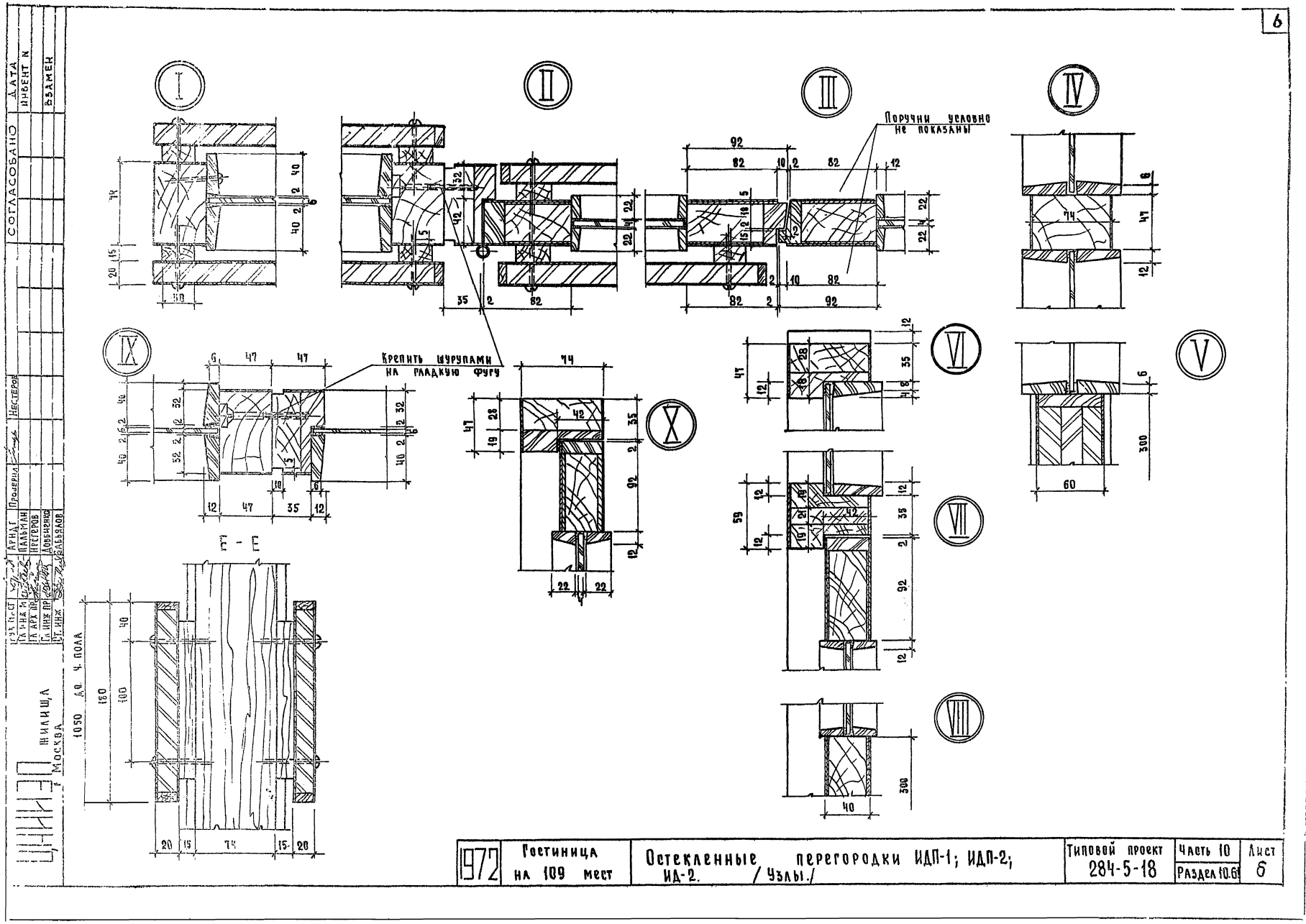

1972	Гостиница на 109 мест	Остекленные перегородки ИДП-1; ИДП-2; ИД-2. / Узлы./	Типовой проект 284-5-18	Часть 10 Раздел 10.61	Лист 6

Вентрешетка ВР-1 в зале ресторана

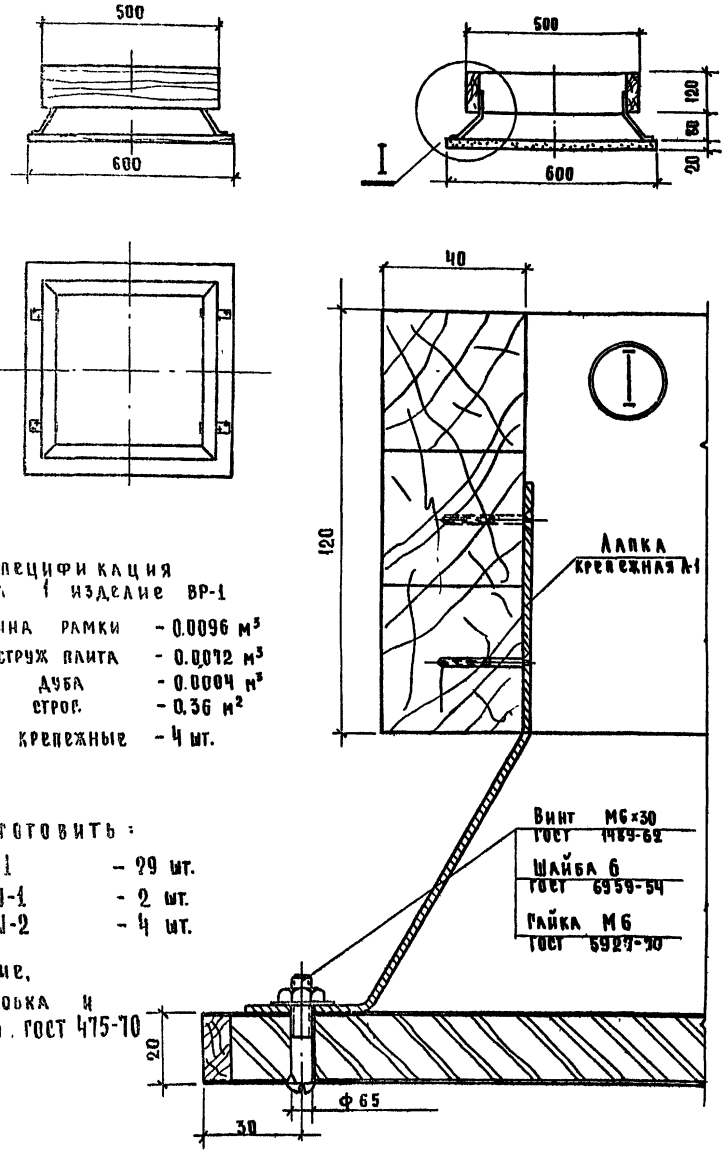

Спецификация на 1 изделие ВР-1

1. Древесина рамки – 0.0096 м³
2. Древ струж плита – 0.0072 м³
3. Массив дуба – 0.0004 м³
4. Фанера строг. – 0.36 м²
5. Лапки крепежные – 4 шт.

Изготовить:

ВР-1 – 29 шт.
РОШ-1 – 2 шт.
РОШ-2 – 4 шт.

Изготовление, транспортировка и хранение по ГОСТ 475-70

Декоративная решетка отопительного шкафа РОШ-1 (РОШ-2)

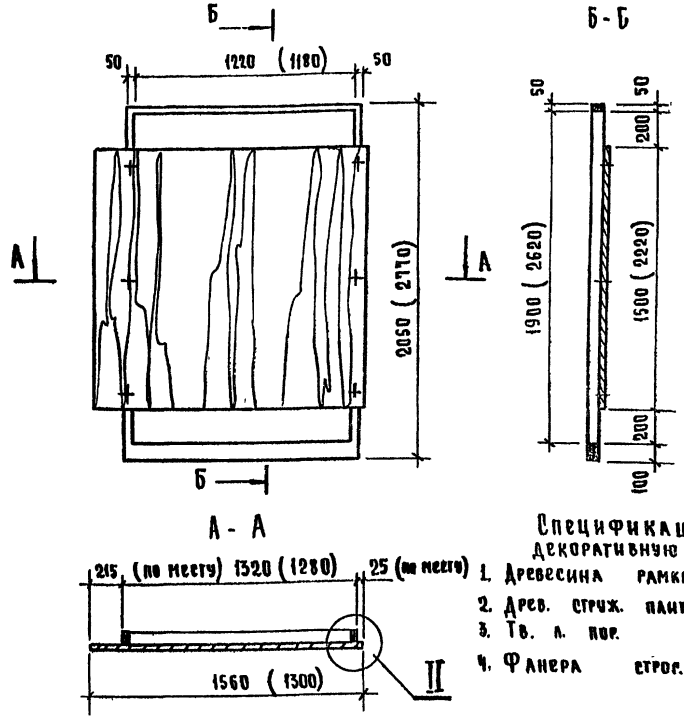

Спецификация на декоративную решетку

1. Древесина рамки – 0.036 м³
2. Древ. струж. плита – 0.07 м³
3. Тв. л. пор. – 0.081 м³
4. Фанера строг. – 7,84 м²

1. Вентрешетка состоит из рамки и щита
   Рамка изготавливается из хв пор.
   Щит - из ДСП, по кромкам массив дуба
   Щит офанерован фан. строг. тв. л. пород (дуб, ясень)
   Отделка матирующим нитролаком
2. Чертеж крепежной лапки см. часть 10 Раздел 10.7-1 лист 8
3. Рамка декоративной решетки изготовляется из древесины хв. пород, на прямой шип. По кромкам офанерована фан. строг. тв. л. пород. Щит - из древесно-стружечной плиты разложенной дубом и офанерованной дубовой строг. фанерой. Щит съемный на шурупах. Крепить по месту
4. Размеры в скобках даны для РОШ-2

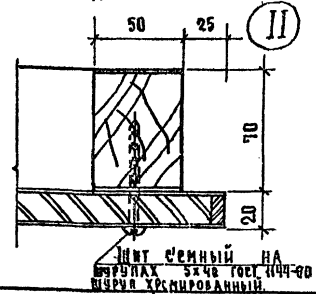

1972	Гостиница на 109 мест	Вентрешетка в потолке зала ресторана ВР-1; Декоративная решетка отопительного конвектора РОШ-1; РОШ-2	Типовой проект 284-5-18	Часть 10 Раздел 10.6	Лист 7

ЦНИИЭП жилища г. Москва

Согласовано. Дата. Инвент. N. Взамен

Рук. маст. Арнат. Проверил Нестеров. Гл. инж. Альманн. Гл. арх. пр. Нестеров. Гл. инж. пр. Довбенко. Ст. инж. Завьялов.

Вентрешетка ВР-2

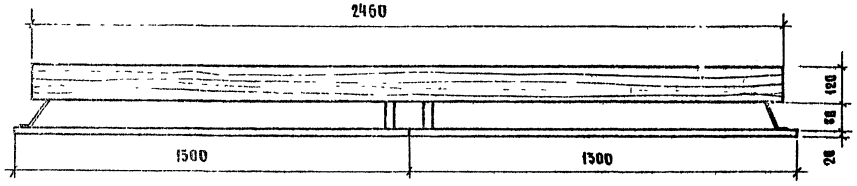

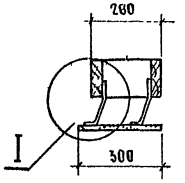

Шкаф поливочного крана ДПШ

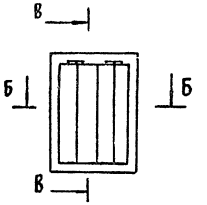

В-В

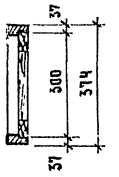

Б-Б

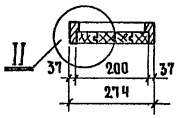



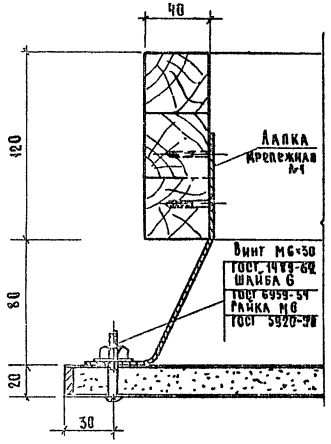

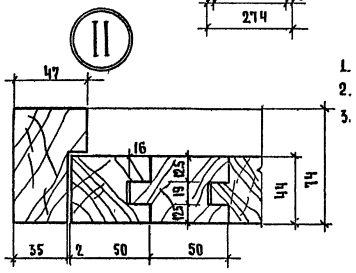

Спецификация на 1 изделие

1. Древесина коробки - 0.004 м³
2. Древесина полотна - 0.002 м³
3. Петли карточные - 2 шт.

1. Вентрешетка состоит из рамки и щита
   Рамка изготавливается из хв. породы.
   Щит из ДСП, по кромкам - массив дуба
   Щит офанерован фан. строг. тв. л. пород (дуб, ясень)
   Отделка матирующим нитролаком
2. Чертеж крепежной лапки см. часть 10. Раздел 10.1-1 Лист 8
3. Шкаф поливочного крана изготавливается из древесины хв. пород.
   Окрасить масляной краской / цвет согласовать /
4. Щит ограждения лестницы ЛО-1 из ДСП разложенной дубом. Офанерован фан. строг. тв. л. пор. Установочный чертеж см. Часть 01 Раздел 01.1 Лист 14

Спецификация на 1 изделие

1. Древесина	рамки	- 0,029 м³
2. Древ струж	плита	- 0,015 м³
3. Массив	дуба	- 0,001 м³
4. Фанера	строг	- 1,5 м²
5. Лапки	крепежные	- 8 шт.

Щит ограждения лестницы ЛО-1

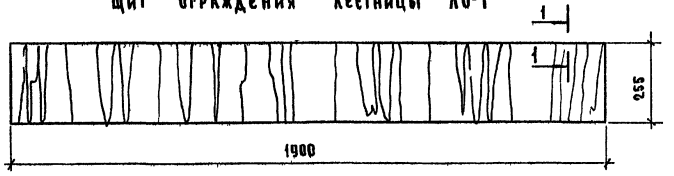

Спецификация на 1 изделие

1. Древ струж	плита	- 0.009 м³
2. Массив	дуба	- 0.0008 м³
3. Фанера	строг.	- 0.97 м²

1-1

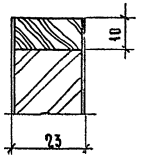

Изготовить:

ВР-2	- 2 шт
ДПШ	- 4 шт
ЛО-1	- 4 шт.

Изготовление, транспортировка и хранение по ГОСТ 475-70

1972	Гостиница на 109 мест	Вентрешётка ВР-2. Шкаф поливочного крана ДПШ. Щит ограждения лестницы ЛО-1	Типовой проект 284-5-18	Часть 10 Раздел 10.6	Лист 8

Согласовано

Инв. № подл. | Подпись и дата | Взам. инв. №

Гл. инж. проекта Нестеров
Гл. арх. проекта Кочерова
Рук. мастерской Ахрядт
Гл. инж. Пальман
Ст. инж. Забавнов
Проверил Нестеров
Разработал Кочерова

Жилища г. Москва

СОГЛАСОВАНО | ДАТА | ИНВЕНТ. | ВЗАМЕН.
ЦНИИЭП НИКИЩА г. Москва
Рук. маст. Бунт | Гл. инж. пр. Альман | Гл. арх. пр. Нестеров | Гл. инж. пр. Добинин | Ст. инж. Забиялов
Нестеров | Пазерина

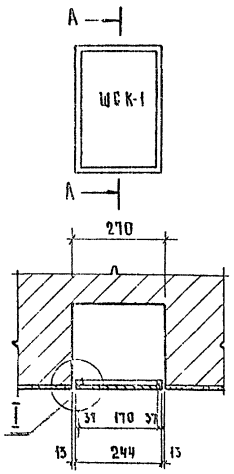

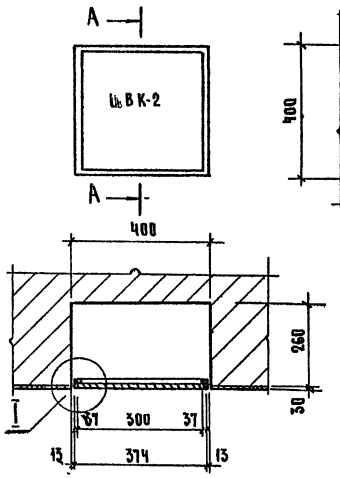

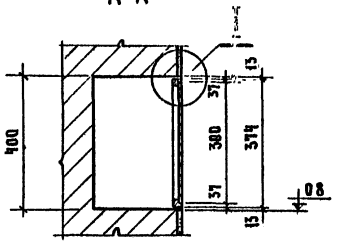

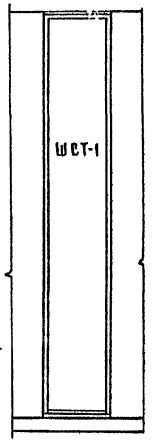

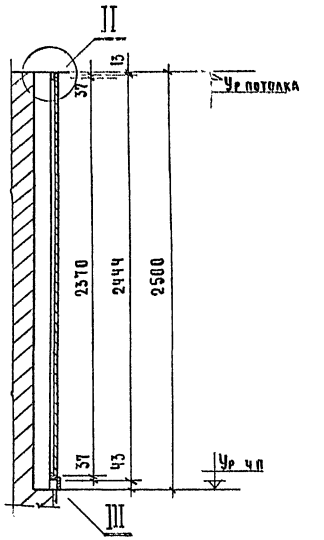

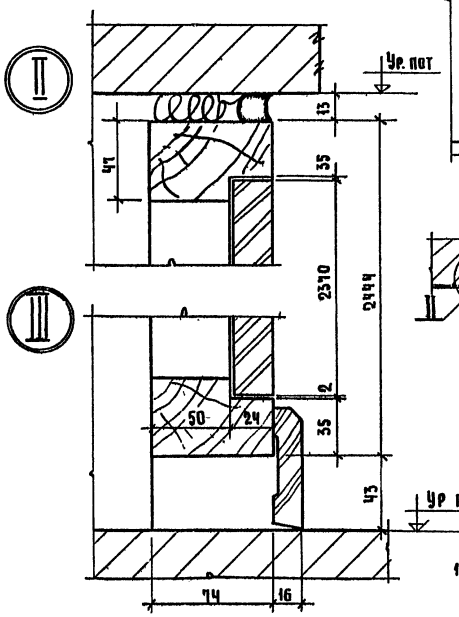

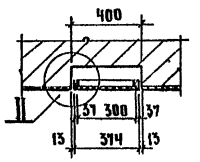

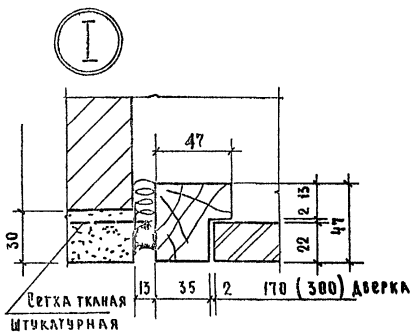

Спецификация на 1 изделие ШВК-1

1. Древесина - коробки	- м³	0.0026
2 Полотно (ДСП)	- м³	0.0011
3 Петля рояльная	- п.м	3.0

Спецификация на 1 изделие ШВК-2

1. Древесина коробки	- м³	0.003
2. Полотно (ДСП)	- м³	0.002
3. Петля рояльная	- п.м.	3.0

Спецификация на 1 изделие ШСТ-1

1. Древесина коробки	- м³	0.02
2. Полотно (ДСП)	- м³	0.016
3. Петля рояльная	- п.м.	2.37

1 Коробки шкафов изготавляются из хв. пор; дверки из ДСП
2. Изделия окрашиваются масляной краской
3. Дверки навешиваются на рояльную петлю.
4. Швы промазать мастикой

Изготовить:

ШВК-1	- 8 шт.
ШВК-2	- 29 шт.
ШСТ-1	- 3 шт.

Изготовление, транспортировка и хранение по ГОСТ 475-70

1972	Гостиница на 109 мест	Шкаф ревизий ШВК-1; ШВК-2 Шкаф слаботочный ШСТ-1	Типовой проект 284-5-18	Часть 10 Раздел 10.5	Лист 9

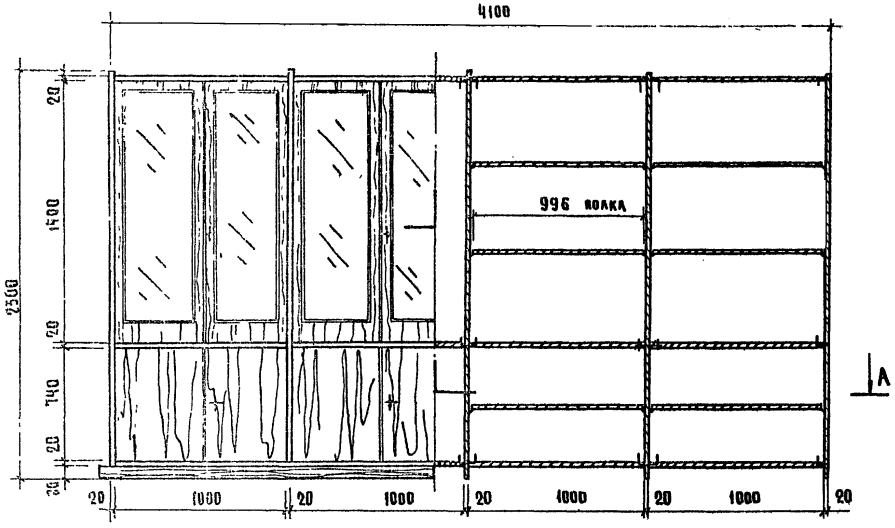

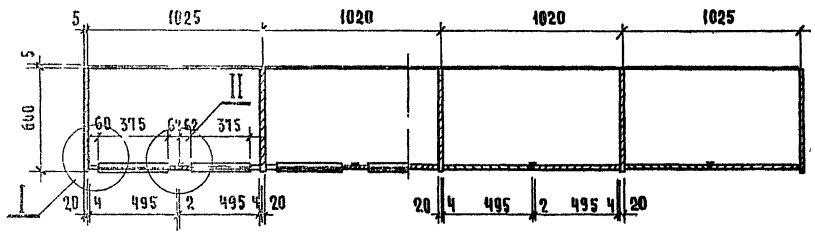

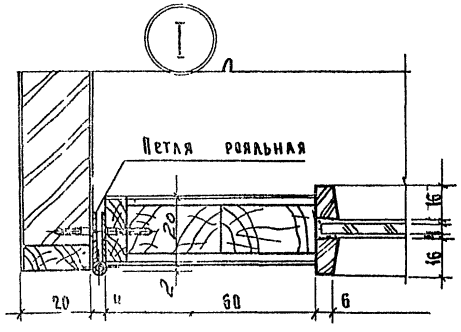

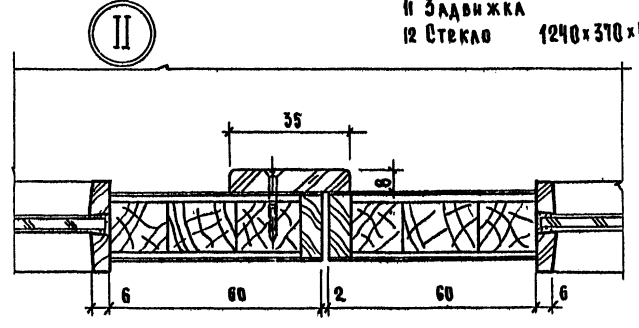

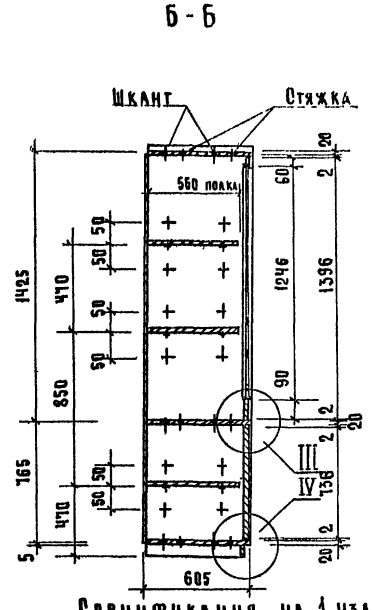

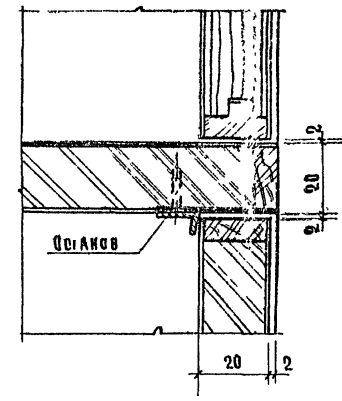

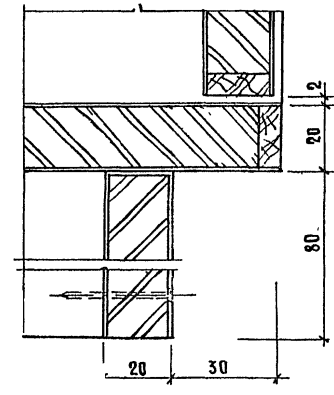

Спецификация на 1 изделие

1. Столярная плита - 0.042 м³
2. Древ. струж. плита - 0.491 м³
3. Массив дуба - 0,014 м³
4. Фанера строганая - 53,2 м²
5. Древ. вол. плита - 8,6 м²
6. Петля рояльная - 17, 12 п.м.
7. Стяжка - 15 шт
8. Останов - 16 шт.
9. Полкодержатель - 24 шт
10. Замки накладные - 8 шт.
11. Задвижка - 16 шт.
12. Стекло 1240×370×4 - 8 шт.

1. Шкаф киоск разборной конструкции. Все щитовые элементы изготовляются из древ. струж. плиты разложенной дубом и офанерованной фан. строг. тв. л. пород
2. Покрытие лицевых поверхностей по II классу матовое внутренних - по IV классу. Плинтус окрашивается черной нитроэмалью.
3. Предварительная сборка на заводе.

Изготовить 1 шт.

1972	Гостиница на 109 мест	Шкаф киоска	Типовой проект 284-5-18	Часть 10 Раздел 10.61	Лист 10

Рук маст. | Гл. инж. | Гл. арх. пр. | Гл. инж. пр. | Ст. инж. | Арндт | Нальман | Нестеров | Довбненко | Завьялов | Проверил | Нестеров | Согласовано | Дата | Инвент. | Взамен

ЦНИИЭП Жилища Москва

Щит над витражом в переходе Щ-2

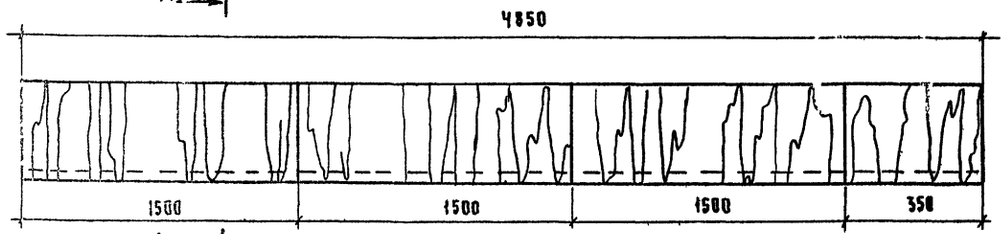

Щит над витражом Щ-3

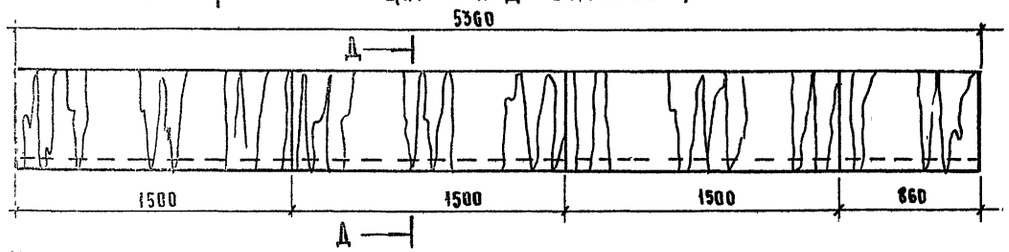

Щит Щ-1

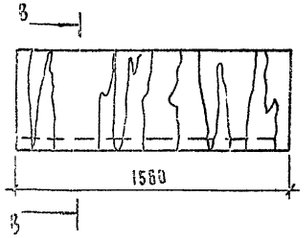

В-В

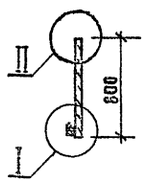

Б - Б

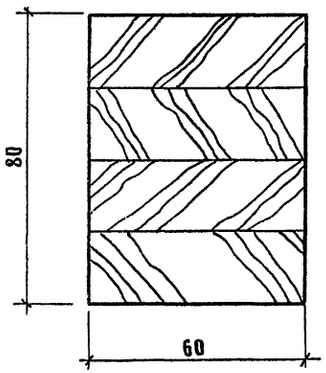

Поручень двери

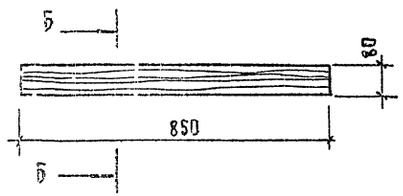

Материал- дуб 0.004 м³

А-А

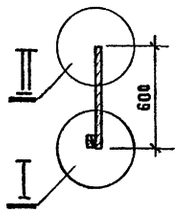

Д-Д

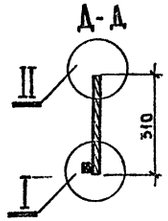

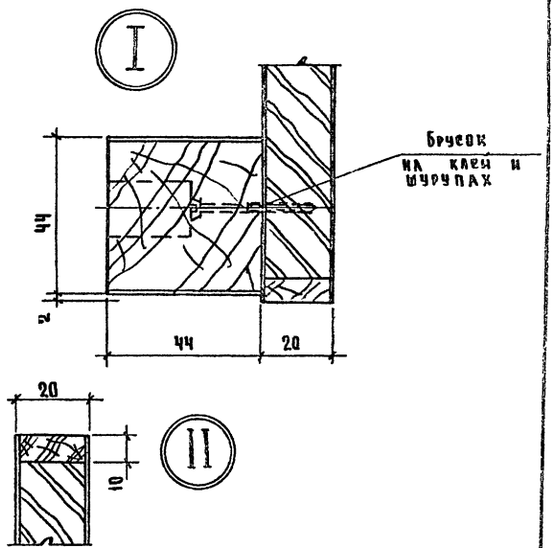

Спецификация на Щ-1

1. ДСП	- 0.025 м³	
2. Тв. л. пор.	- 0.0008 м³	
3. Фанера строг	- 2.5 м²	
4. Хв. пор.	- 0.005 м³	

Спецификация на Щ-2

1. ДСП	- 0.043 м³	
2. Тв. л. пор	- 0.002 м³	
3. Фанера строг.	- 6.37 м²	
4. Хв. пор.	- 0.016 м³	

Спецификация на Щ-3

1. ДСП	- 0.034 м³	
2. Тв. л. пор.	- 0.002 м³	
3. Фанера строг.	- 6.47 м²	
4. Хв. пор.	- 0.016 м³	

1. Щиты над витражами состоят из 3х щитов ℓ=1500 и доборных элементов.
   Щит состоит из древ. струж. плиты; по кромкам массив дуба. Щит облицован фан. строг. тв. л. пород. Отделка матирующим нитролаком.
2. Поручень двери склеить из брусков.
3. Установочный чертеж см. листы 17, 18 Часть 10 Раздел 10.7-2
4. Изготовить: поручень двери - 52 шт.; Щ-1; Щ-2 – 2 комплекта;
   Щ-3 - 1 комплект.

Изготовление, транспортировка и хранение по ГОСТ 475-70

1972	Гостиница на 109 мест	Щиты над витражами Щ-1; Щ-2; Щ-3 Поручень двери.	Типовой проект 284-5-18	Часть 10 Раздел 10.6-1	Лист 11

Согласовано | Инв. № | Взамен

ГИПРОНИИ ЖИЛИЩА г. Москва

Гл. инж. проекта Нестеров
Гл. арх. проекта Арнаут
Гл. инж. проекта Кальманн
Ст. инж. Любинский
Нестеров
Любинский
Яблоков

gost.e-ecolog.ru