ГОСКОМИТЕТ
ПО ГРАЖДАНСКОМУ
СТРОИТЕЛЬСТВУ
И АРХИТЕКТУРЕ
ПРИ ГОССТРОЕ СССР

ЦНИИЭП
ЖИЛИЩА

УД
9.2-1

ТИПОВОЙ ПРОЕКТ 284-5-18

3-ЭТАЖНАЯ ГОСТИНИЦА НА 109 МЕСТ
62 НОМЕРА

ЧАСТЬ 9 · УЗЛЫ И ДЕТАЛИ

РАЗДЕЛ 9.2-1 · ОБЩЕСТВЕННЫЙ КОРПУС ОБЩЕСТРОИТЕЛЬНЫЕ ДЕТАЛИ

gost.e-ecolog.ru

ТИПОВОЙ ПРОЕКТ
284-5-18
3-ЭТАЖНАЯ ГОСТИНИЦА НА 109 МЕСТ 62 НОМЕРА
ЧАСТЬ 9
Узлы и детали
Раздел 9.2-1 общественный корпус. Общестроительные детали

ОБЩАЯ ХАРАКТЕРИСТИКА ПРОЕКТА

Типовой проект гостиницы с 3 этажным жилым и 1 этажным общественным корпусами.
Строительный материал стены-кирпич.
Перекрытия - сборные железобетонные
Область применения - в IB климатическом подрайоне и во II-III климатических районах с расчетными температурами наружного воздуха от -20°С до -40°С, исключая районы: сейсмические, вечной мерзлоты, горных выработок и с просадочными грунтами.

Характеристика площадки строительства

СОДЕРЖАНИЕ

N п/п	Наименование листов	N листа	N страницы
1	Заглавный лист	1	1
2	Фрагмент плана 1 этажа в осях „1-8"	2	2
3	Фрагмент плана 1 этажа в осях „6-15"	3	3
4	Сечения А-А, Б-Б, В-В, Г-Г, Д-Д, Е-Е. Крепление металлической лестницы	4	4
5	Узлы опирания балок перекрытия 1,2,3,4	5	5
6	Узлы опирания балок перекрытия 5,6,7,8,9	6	6
7	Узлы опирания балок перекрытия 10,11,12,13.	7	7
8	Перекрытие. Сечения.	8	8
9	План потолка ресторана и вестибюля.	9	9
10	Монтажные схемы конструкций подвесного потолка. Разрез 1-1.	10	10
11	Разрезы 2-2, 3-3. Фрагмент плана потолка.	11	11
12	Детали установки окон по оси „Р"	12	12
13	Установка декоративных решеток отопительных шкафов.	13	13
14	Тамбур главного входа	14	14
15	Дебаркадер. План, разрезы, выборка металлических изделий	15	15
16	Фрагмент плана террасы, сечения и разрез.	16	16
17	Венткамера. Плиты ПВ-1, ПВ-2, ПВ-3. Детали.	17	17
18	Полы. Детали полов	18	18
19	Сечения 5-5, 6-6, 7-7. Детали простенков фонаря	19	19
20	Мочтажные планы и детали рамы для установки местных вентиляционных отсосов	20	20

ПРИВЯЗКОЙ ПРИНЯТО:

1. Наружные стены толщиной мм
2. Фасады общественного корпуса вариант.....
3. Утеплитель над перекрытием верхнего этажа толщиной ..... мм
4. Оконные блоки
5. Наружная отделка.....
6. Аннулируются листы .....
7. Коррективы внесены в листы...

МЕСТО ДЛЯ ШТАМПА ПРИВЯЗКИ

„Настоящий проект выполнен в соответствии с действующими нормами и правилами /в том числе по взрыво-пожарной безопасности/."

ГЛ АРХИТЕКТОР ПРОЕКТА /НЕСТЕРОВ/
ГЛ ИНЖЕНЕР ПРОЕКТА /ДОВБНЕНКО/

1972	ГОСТИНИЦА НА 109 МЕСТ	ЗАГЛАВНЫЙ ЛИСТ	ТИПОВОЙ ПРОЕКТ 284-5-18	Часть 9 Раздел 9.2-1	Лист 1

ЦНИИЭП ЖИЛИЩА г. Москва.

Согласовано | Дата | Инвент № | Взамен

Рук маст | Гл инж маст | Гл арх пр-та | Гл инж пр-та | Арндт | Пальман | Нестеров | Довбненко

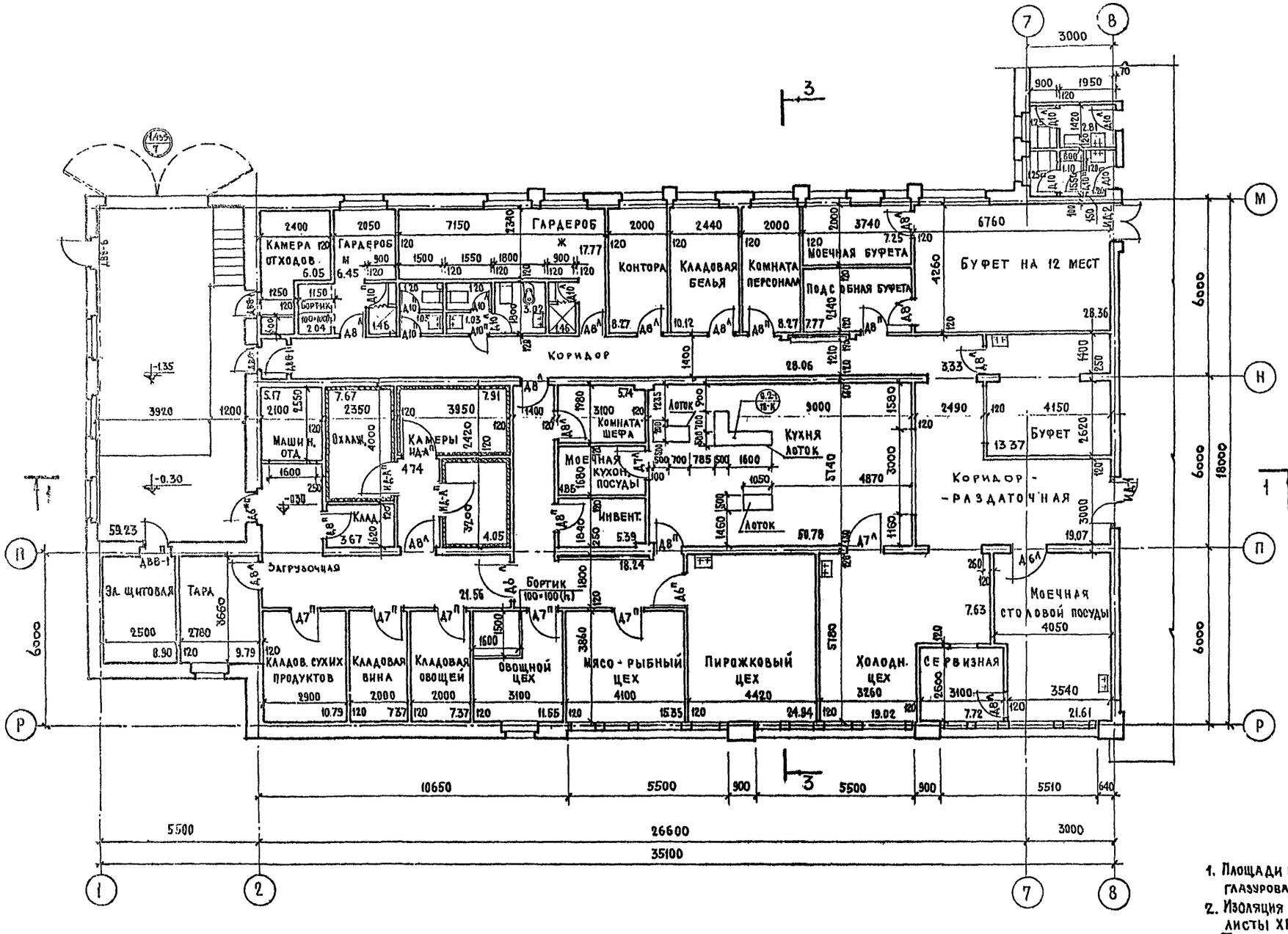

1. Площади помещений подсчитаны с учетом облицовки глазурованной плиткой /30мм/ и штукатурки /20мм/
2. Изоляция стен холодильных камер см. часть 7 раздел 7.2 листы ХР-1,2.
3. Тип покрытия и детали полов см. лист 18.
4. Разрезы 1-1, 3-3 см. часть 1, Раздел 1.2-1 лист 11

1972	ГОСТИНИЦА НА 109 МЕСТ	ФРАГМЕНТ ПЛАНА 1 ЭТАЖА В ОСЯХ „1-8"	Типовой проект 284-5-18	ЧАСТЬ 9 Раздел 9.2-1	Лист 2

ЦНИИЭП жилища г. Москва

Рук. маст.		Арнат	Рук. гр. инж.
Гл. инж. маст.		Пальман	Проверил
Гл. арх. пр-та		Нестеров	Архитектор
Гл. инж. пр-та		Дубенко	
Ст. архит.		Батракова	

Алешина, Нестеров, Прокофьева

Согласовано

Дата, Инвент. №, Взамен

Выборка металл. изделий ограждения террасы

Марка	Кол-во	Вес кг. 1ой марки	Вес кг. Всего
МОТ 58п	2	44.81	89.62
МОТ 58л	1	44.81	44.81
МОТ 41	1	38.41	38.41
МОТ 39п	2	37.37	74.74
МОТ 39л	3	37.37	112.11
МОТ 22п	1	19.21	19.21
МОТ 22л	1	19.21	19.21
МОТ 10	1	9.15	9.15
поз. 28	4.7 пм	45.4	45.4
Ш-1	4 шт.	2.2	8.8
КК-2	74 шт.	0.89	65.8

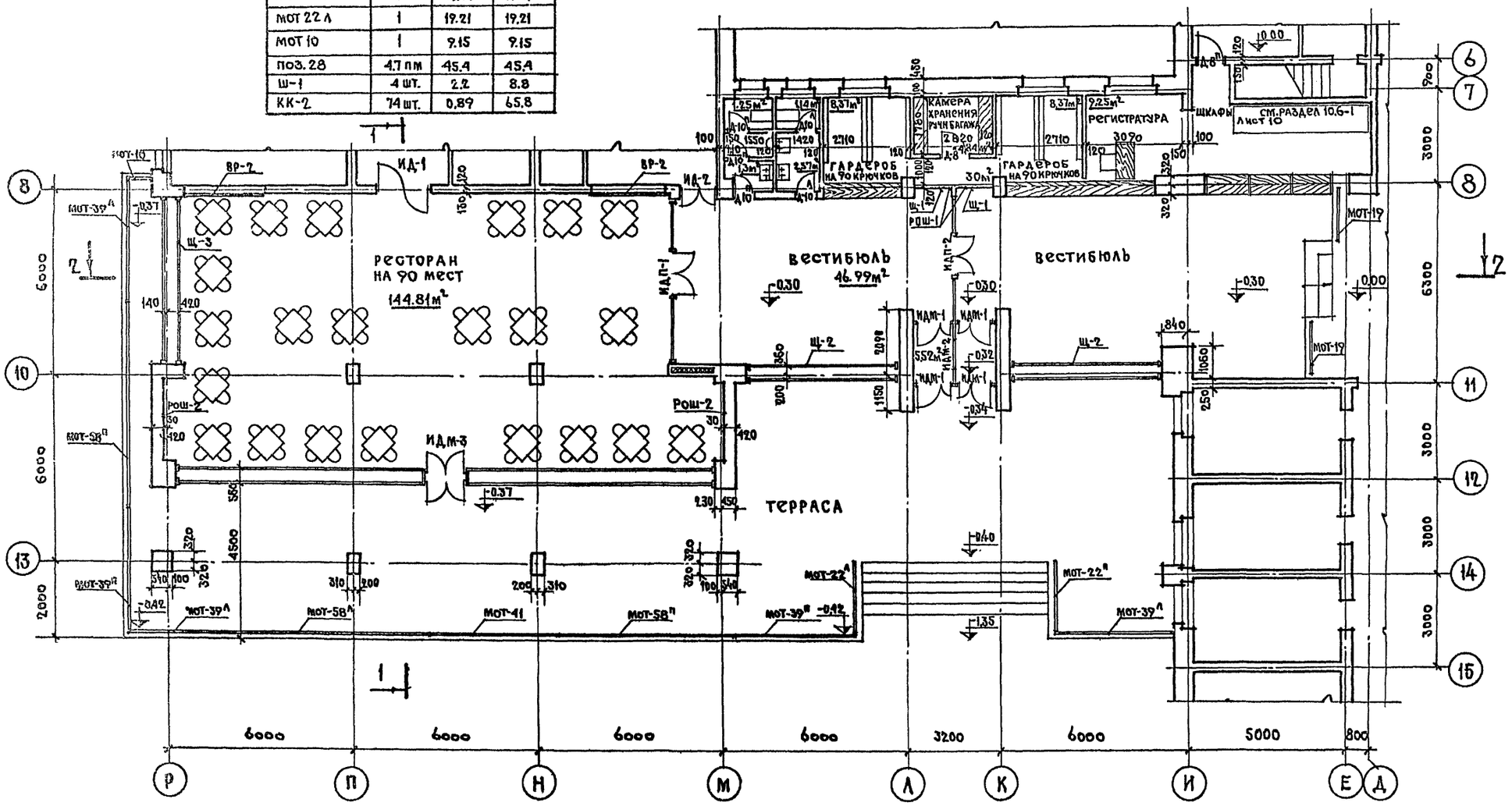

1 Расположение вентиляционных решоток на потолке см. лист 9
2 Тип покрытия и детали полов см. лист 18
3 Чертежи марок ограждений террасы см. часть 10 раздел 10.7-1 листы 9, 10.
4 Разрезы 1-1, 2-2 см. часть 1 раздел 1.2-1 лист 11

1972	Гостиница на 109 мест	Фрагмент плана 1 этажа в осях „6-15"	Типовой проект 284-5-18	Часть 9 Раздел 9.2.1	Лист 3

ЦНИИЭП жилища г. Москва

Рук. мастн. Гл. инж. маст. Гл. арх. пр-та Гл. инж. пр-та Ст. архит. | Арнат Пальман Пестеров Довбненко Батракова | Рук. гр. инж. Проверил | Алешина Нестеров | Согласовано | Дата Инвент. № Взамен

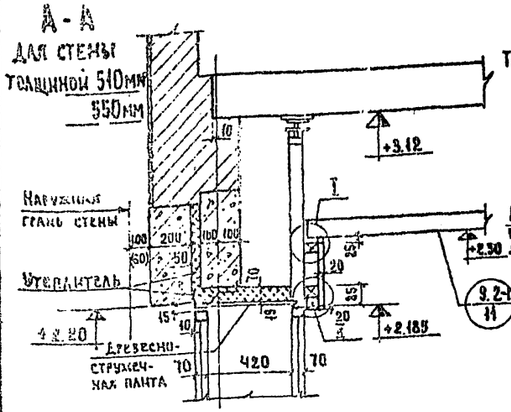

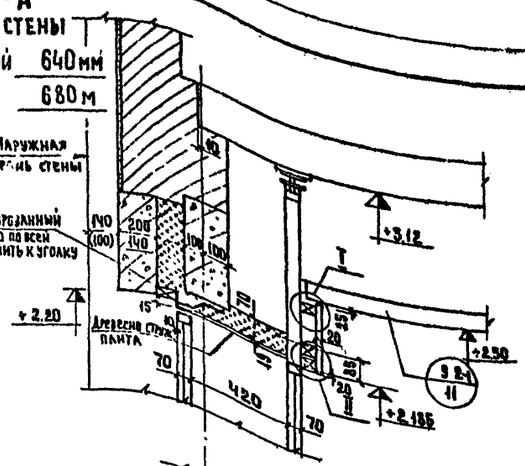

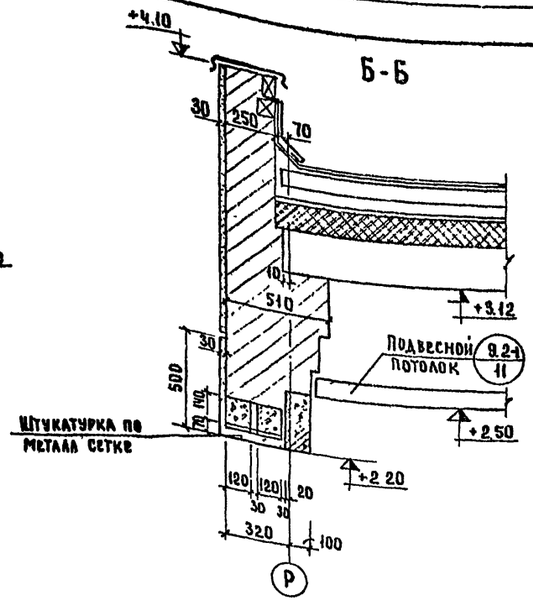

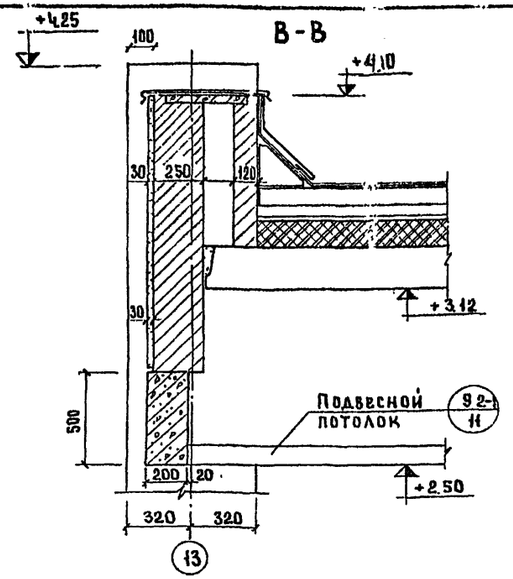

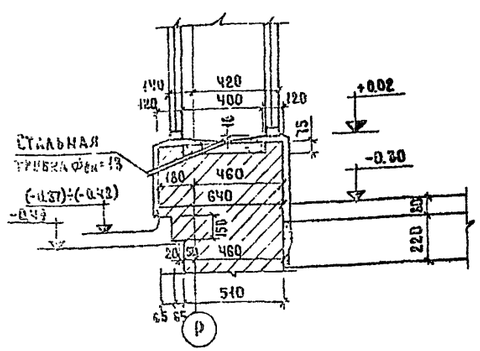

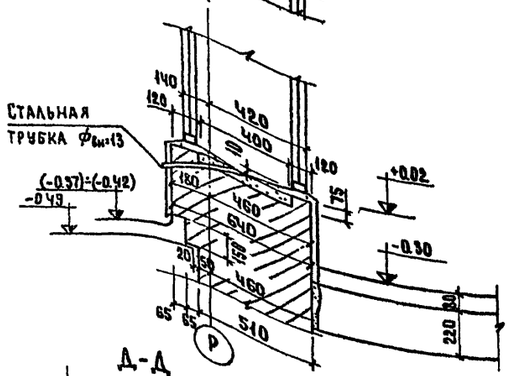

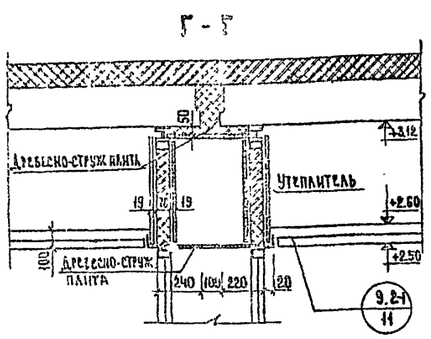

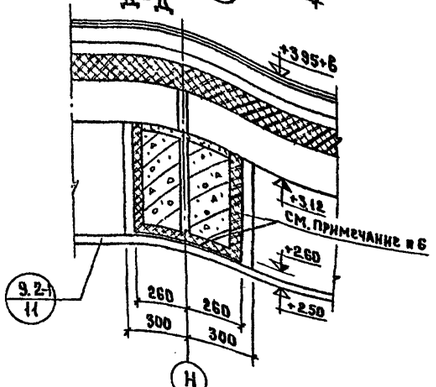

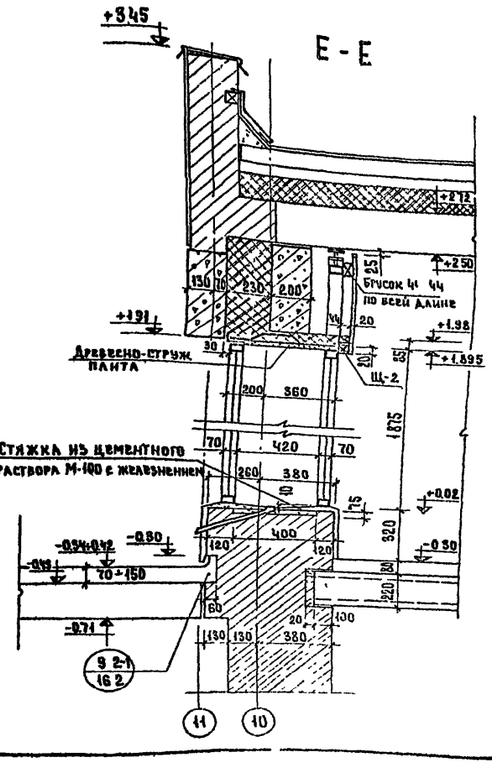

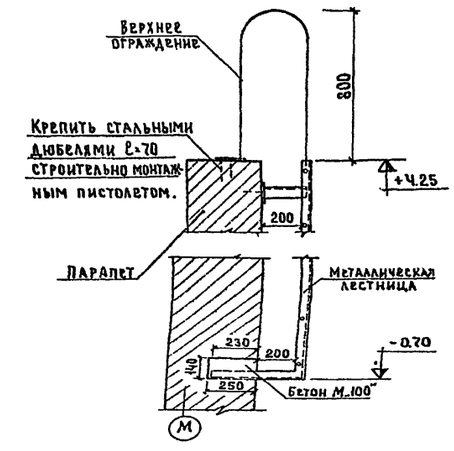

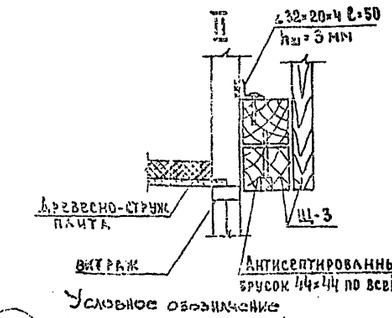



1. Цоколь витража облицевать керамической глазурованной плиткой.
2. Древесно-стружечные плиты окрасить масляной краской за 2 раза с 2х сторон.
3. Детали подвесного потолка см. листы 9, 10.
4. Стальные трубки $\phi_{вн}$ = 13 легкие ГОСТ 3262-62* оцинковать с наружной и внутренней стороны горячим способом установить с шагом - 1500 мм.
5. Металлические изделия витражей и лестницы окрасить масляной краской за 2 раза в черный цвет.
6. Балки сеч. Д-Д оклеиваются пенопластом ПС-БС, начиная от наружного витража и внутри здания, с заполнением пенопластом зазоров между элементами витражей и балками. Общая протяженность оклейки 1,6 м.
7. В деталях (кроме сеч. Д-Д) утеплитель - минерально-ватные плиты на синтетической связке - полужесткие.
8. Заделка анкеров витражей, опирающихся на кирпичные стены, производить бетоном М 200 слоем 70 мм. Поверхность лотка (нижняя часть межвитражного пространства) выравнивается цементным раствором М 100 с железнением поверхности.
9. Сечения А-А, Б-Б, В-В, Г-Г, Д-Д, Е-Е замаркированы в части 1, раздел 1.2-1 лист 9.

Условное обозначение
- номер раздела
- номер листа, номер сечения
- теплоизоляция

| | | |

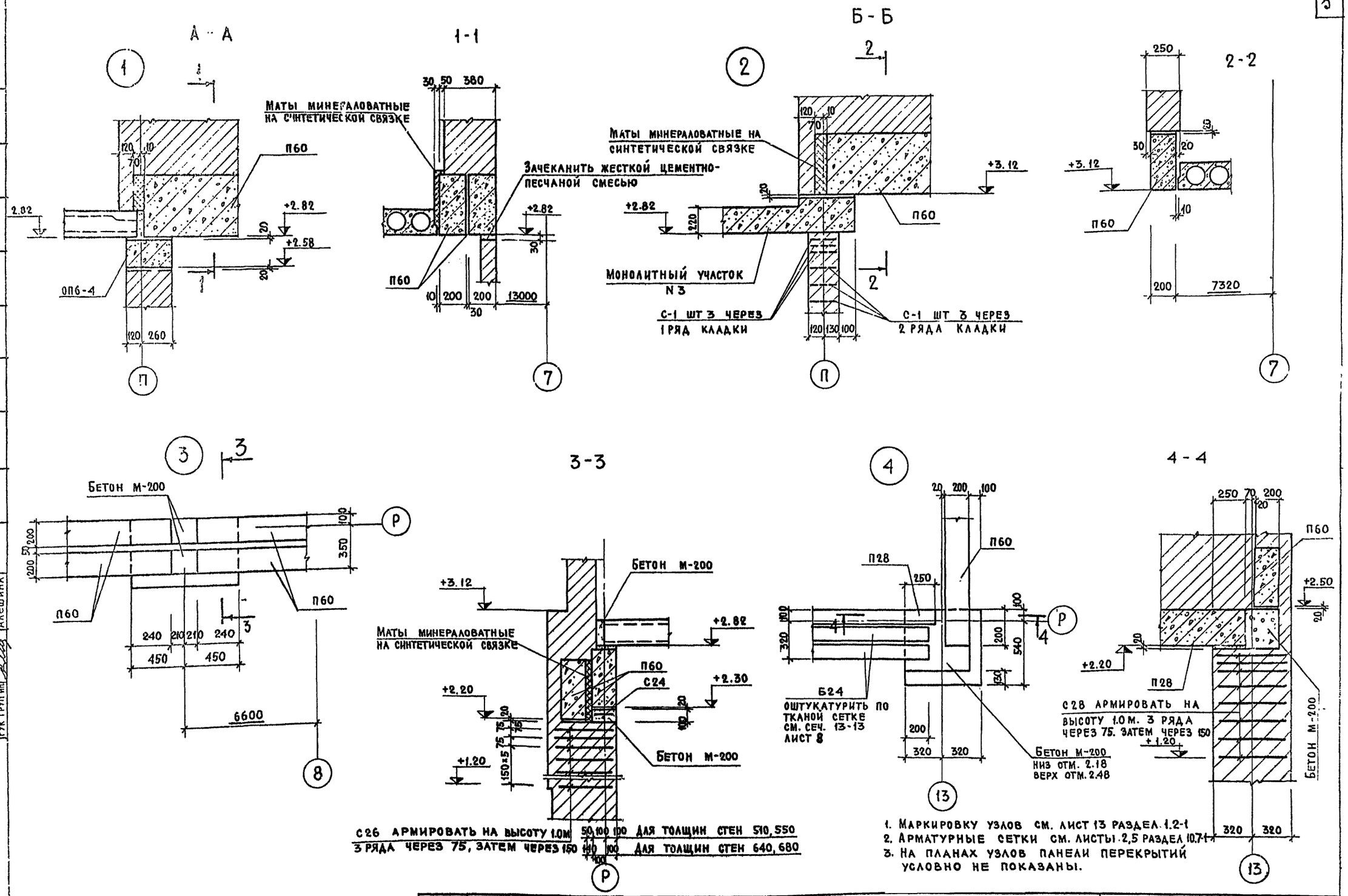

1. Маркировку узлов см. лист 13 раздел 1.2-1
2. Арматурные сетки см. листы 2,5 раздел 10.7-1
3. На планах узлов панели перекрытий условно не показаны.

1972	Гостиница на 109 мест	Узлы опирания балок перекрытия 1, 2, 3, 4	Типовой проект 285-5-18	Часть 9 Раздел 92-1	Лист 5

ЦНИИЭП жилища г. Москва

Рук маст Н. Гл инж мас. Гл арх пр-та Гл инж пр-та Рук груп ин. | Арнаг Пальман Нестеров Довбненко Алешина | Инженер Проверил | Мосягина Мищенко | Согласовано | Согласовано | Дата Инв № | Взамен

Согласовано
Дата
Инв№ подл.
Взам.инв.№
Согласовано
Инженер Масягина
Инженер Мищенко
Арнат
Пальман
Нестеров
Ткачев
Провоторов
Ткачев
Плашина
Рук.участка
Гл.инж.проекта
Гл.арх.пр.
Гл.инж.пр.
Нач.группы

ЦНИИЭП ЖИЛИЩА
г. МОСКВА

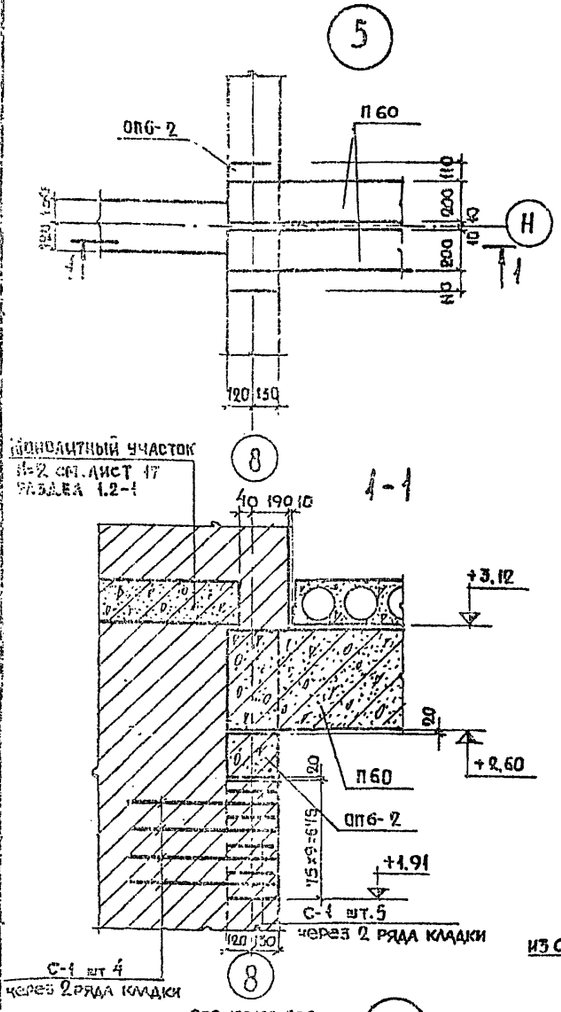

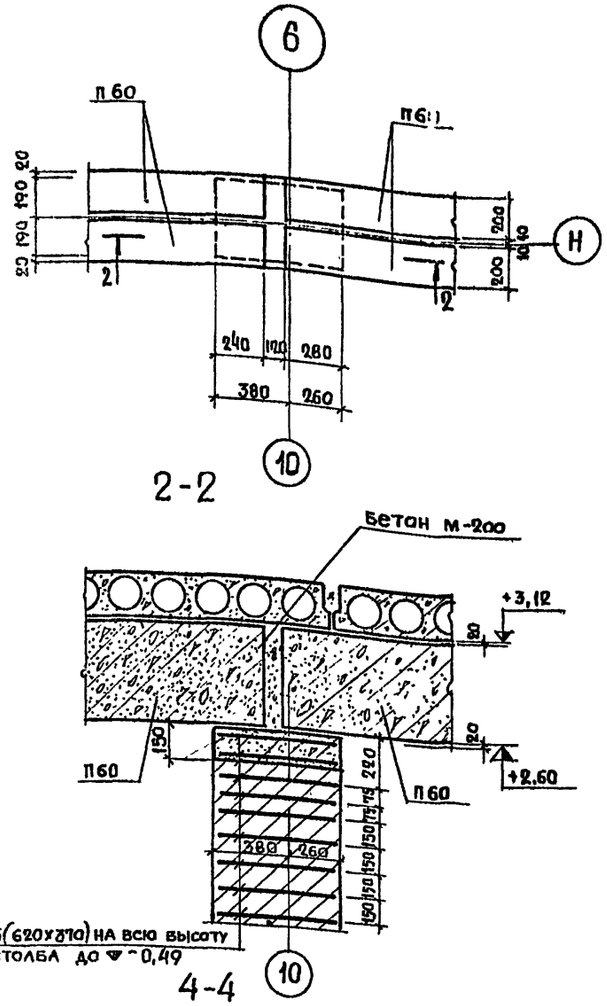

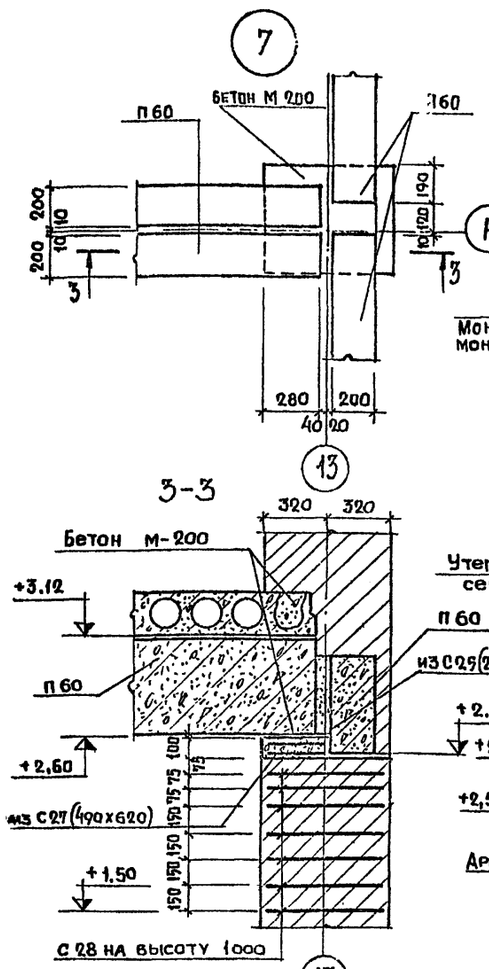

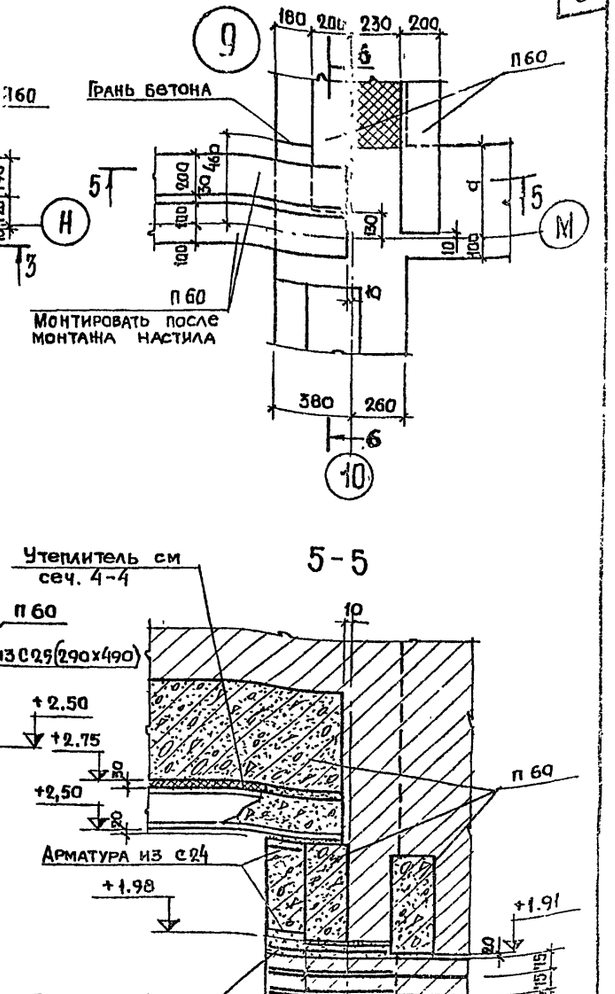

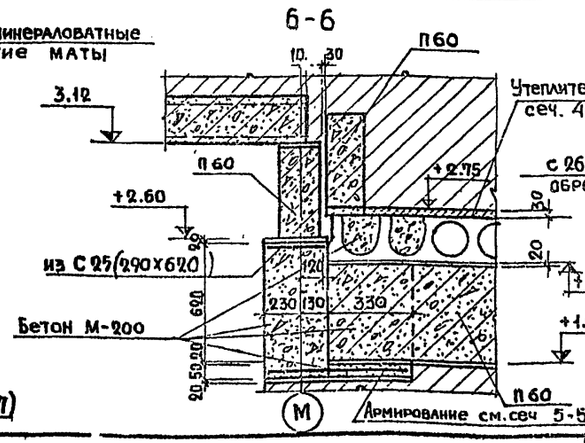

1. Маркировку узлов см. лист 13. Раздел 1.2-1
2. Арматурные сетки см. листы 2.5 раздел 10.7-1
3. На планах узлов панели перекрытий условно не показаны

1972	Гостиница на 109 мест	Узлы опирания балок перекрытия №№ 5,6,7,8,9	Типовой проект 285-5-18	часть 9 раздел 9.2-1	лист 6

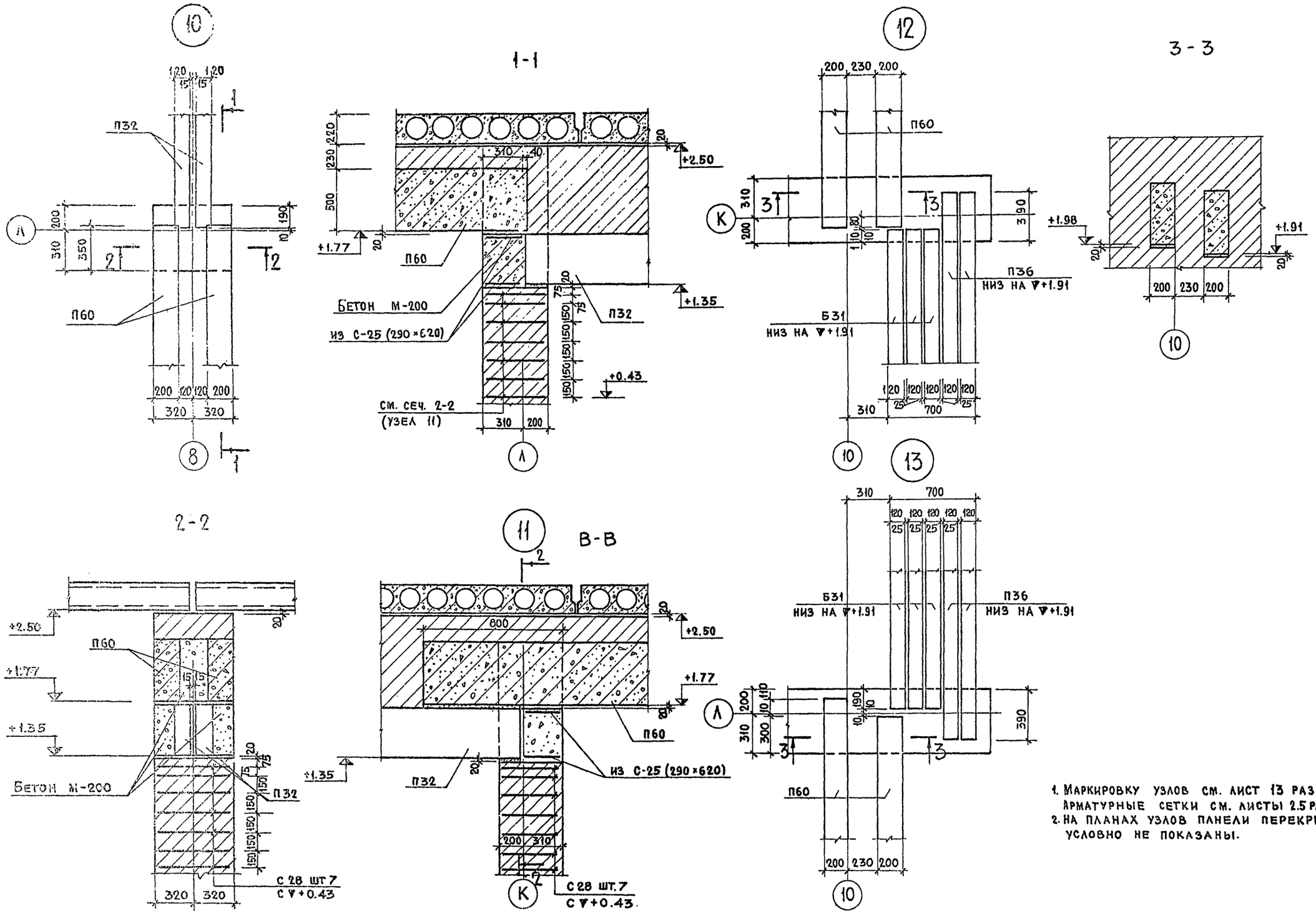

1. Маркировку узлов см. лист 13 раздел 1.2-1
Арматурные сетки см. листы 2.5 раздел 10.7-1
2. На планах узлов панели перекрытий условно не показаны.

1972	Гостиница на 109 мест	Узлы опирания балок перекрытия 10,11,12,13	Типовой проект 285-5-18	Часть 9 Раздел 9.2-1	Лист 7

ЦНИИЭП жилища г. Москва

Согласовано

Согласовано

Мосягина, Мищенко, Арнат, Пальман, Нестеров, Довбненко, Алешина

Рук. маст. 11, Гл. инж. маст., Гл. арх. пр-та, Гл. инж. пр-та, Рук. гр. инж.

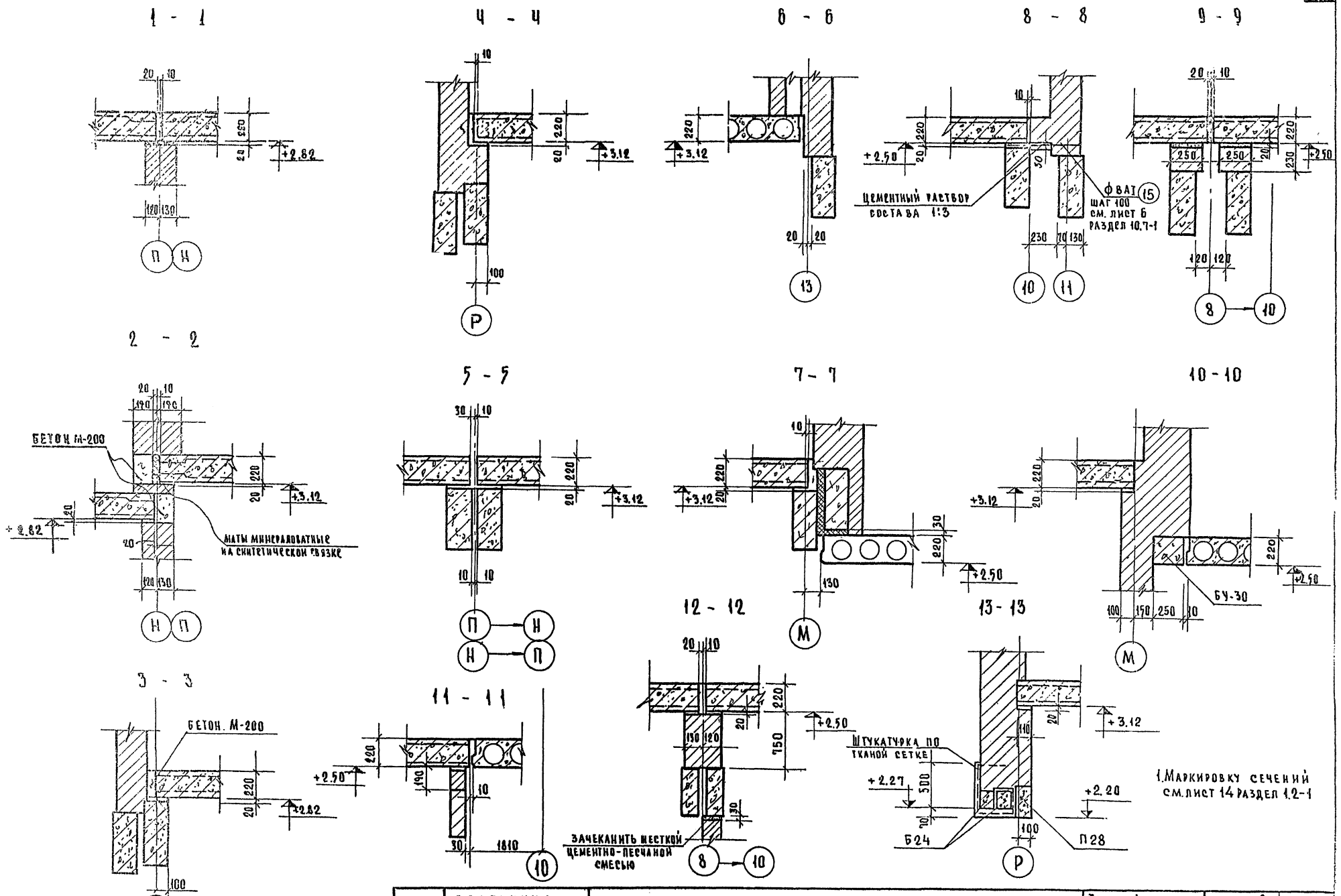

1972	ГОСТИНИЦА НА 109 МЕСТ	Перекрытие Сечения.	Типовой проект 284-5-18	Часть 9 Раздел 92-1	Лист 8

ЦНИИЭП жилища г. Москва.

Согласовано | Согласовано | Якушева | Мищенко | Исполнит | Прозерил | Арнат | Пальман | Нестеров | Довбненко | Алешина | Рук. маст. | Гл. инж. м. | Гл. арх. пр. | Гл. инж. пр. | Рук. гр. инж. | Дата | Инвент. № | Взамен

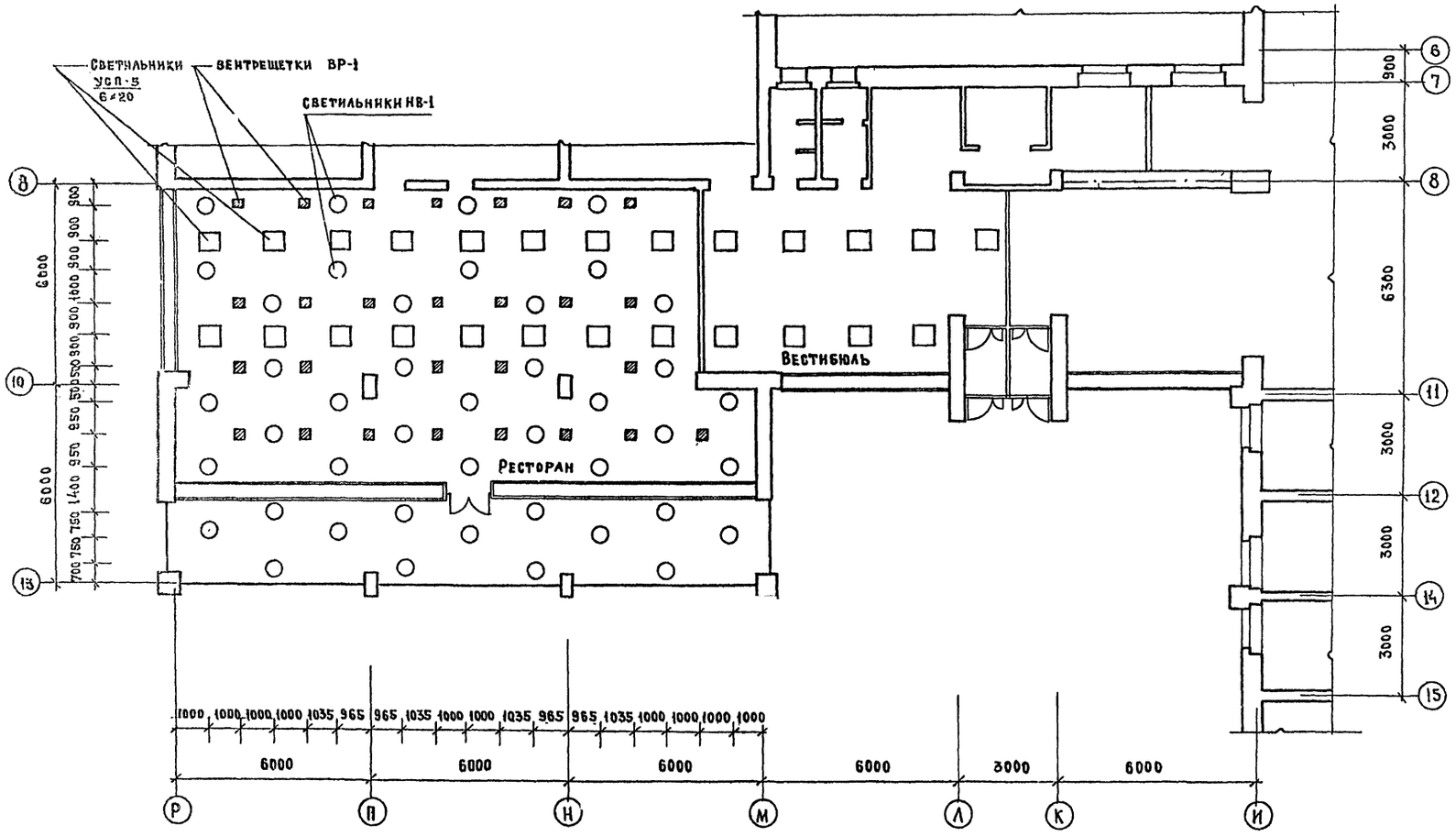

1972	Гостиница на 109 мест	План потолка ресторана и вестибюля	Типовой проект 284-5-18	Часть 9 Раздел 9.2-1	Лист 9

ЦНИИЭП жилища г. Москва.

Рук. маст. Арндт. Проверил. Нестеров. Согласовано. Согласовано. Дата. Инвент. Взамен.

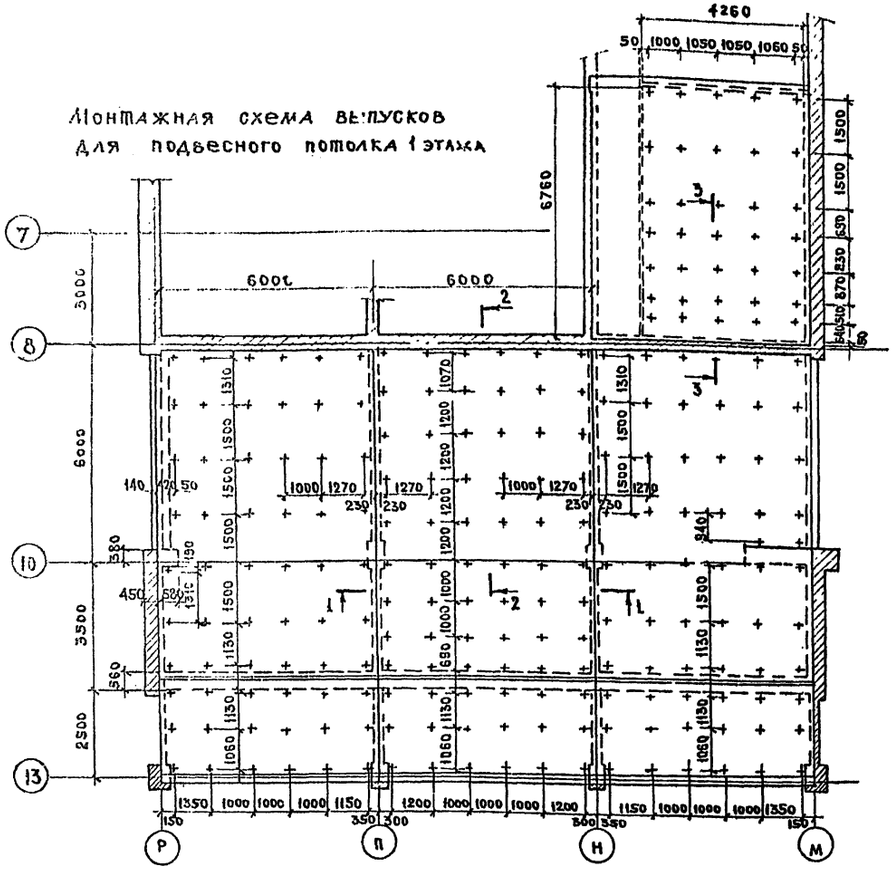
Монтажная схема выпусков
для подвесного потолка 1 этажа

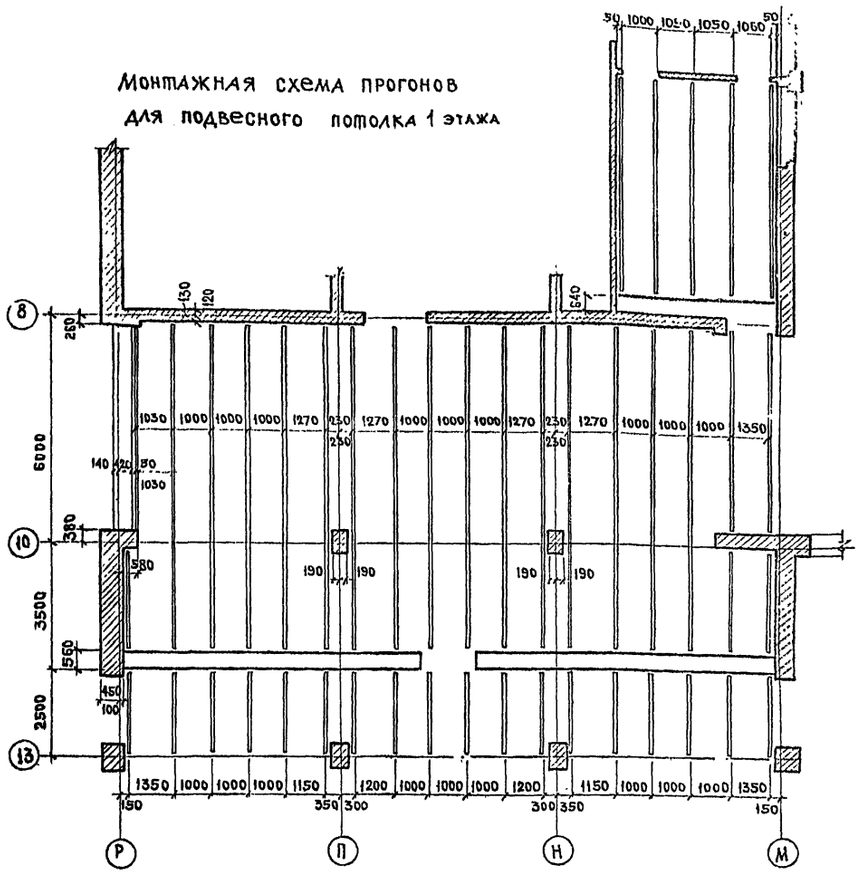
Монтажная схема прогонов
для подвесного потолка 1 этажа

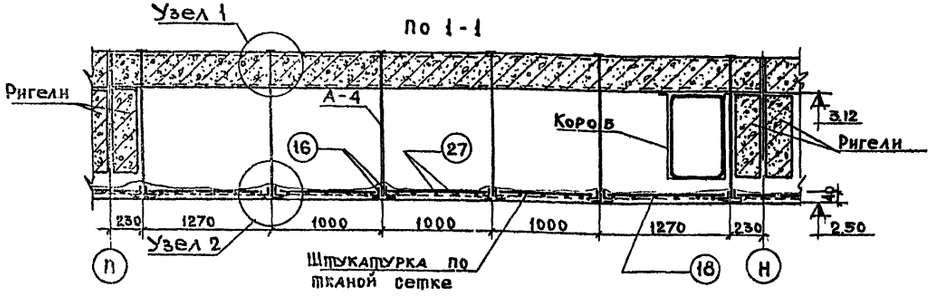

1. Анкера для подвески конструкции потолка закладываются при монтаже перекрытия
2. Конструкции подвесного потолка расчитаны только на собственный вес, включая светильники и вентрешетки, и исключают всякие дополнительные нагрузки (вес человека, инструмента и пр).
3. Материал элементов металлического каркаса потолка – сталь марки Вст3кп2
4. Оштукатурка потолка должна производиться таким образом чтобы арматурная сетка и элементы крепления штукатурной сетки к арматуре, были закрыты сверху цементным раствором
5. Сварку производить электродами типа Э 42 $h_{шв}=4$ мм.
6. Все детали не защищенные от коррозии цементным раствором должны быть очищены от ржавчины и окрашены суриком за 2 раза.
7. Разрезы 2 2 и 3 3 и узлы 1 и 2 см. на листе 11.

1972	Гостиница на 109 мест	Монтажные схемы конструкций подвесного потолка. Разрез 1-1	Типовой проект 284-5-18	Часть 9 Раздел 9 2	Лист 10

ЦНИИЭП жилища г. Москва

Согласовано

Согласовано

Согласовано

Рук. маст. Гл. инж. маст. Гл. арх. пр-та Гл. инж. пр-та

Арндт Пальман Несторов Довбненко

Исполнит. Проверил

Довбненко Мищенко

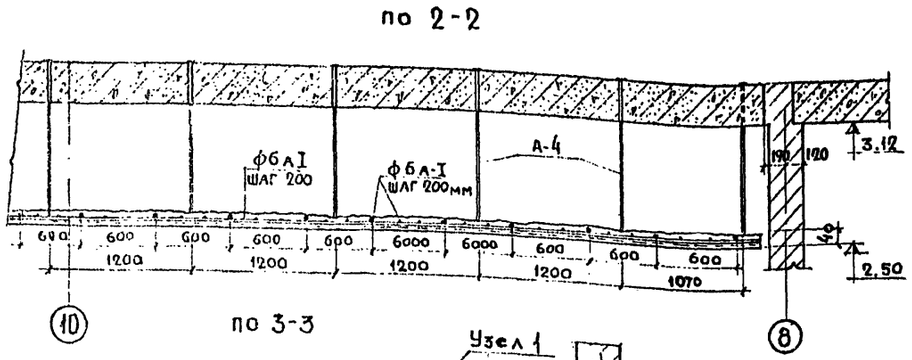

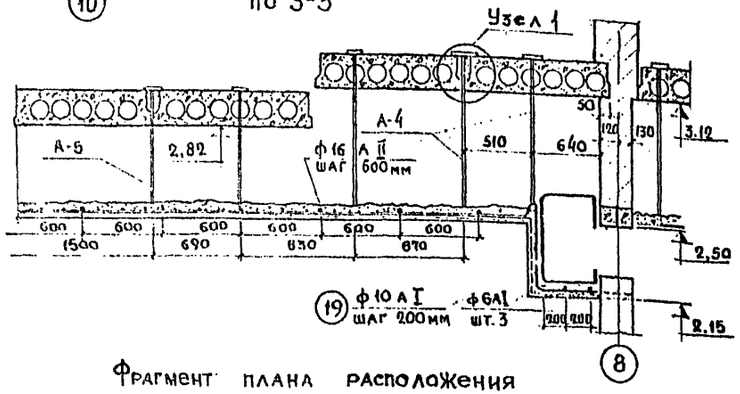

Фрагмент плана расположения уголков и стержней для подвесного потолка

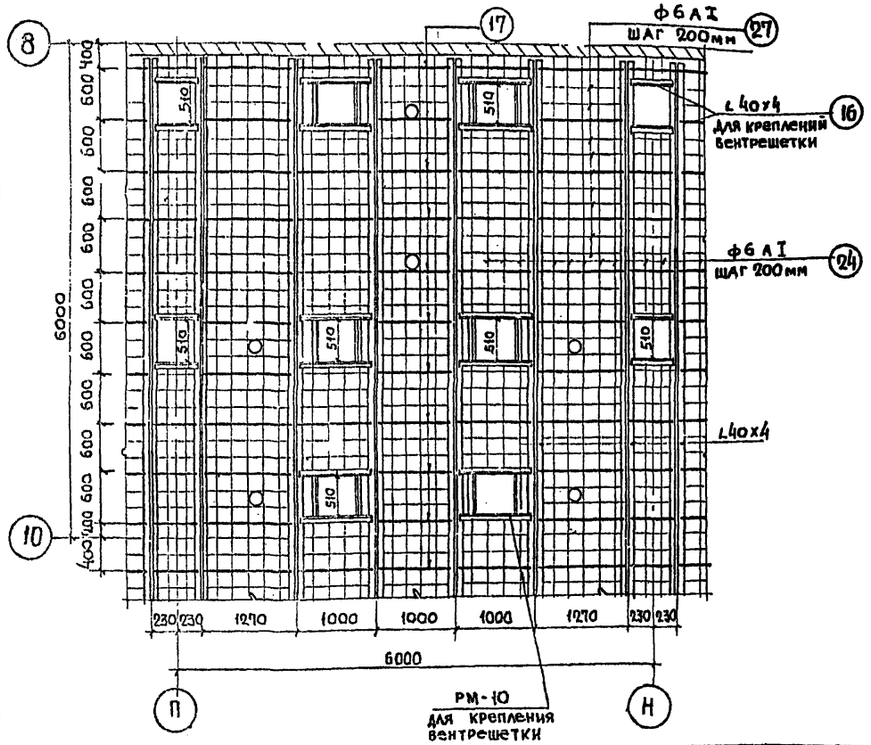

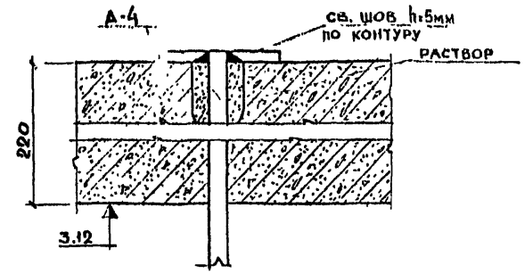

Деталь установки уголков для крепления вентиляционной решетки

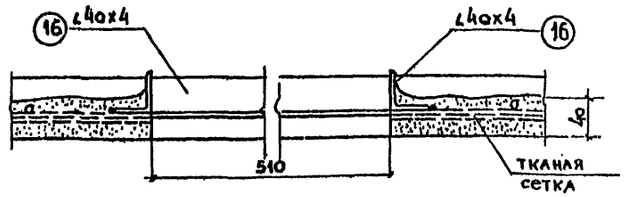

Спецификация изделий на подвесной потолок

Марка позиц	Сечение	Длина мм	Кол во шт	Общий вес
16	L40x4	386,00	—	935.0
18	ф16 А II	340,00	—	536.00
27	ф6 А I	23480	—	521.0
19	ф10 А I	28.60	—	17.70
20	-30x4	80	458	34.60
РМ-9	-40x4	—	43	34.80
РМ-10	L40x4	—	21	151.0
А-4		—	209	238.0
А-5		—	20	19.00

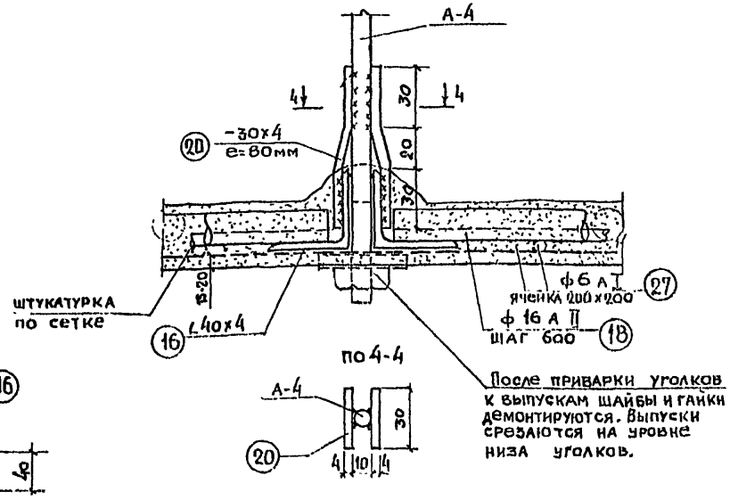

Деталь крепления крюка для подвески светильников (вариант)

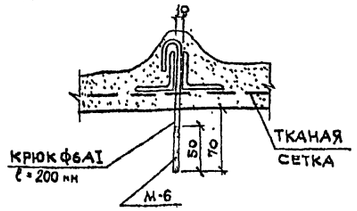

Деталь крепления скобы для подвески светильников (вариант)



1. Основные примечания см. лист 10.
2. Привязки светильников и вентиляционные решетки см. раздел 9.2-1 лист. 9.
3. Марки РМ-9 РМ-10, А-4, А-5 см. раздел 10.7-1 лист 11.

1972	Гостиница 109 мест	Разрезы 2-2, 3-3 Фрагмент плана потолка	Типовой проект 284-5-18	часть 9 раздел 9.2-1	лист 11

ЦНИИЭП жилища г. Москва

Рук. маст. Гл. инж. маст. Гл. арх. пр. Гл. инж. пр. Арндт Пальман Нестеров Довбненко Исполнил Проверил Довбненко Мищенко Согласовано ОВ ЭО Согласовано Гудович Загорунко Дата Инв. № Взамен

ФАСАД

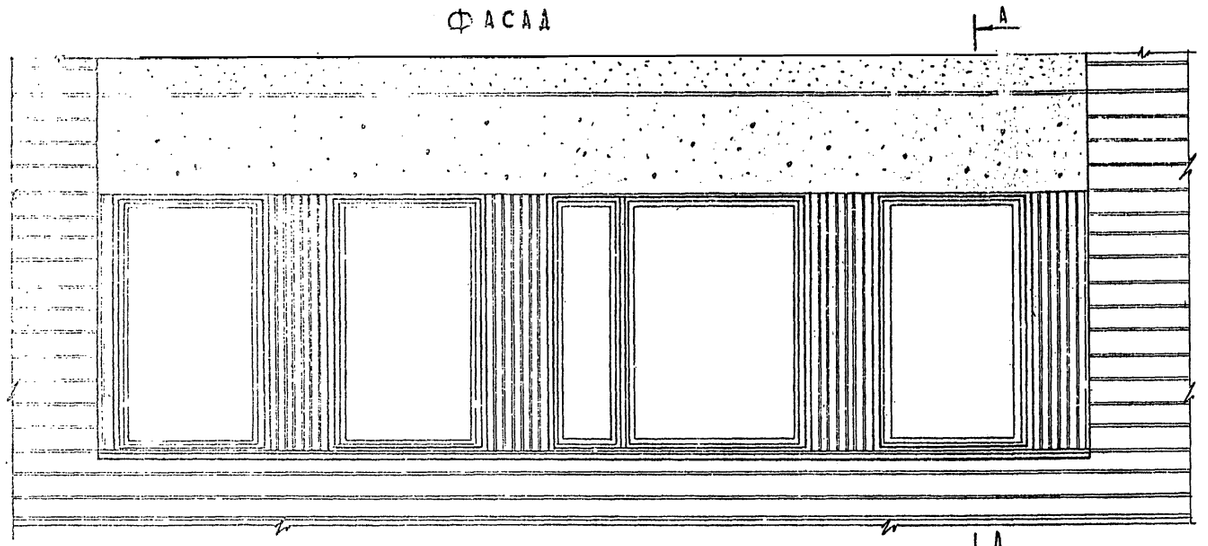

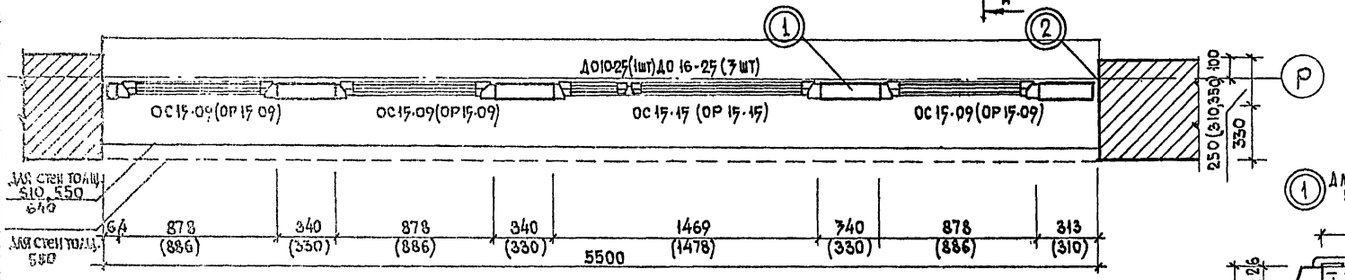

План окон по оси „Р"

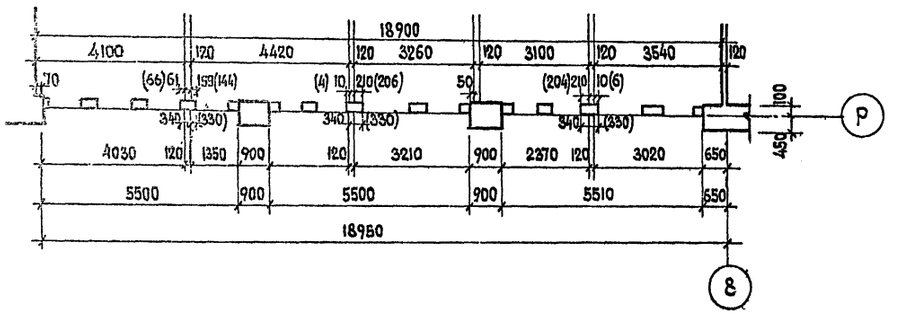

Все деревянные изделия импостов подвергнуть огнезащитной пропитке и антисептировать.

Разрез по А-А

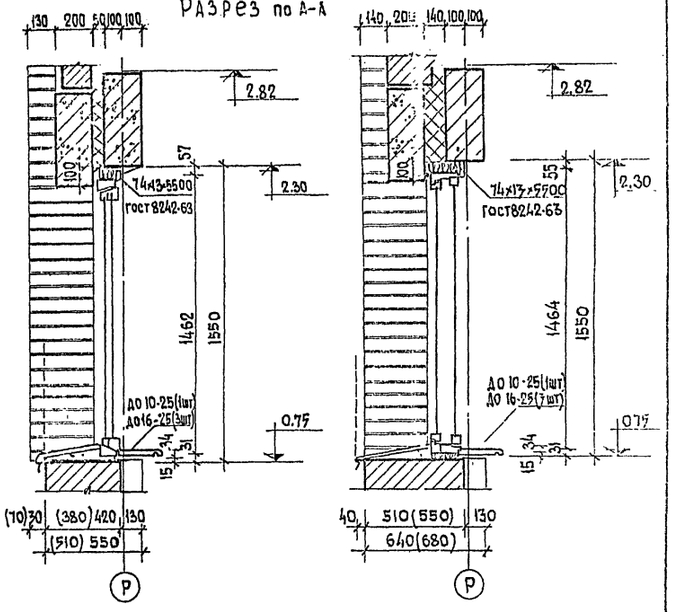

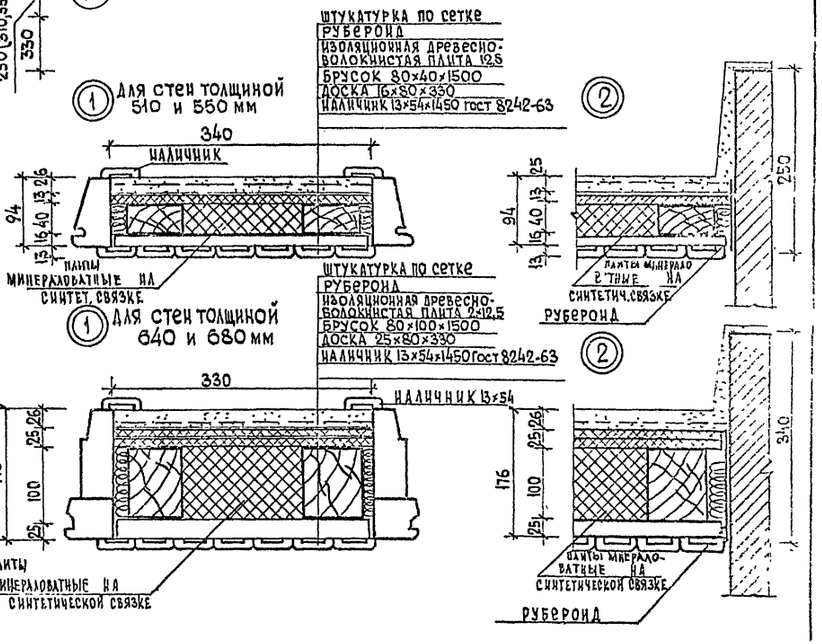

Согласовано: Инв.№ | Взам.инв.№

ЦНИИЭП жилища г. Москва

Рук.мастерской Главный инженер проекта Главный архитектор проекта Архитектор Чистяков Гостинично

Рук.группы Главный инженер проекта Главный архитектор проекта Архитектор Чистяков Гостинично

Рук.группы Главный инженер проекта Главный архитектор проекта Архитектор Чистяков Гостинично

Рук.мастерской

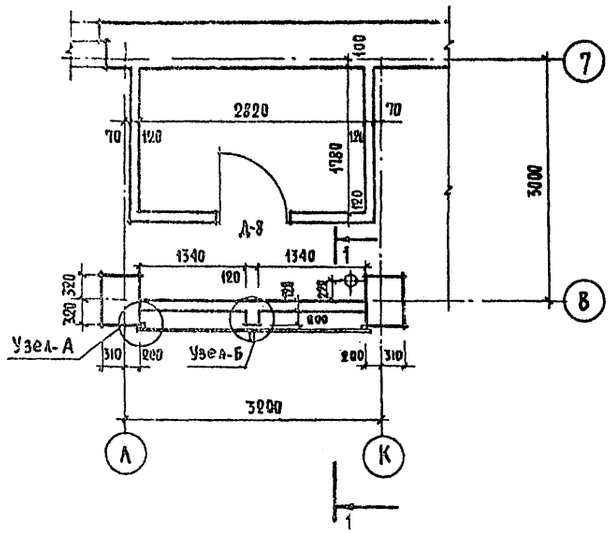

Сечение 1-1

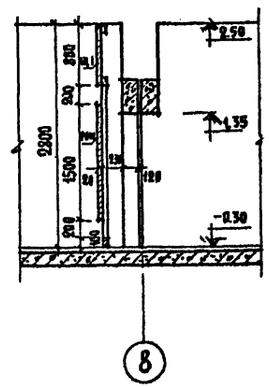

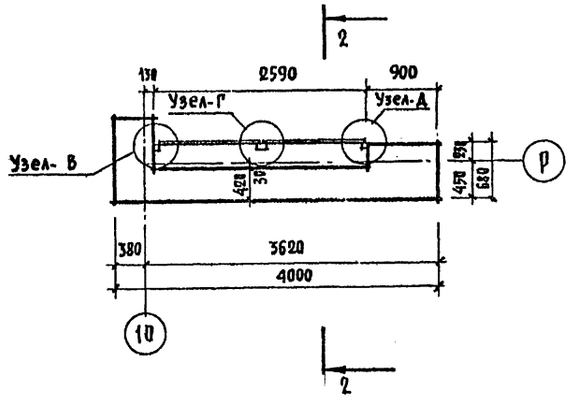

Сечение 2-2

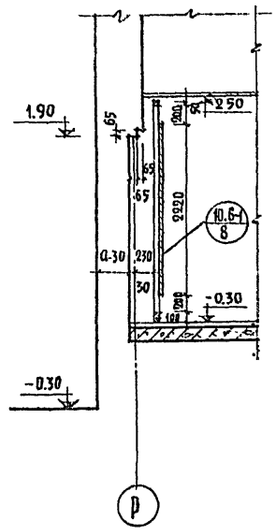

Узел-А

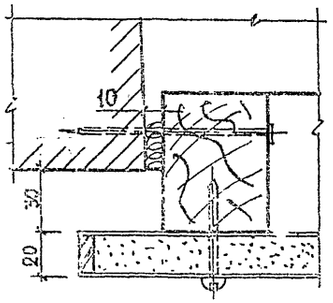

Узел-Б

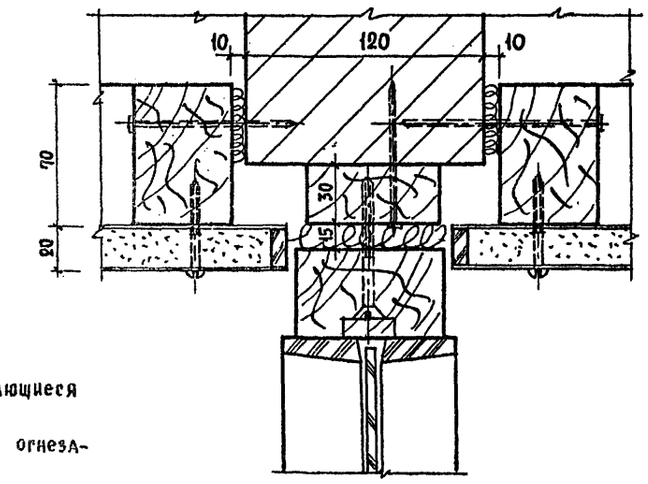

Узел-В

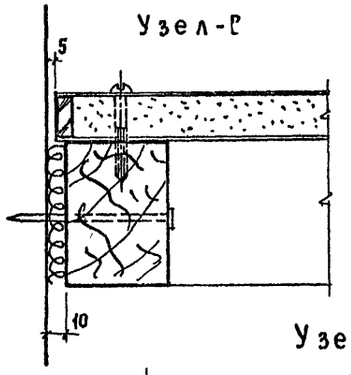

Узел-Г

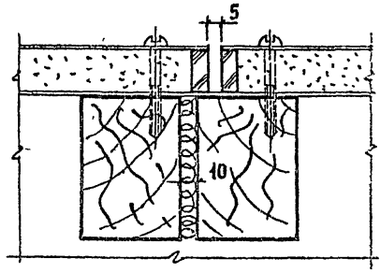

Узел-Д

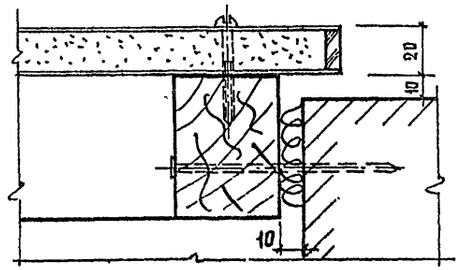

1. Все деревянные элементы, соприкасающиеся с кладкой, антисептируются.
2. Деревянные конструкции обработать огнезащитным покрытием.
3. Решетки отопительных шкафов монтируются из заводских изделий (см. раздел 10.6) с подгонкой по месту.

ЦНИИЭП жилища г. Москва							
Рук. маст.		Арнат		Рук. пр-жа		Алешина	
Гл. инж. маст.		Пальман		Проверил		Батракова	
Гл. арх. пр-та		Нестеров					
Гл. инж. пр-та		Добриченко					
Архитектор		Прокофьева					
1972	Гостиница на 109 мест		Установка декоративных решёток отопительных шкафов.		Типовой проект 284-5-18	Часть 9 Раздел 9.21	Лист 13

Вид А-А

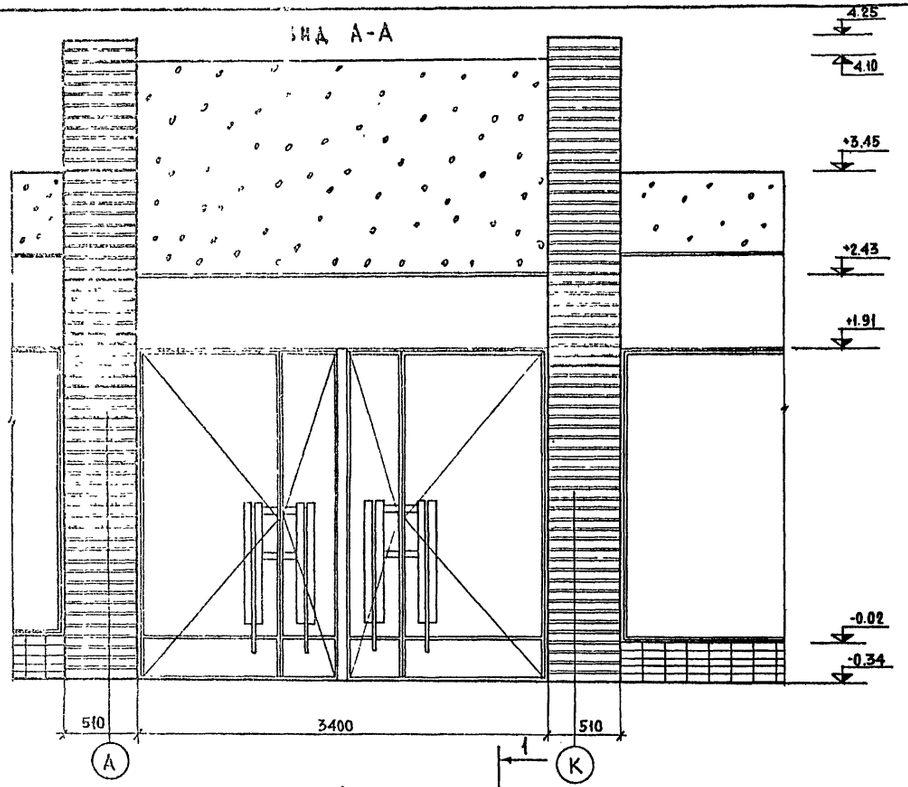

1-1

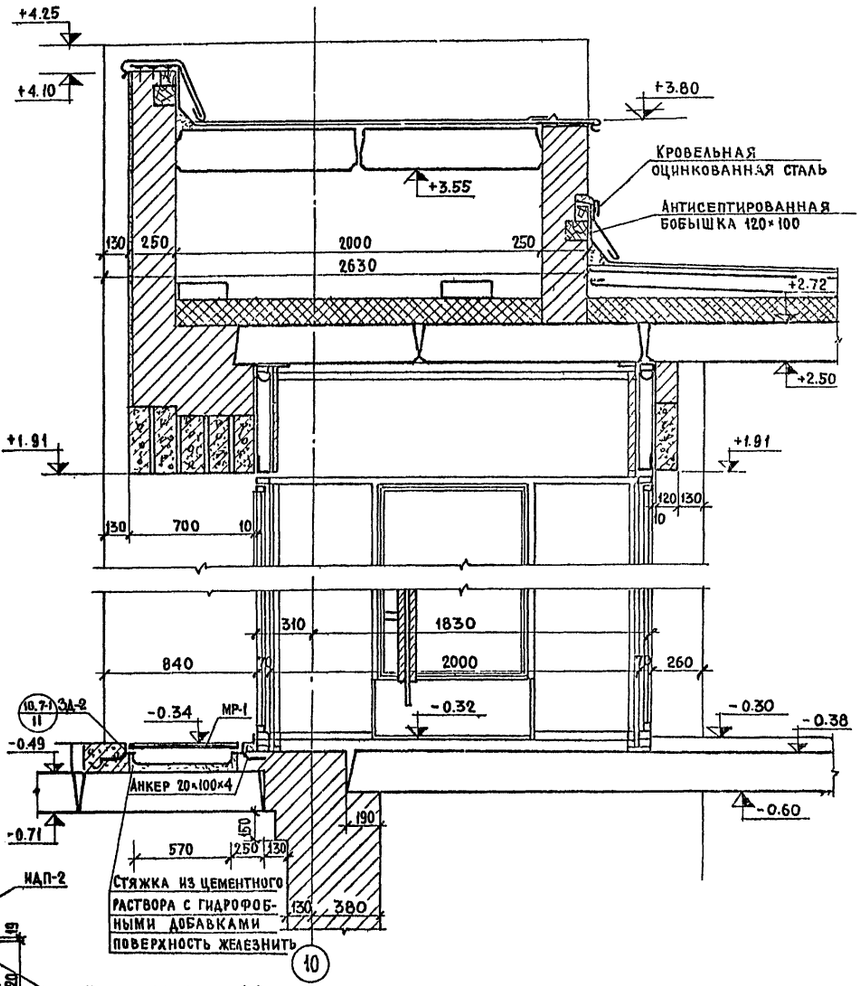

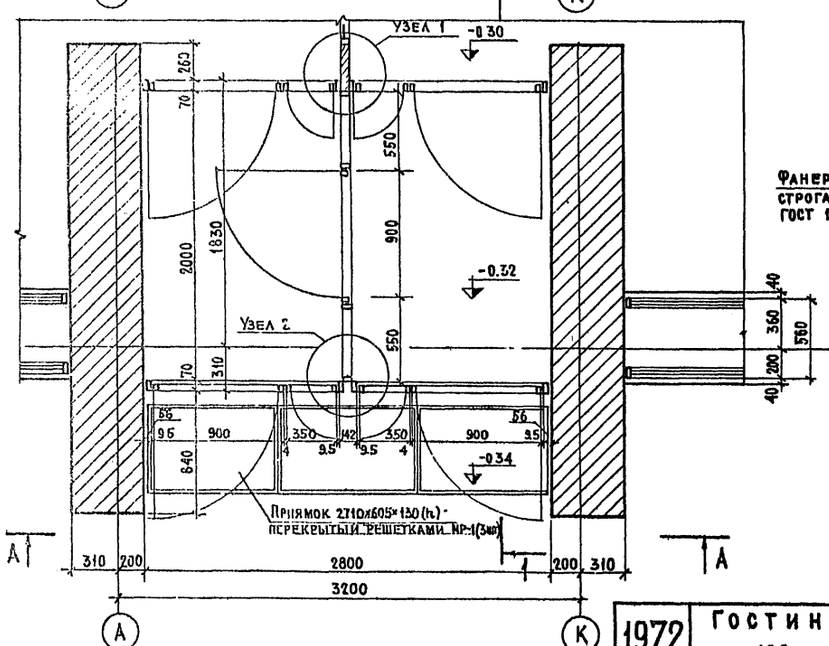

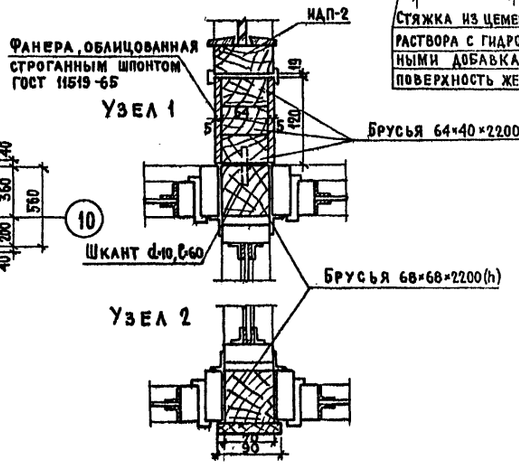

1. Стены тамбура выкладывать из отборного кирпича с расшивкой швов.
2. Металлические изделия тамбура окрасить масляной краской за 2 раза в черный цвет.
3. МР-1 и обрамляющую рамку оцинковать.

1972	Гостиница на 109 мест	Тамбур главного входа	Гиповой проект 284-5-18	Часть 9 Раздел 9 2-1	Лист 14

ЦНИИЭП жилища г. Москва

Рук. маст. Арнат
Гл. инж. маст. Пальман
П. арх. прта Нестеров
Гл. инж. прта Довженко
Архитектор Полтавченко

Рук. тр инж. Привезия
Согласовано Алешина, Батрукова
Согласовано
Взамен инвент. № Дата

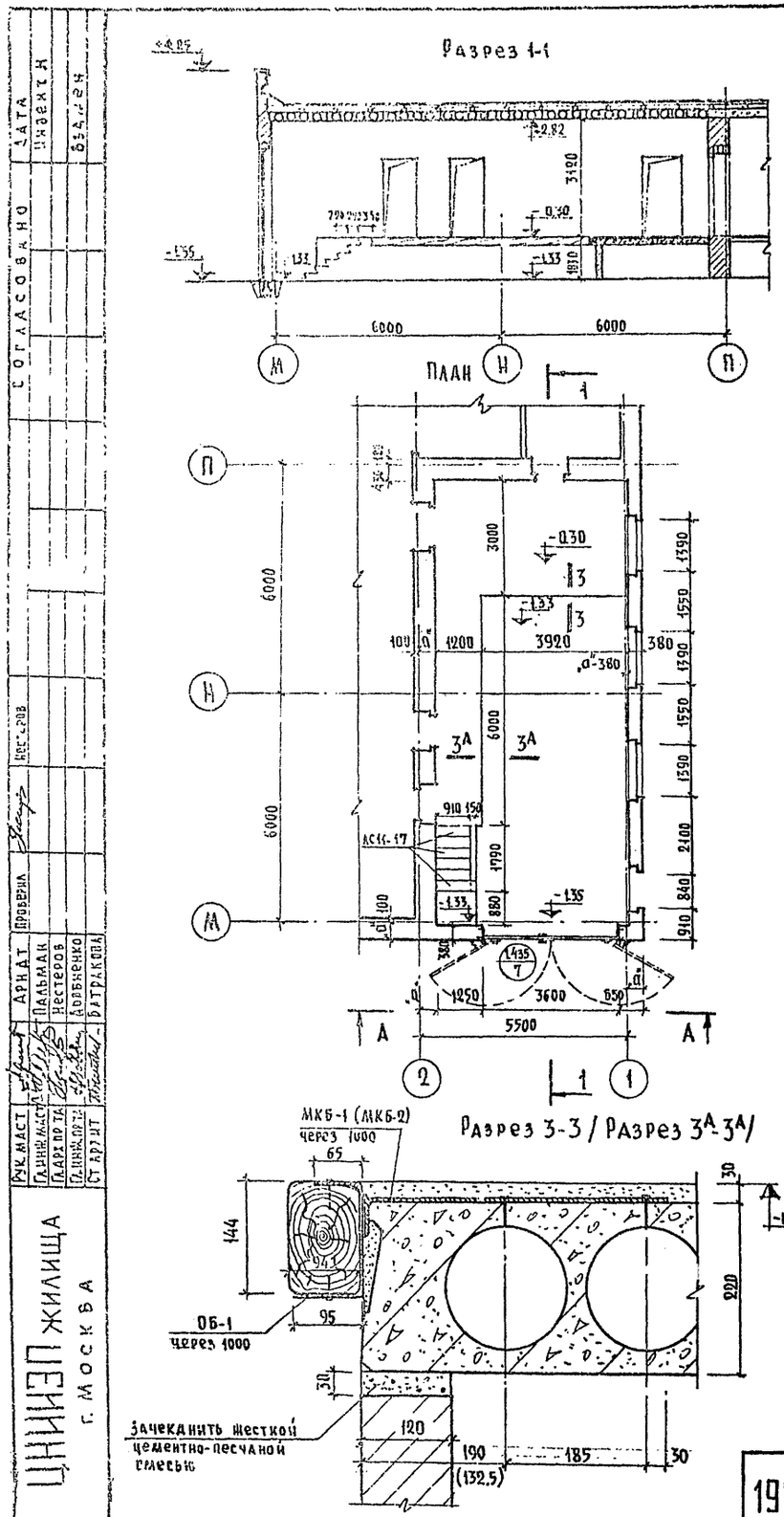

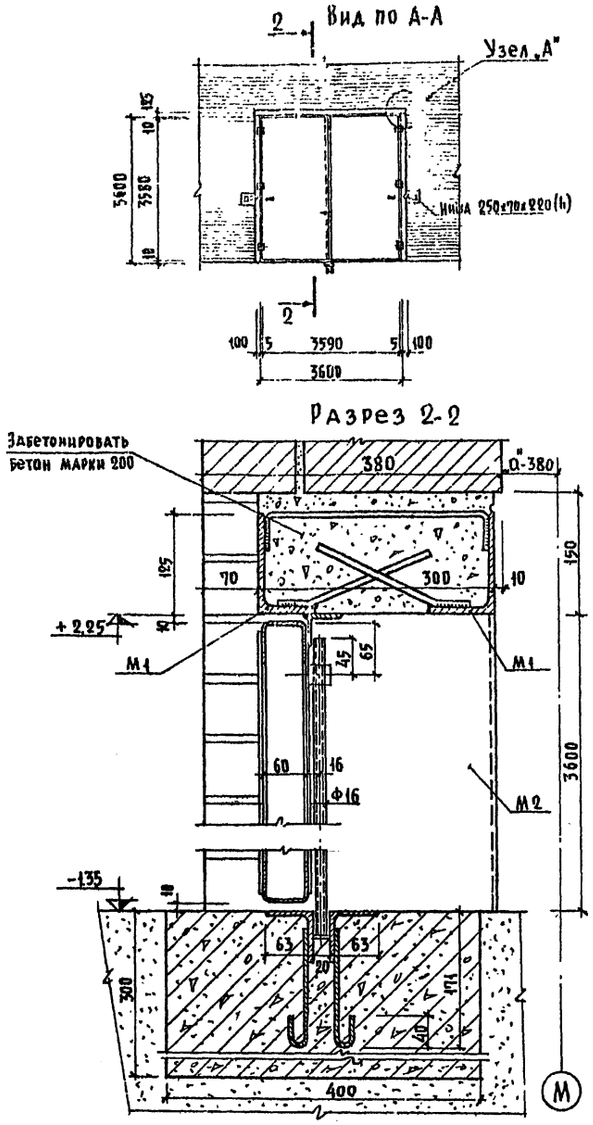

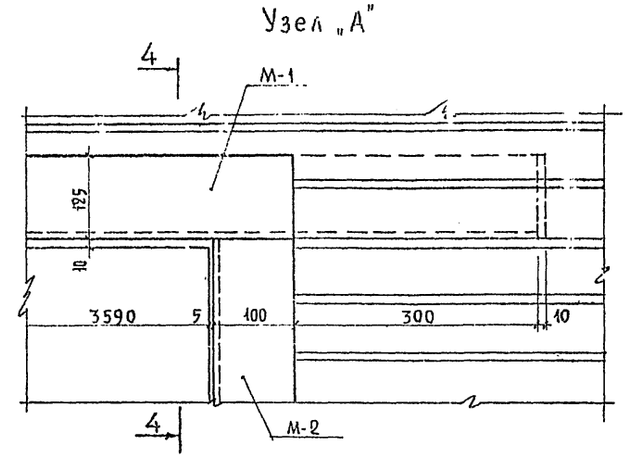

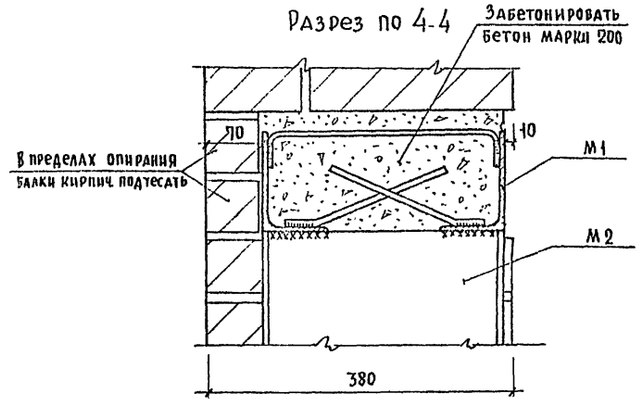

Выборка метал. изделий по дебаркадеру.

Марка	Кол-во	Вес кг. 1ой марки	Вес кг. Всего
МКБ-1	5	0.91	4.55
МКБ-2	7	0.81	5.67
ОБ-1	12	0.98	11.76
М 1	2	58.28	116.56
М 2	2	144.37	288.74

1. Проект предусматривает применение распашных ворот серии 1.435 выпуск 7.
2. Значения „а" см. часть 1 раздел. 1.2-1 лист 9.
3. Детали полов см. лист 15 Раздел 9.2-1.
4. Все металлические изделия окрасить масляной краской за 2 раза.
5. В разрезе 3-3 размер в скобках дан для разреза 3А-3А.
6. Металлические изделия см. раздел 10.7-1 листы 9 и 10
7. Сварку производить электродами типа Э-42, $h_м$=5 м.
8. Марки М1 установить со сдвижкой в 10 мм.
9. Марки МКБ-1 и МКБ-2 крепить к плитам перекрытия строительно-монтажным пистолетом дюбелями ⌀ 6 длиной 70 мм.

1972	Гостиница на 109 мест	Дебаркадер План, разрезы, выборка металлических изделий	Типовой проект 284-5-18	Часть 9 Раздел 9.2-1	Лист 15

ЦНИИЭП жилища г. Москва

Рук. маст. Гл. инж. маст. Гл. арх. пр. та Гл. инж. пр-та Ст. арх. пр-та — Арнат, Пальман, Нестеров, Дорбненко, Батракова — Проверил — Нестеров — Согласовано — Дата — Инвент. — Взамен

Фрагмент плана террасы

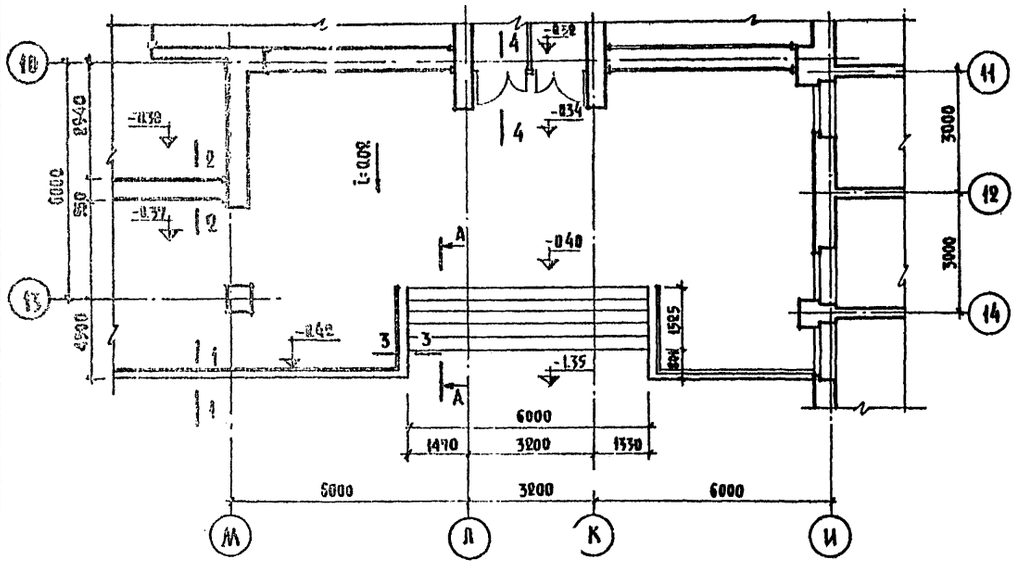

Сечение 1-1

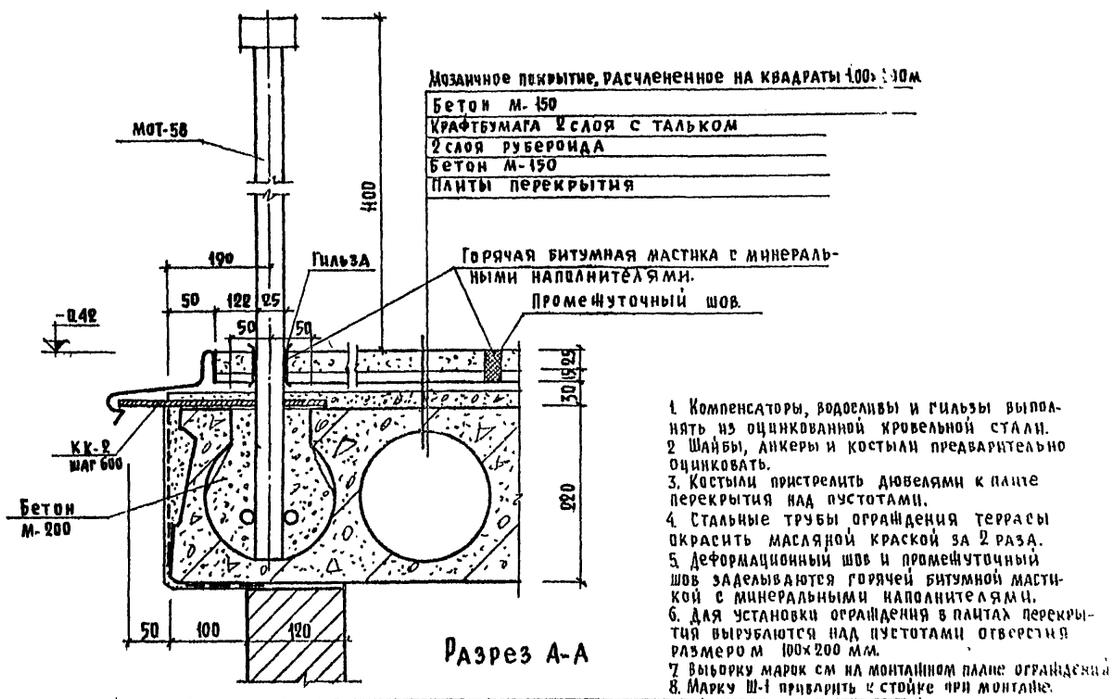

Разрез А-А

1. Компенсаторы, водосливы и гильзы выполнять из оцинкованной кровельной стали.
2. Шайбы, анкеры и костыли предварительно оцинковать.
3. Костыли пристрелить дюбелями к плите перекрытия над пустотами.
4. Стальные трубы ограждения террасы окрасить масляной краской за 2 раза.
5. Деформационный шов и промежуточный шов заделываются горячей битумной мастикой с минеральными наполнителями.
6. Для установки ограждения в плитах перекрытия вырубаются над пустотами отверстия размером 100×200 мм.
7. Выборку марок см. на монтажном плане ограждения.
8. Марку Ш-1 приварить к стойке при монтаже.

Сечение 2-2

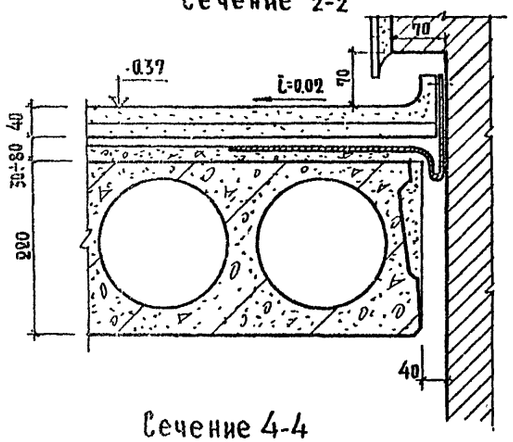

Сечение 3-3

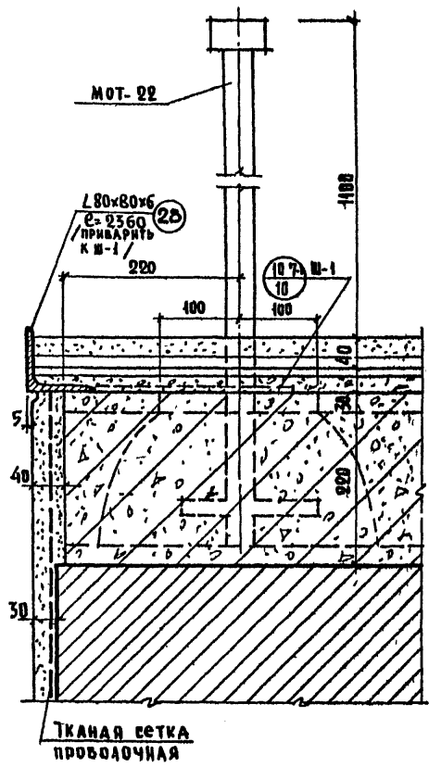

Сечение 4-4

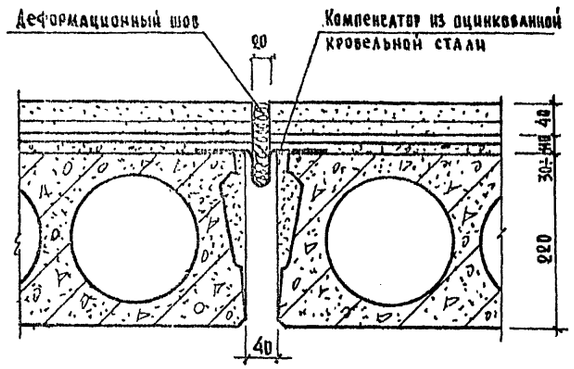

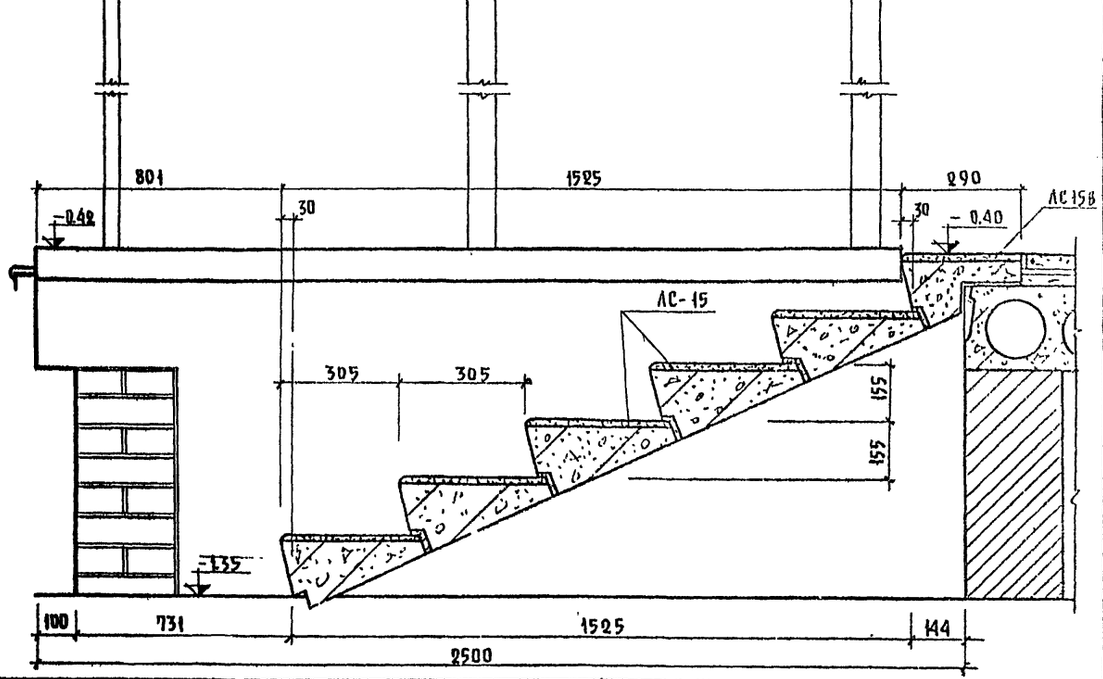

1972	Гостиница на 109 мест	Фрагмент плана террасы, сечения и разрез.	Типовой проект 284-5-18	Часть 9 Раздел 9.2	Лист 16

ЦНИИЭП жилища г. Москва

Гл. инж. проекта Добрынкин
Гл. архит. проекта Пальмин
Нач. мастерской Нестеров
Рук. мастерской Арнаутова
Ст. арх. проверил
Дата
Инв. № подл.
Взамен
Согласовано

ПВ-1

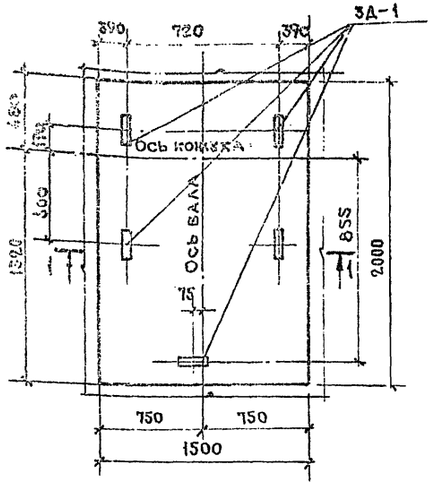

ПВ-2

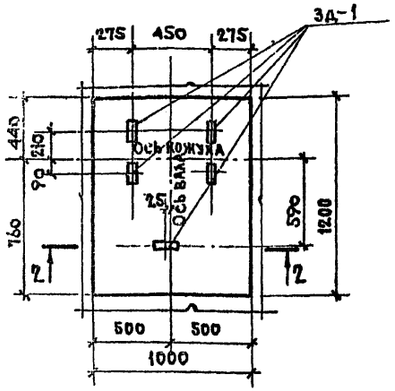

ПВ-3

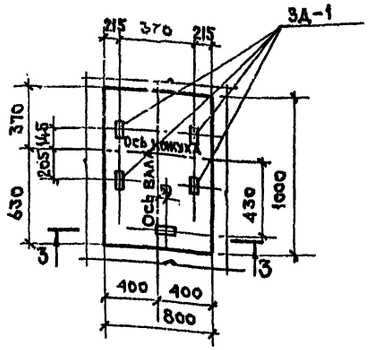

3-3

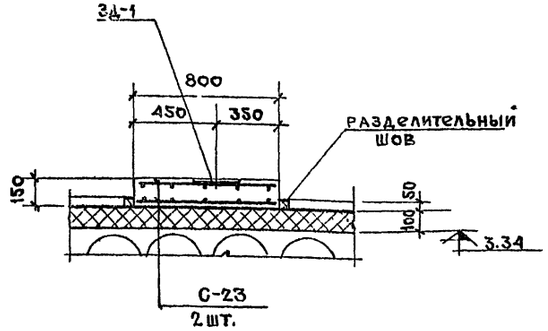

1-1

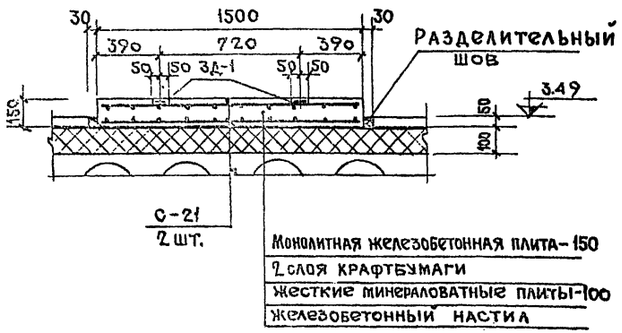

2-2

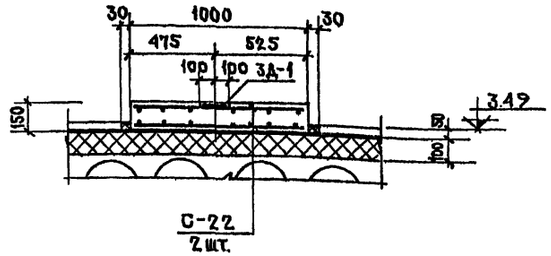

Выборка арматуры на 1 плиту					
Марка	Марка	Колич. шт.	Вес кг. 1 шт.	Вес кг. Всех	Общий вес кг
ПВ-1	С-21	2	9.00	18.00	26.05
	3Д-1	5	1.61	8.05	
ПВ-2	С-22	2	3.58	7.16	15.21
	3Д-1	5	1.61	8.05	
ПВ-3	С-23	2	2.52	5.04	13.09
	3Д-1	5	1.61	8.05	

Деталь В



Штукатурка - 20
Кирпичная кладка - 120
Штукатурка цементным раствором-20
Полистирол ПС-БС на клее КБ-3-50

Деталь Г

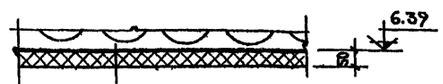

Сборные железобетонные плиты
Полистир ПС-БС на клее КБ-3-50

Расход материалов		ПВ-1 (1 шт.) на 1 изделие	ПВ-1 (1 шт.) на все	ПВ-2 (3 шт.) на 1 изделие	ПВ-2 (3 шт.) на все	ПВ-3 (1 шт.) на 1 изделие	ПВ-3 (1 шт.) на все
Об'ем бетона М-200	м³	0.45	0.45	0.18	0.54	0.12	0.12
Вес арматуры	кг.	18.00 / 26.05	18.00 / 26.05	7.16 / 15.21	21.48 / 45.63	5.04 / 13.09	5.04 / 13.09

1. Защитный слой арматуры в плитах „ПВ" принят 15мм
2. Расположение плит см. на плане венткамеры лист 16 раздел 1.2-1
3. Арматурные сетки см. лист 6 раздел 10.7-1
4. Закладные детали см. лист 11 раздел 10.7-1
5. Детали В и Г замаркированы на листе 16 раздела 1.2-1 части 1.

1972	Гостиница на 109 мест	Венткамера. Плиты ПВ-1, ПВ-2, ПВ-3. Детали.	Типовой проект 284-5-18	Часть 9 Раздел 9.2-1	Лист 17

ЦНИИЭП жилища г. Москва

Рук. мастн. | Гл. инж. отд. | Гл. арх. пр. | Гл. инж. пр. | Рук. гр. инж. | Арндт | Пальман | Нестеров | Довбненко | Алешина | Исполнит. | Проверил | Зорько | Чищенко | Согласовано | Согласовано | Согласовано | Дата | Инвент. №

Е. Зашен

Монтажный план решеток

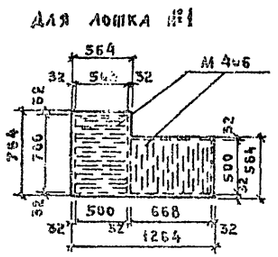

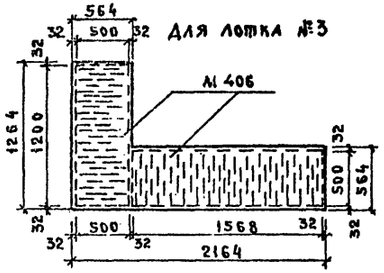

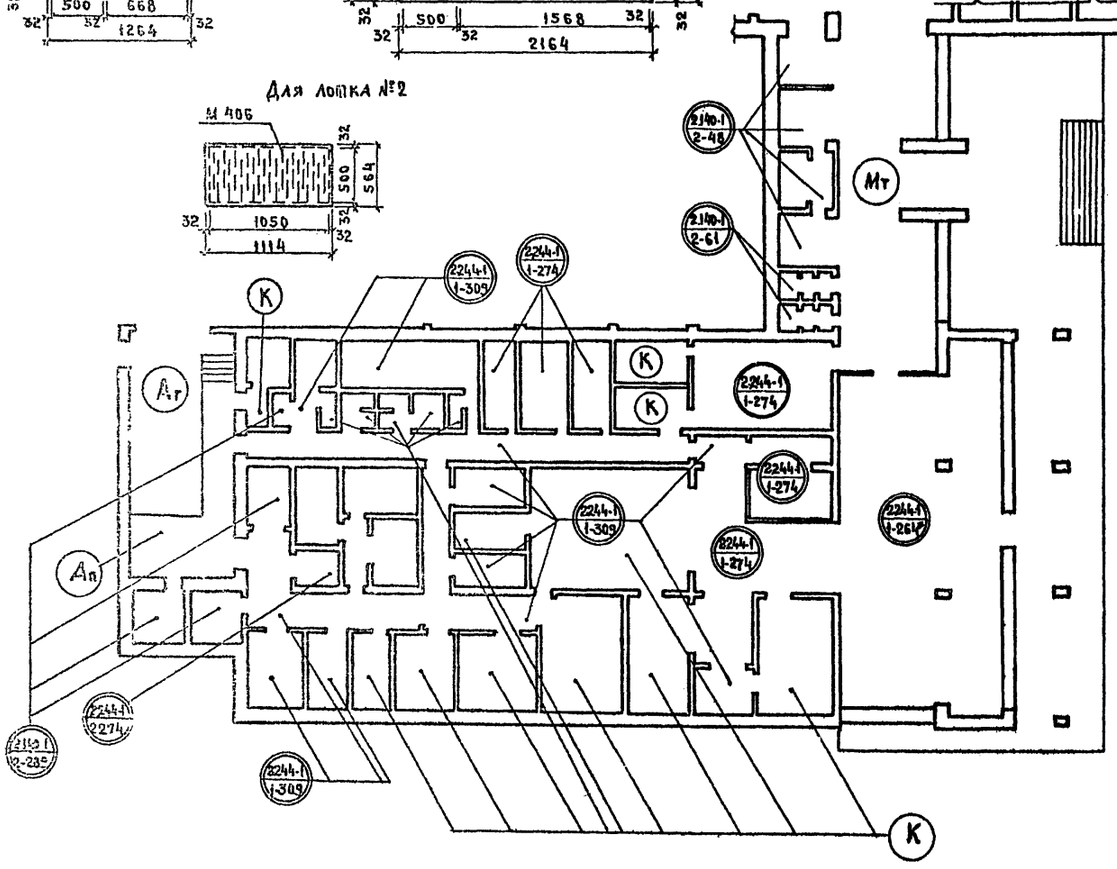

№	Тип покрытия	Альбом тип. деталей	Номер детали	Площадь м²	№	Тип покрытия	Альбом тип. деталей	Номер детали	Площадь м²
1	Мозаичное шлифованное	—	Мт	58.0	9	Из линолеум	2.244-1 / 1	274	96.5
2	—"—"—	—	М	5.6	10	—"—"—	2.140-1 / 2	48	24.3
3	Паркетное	2.244-1 / 1	264	—	11	Цементно-песчаное	2.140-1 / 2	289	33.5
4	—"—"—	—"—"—	264*	144.8	12	Асфальтобетонное	—	Аг	33.9
5	Из керамических плиток	—	К	202.3	13	—"—"—	—	Ап	23.1
6	—"—"—	2.244-1 / 1	309	125.3	14	Цементно-песчаное	2-140-1 / 2	292	120.5
7	—"—"—	2.140-1 / 2	61	8.1	15	Мозаичное	Раздел 9.2-1 лист 16	—	199.8
8	—"—"—	Часть 7 лист ХР-3 раздел 7.2	—	30.4	16	Решетка из просечно-вытяжн. стали	ГОСТ 8706-58 М 406	—	—

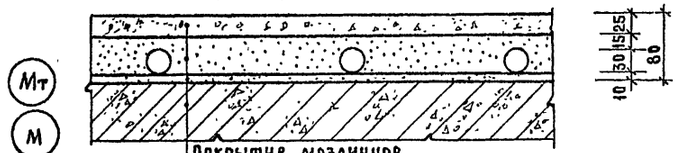

Покрытие мозаичное
Трубопровод, закрываемый стяжной из цементно-песчаного раствора марки „150"
Плита перекрытия

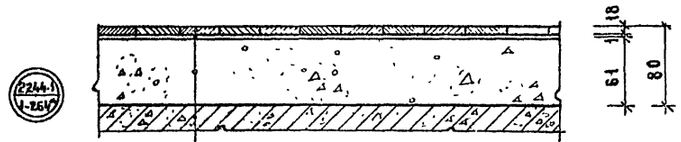

Покрытие пола из штучного паркета
Прослойка из быстротвердеющей мастики
Стяжка из цементного раствора марки „150"
Плита перекрытия

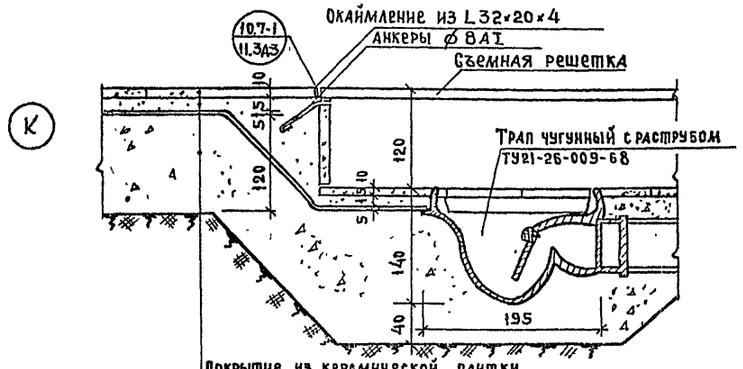

Покрытие из керамической плитки
Прослойка и заполнение швов из цементно-песчаного раствора
Изол и гидроизол на прослойке из битумной мастики 2 слоя
Подстилающий слой: бетон марки „150"
Уплотненый грунт основания

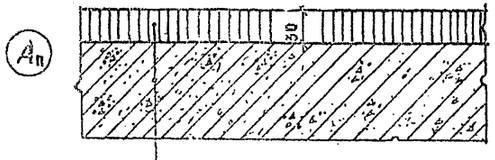

Покрытие из асфальтобетона
Плита перекрытия

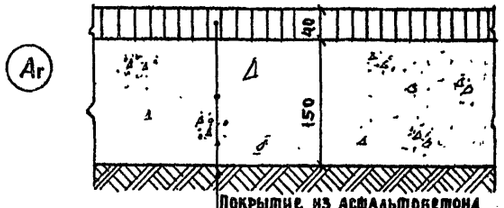

Покрытие из асфальтобетона
Подстилающий слой бетон марки „150"
Грунт основания

1. Расположение лотков в полах кухни и напольных бортов в овощном цехе и охлаждаемой камере отходов см. лист 2 раздел 9.2-1.
2. Детали примыкания полов см. альбомы типовых деталей 2.244-1 выпуск 3, 2.140-1 выпуск 3.
3. Полы охлаждаемых камер см. часть 7, раздел 7.2 лист ХР-3.
4. Полы технического подполья и проходного канала см. альбом типовых деталей — 2140-1 / 2-292

1972	Гостиница на 109 мест	Полы. Детали полов	Типовой проект 284-5-18	Часть 9 / Раздел 9.2-1	Лист 18

Дата — Инвент № — Взамен

Согласовано

Согласовано

Алешина — Нестеров

Рук. гр. инж. — Проверил

Арндт — Пальман — Нестеров — Ловбенко

Рук. маст. — Гл. инж. маст. — Гл. арх. пр-та — Гл. инж. пр-та

ЦНИИЭП жилища

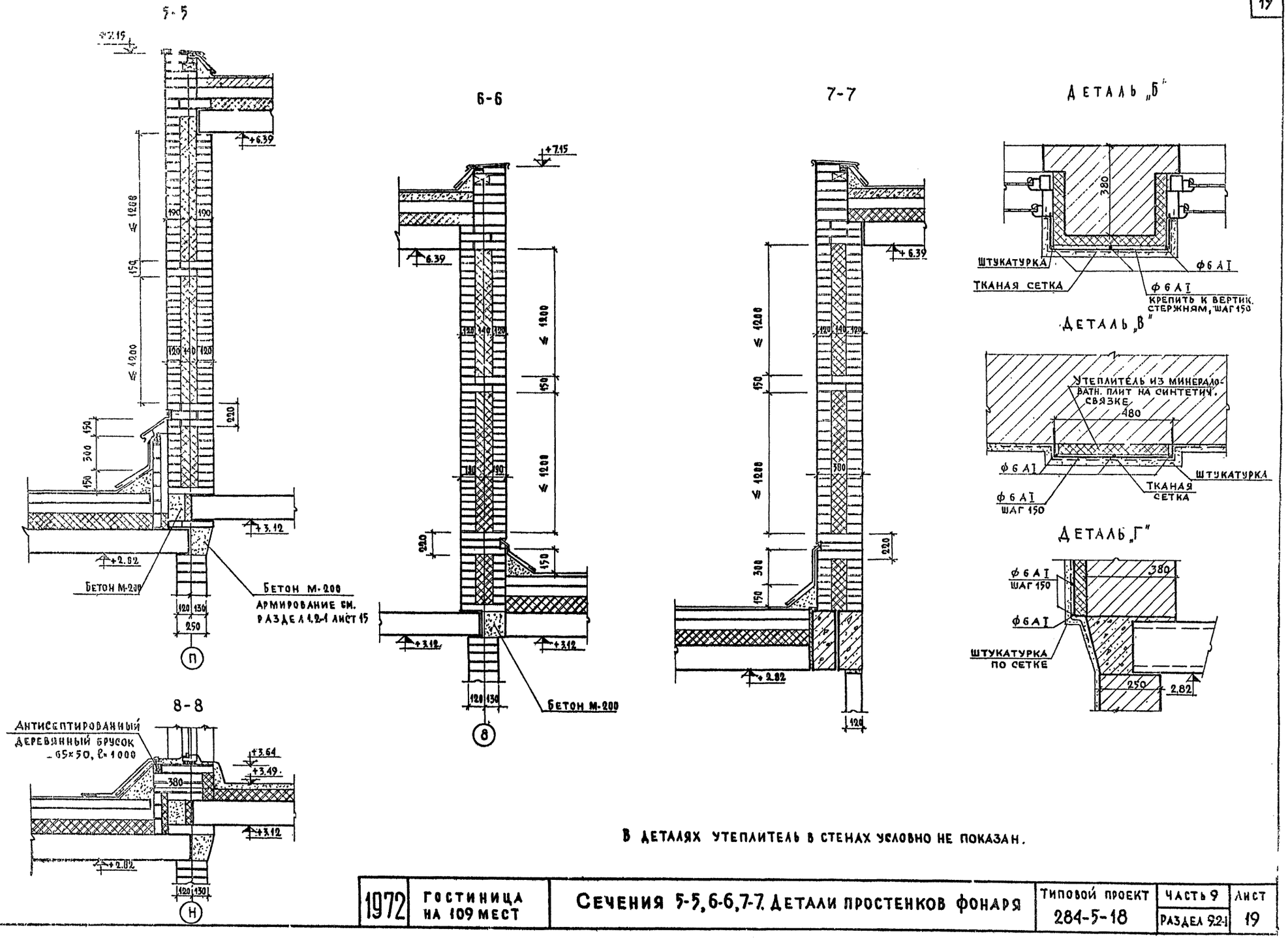

В деталях утеплитель в стенах условно не показан.

1972	Гостиница на 109 мест	Сечения 5-5, 6-6, 7-7. Детали простенков фонаря	Типовой проект 284-5-18	Часть 9 Раздел 9.2-1	Лист 19

Цниипэп жилища г. Москва

Рук. маст. | Арнат | Рук. груп. инж. | Алешина | Согласовано | Дата
Гл. инж. маст. | Пальман | Проверил | Батракова | Инвентн.
Гл. арх. пр-та | Нестеров | Гл. инж. пр-та | Довбненко | Взамен
Архитектор | Прокофьева

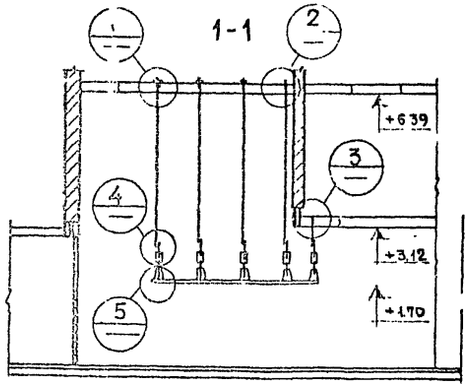

Планы перекрытий на отм. низа +6.39 и +3.12 с расположением анкеров А6, А7

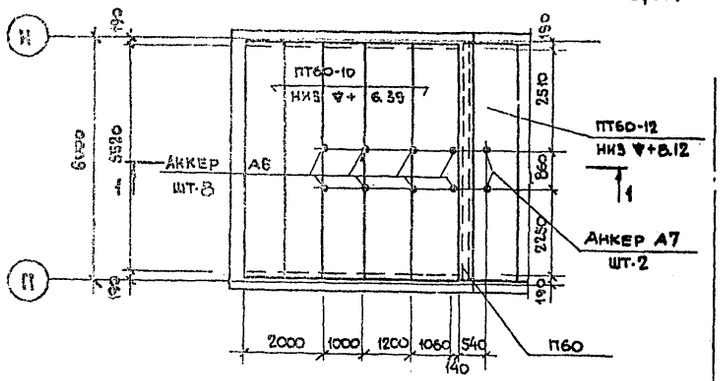

Фрагмент плана кухни с привязкой рамы для крепления вентиляционных отсосов

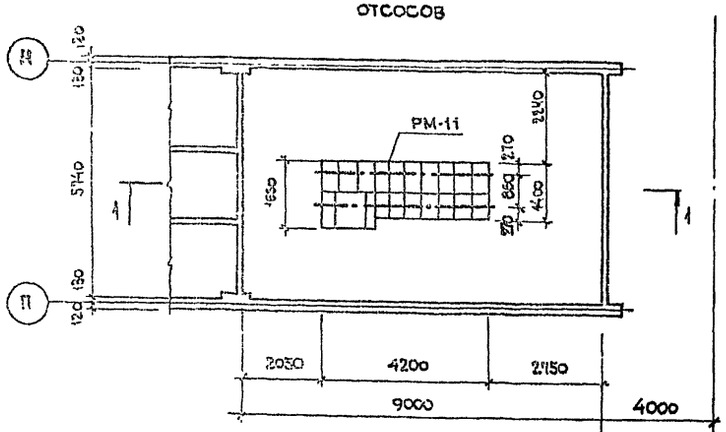

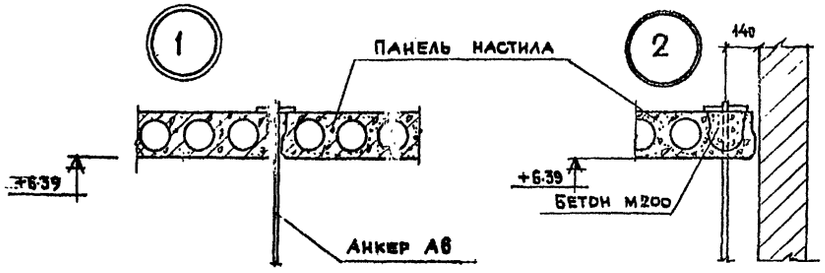

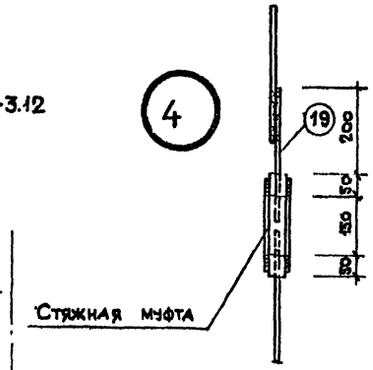

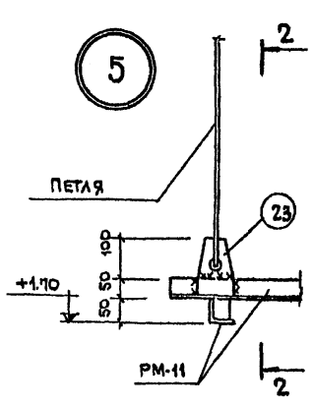

2-2

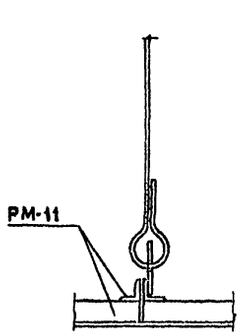

Выборка отправочных марок

Марка элемента	Наименование	Кол-во шт.	Вес в кг 1 марки	Вес в кг всех	Стандарт или лист проекта
РМ-10	Рама	1	167.8	167.8	Часть 10 раздел 10.7-1 вып.6
А6	Анкер	8	4.42	35.2	—"—
А7	—"—	2	1.53	3.06	—"—
—	Стяжная муфта	10	1.20	12.0	—"—
—	Петля	10	0.51	5.1	—"—
позиц.23	-100х5; ℓ=150	10	0.59	5.91	—"—
позиц.19	ф12 АI	10	0.27	2.70	—"—

1. Крепление местных вентиляционных отсосов для технологического оборудования разработано на основе „Рекомендаций по привязке местных вентиляционных отсосов к секционному модулированному тепловому технологическому оборудованию„ Гипроторг„ проект № 69-420
2. Позицию 19 см. на листе 16 часть 10 раздел 10.7-1
3. Монтажную сварку выполнять электродами Э-42. Высота h_w = 6 мм.
   Сварку круглых стержней вести с 2[х] сторон

1972	Гостиница на 109 мест	Монтажные планы и детали рамы для установки местных отсосов	Типовой проект 284-5-18	Часть 9.2 раздел 9.3-1	Лист 20

Согласовано
Инженер Проверил Сапожников
Арнат Пальман Проектировщик Доценко
Ред. маст. Данилина Корректор Гусева
Гипроторг Москва
Инв. № подл. | Подпись и дата | Взам. инв. №
Согласовано
Согласовано
Инженер Мосягина Проверил Доценко
Дата
Инвентарный
Объем
gost.e-ecolog.ru