ГОСКОМИТЕТ ПО ГРАЖДАНСКОМУ СТРОИТЕЛЬСТВУ И АРХИТЕКТУРЕ ПРИ ГОССТРОЕ СССР

ЦНИИЭП ЖИЛИЩА

УД
9.1-1

ТИПОВОЙ ПРОЕКТ 284-5-18

3-ЭТАЖНАЯ ГОСТИНИЦА НА 109 МЕСТ 62 НОМЕРА

ЧАСТЬ 9 УЗЛЫ И ДЕТАЛИ

РАЗДЕЛ 9.1-1 ЖИЛОЙ КОРПУС ОБЩЕСТРОИТЕЛЬНЫЕ ДЕТАЛИ

gost.e-ecolog.ru

ТИПОВОЙ ПРОЕКТ
284-5-18
3-ЭТАЖНАЯ ГОСТИНИЦА НА 109 МЕСТ 62 НОМЕРА
ЧАСТЬ 9
Узлы и детали
РАЗДЕЛ 9.1-1-жилой корпус. Общестроительные детали

ОБЩАЯ ХАРАКТЕРИСТИКА ПРОЕКТА

Типовой проект гостиницы с 3-этажным жилым и 1 этажным общественным корпусами.
Строительный материал стены-кирпич
Перекрытия - сборные железобетонные
Область применения - в IБ климатическом подрайоне и во II-III климатических районах с расчетными температурами наружного воздуха от -20°с до -40°с исключая районы: сейсмические, вечной мерзлоты, горных выработок и с просадочными грунтами.

Характеристика площадки строительства.

СОДЕРЖАНИЕ

N п/п	Наименование листов	N листа	N страницы
1	Заглавный лист	1	1
2	Фрагмент плана цокольного этажа в осях „А-И", „3-11"	2	2
3	Фрагмент плана 1 этажа в осях „А-И", „3-12"	3	3
4	Фрагмент плана 1-2 этажа в осях „Б-И", „12-19"	4	4
5	Фрагмент плана 1 этажа в осях „Б-И", „19-23"	5	5
6	Фрагмент плана 2 этажа в осях „А-И", „3-12"	6	6
7	Фрагмент плана 2 этажа в осях „Б-И", „19-23"	7	7
8	Фрагмент плана 3 этажа в осях „А-И", „3-11"	8	8
9	Фрагмент плана 3 этажа в осях „Б-И", „11-18"	9	9
10	Фрагмент плана 3 этажа в осях „Б-И", „18-23"	10	10
11	Развертки стен с каналами по оси „В" в осях „3-8" и по оси „Д" в осях „8-3". Детали.	11	11
12	Развертка стены с каналами по оси „Г" в осях „9-22". Детали кладки каналов	12	12
13	Развертка стены с каналами по оси „Е" в осях „22-11". Узлы.	13	13
14	Шахта лифта грузоподъемностью 100кг. Технические данные.	14	14
15	Армирование стен. Узлы и детали.	15	15
16	Монтажная схема выпусков подвесного потолка. Разрез 1-1. Детали 6,7,8.	16	16
17	Узлы опирания ригелей 1 и 2.	17	17
18	Узлы опирания ригелей 3 и 4. Узел 5.	18	18
19	Сечения к планам перекрытий.	19	19
20	Монтажный чертеж мусоропровода МП1. Входы в мусорокамеру и лестничную клетку	20	20
21	Детали междуоконного заполнения. Разрезы для варианта сплошных простенков - лопаток	21	21
22	Детали междуоконного заполнения. Планы простенков-лопаток для варианта сплошных простенков-лопаток	22	22
23	Детали простенков-лопаток. Планы для варианта сплошных простенков-лопаток	23	23
24	Детали междуоконного заполнения, разрезы для варианта прерывистых простенков-лопаток	24	24
25	Детали простенков-лопаток, планы для варианта прерывистых простенков-лопаток	25	25
26	Полы. Детали полов.	26	26

ПРИВЯЗКОЙ ПРИНЯТО:

1. Наружные стены толщиной..... мм
2. Фасады жилого корпуса Вариант.....
3. Утеплитель над перекрытием верхнего этажа толщиной..... мм
4. Оконные блоки
5. Наружная отделка.....
6. Аннулируются листы.....
7. Коррективы внесены в листы...

место для штампа привязки

„Настоящий проект выполнен в соответствии с действующими нормами и правилами /в том числе по взрыво-пожарной безопасности/"

гл. архитектор проекта /Нестеров/
гл. инженер проекта /Довбненко/

Гипрогражданпроект Госстроя СССР г. Москва

Рук. мастерской Гарнец
Гл. инж. мастерской Пальчик
Гл. арх. проекта Нестеров
Гл. инж. проекта Довбненко

Инв. № подл. | Подпись и дата | Взам. инв. №

1972	гостиница на 109 мест	ЗАГЛАВНЫЙ ЛИСТ	типовой проект 284-5-18	Часть 9 Раздел 9.1-1	Лист 1

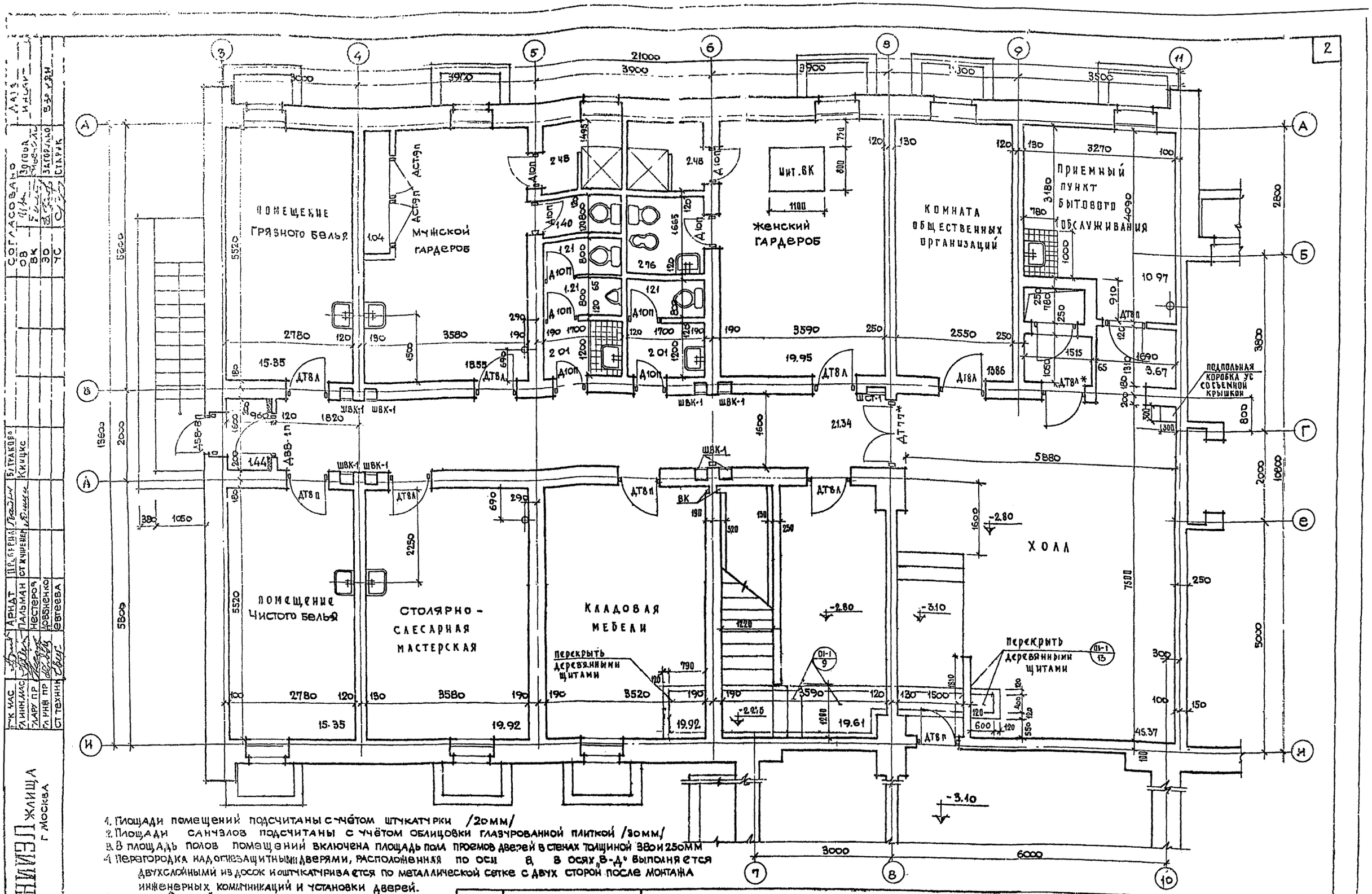

1. Площади помещений подсчитаны с учётом штукатурки /20мм/
2. Площади санузлов подсчитаны с учётом облицовки глазурованной плиткой /30мм/
3. В площадь полов помещений включена площадь пола проемов дверей в стенах толщиной 380 и 250мм
4. Перегородка над огнезащитными дверями, расположенная по оси В, в осях „В-Д" выполняется двухслойными из досок и оштукатуривается по металлической сетке с двух сторон после монтажа инженерных коммуникаций и установки дверей.
5. Двери ДТ8 А, ДТ77 самозакрывающиеся с дверным закрывателем
6. Приямок ВК перекрыть съемным щитом изготовленным по месту из шпунтованных досок для чистых полов.

1972	Гостиница на 109 мест	Фрагмент плана цокольного этажа в осях „А-И", „3-11"	Типовой проект 284-5-18	Часть 9 Раздел 9-11	Лист 2

ЦНИИЭП жилища г. Москва

Согласовано: ОВ, ВК, ЭО, ЧС; Заговор, Мельник, Загорулко, Старик

Гл. инж. мас. Гл. арх. пр. Гл. инж. пр. Ст. техник; Арндт, Пальман, Нестеров, Довбненко, Евтеева; Пр. ... Ст. инженер; Б. Гракова, Кинцис

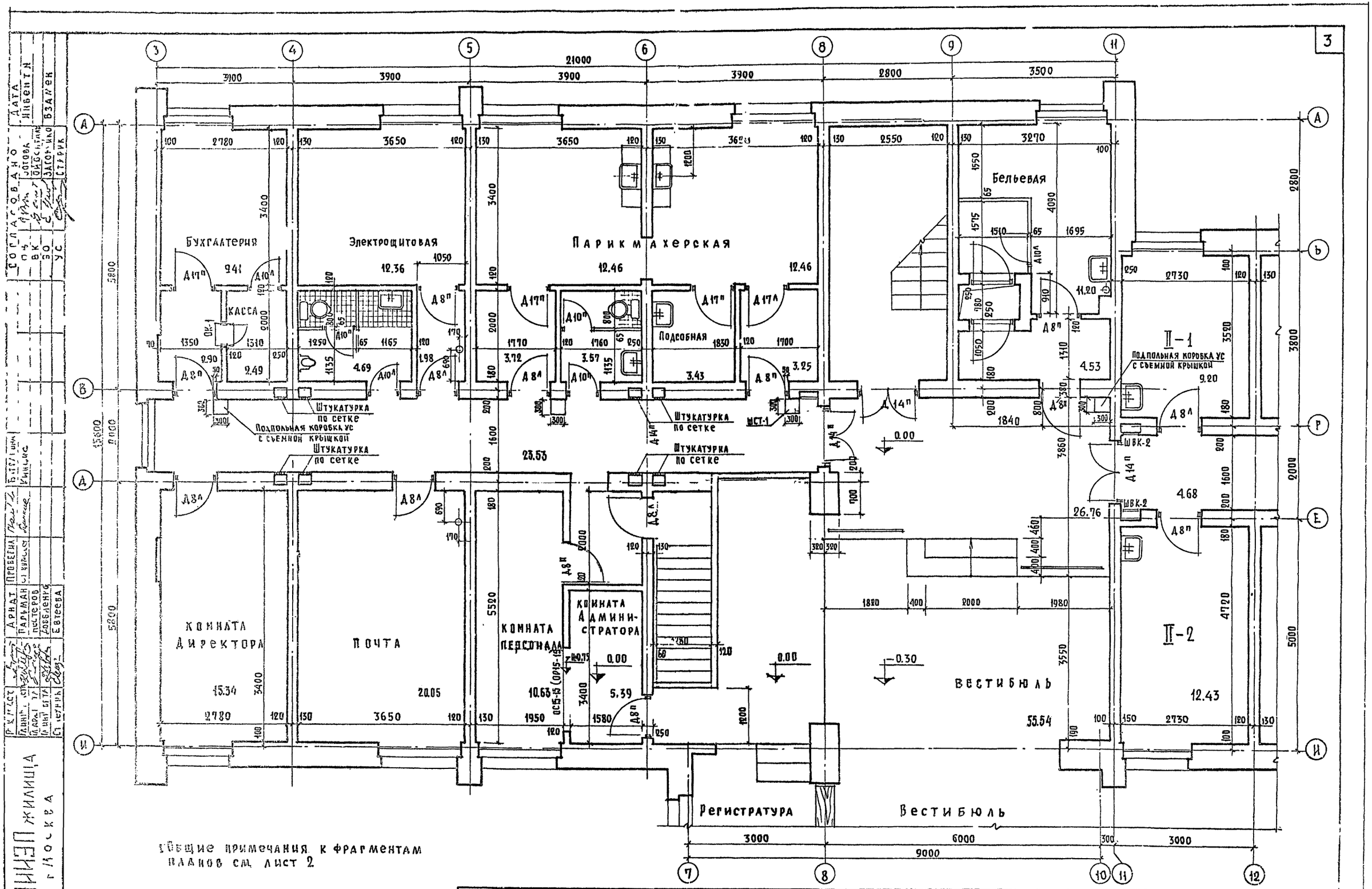

1972	Гостиница на 109 мест	Фрагмент плана 1. этажа в осях „А-И", „3-12"	Типовой проект 284-5-18	Часть 9 Раздел 9.1	Лист 3

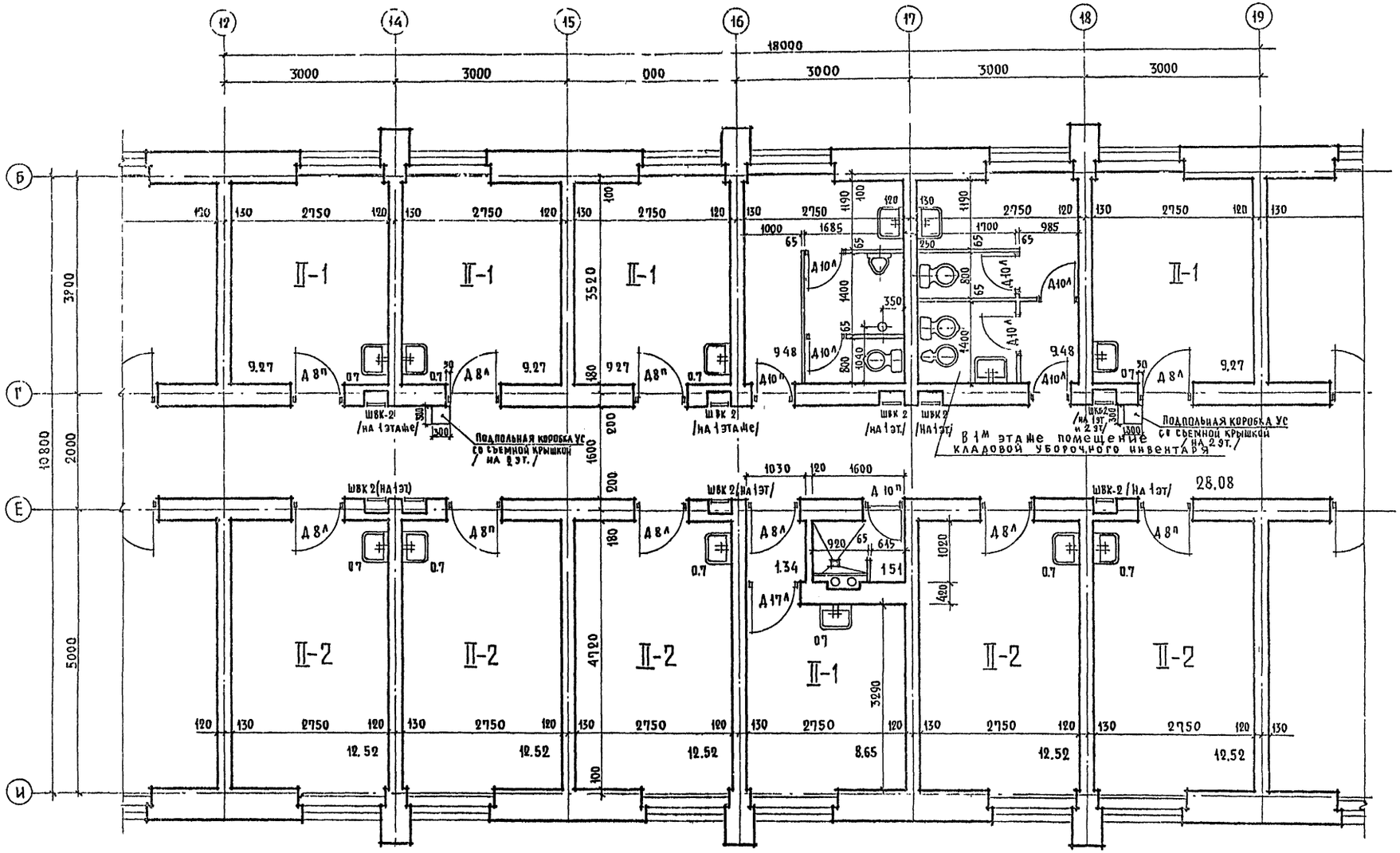

Общие примечания к фрагментам планов см лист 2

1972	Гостиница на 109 мест	Фрагмент плана 1-2 этажа в осях „Б-И", „12-19	Типовой проект 284-5-18	Часть 9 Раздел 911	Лист 4

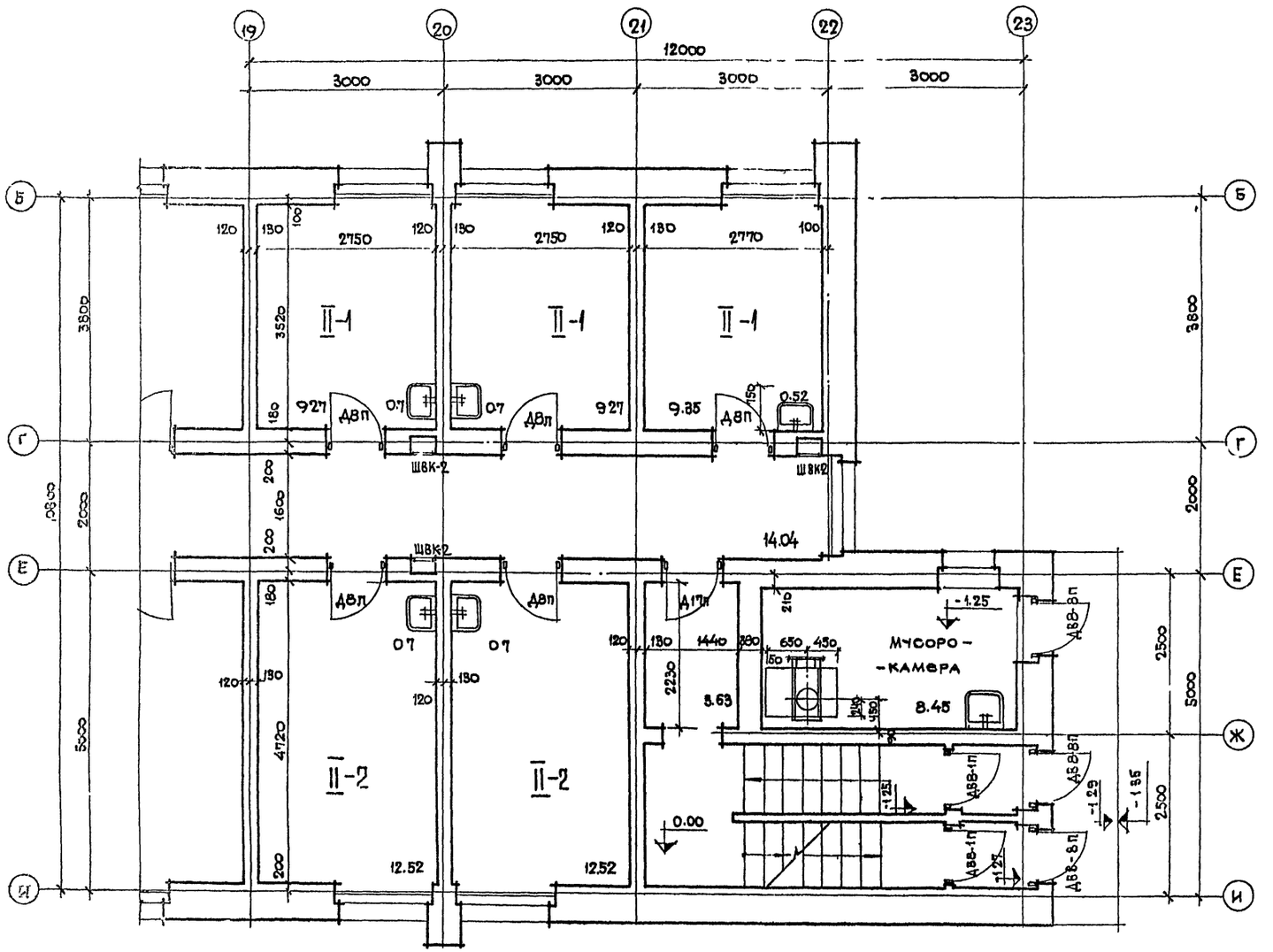

Спецификация дверных блоков 1 ГО ЭТАЖА				
Наименование		Марка	кол шт	№ ГОСТ а.
Дверной блок	правый	Д8	15	ГОСТ6629-64
	левый		18	
Дверной блок	правый	Д10	5	—
	левый		8	
Дверной блок	правый	Д14	3	—
	левый		—	
Дверной блок	правый	Д17	3	—
	левый		3	
Дверной блок	правый	Д88-8	4	см раздел 01-1
	левый		—	
Дверной блок	правый	Д88-1	3	
	левый		—	
Окно кассы		ОК-1	1	часть 10 раздел 10-1 лист 5
Оконный блок		ОР15-15	1	серия 1.136-3 альбом 1 лист 64

1. Установку дверей по оси 23 см. лист 14 · раздел 01-1
2. Общие примечания к фрагментам планов см. лист 2.

ЦНИИЭП жилища г. Москва

ГИП					
ГАРХ ПР					
ГИНЖ ПР					
СТ ТЕХНИК					

1972	Гостиница на 109 мест	Фрагмент плана 1 этажа в осях „Б-И"; „19-23"	Типовой проект 284-5-18	часть 9 раздел 9 11	лист 5

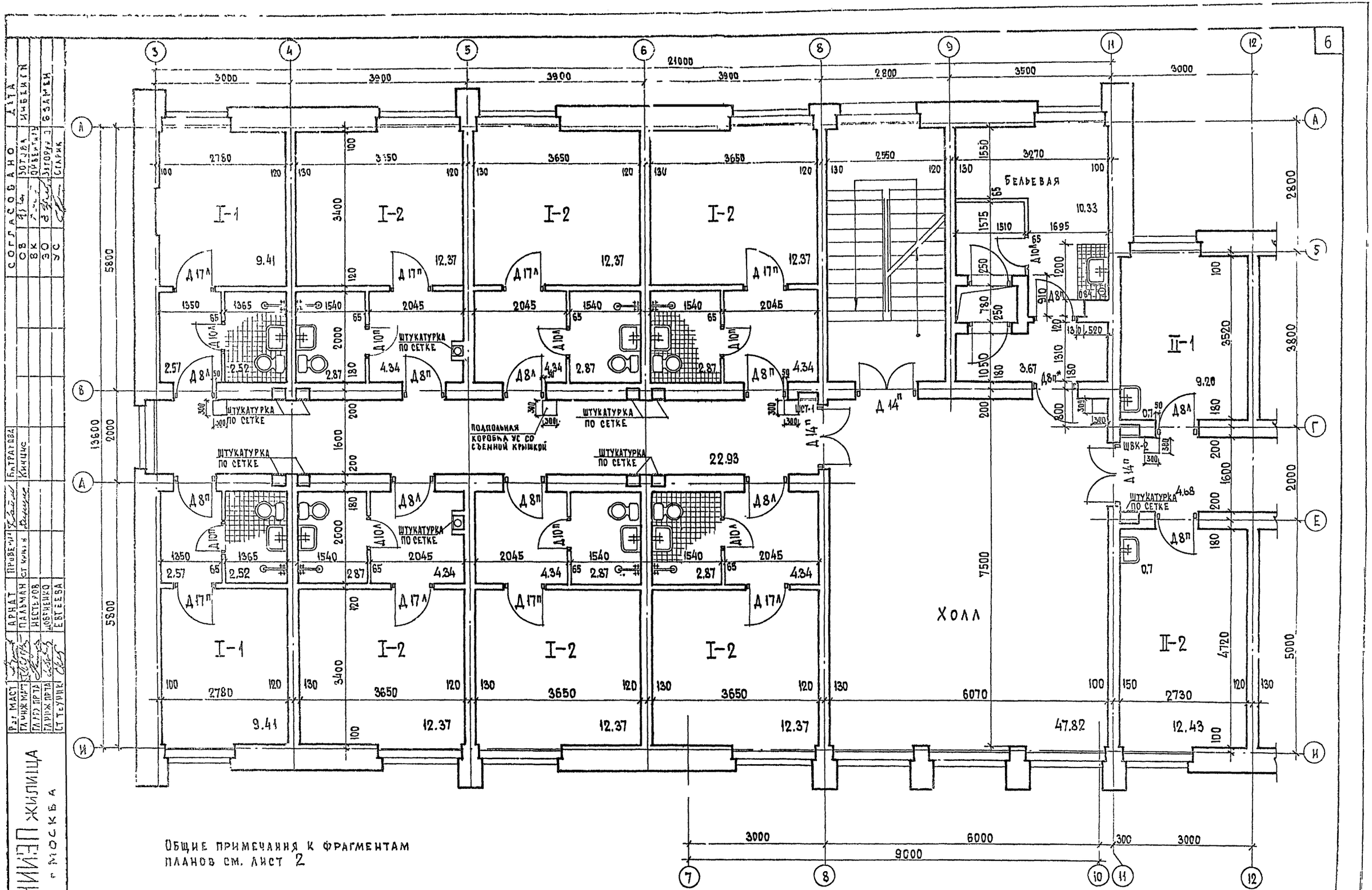

Общие примечания к фрагментам планов см. лист 2

1972	гостиница на 109 мест	ФРАГМЕНТ ПЛАНА 2 ЭТАЖА В ОСЯХ „А-И", „3 12"	типовой проект 284-5-18	часть 9 раздел 9.1	лист 6

ЦНИИЭП жилища г. Москва

Рег. маст.	Батратова	Согласовано	Дата
Гл. инж. мат.	Кинцис	ОВ	Зотова
Гл. арх. пр-та		ВК	Ивбенгин
Гл. инж. пр-та		ЭО	Загоруй
Ст. техник		УС	Старик
Арнат	Пальман	Проверил	Бзамен
Гл. инж. мат.	Нестеров	Ст. конструктор	
Гл. арх. пр-та	Добренко		
Ст. техник	Евтеева		

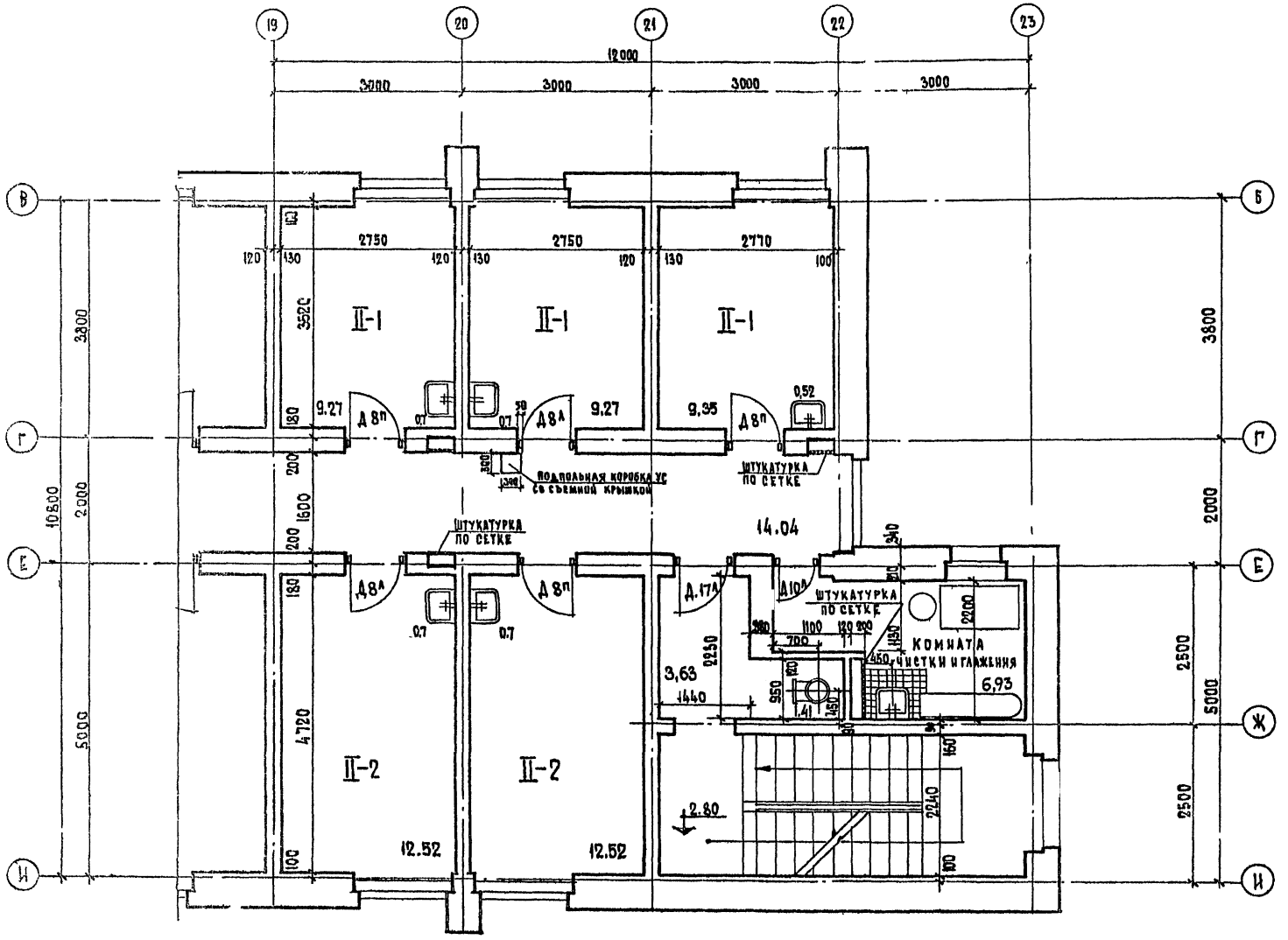

Спецификация дверных блоков 2го этажа				
Наименование		Марка	Кол шт	№ госта
Дверной блок	правый	Д 8	13	ГОСТ 6629 64
	левый		13	
Дверной блок	правый	Д 10	6	" — "
	левый		10	
Дверной блок	правый	Д 14	3	" — "
	левый			
Дверной блок	правый	Д 17	4	" — "
	левый		6	

Общие примечания к фрагментам планов см. лист 2.

1972	гостиница на 100 мест	ФРАГМЕНТ ПЛАНА 2 ЭТАЖА В ОСЯХ „Б-И", 19-23"	типовой проект 284-5-18	часть 9 раздел 9.1.1	лист 7

ЦНИИЭП жилища г. Москва

СОГЛАСОВАНО: ОВ, ВК, ЭО, УС; ЗОТОВА, ЗАГОРСКИЙ, СТАРИН; ДАТА, ИНСЕНТИ, ВЭЛЕЙ

РУК. МАСТ, ГЛ. ИНЖ. МАСТ, ГЛ. АРХ. ПРТ, ГЛ. ИНЖ. ПРТ, СТ. ТЕХНИК; АРИДТ, ПАЛЬМАН, НОСТЕРОВ, АЛЬБЧЕНКО, ЕВТЕЕВА; ПРОВЕРИЛ, СТ. ИНЖЕН; БАТРАКОВА, КИНЦИС

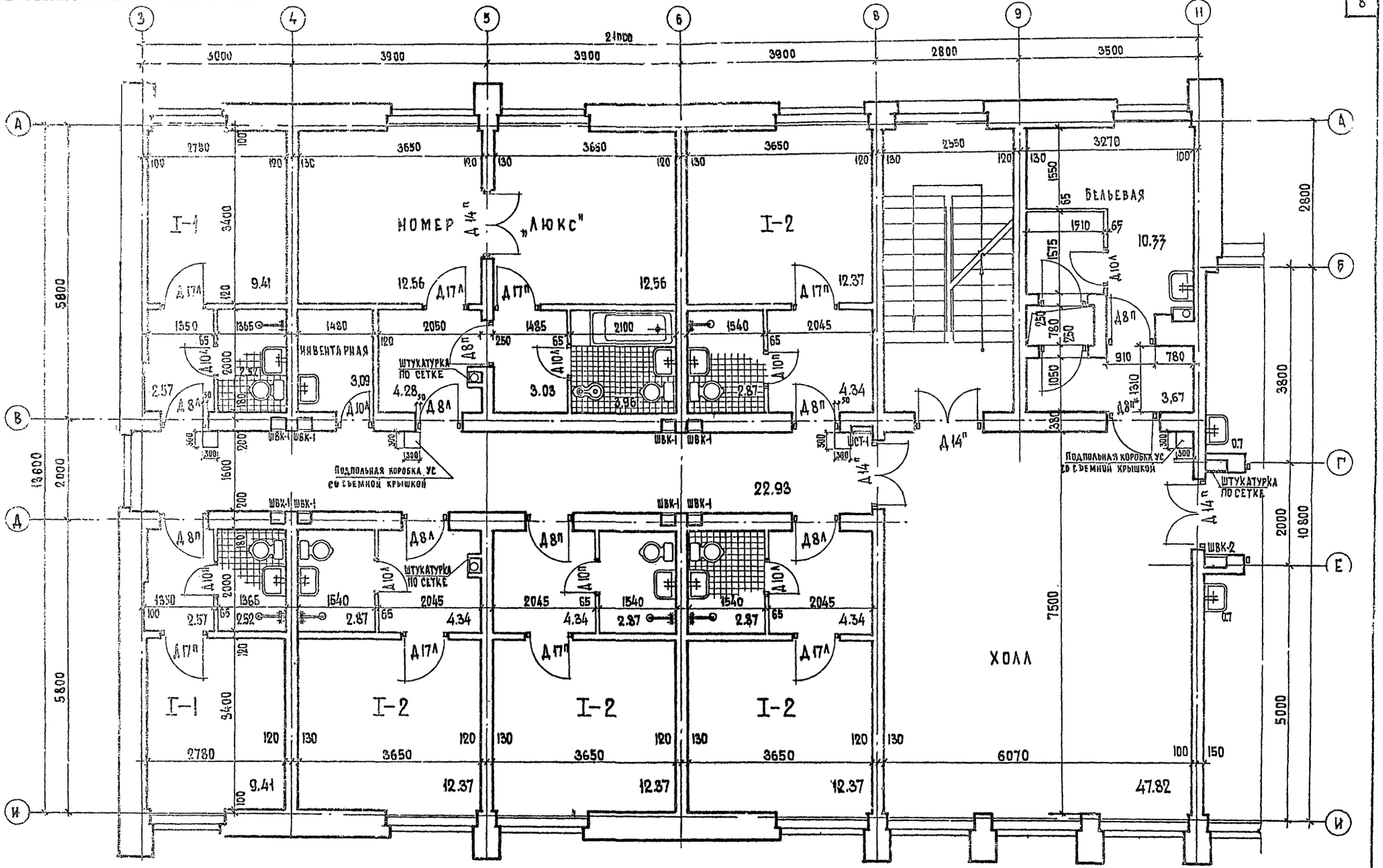

1. Общие примечания к фрагментам планов см. лист 2
2. Установку дверей надстройки в осях 8-11, расположенной выше отм. 8.70 см. часть 1 раздел 1.1-1 лист 12.
5. Дверь Д8о самозакрывающаяся с дверным закрывателем.

1972	гостиница на 109 мест	ФРАГМЕНТ ПЛАНА 3 ЭТАЖА В ОСЯХ „А-И", „3-11"	типовой проект 284-5-18	часть 9 раздел 9.1-1	лист 8

ЦНИИЭП жилища г. Москва

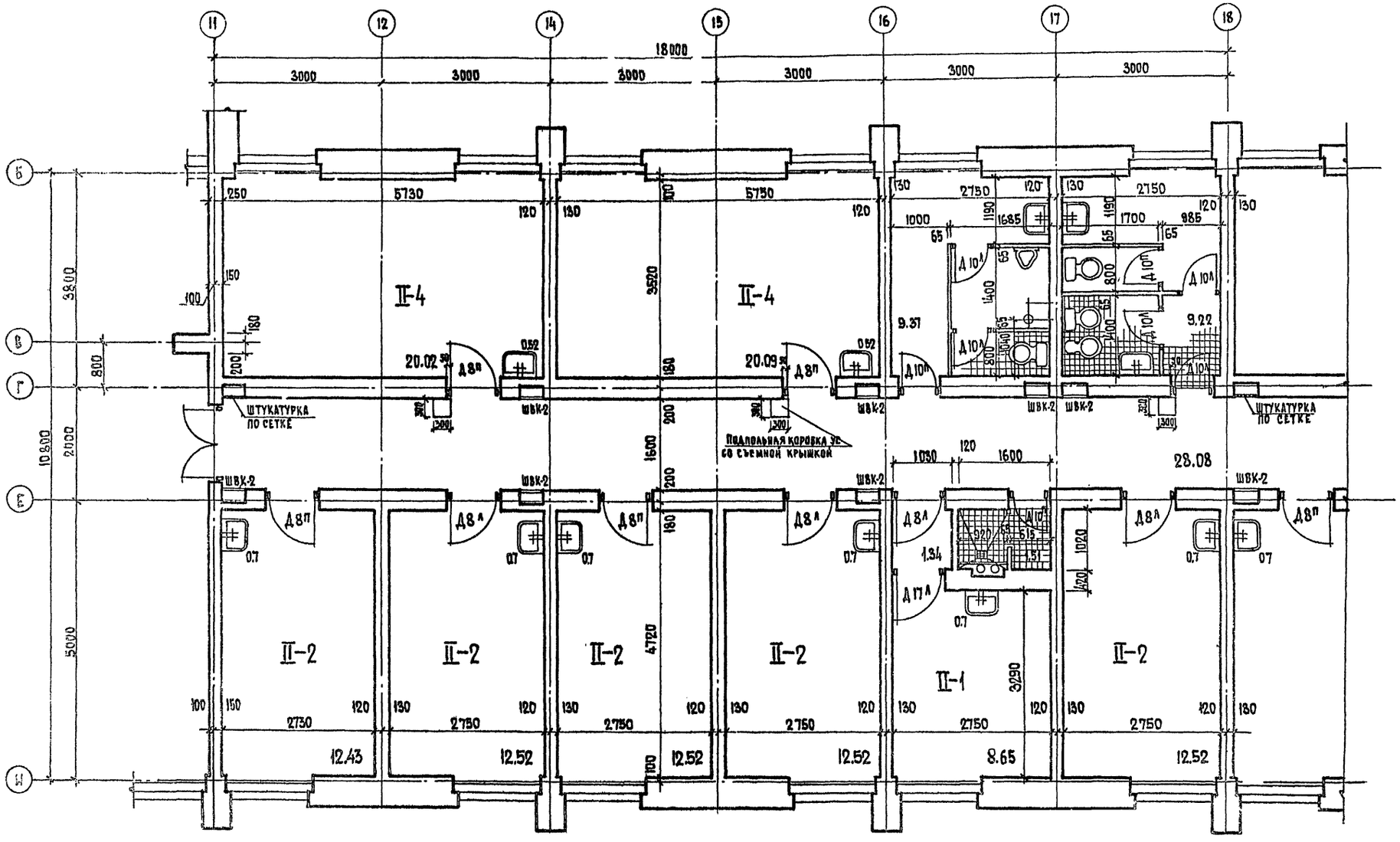

Общие примечания к фрагментам планов см. лист 2.

1972	гостиница на 109 мест	Фрагмент плана 3 этажа в осях „Б-И", „11-18"	Типовой проект 284-5-18	Часть 9 Раздел 9-1	Лист 9

ЦНИИЭП жилища г. Москва

Рук. мастер		Арнаг	Проверил		Бутракова	Согласовано		Дата
Гл. инж. мастер		Пальман	Старший		Кунцис	ОВ	Зотова	Ирбенин
Гл. арх. пр-тр		Нестеров				ВК	Сребенталь	
Гл. инж. пр-та		Довбненко				ЭО	Загорянко	6.3.1974
Ст. техник		Евтеева				УС	Старик	

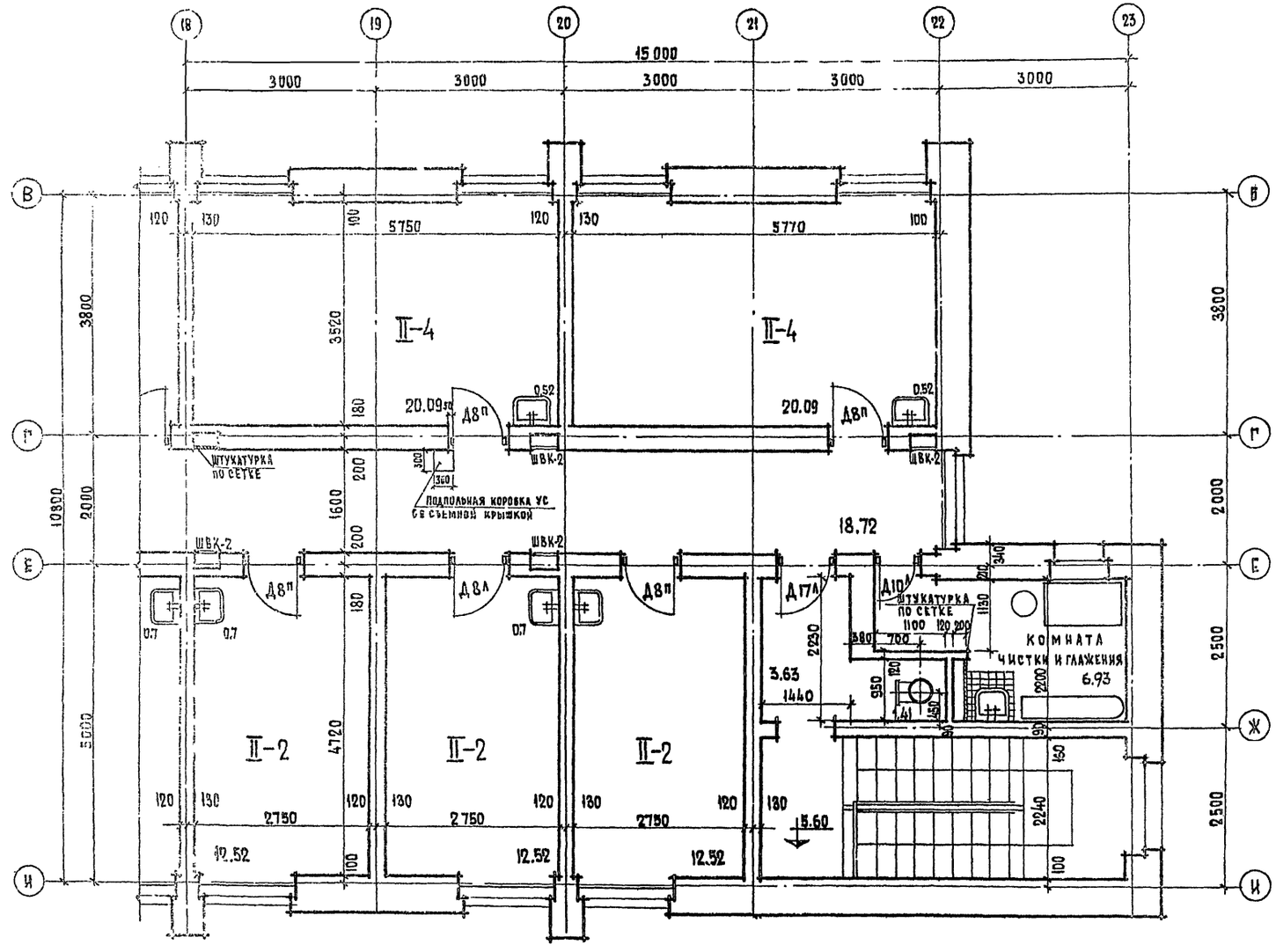

СПЕЦИФИКАЦИЯ ДВЕРНЫХ БЛОКОВ 3-го ЭТАЖА				
НАИМЕНОВАНИЕ		МАРКА	КОЛ ШТ	№ ГОСТ'а
ДВЕРНОЙ БЛОК	ПРАВЫЙ	Д 8	13	ГОСТ 6629-64
	ЛЕВЫЙ		9	
ДВЕРНОЙ БЛОК	ПРАВЫЙ	Д 10	6	» — »
	ЛЕВЫЙ		11	
ДВЕРНОЙ БЛОК	ПРАВЫЙ	Д 14	3	» — »
	ЛЕВЫЙ		1	
ДВЕРНОЙ БЛОК	ПРАВЫЙ	Д 17	4	» — »
	ЛЕВЫЙ		6	

Общие примечания к фрагментам планов см. лист 4

Общие примечания к фрагментам планов см. лист 2

ЦНИИЭП жилища г. Москва

1972	гостиница на 109 мест	ФРАГМЕНТ ПЛАНА 3 ЭТАЖА В ОСЯХ „Б-И, 18-23.	ТИПОВОЙ ПРОЕКТ 284-5-18	часть 9 раздел 9.1-1	лист 10

Развертка стены с каналами по оси „В",
в осях „3-8"

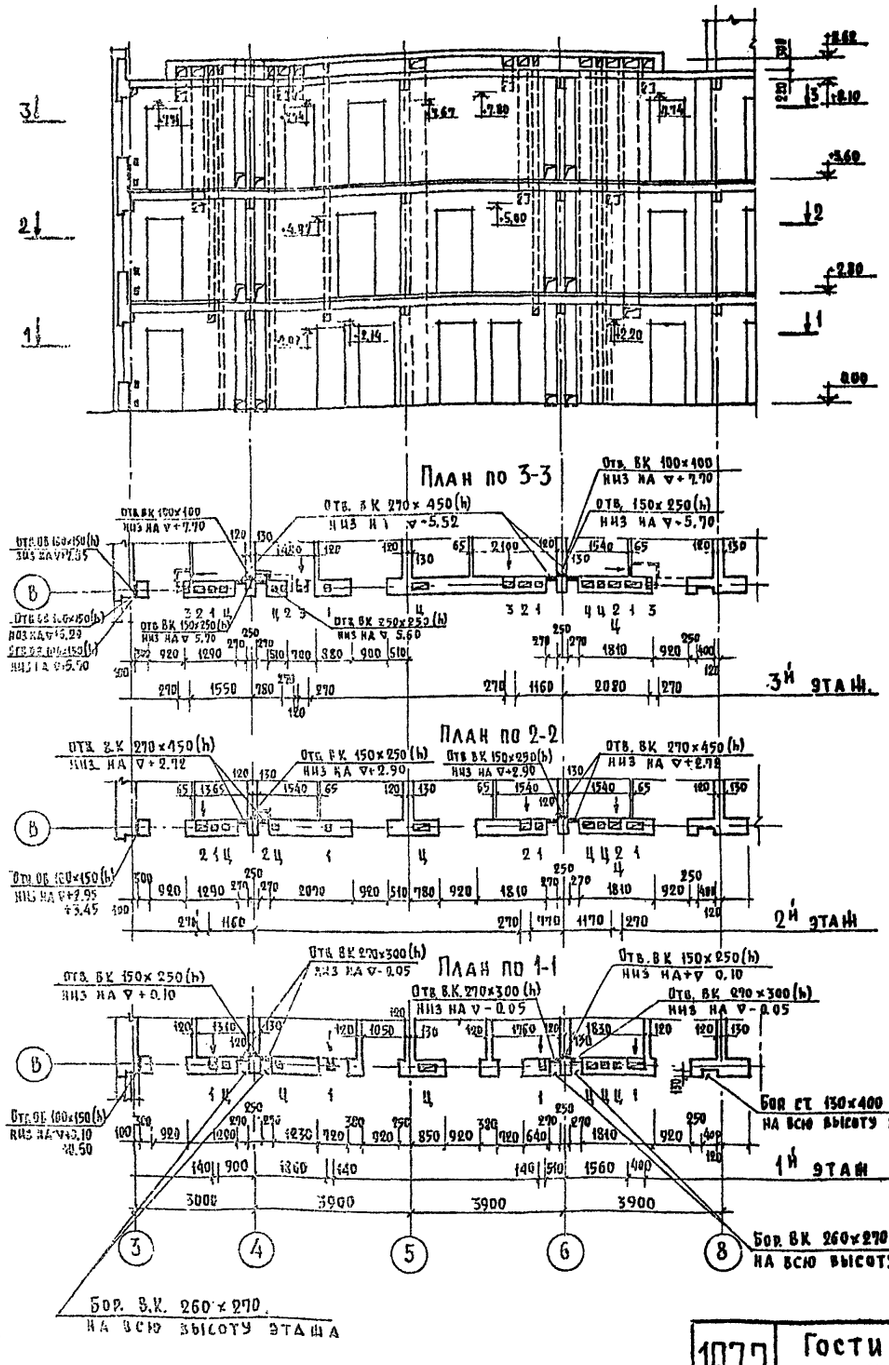

Развёртка стены с каналами по оси „Д",
в осях „В-3"

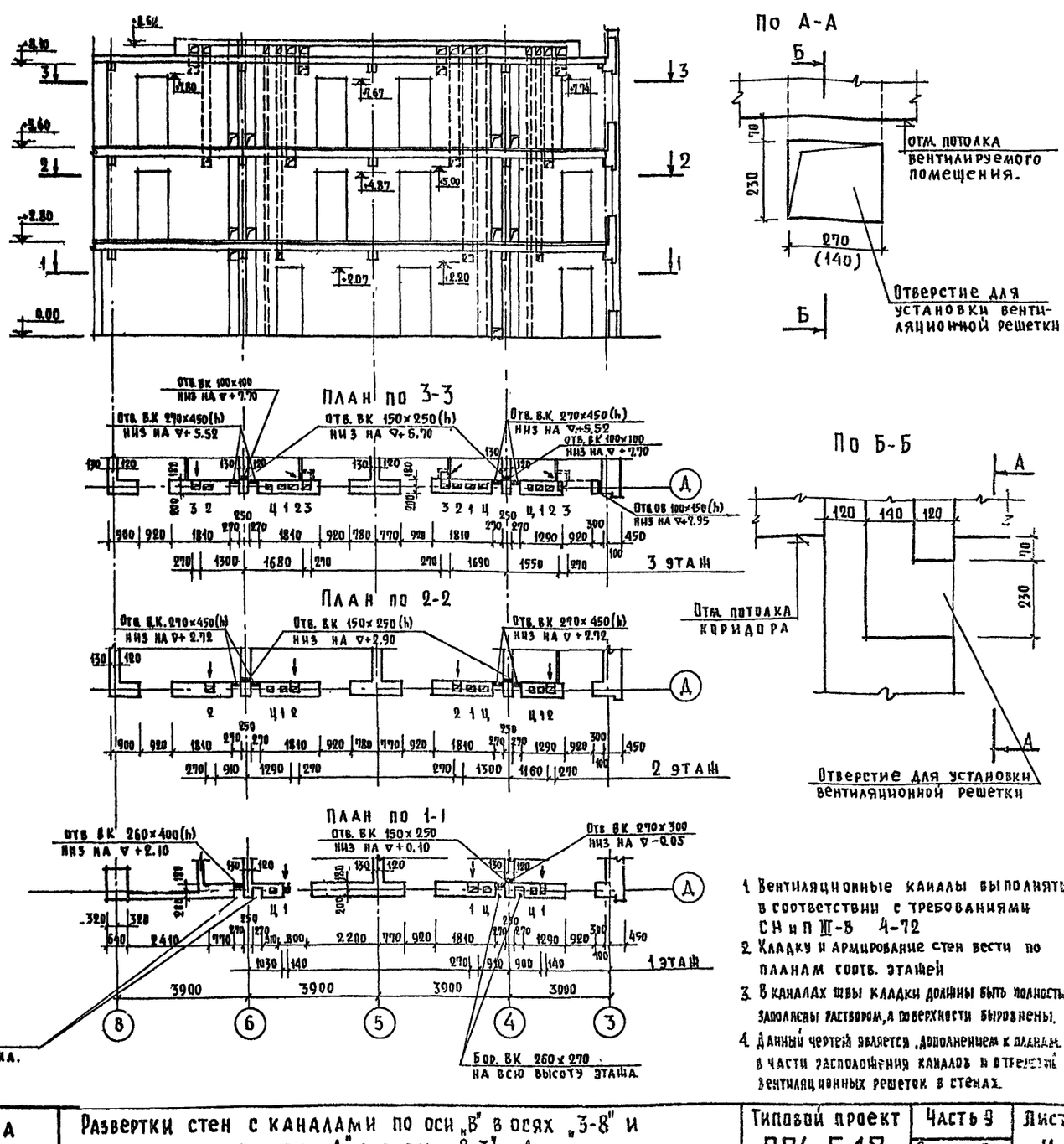

По А-А

По Б-Б

1. Вентиляционные каналы выполнять в соответствии с требованиями СНиП III-В 4-72
2. Кладку и армирование стен вести по планам соотв. этажей
3. В каналах швы кладки должны быть полностью заполнены раствором, а поверхности выровнены.
4. Данный чертеж является дополнением к планам в части расположения каналов и отверстий вентиляционных решеток в стенах.

1972	Гостиница на 109 мест	Развертки стен с каналами по оси „В" в осях „3-8" и по оси „Д" в осях „8-3". Детали.	Типовой проект 284-5-18	Часть 9 Раздел 9.Н	Лист 11

Согласовано: ОВ Зотова; ВК Овсенталь; ЭО Загручко; ВЗамен; УС Ткачук

Дата; Инвент. №

Гипрогражданниипроект г. Москва

Гостиница жилища

Развёртка стены с каналами по 3-3, в осях 9-22 по оси „Г"

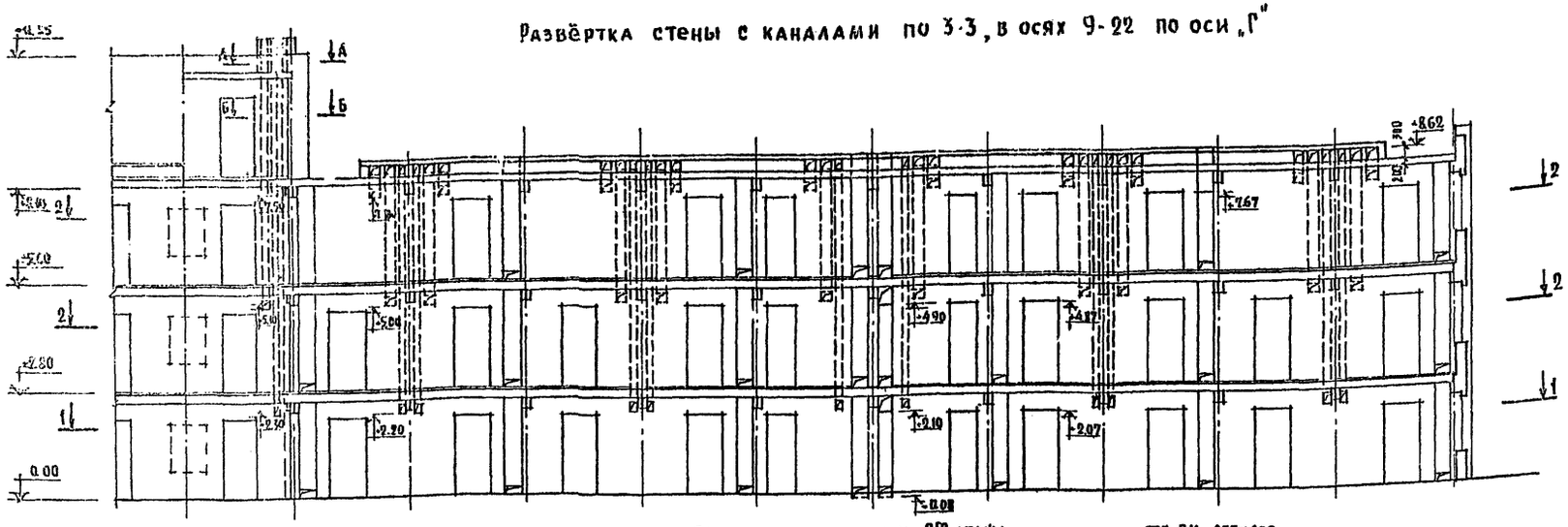

План по 2-2

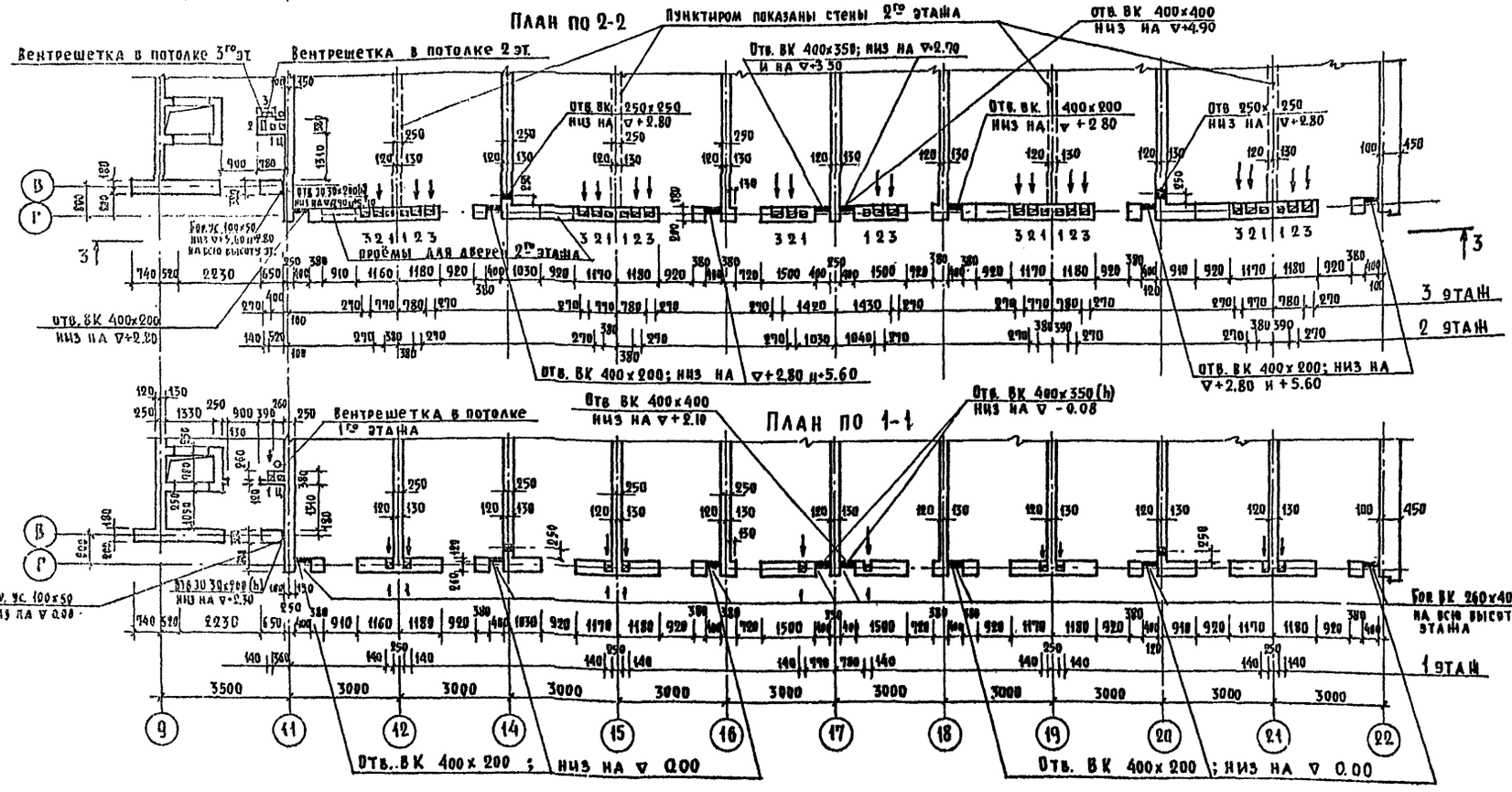

По А-А

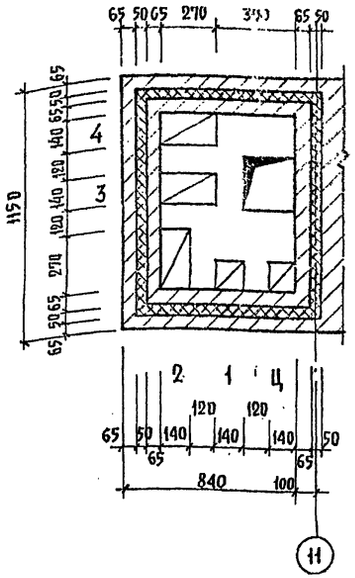

По Б-Б

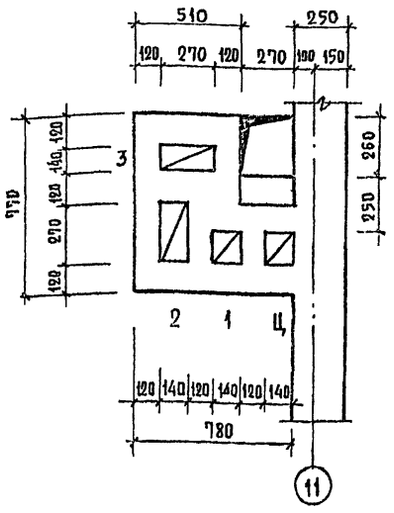

Примечания см. лист 11

1972	Гостиница на 109 мест	Развёртка стены с каналами по оси „Г" в осях „9-22". Детали кладки каналов.	Типовой проект 284-5-18 · Часть 9 · Раздел 9.1 · Лист 12

ЦНИИЭП жилища г. Москва

Согласовано: ОВ Зотова; ВК Инвент №; ЭО Загорцев; ТС Взамен; УС Сталик

Рук. част.	Гл. инж. част.	Гл. арх. отд.
Гл. инж. пр.	Гл. арх. пр.	Ст. арх.
Ст. инж.	Проверил	
Арх.	Гл. арх.	Гл. инж.
Конструкт.	Ученцис	
	Ершова	
	Ершов	
	Загорцев	
	Сталик	

Развертка стены с каналами по оси „Е" в осях „22-11"

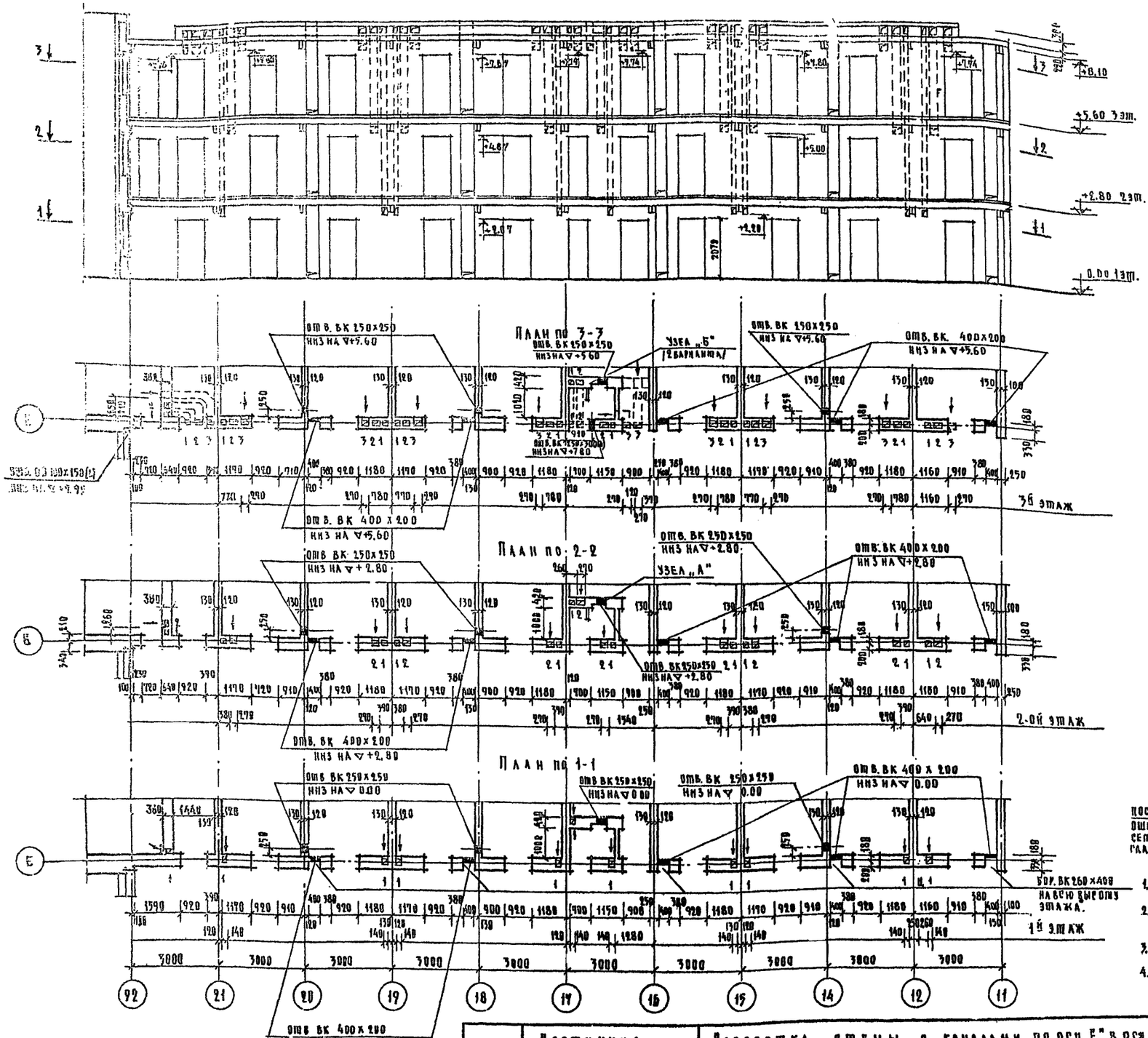

Узел „Б"

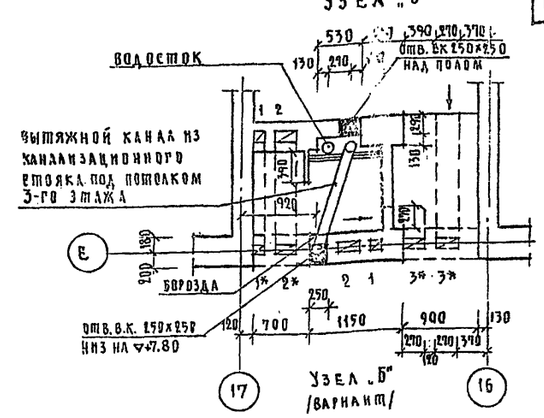

Узел „Б" /вариант/

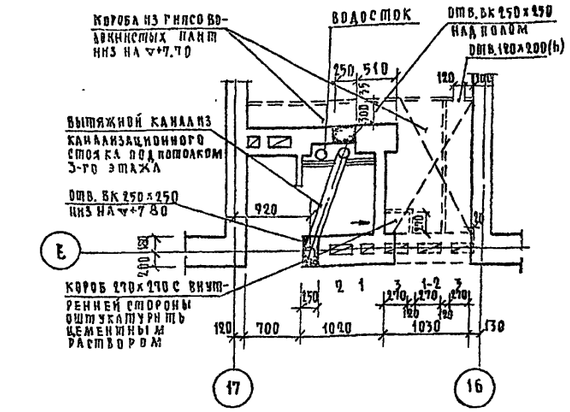

Узел „А"

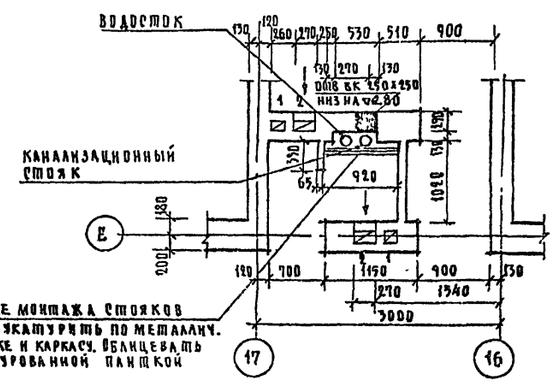

1. Объем вентиляционных коробов из гипсовлагостойких плит толщ. 95мм учтены в спецификации на вентиляцию.
2. При отсутствии на строительстве оцинкованного кровельного железа для вентиляционных коробов предусмотрен вариант коробов из гипсовлагостойких плит.
3. Каналы 1*; 2*; 3* запроектированы для варианта с металлическими коробами /см. узел „Б"/.
4. Основные примечания см. лист 11.

Щ И Н Э П жилища г. Москва

Рук. мастерской	Н. Ильин	Гл. инж.	Н. Ильин		
Гл. арх. пр.	Н. Ильин	Гл. инж. пр.	Н. Ильин		
Гл. конс. пр.	Н. Ильин	Ст. техник	Е. Пугачева		

1972	Гостиница на 109 мест	Развертка стены с каналами по оси „Е" в осях „22-11" Узлы	Типовой проект 284-5-18	Часть 9 Раздел 9.1-1	Лист 12

А-А

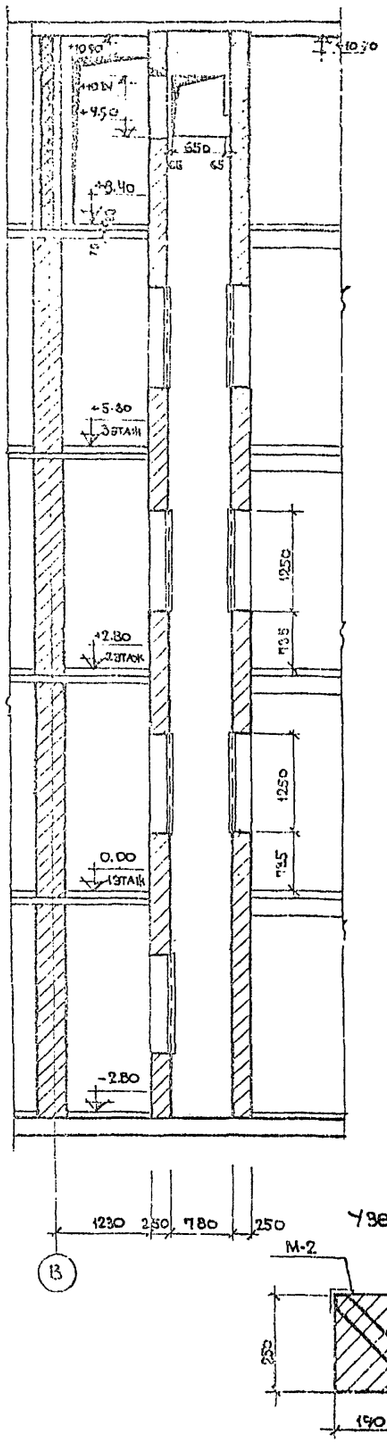

Б-Б

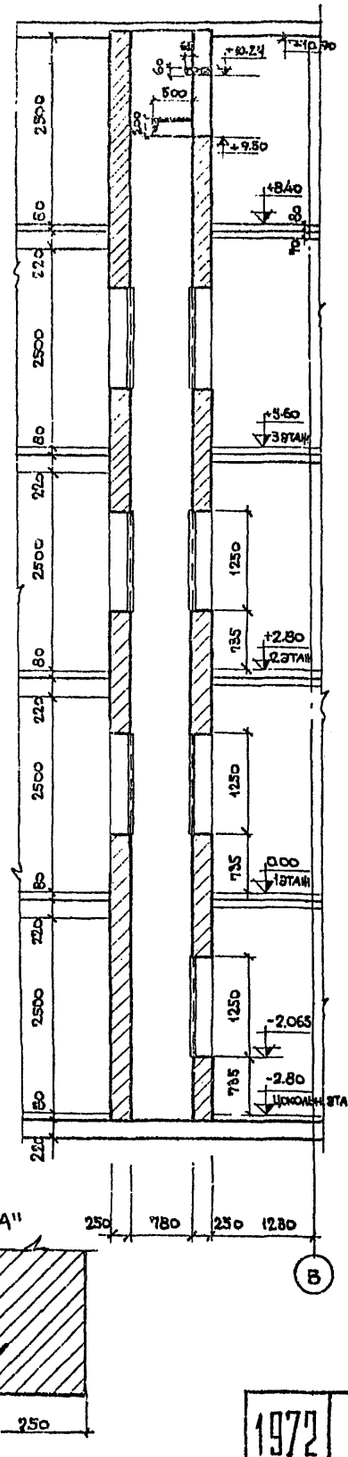

В-В

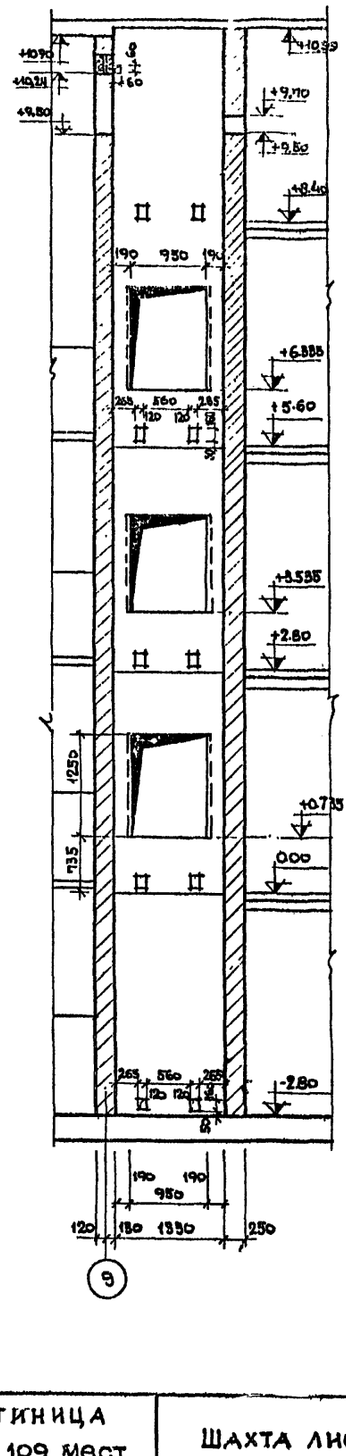

План шахты в уровне машинного помещении

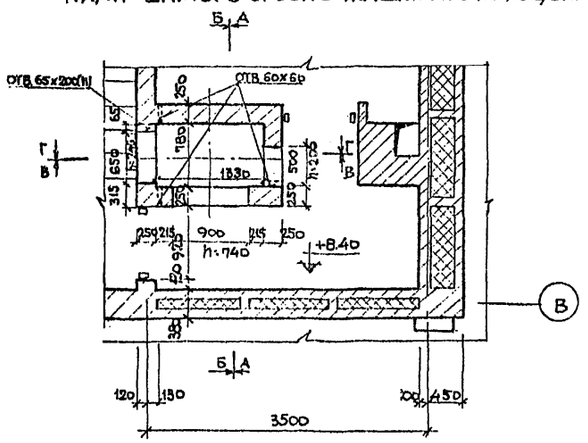

Разрез по Г-Г

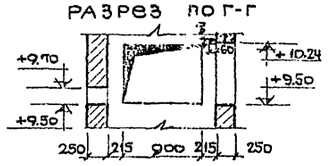

План шахты типовых этажей

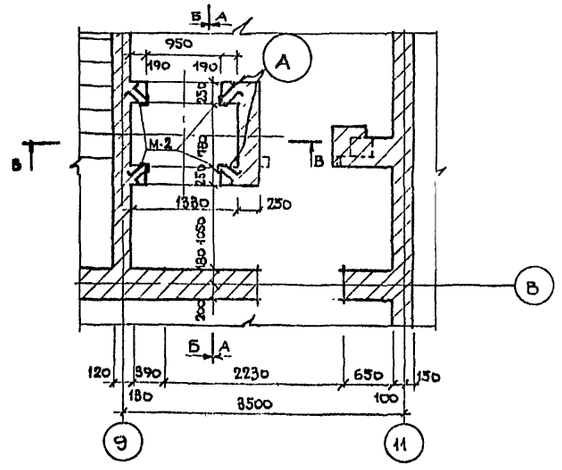

План шахты цокольного этажа

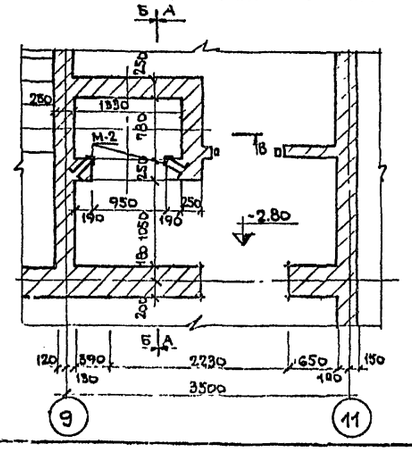

Узел "А"

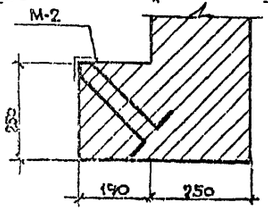

Технические данные

Назначение лифта	малый грузовой
Грузоподъемность лифта в кг	100 кг
Способ загрузки кабины	ручная загрузка
Скорость движения кабины в м/сек	0.5 м/сек
Высота подема кабины в метрах	нижняя остановка -2.065 верхняя остановка -6.535
Габариты кабины	900х650х1000 (h)
Места загрузки кабины	Кабина с односторонней загрузкой внизу и двухсторонней загрузкой на 1,2,3 этажах
Кол-во остановок кабины	4 остановки
Высота верхнего этажа в чистоте (расстояние в мм от отметки верхней остановки до наиизщих частей перекрытия над шахтой	4, 655
Конструкция шахты	кирпичная
Внутренние размеры глухой шахты	1330х780
Местонахождение машинного помещения	Верхнее машинное помещение, располагаемое в габаритах шахты
Система управлен. лифтов	кнопочное наружное

Спецификация элементов

Марка	Наименование	Кол-во шт.
М-2	Закладная деталь	12

1. Закладная деталь М-2 дана на листе 3 раздела 10.1
2. Закладные детали М-2 устанавливаются во время кладки стен шахты лифта

1972	Гостиница на 109 мест	Шахта лифта грузоподъемностью 100кг. Технические данные	Типовой проект 284-5-18	Часть 9 Раздел 9.1	Лист 14

ЦНИИЭП жилища г. Москва

Гл. инж. Гринат
Гл. инж. пр. Пальман
Гл. арх. пр. Нестеров
Гл. констр. Гевленко
Рук. маст. Гринин
Ст. техник Ветеева
Инженер Проверил
Согласовано
Согласовано
Дата Инвент. № подл. Взам. инв. №

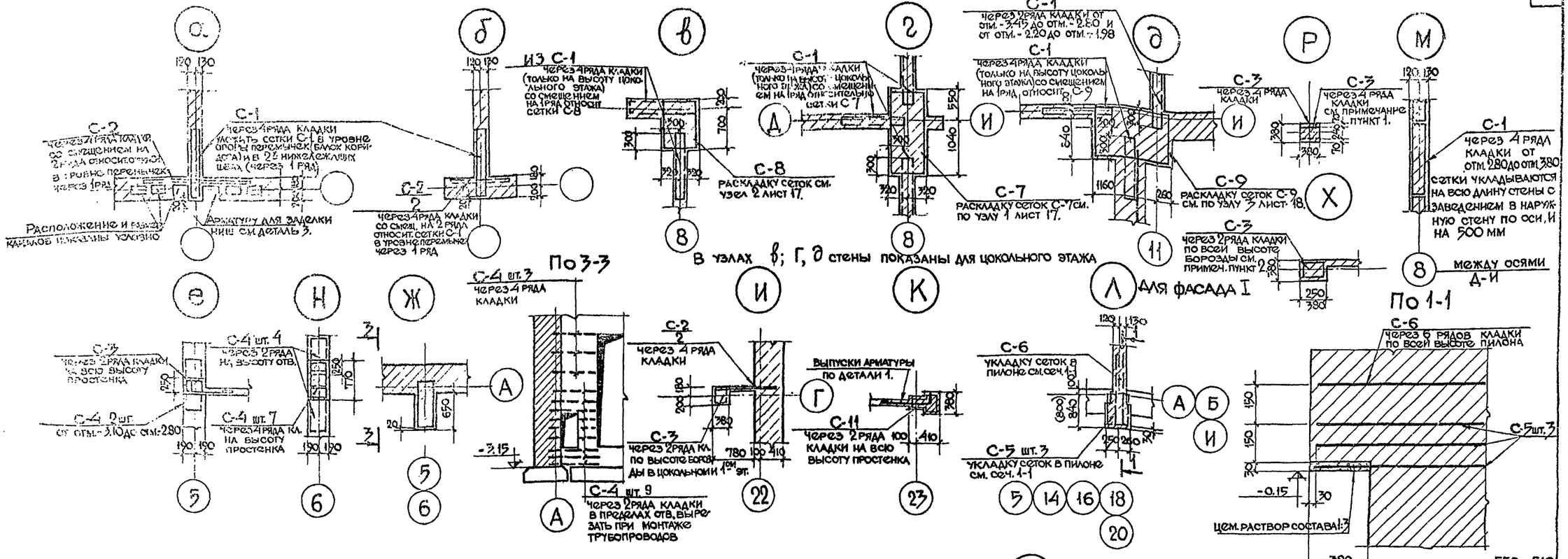

Рук. мастер.	Ярцев	Стрижнев	
Гл. инж. пр.	Пальман	Проверил	
Гл. арх. пр.	Носторов		
Гл. инж. пр.	Довбнич		

ГПИИ ЖИЛИЩА г. Москва

1972	гостиница на 109 мест	Армирование стен Узлы и детали	типовой проект 284-5-18	часть 9 раздел 9.1-1	лист 15

МОНТАЖНЫЙ ПЛАН ВЫПУСКОВ ДЛЯ ПОТОЛКА НА ОТМ +2.35

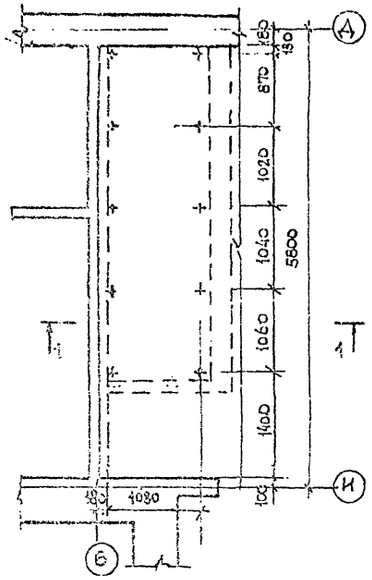

Деталь Б

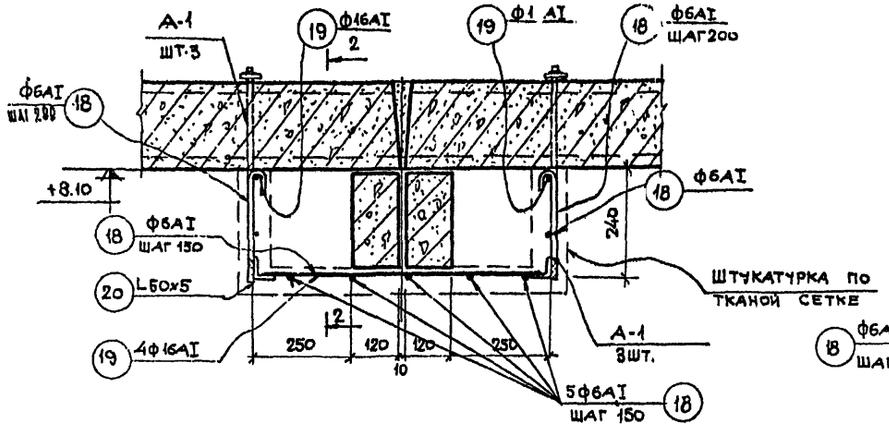

По 2-2

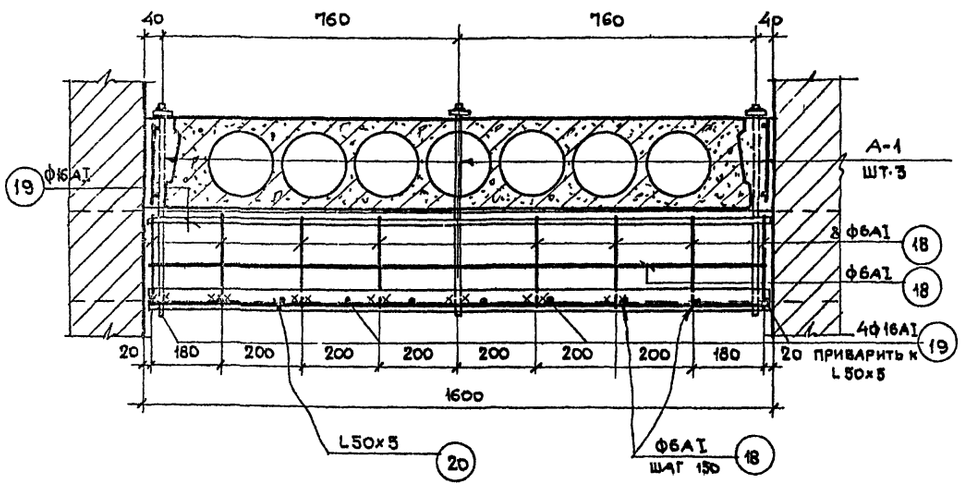

По 1-1

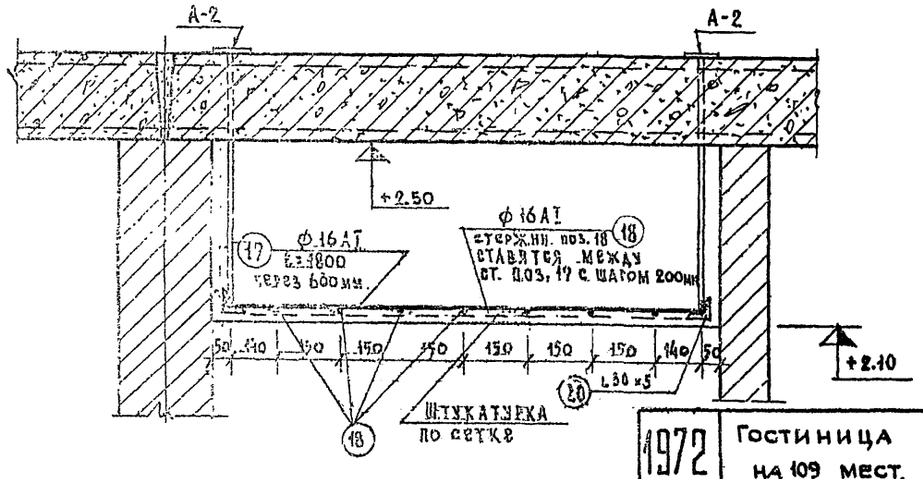

Деталь 7

(ЗАДЕЛКИ НИШИ В ОСЯХ Ж-Е И 22-23)

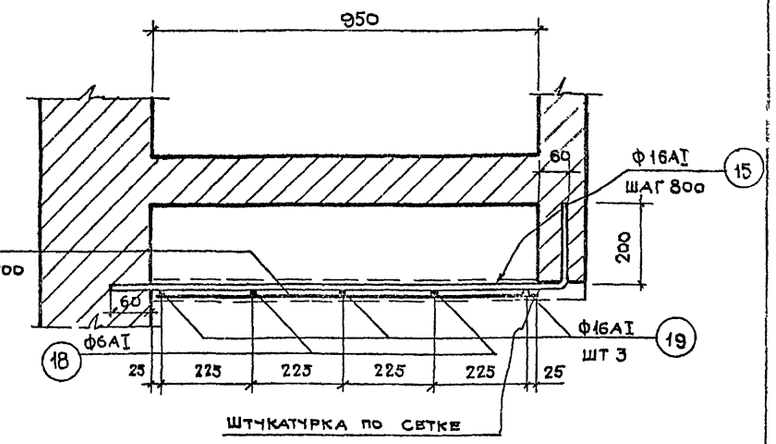

Деталь 8

(ЗАДЕЛКИ НИШИ В ОСЯХ 16-17 И Е-И)

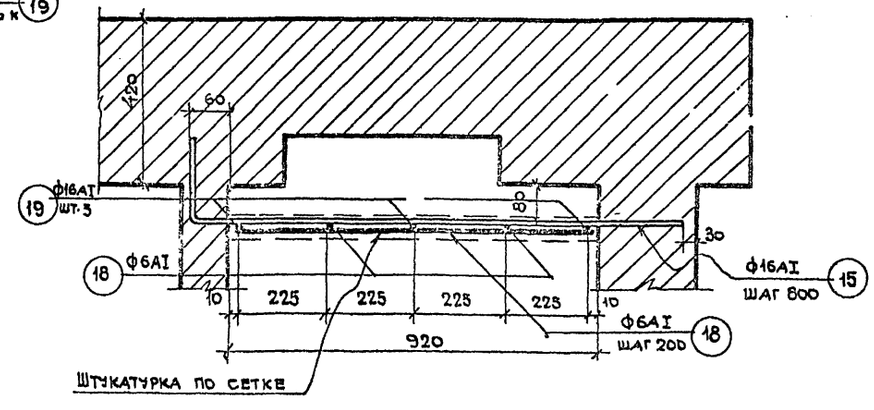

1. Установка анкеров А-1 и А-2 осуществляется при монтаже плит покрытия
2. Сварка производить электродами Э-42, высота всех монтажных швов-5мм

ЦНИИЭП ЖИЛИЩА г. МОСКВА

1972	Гостиница на 109 мест.	Монтажная схема выпусков подвесного потолка. Разрез 1-1. Детали 6,7,8	Типовой проект 284-5-18	Часть 9 Раздел 9.1 / Лист 16

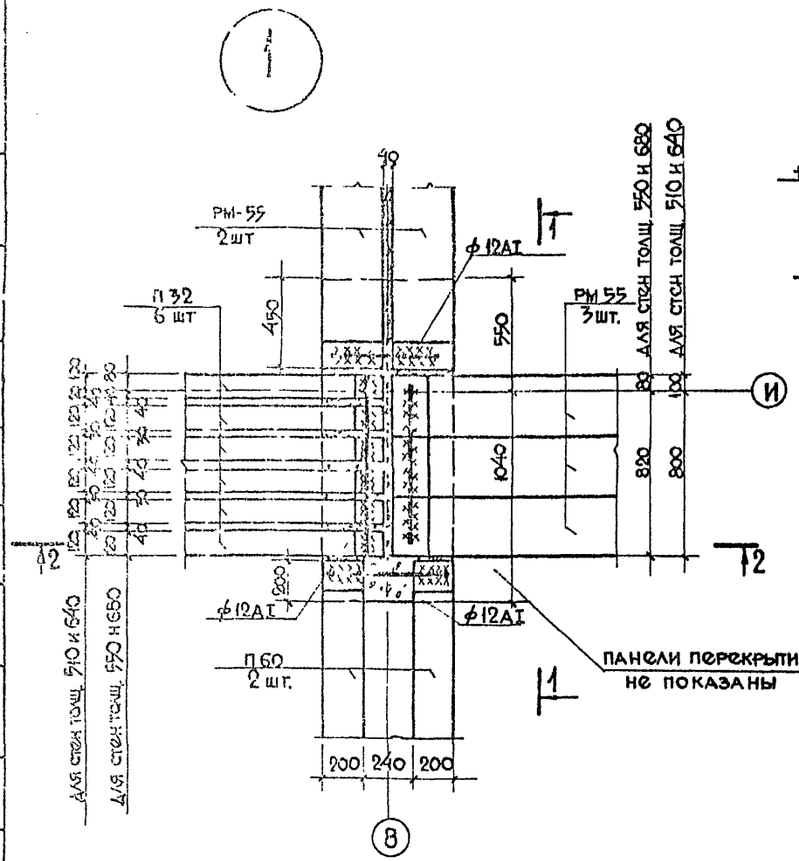

Пс 1-1

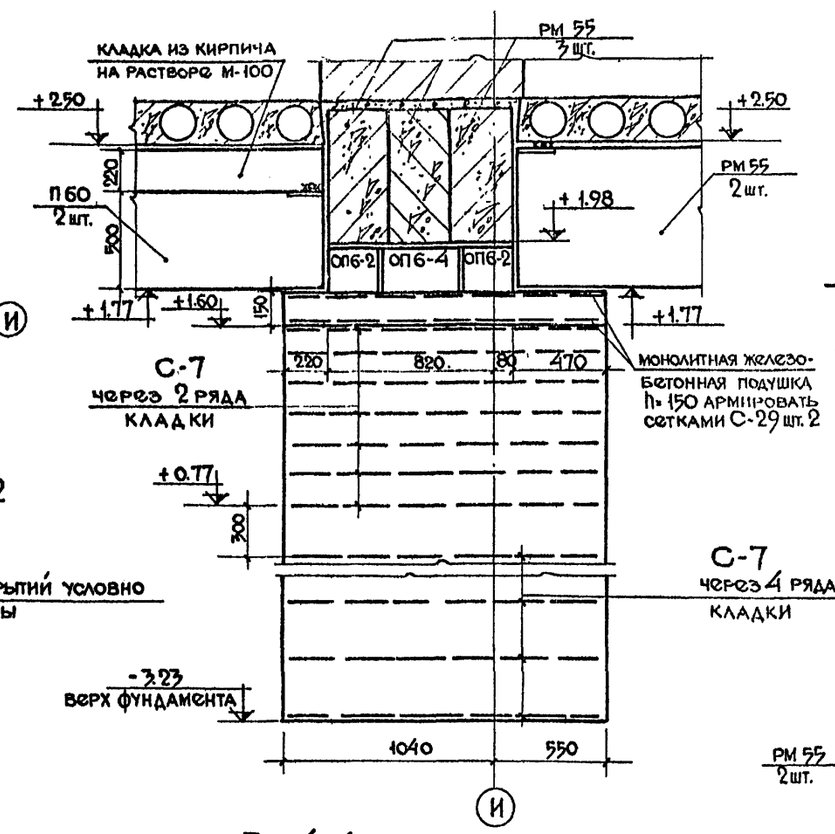

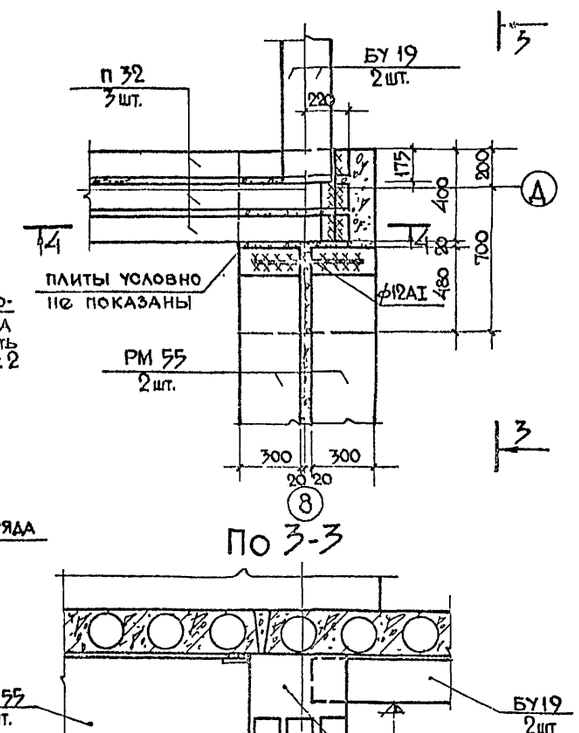

По 3-3

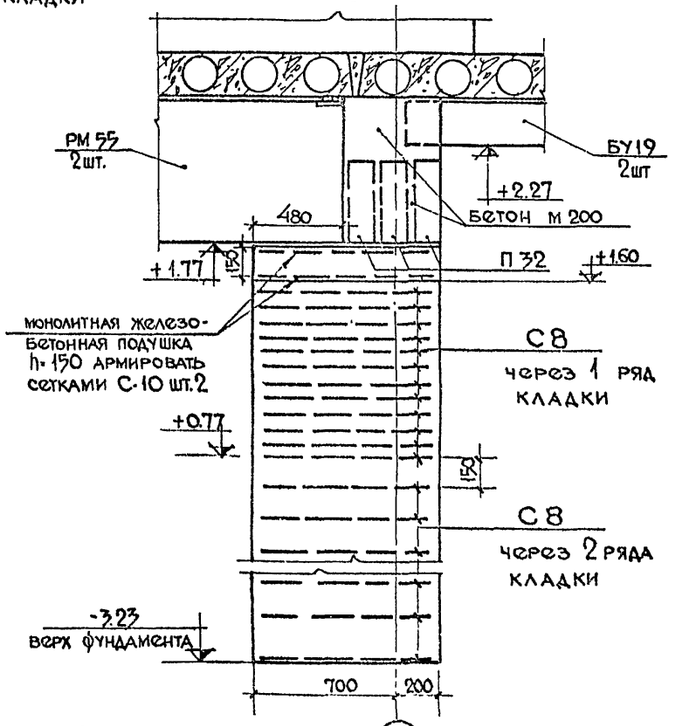

По 2-2

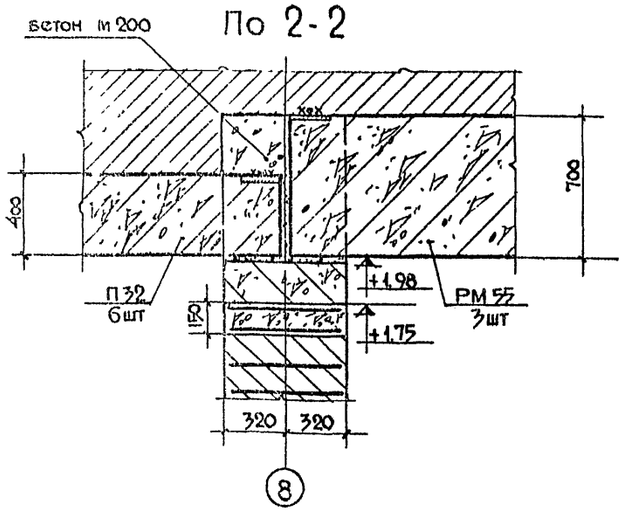

По 4-4

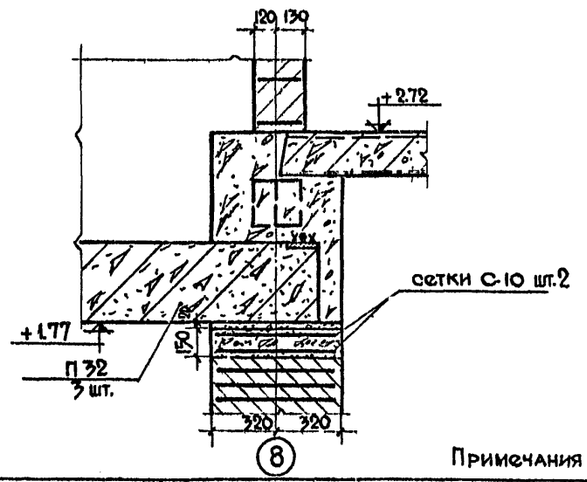

Примечания - см лист 18.

1972	ГОСТИНИЦА НА 109 МЕСТ	Узлы опирания ригелей 1 и 2	ТИПОВОЙ ПРОЕКТ 284-5-18	Часть 9 Раздел 9 КЖ	Лист 17

ЖИЛИЩА г. МОСКВА

Рукоп. гр. Шишкин; Гл. инж. проекта Кинцис; Гл. архитектор Асланасоров; Гл. инженер Пальман; Инженер Нестеров; Архитектор Любченко; Инженер Арнат; Инженер Стефанович; Инженер Любченко

Согласовано

Инв. № подл. | Подпись и дата | Взам. инв. №

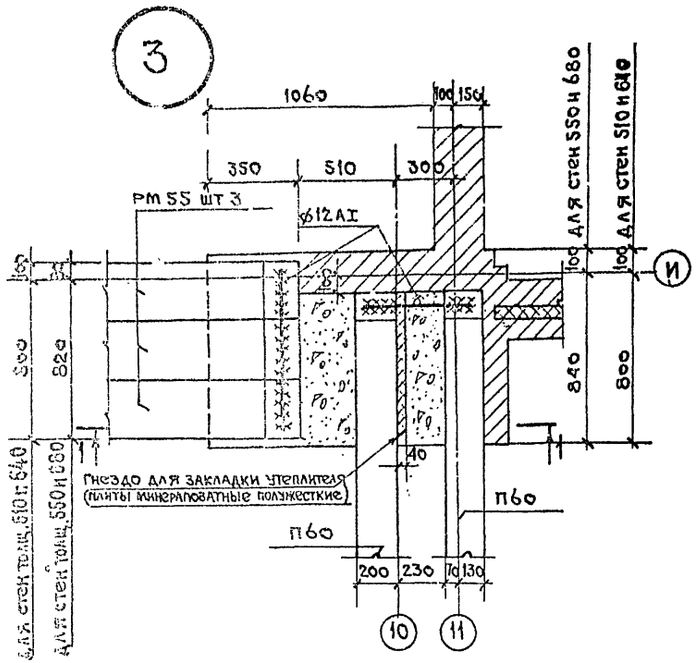

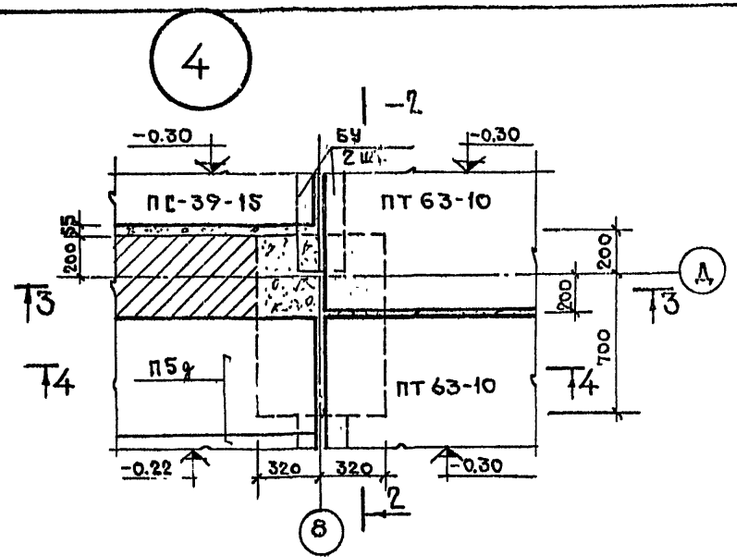

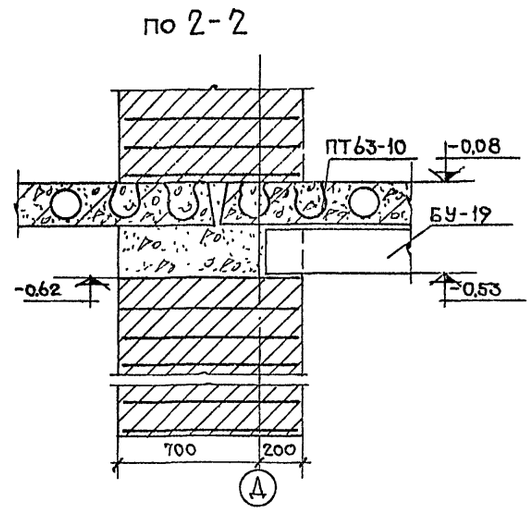

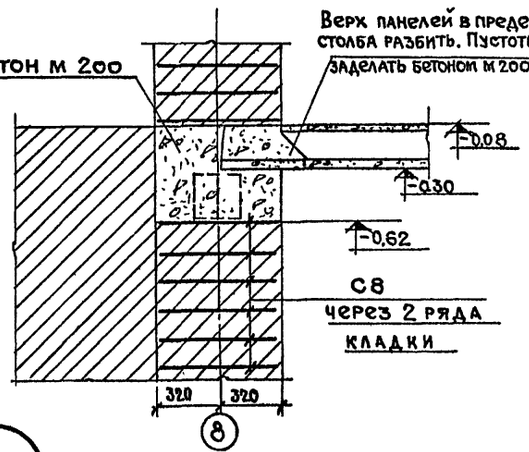

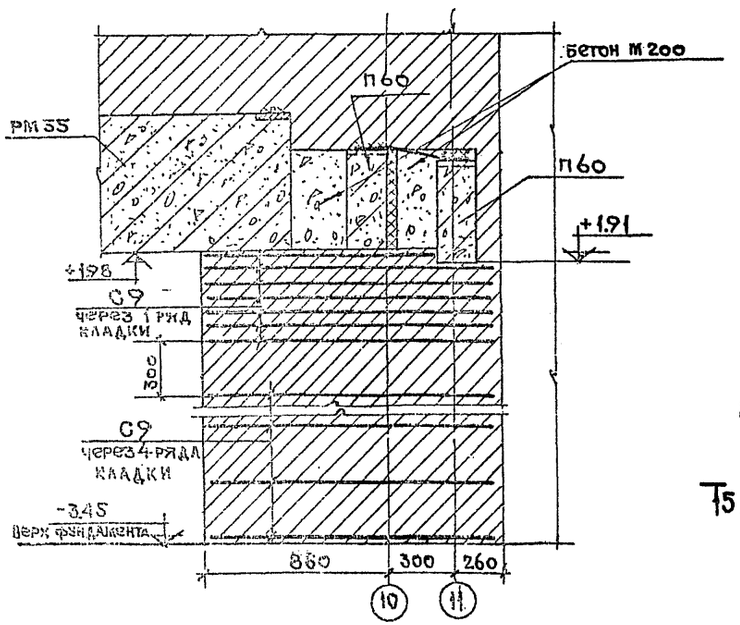

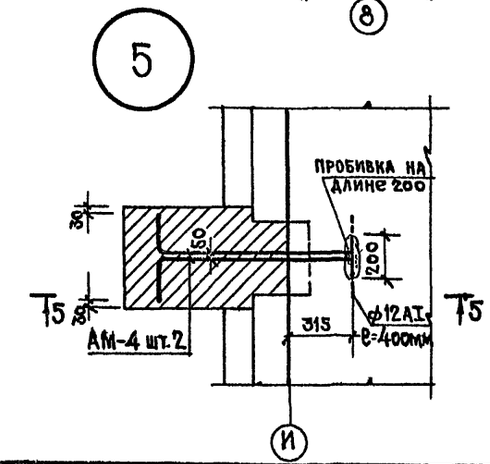

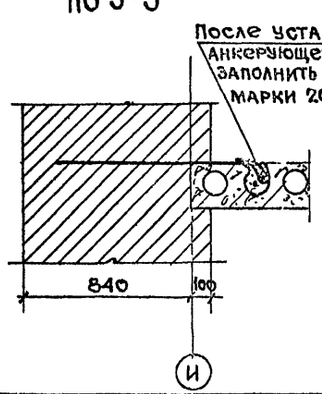

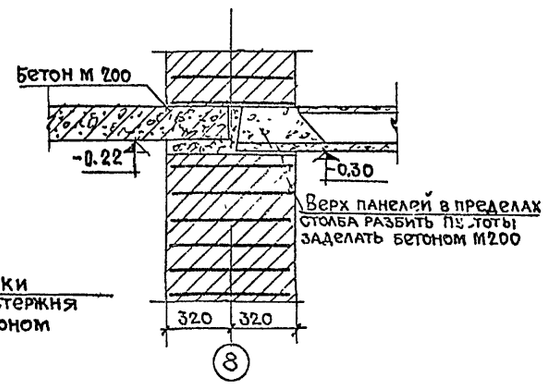

1. Швы между балками заделать раствором м 100 на всю высоту.
2. Опорные монолитные подушки из бетона м 200.
3. В пределах столбов верх панелей в местах пустот разбить без нарушения вертикальных диафрагм между пустотами. Пустоты на уровень верха панелей заделать бетоном м 200.
4. Сетки С-1, уложенные в примыкающих стенах условно не показаны.

1972	Гостиница на 109 мест	Узлы опирания ригелей 3,4. Узел 5	Типовой проект 284-5-18	Часть 9 Раздел 9.1-Н	Лист 18

Согласовано. Дата. Инвент. №. Взамен.

Гостиница г. Москва

К. Кимаст, Гл. инж. мас., Гл. дерлагта, Гл. инж. арта, Гарнат, Пальман, Нестеров, Довбенко, Гл. инженер проекта, Кинцис, Кальсарико, Кузьмина, Гл. инженер проверил

По 1-1

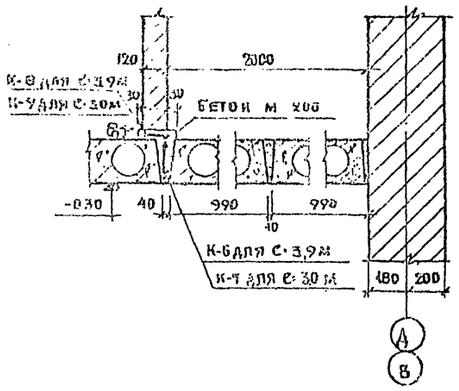

По 2-2

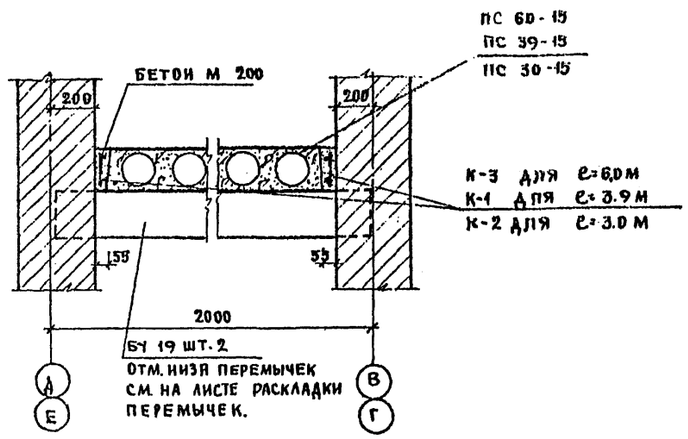

По 3-3

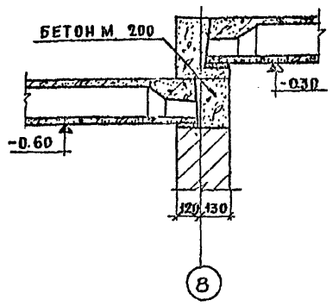

По 4-4

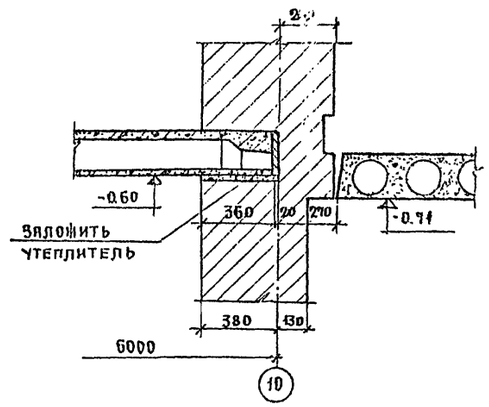

По 5-5

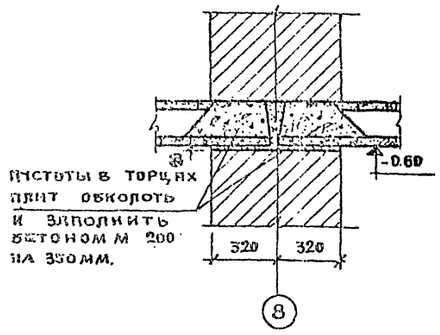

По 6-6

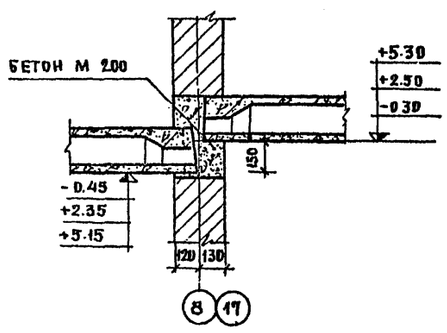

По 7-7

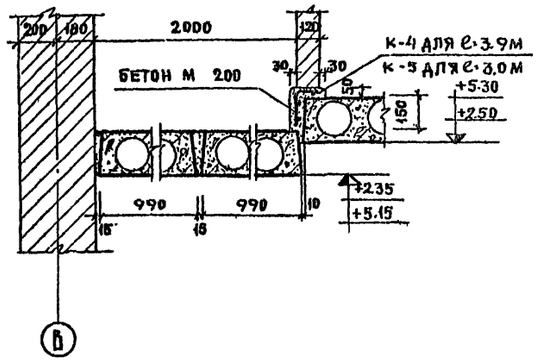

По 8-8

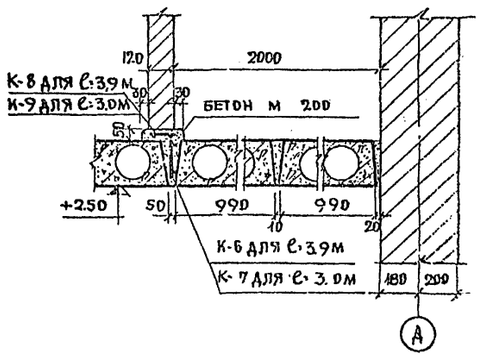

По 9-9

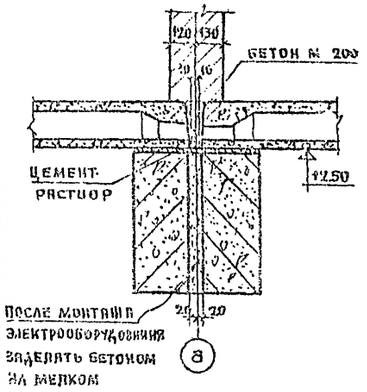

По 10-10

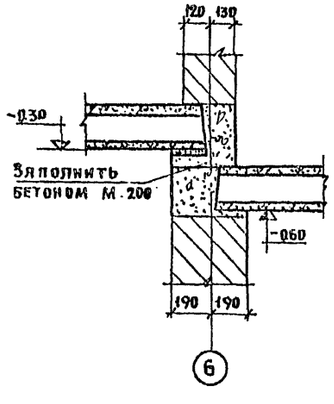

По 14-14

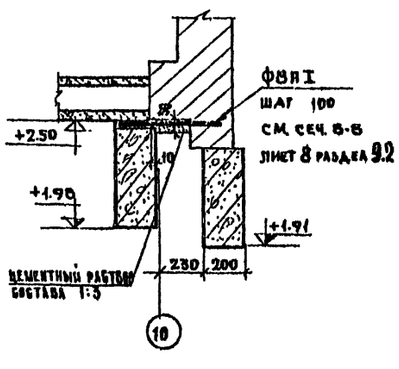

По 11-11

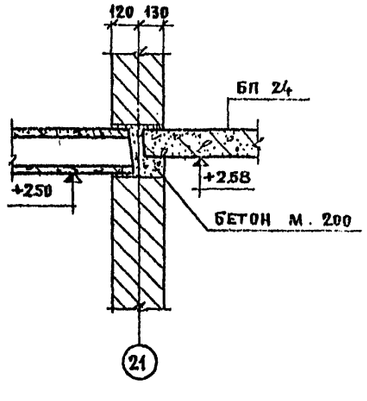

По 12-12

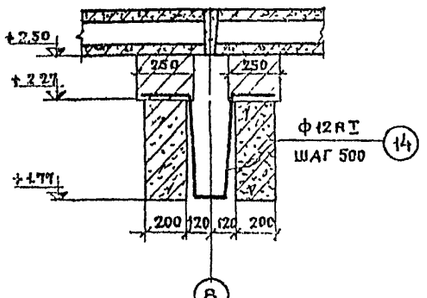

По 13-13

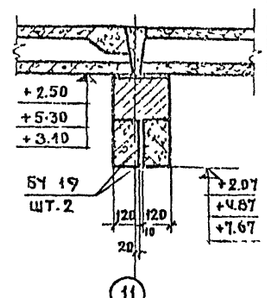

1 Маркировку разрезов 1-1÷13-13 см. на листах 17-19 раздела 1.1.ЧЧ.1.
2 Каркасы с К-1 по К-9 см. лист 4 раздел 1.1.ЧЧ.1
3 Каркасы включены в спецификацию на листе 21 раздел 01-1 и на листе 28 раздел 11-1

1972	Гостиница на 109 мест	Сечения к планам перекрытий	Типовой проект 284-5-18	Часть 9 Раздел 9.1-1	Лист 19

ЦНИИЭП жилища г. Москва

Согласовано

Дата | Инв. № подл. | Взам. инв. №

ОВ ВК ЭО ТС

Рук. нас. Крат
Гл. инж. пр. Стильман
Рук. гр. Шестеров
Ст. инж. Дубовенко
Инженер Кинцис
Проверил Шестеров

Б-Б

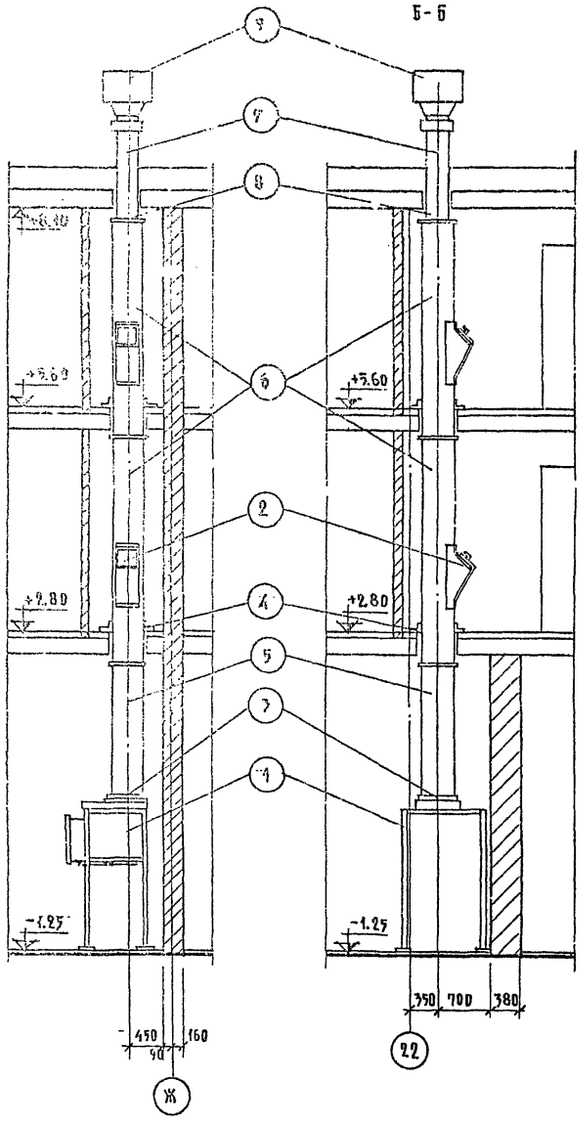

План 2-го и 3-го этажей

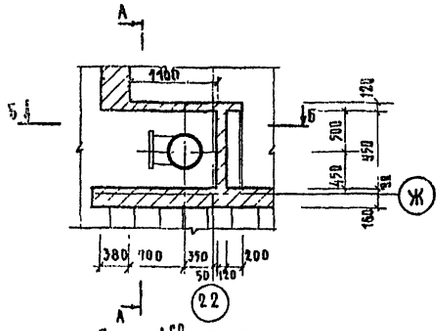

План 1-го этажа

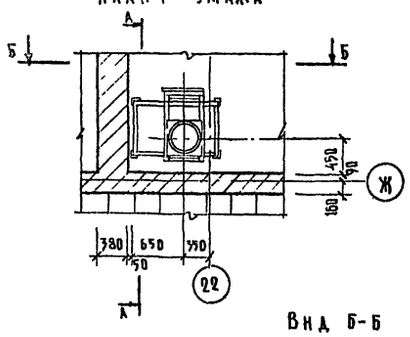

Вид Б-Б

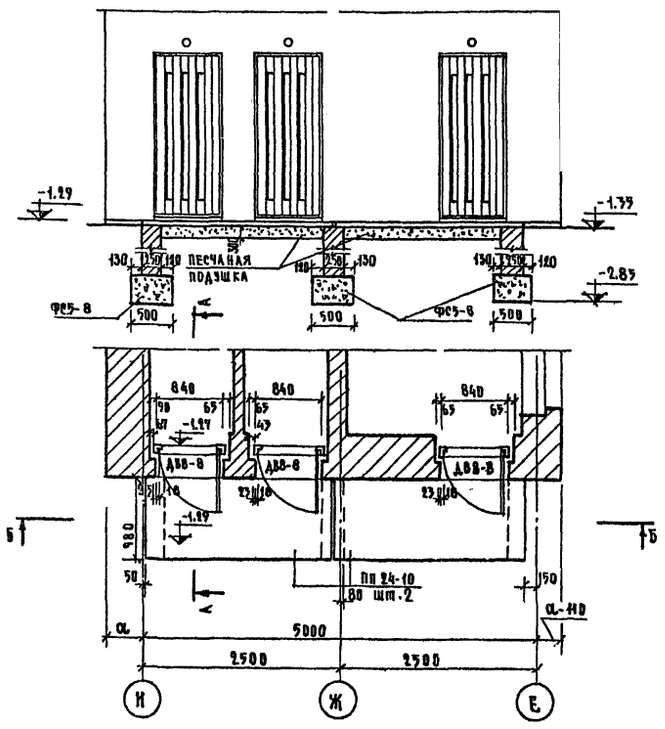

Спецификация

NN пп	Наименование изделий	Количество	Материал	Вес кг 1 шт.	Вес кг общий	Каталог или ГОСТ	Примечание
1	Бункер в сборе	1	Узел сварной	188.0	188.0	МП1.0.000	
2	Приемный клапан	2	Узел сварной	21.0	42.0	МП1.02.000	
3	Щибер	1	Узел сварной	—	—	03-03	
4	Хомут	2	Ст 3 ГОСТ 380-71	0.75	1.50	МП1.02.000	
5	Труба L-1670 Ф 414	1	Асбестоцем.	—	—	ГОСТ 1839-72	
6	Труба L-2750 Ф 414	2	Асбестоцем.	—	—	"	
7	Труба L-2200 Ф 315	1	Асбестоцем	—	—	"	
8.	Муфта 400 L=180	3	Асбестоцем.	9.25	27.75	ГОСТ 1839-72	
9	Дефлектор	1	Готовое изделие	—	—	Серия 4-904-12	

А-А

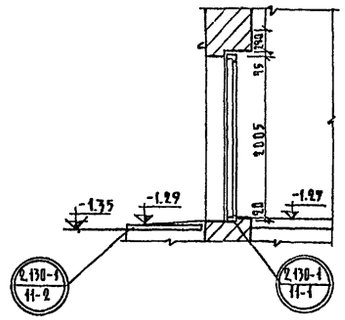

Рабочие чертежи типовых узлов и деталей мусоропровода см. серия 86 изделия заводского изготовления часть 10.7-1. Мусоропровод МП-1

1972	Гостиница на 109 мест	Монтажный чертеж мусоропровода МП1 Входы в мусорокамеру и лестничную клетку	Типовой проект 284-5-18	часть 9 раздел 9.1-1	Лист 20

ЦНИИЭП жилища г. Москва

Гл. инж. проекта Гринис
Гл. архитектор проекта Баграмов
Согласовано
Нач. отд. Палажан
Гл. инж. пр. Несперов
Ст. техник Евтеева
Рук. группы Подбиенко
Гл. инж. пр. Гринис
Ст. техник

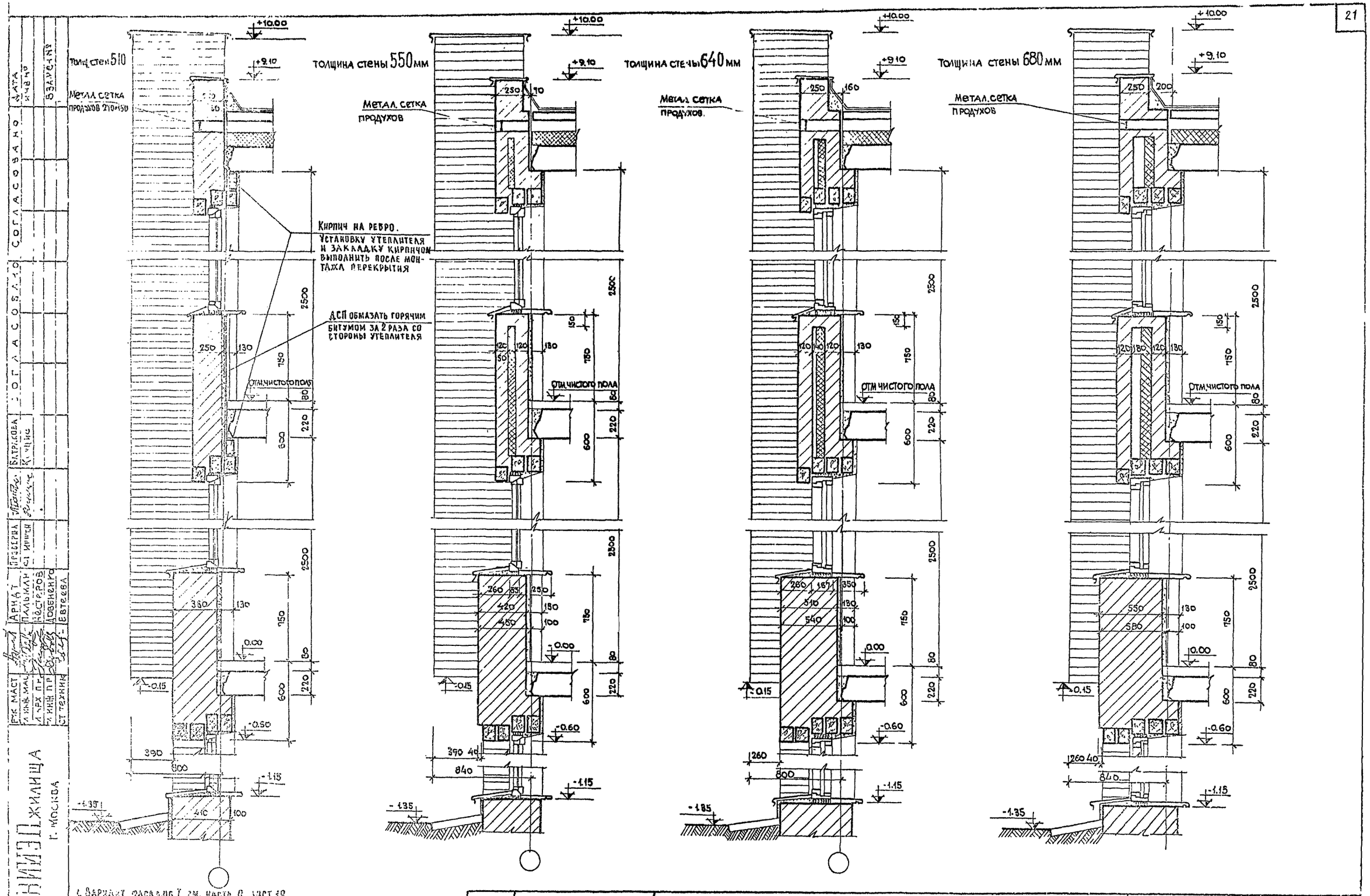

1. Вариант фасадов I см. часть 6 лист 19.
2. Настоящий лист см. совместно с частью 01 раздел 01-1 лист 11.
3. Детали цоколя см. лист 14 раздела 01-1.
4. При кладке деталей междуконного заполнения обеспечить полное заполнение вертикальных и горизонтальных швов.

1972	ГОСТИНИЦА НА 109 МЕСТ	Детали междуконного заполнения, разрезы для варианта сплошных простенков-лопаток	Типовой проект 284-5-18	Часть 9 Раздел 9.1	Лист 21

ПРИЛЕЗ ЖИЛИЩА г. Москва

Рук. маст. | Арнат | Проверил | Батракова | Согласовано | Дата | Инв. №
Л. инж. мас. | Пальмин | Ст. инж. | Кучис | Согласовано | Взамен №
Л. арх. пр. | Нестеров | Ст. техник | Довенко | Евтеева

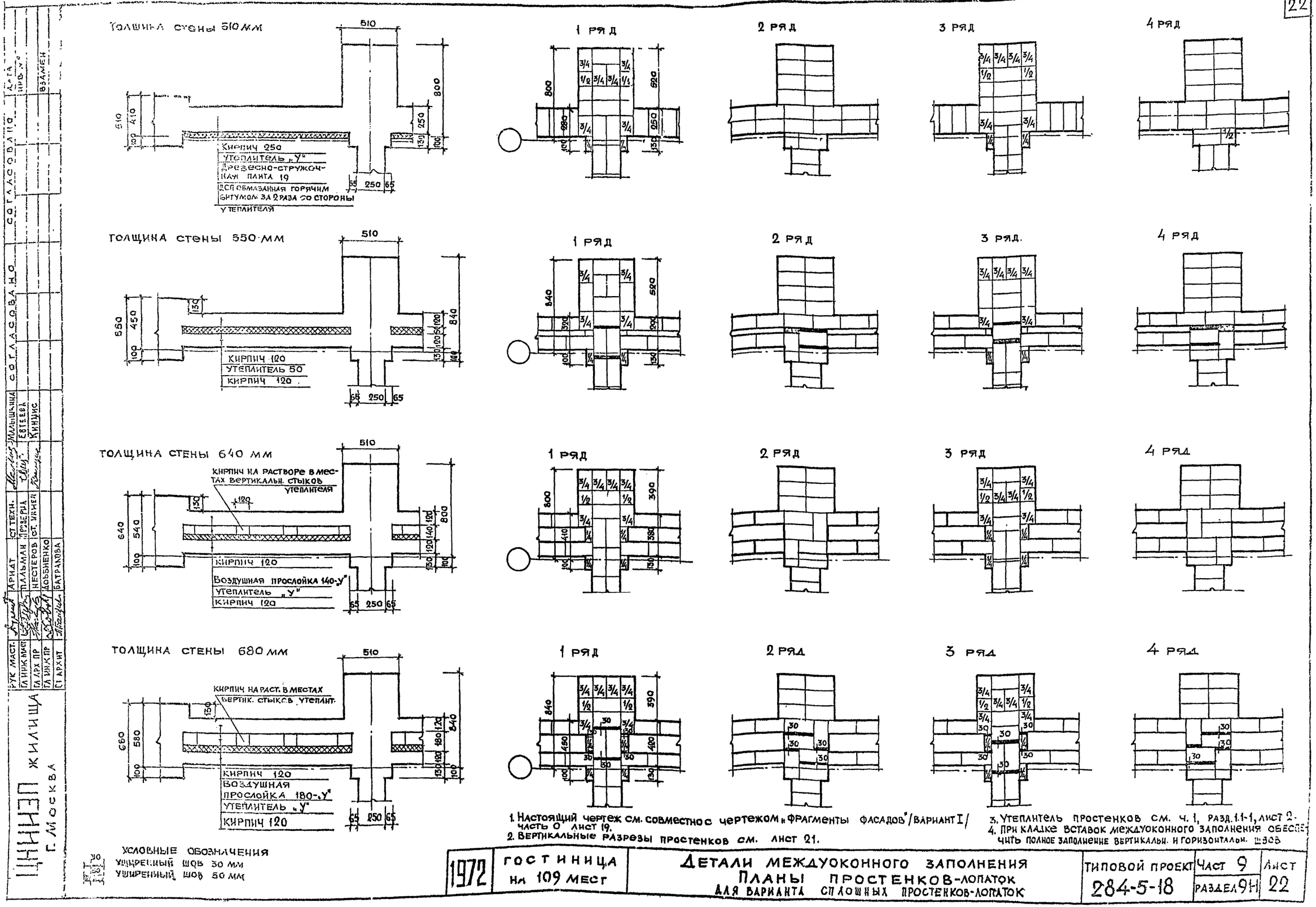

1. Настоящий чертеж см. совместно с чертежом „Фрагменты фасадов"/вариант I/ часть 0 лист 19.
2. Вертикальные разрезы простенков см. лист 21.
3. Утеплитель простенков см. ч. 1, разд. 1.1-1, лист 2.
4. При кладке вставок междуоконного заполнения обеспечить полное заполнение вертикальн. и горизонтальн. швов

Условные обозначения
Уширенный шов 30 мм
Уширенный шов 50 мм

1972	Гостиница на 109 мест	Детали междуоконного заполнения. Планы простенков-лопаток для варианта сплошных простенков-лопаток	Типовой проект 284-5-18	Част 9 Раздел 9Н	Лист 22

Цинизи жилища г. Москва

Рук. маст. Арнат; Гл. инж. маст. Пальман; Гл. арх. пр. Нестеров; Гл. инж. пр. Доббиенко; Ст. архит. Батракова; Ст. техн. Прозерна; Ст. инжен. Малышкина; Евтеева; Кинцис; Согласовано; Согласовано; Дата; Инв. №; Взамен

Толщина стены 510 мм

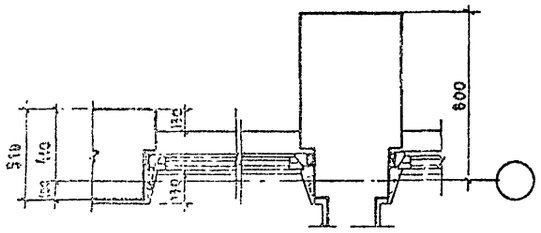

1 ряд

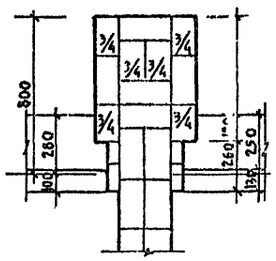

2 ряд

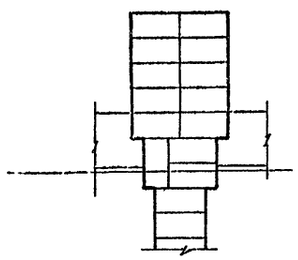

3 ряд

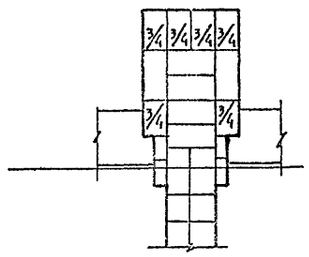

4 ряд

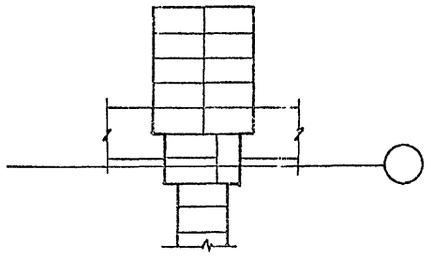

Толщина стены 570 мм

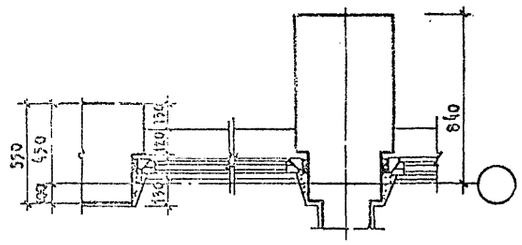

1 ряд

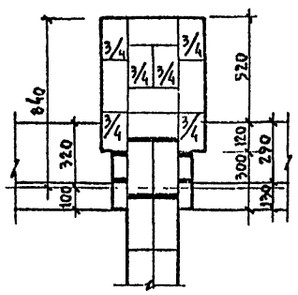

2 ряд

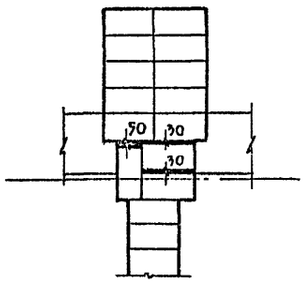

3 ряд

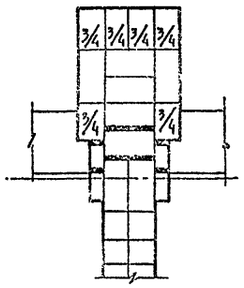

4 ряд

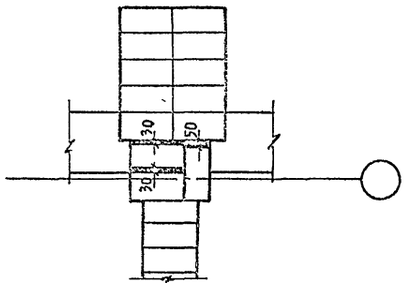

Толщина стены 640 мм

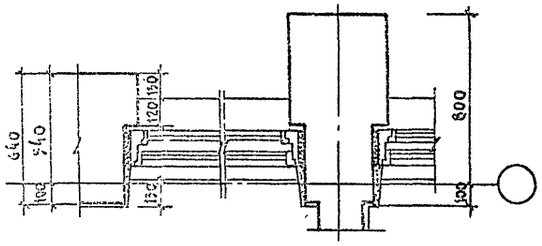

1 ряд

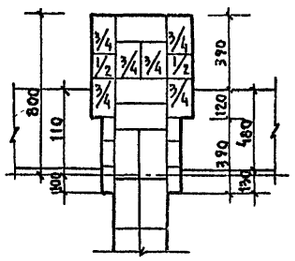

2 ряд

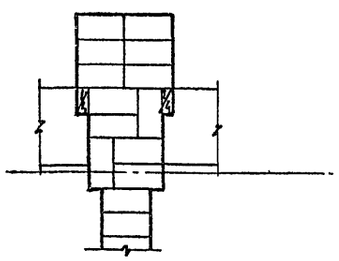

3 ряд

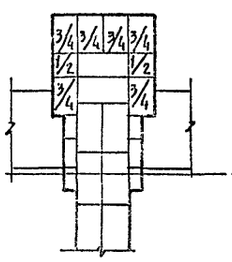

4 ряд

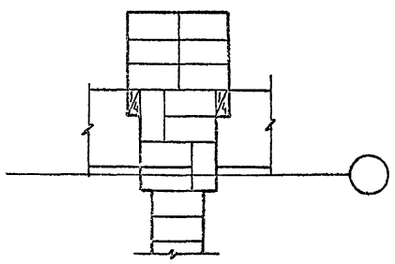

Толщина стены 680 мм

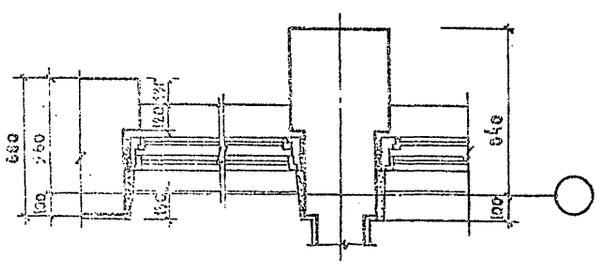

1 ряд

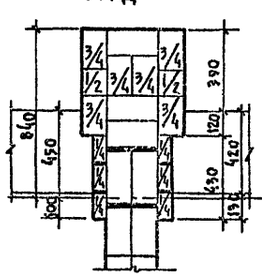

2 ряд

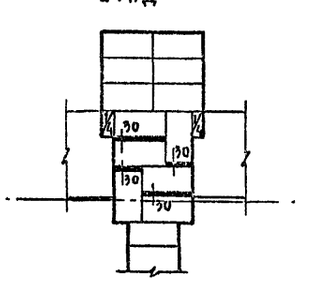

3 ряд

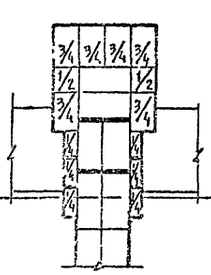

4 ряд

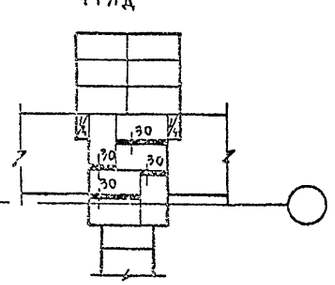

Условные обозначения
- Уширенный шов 90 мм
- Уширенный шов 50 мм

1. Настоящий чертеж см. совместно с чертежом фрагменты фасадов /вариант/ часть 0, раздел –, лист 19
2. Вертикальные разрезы простенков см. часть 9 раздел 9.1-1 лист 21 .
3. При кладке вставок междуоконного заполнения обеспечить полное заполнение вертикальных и горизонтальных швов

1973	Гостиница на 109 мест	Детали простенков-лопаток, планы для варианта сплошных простенков-лопаток	Типовой проект 284-5-18	Часть 9 Раздел 9Н Лист 23

Согласовано: Гипрокоммунпроект, Гипрогражданпроект, Гипрогражданпроект, Гипрогражданпроект, Гипрогражданпроект, Гипрогражданпроект, Гипрогражданпроект, Гипрогражданпроект

Инв. № подл. | Подпись и дата | Взам. инв. №

Гипрогражданпроект Гостиница г. Москва

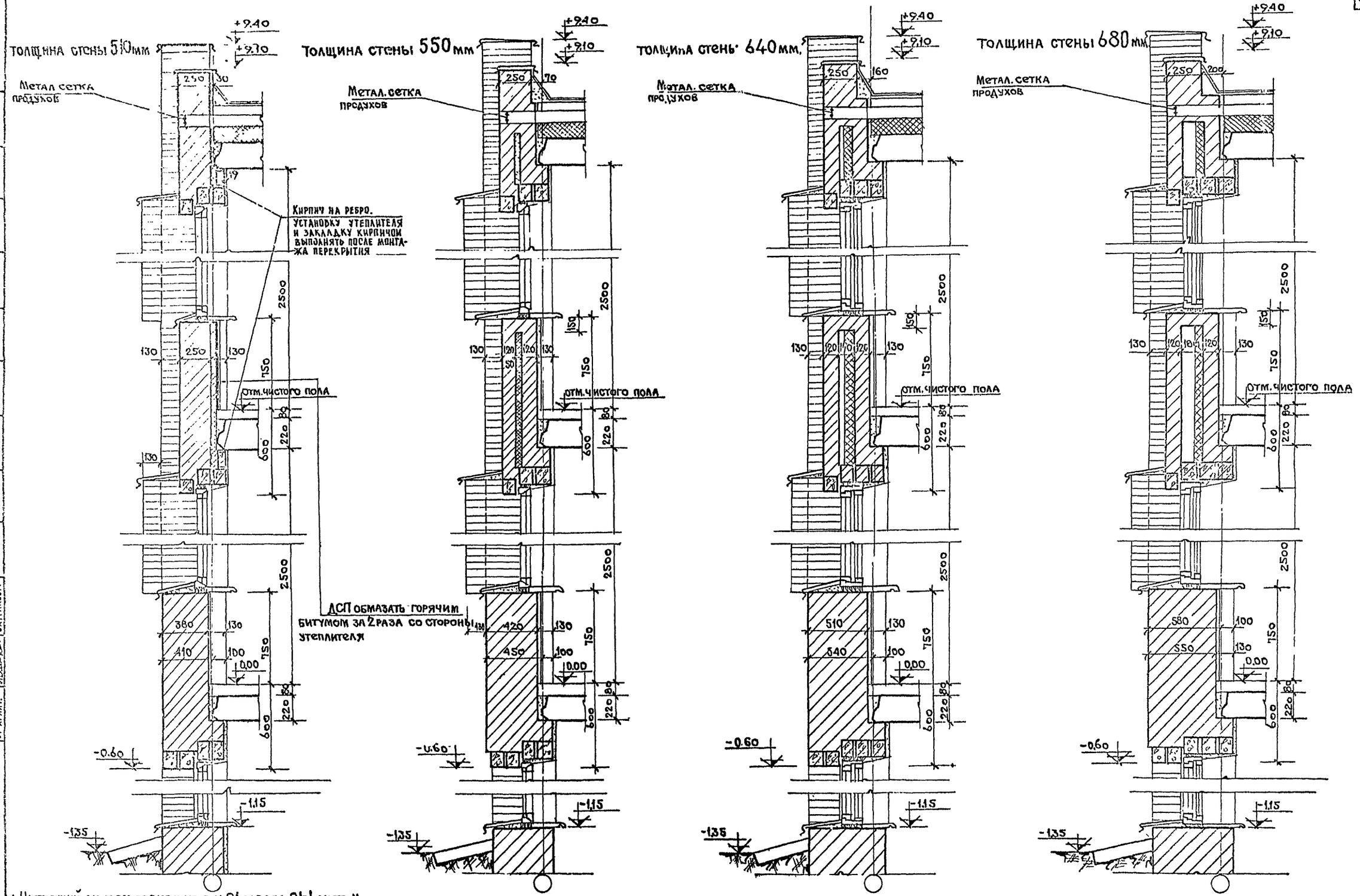

1. Настоящий лист см. совместно с ч. 01 раздел 01-1 лист 11
2. Детали цоколя см. лист 14 раздел 01-1
3. При кладке вставок междуоконного заполнения обеспечить полное заполнение вертикальных и горизонтальных швов.

1972	Гостиница на 109 мест	Детали междуоконного заполнения, разрезы для варианта прерывистых простенков-лопаток	Типовой проект 284-5-18	Часть 9 Раздел 9.1-1	Лист 24

ЦНИИЭП жилища г. Москва

Рук. маст. | Гл. инж. маст. | Гл. арх. пр-та | Гл. инж. пр-та | Ст. архит. | Арнат | Пальман | Нестеров | Доббенко | Батракова | Стинж. | Проверил | Согласовано | Согласовано | Согласовано | Дата | Инв. № | В замен №

Толщина стены 510 мм

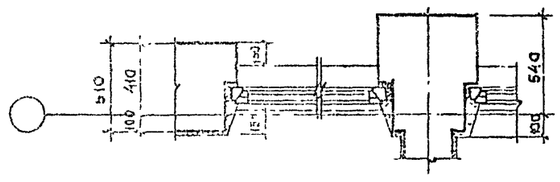

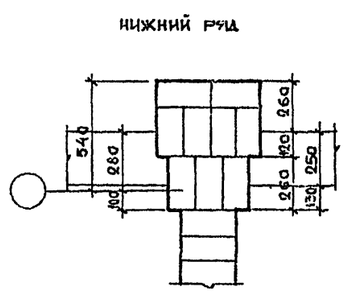

Толщина стены 580 мм

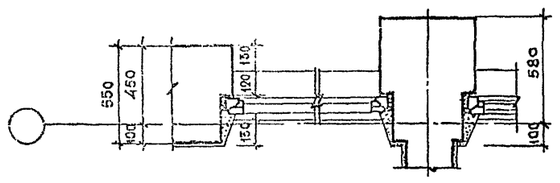

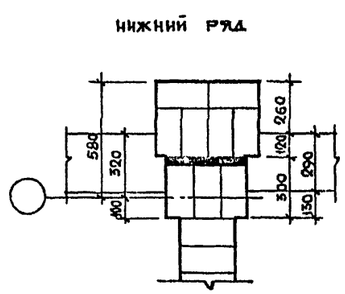

Толщина стены 640 мм

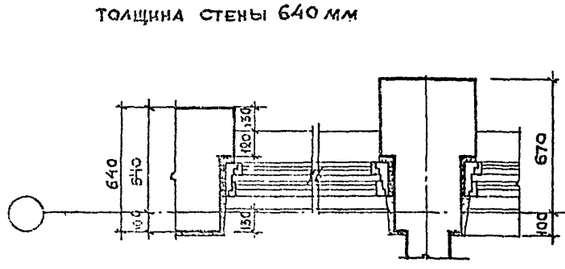

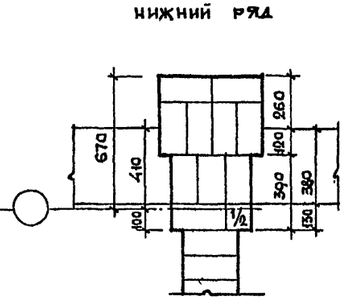

Толщина стены 680 мм

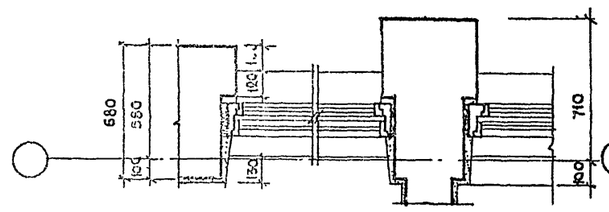

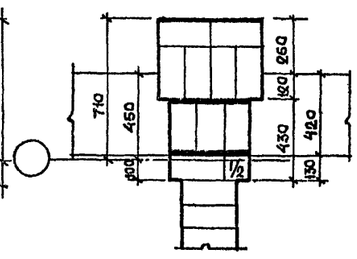

1. Вариант фасадов II см. часть 0 раздел-, лист 4.
2. Вертикальные разрезы см. лист 2.
3. При кладке вставок междуоконного заполнения обеспечить полное заполнение вертикальных и горизонтальных швов.

Условные обозначения
Уширенный шов 30мм
Уширенный шов 50 мм

1972	Гостиница на 109 мест	Детали простенков-лопаток. Планы для варианта прерывистых простенков-лопаток	Типовой проект 284-5-18	Часть 9 Раздел VII	Лист 25

Гипрожилсервис г. Москва

Согласовано: Батракова, Нестеров

Согласовано: Елагин

Гл. архит. Трофимов

Гл. инж. пр-та Нестеров

Гл. арх. пр-та Пальтин

Гл. инж. пр. Ловченко

Архитект. Салтыков

Рук. мастерской Ушаков

Спецификация полов

№	Тип покрытия	Альбом, тип деталей	Номер детали	Площадь м²	№	Тип пола	Альбом, тип деталей	Номер детали	Площадь м²
1	Из линолеума	2.140-1 / 2	48	1224.1	6	Из керамических плиток	2.140-1 / 2	61*	31,2
2	Из керамических плиток	— " —	61	81.4	7	Из керамических плиток	— " —	61**	42.9
3	Мозаичное шлифованное	—	М	81.8	8	Из линолеума	— " —	48*	56,8
4	Цементно-песчаное	2.140-1 / 2	289	311,9	9	Из керамических плиток	— " —	287	185,26
5	Дощатое	— " —	222	64,67	10	Бетонное	2.240-1	152	14.4

План цокольного этажа

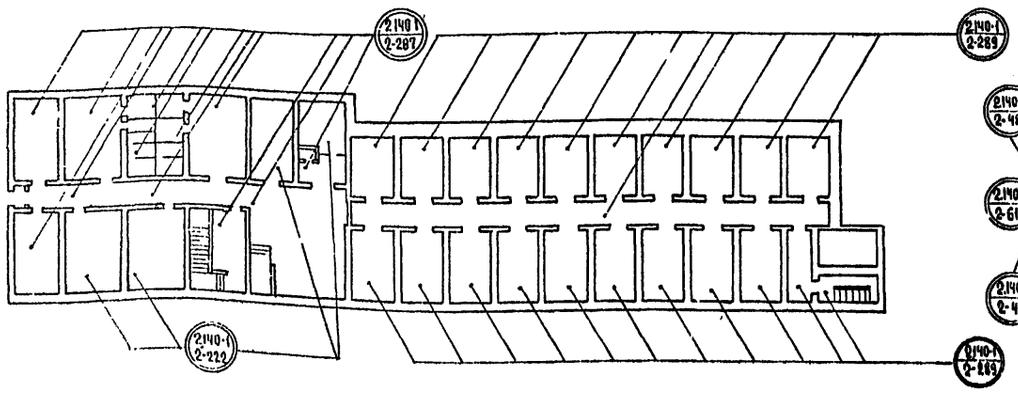

План 2-3 этажей

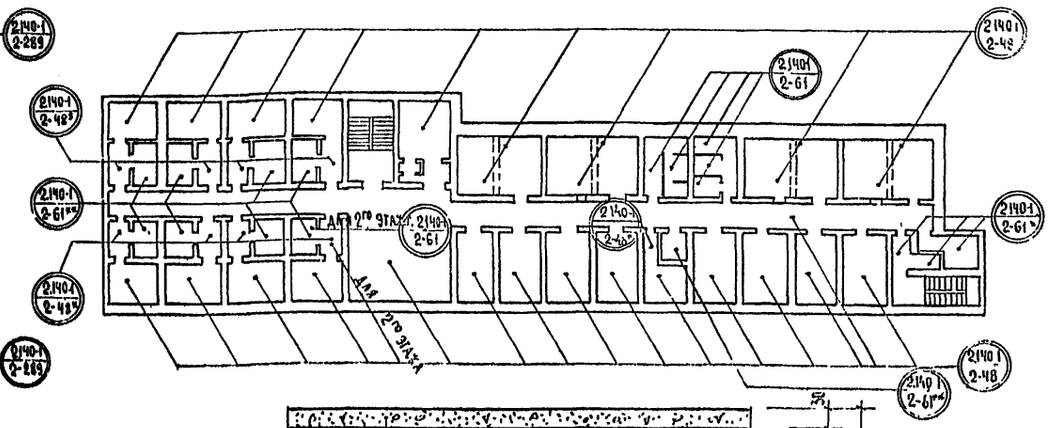

План 1 этажа

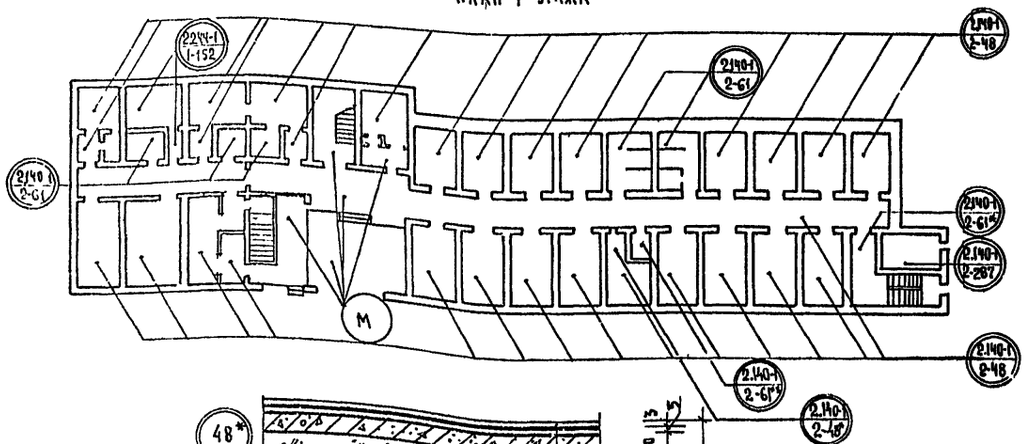

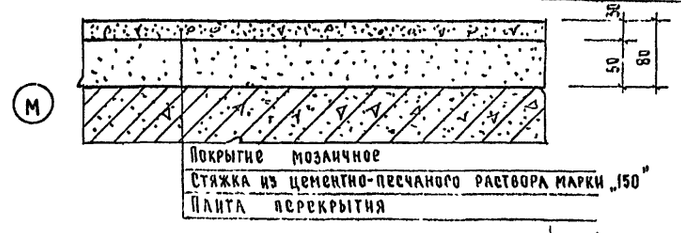

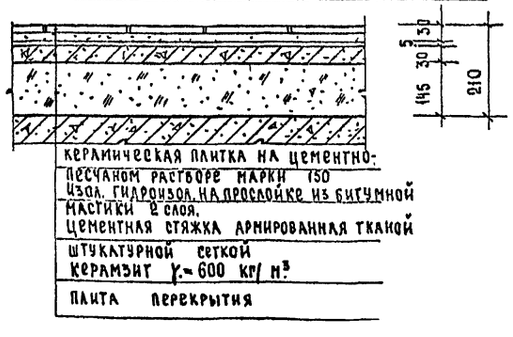

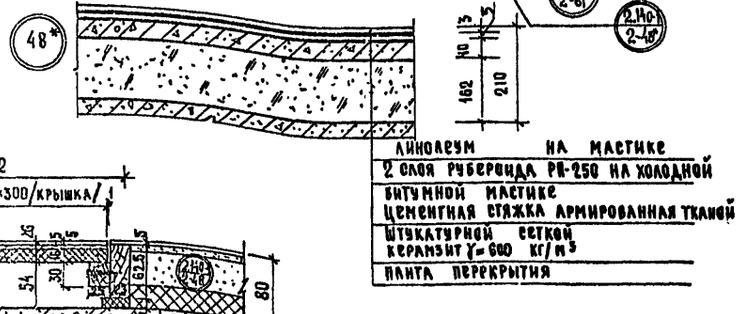

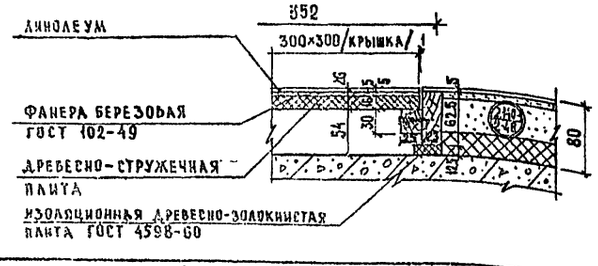

1. Детали примыкания полов см. альбом типовых деталей 2.140-1 выпуск 3 детали 9, 14, 49, 51
2. Деталь пола 61* отличается от типовой детали 61 толщиной стяжки, равной 45 мм.

1972	Гостиница на 109 мест	Полы. Детали полов	Типовой проект 284-5-18	Часть 9 / Раздел 91-1	Лист 26

ЦНИИЭП жилища г. Москва

Рук. мастерской Арнаут; ГА инж. Кулс Пахарькин; ГА арх. бригады Нестеров; ГА инж. АС Лобаненко; Проверил Батраков; Ст. инженер Кинд; Н. контр.; Дата; Взамен

gost.e-ecolog.ru