ГОСКОМИТЕТ
ПО ГРАЖДАНСКОМУ
СТРОИТЕЛЬСТВУ
И АРХИТЕКТУРЕ
ПРИ ГОССТРОЕ СССР

ЦНИИЭП
ЖИЛИЩА

ТХ
7-1
7-2

ТИПОВОЙ ПРОЕКТ 284-5-18

3-ЭТАЖНАЯ ГОСТИНИЦА НА 109 МЕСТ
62 НОМЕРА

ЧАСТЬ 7 · ТЕХНОЛОГИЧЕСКИЕ ЧЕРТЕЖИ ПОМЕЩЕНИЙ ОБЩЕСТВЕННОГО ОБСЛУЖИВАНИЯ

РАЗДЕЛ 7-1 · ЖИЛОЙ КОРПУС, ВЕСТИБЮЛЬ

РАЗДЕЛ 7-2 · РЕСТОРАН НА 90 МЕСТ, БУФЕТ НА 12 МЕСТ

gost.e-ecolog.ru

ТИПОВОЙ ПРОЕКТ
284-5-18
3-ЭТАЖНАЯ ГОСТИНИЦА НА 109 МЕСТ 62 НОМЕРА

ЧАСТЬ 7

ТЕХНОЛОГИЧЕСКИЕ ЧЕРТЕЖИ ПОМЕЩЕНИЙ ОБЩЕСТВЕННОГО ОБСЛУЖИВАНИЯ ГОСТИНИЦЫ

РАЗДЕЛ 7-1 ЖИЛОЙ КОРПУС, ВЕСТИБЮЛЬ
РАЗДЕЛ 7-2 РЕСТОРАН НА 90 МЕСТ, БУФЕТ НА 12 МЕСТ

СОДЕРЖАНИЕ

N N п/п	НАИМЕНОВАНИЕ ЛИСТОВ	N ЛИСТА	N СТРАНИЦ
1	Загаавный лиот	1	1
	РАЗДЕЛ 7-1		
2	Расстановка технологического оборудования и мебели в помещениях общественного обслуживания цокольного и первого этажей жилого корпуса	2	2
3	Сводная спецификация технологического оборудования и мебели в помещениях общественного обслуживания цокольного и первого этажей жилого корпуса и вестибюлей	3	3
4	Расстановка мебели в холле 2 и 3 этажа, в комнате чистки и глажения Сводная спецификация мебели и оборудования жилых этажей	4	4
	РАЗДЕЛ 7-2		
5	Реоторан на 90 мест и буфет на 12 мест. Спецификация технологического оборудования	ТР-1	5
6	План I этажа. Расстановка и привязка технологического оборудования	ТР-2	6
7	План I этажа. Монтажный план подводок коммуникаций к технологическому оборудованию	ТР-3	7
8	Охлаждаемые камеры. Пояснения к проекту. Пояснения к монтажу	ХР-1	8
9	План охлаждаемых камер и машинных отделений 1го этажа	ХР-2	9
10	Разрезы 1-1; 2-2 и 3-3	ХР-3	10
11	Схемы фреоновых трубопроводов	ХР-4	11
12	Виброизолирующие фундаменты под агрегаты марки „АКФВ-4" и „ИФ-56"	ХР-5	12
13	Ограждение фреонового агрегата Виброизолирующий фундамент под агрегат „ФАК-15 м³	ХР-6	13
14	Крепление испарителей ИРСН-10 (ИРСН-12Б) к стене	ХР-7	14
15	Заказная спецификация на холодильное оборудование	ХР-8	15

ОБЩАЯ ХАРАКТЕРИСТИКА ПРОЕКТА

Типовой проект гостиницы с 3 этажным жилым и 1 этажным общественным корпусами.

В проекте предусмотрены помещения общественного обслуживания:

на жилом этаже – комната чистки и глажения
комната персонала и бельевая,
на первом этаже жилого корпуса
– почта, парикмахерская на 2 рабочих места
на цокольном этаже жилого корпуса
столярная мастерская, слесарная мастерская, бытовые помещения гостиницы, красный уголок
В общественном корпусе – ресторан на 90 мест
буфет на 12 мест.

Характеристика площадки строительства.

ПРИВЯЗКОЙ ПРИНЯТО

АННУЛИРУЮТСЯ ЛИСТЫ ...

...

КОРРЕКТИВЫ ВНЕСЕНЫ В ЛИСТЫ ...

...

МЕСТО ДЛЯ ШТАМПА ПРИВЯЗКИ

„Настоящий проект выполнен в соответствии с действующими нормами и правилами /в том числе по взрыво-пожарной безопасности/"

гл. архитектор проекта /Нестеров/
гл. специалист /Тоне/

1972	ГОСТИНИЦА НА 109 МЕСТ	ЗАГЛАВНЫЙ ЛИСТ	ТИПОВОЙ ПРОЕКТ 284-5-18	ЧАСТЬ 7 РАЗДЕЛ 7-1 РАЗДЕЛ 7-2	ЛИСТ 1

ЦНИИЭП ЖИЛИЩА г. МОСКВА

Рук. маст. Гл. инж. маст. Гл. арх. пр-та Гл. инж. пр-та
Арндт Пальман Нестеров Довбненко
СОГЛАСОВАНО ДАТА
ИНВ. №
ВЗАМЕН

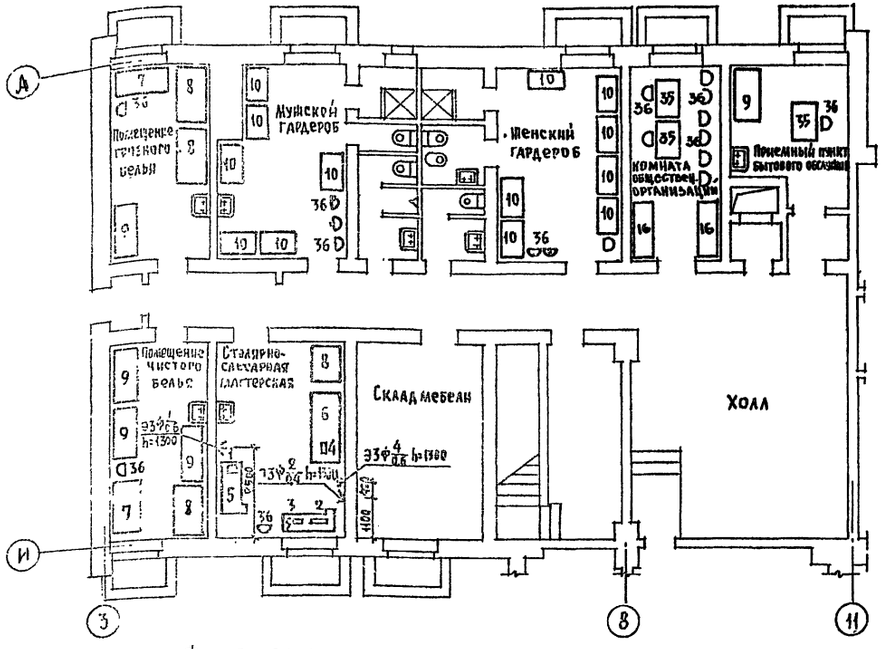

Фрагмент плана цокольного этажа

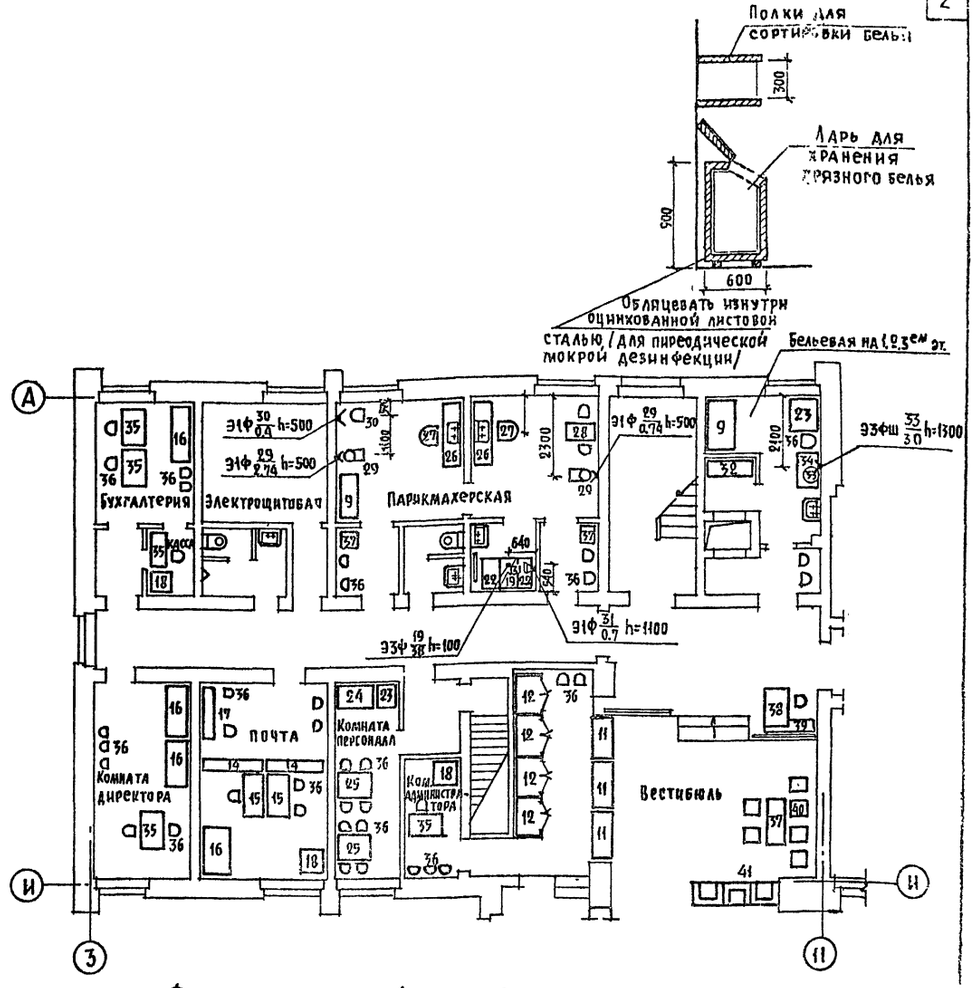

Фрагмент плана 1 этажа.

Условные обозначения:

Э	подвод электроэнергии
Ф	фазность тока
$\frac{N}{N}$	номер позиции / мощность тока в квт
h	высота подводки от чистого пола в мм.

Примечания:

1. Расстановка нестандартного оборудования и мебели вестибюлей см. часть 0 лист 18.
2. Спецификацию технологического оборудования см. лист 3

1972	Гостиница на 109 мест	Расстановка технологического оборудования и мебели в помещениях общественного обслуживания цокольного и первого этажей жилого корпуса	Типовой проект 284-5-18	Часть 7 Раздел 7-1	Лист 2

ЦНИИЭП жилища г. Москва

Рук. маст. | Гл. инж. мас. | Гл. арх. пр. | Гл. инж. пр. | Орнд | Пальман | Нестеров | Лов. Бленко | Проверил | Нестеров | Согласовано | Согласовано | Дата | Инвент. № | Взамен №

№	Наименование	Марка	Кол во	Габариты	Фазн	Напр в	Мощн квт	Вес кг	Завод изготовитель
	Столярно-слесарная мастерская								
1	Дисковая электропила	ИЭ-5104	1	280×350×300	—	—	0,6	11,6	3 д электрофицирован инструм г Даугавпилс
2	Электрорубанок	ИЭ-5701	1	465×205×195	3	380/220	0,4	5	
3	Электрошлифовалка	С-423А	1	200×106×195	3	380/220	0,22	2,2	"
4	Электросверлилка	ЭСД-3	1	410×265×195	3	380/220	0,6	8,5	Назрановский з-д электроинструм.
5	Верстак столярный	ВСТ-1	2	1400×800×800	—	—	—	—	покупной
6	Верстак слесарный	ВСЛ-1	1	2000×800×900	—	—	—	—	"
8	Стеллаж	СПС-2	1	1050×840×2000	—	—	—	—	союзинвентарь
36	Стул	—	1	420×480×800	—	—	—	—	покупной
	Помещение чистого белья								
7	Стол производственный	СП 1470	1	1470×840×860	—	—	—	—	союзинвентарь
8	Стеллаж	СПС-1	1	1470×840×2000	—	—	—	—	—"—
9	Шкаф д/белья	ШБ-1	3	1470×630×2000	—	—	—	—	—"—
36	Стул	—	1	420×480×800	—	—	—	—	покупной
	Помещение грязного белья								
7	Стол производственный	СП-1470	1	1470×840×860	—	—	—	—	союзинвентарь
8	Стеллаж	СПС-1	2	1470×840×2000	—	—	—	—	—"—
9	Шкаф д/белья	ШБ-1	1	1470×630×2000	—	—	—	—	—"—
36	Стул	—	1	420×480×800	—	—	—	—	покупной
	Мужской гардероб								
10	Шкаф д/одежды	ШО-2	6	1260×630×2000	—	—	—	—	союзинвентарь
36	Стул	—	3	420×480×800	—	—	—	—	покупной
	Женский гардероб								
10	Шкаф д/одежды	ШО-2	7	1260×630×2000	—	—	—	—	союзинвентарь
36	Стул	—	3	420×480×800	—	—	—	—	покупной
	Приемный пункт бытового обслуживания								
9	Шкаф д/белья	ШБ-1	1	1470×630×2000	—	—	—	—	союзинвентарь
35	Стол письменный	СП	1	1200×600×800	—	—	—	—	покупной
36	Стул	—	1	420×480×800	—	—	—	—	покупной
	Комната персонала								
23	Холодильник	—	1	—	1	220	—	—	покупной
24	Шкаф д/посуды	ШП-2	1	1050×630×2000	—	—	—	—	—"—
25	Стол обеденный	—	2	—	—	—	—	—	союзинвентарь
36	Стул	—	8	420×480×800	—	—	—	—	покупной
	Комната директора								
35	Стол письменный	СП	1	1200×600×800	—	—	—	—	покупной
16	Шкаф канцелярский	—	2	1500×500×2000	—	—	—	—	—"—
36	Стул	—	5	420×480×800	—	—	—	—	—"—
	Бухгалтерия, касса								
35	Стол письменный	СП	3	1200×600×800	—	—	—	—	покупной
16	Шкаф канцелярский	—	1	1500×500×2000	—	—	—	—	—"—
18	Сейф металлический	СМЦ	1	738×628×1540	—	—	—	—	—"—
36	Стул	—	5	420×480×800	—	—	—	—	—"—
	Комната общественных организаций								
16	Шкаф канцелярский	—	2	1500×500×2000	—	—	—	—	покупной
35	Стол письменный	СП	2	1200×600×800	—	—	—	—	—"—
36	Стул	—	8	420×480×800	—	—	—	—	—"—

№	Наименование	Марка	Кол во	Габариты	Фазн	Напр в	Мощн квт	Вес кг	Завод изготовитель
	Комната администратора								
18	Сейф металлический	СМЦ 1	1	738×628×1540	—	—	—	—	покупной
35	Стол письменный	СП	1	1200×600×800	—	—	—	—	—"—
36	Стул	—	4	420×480×800	—	—	—	—	—"—
37	Машинка пишущая	—	1	—	—	—	—	—	покупная
	Почта								
14	Барьер „почта-телеграф"	—	2	1700×450×1050	—	—	—	—	Нестанд оборуд Часть С лист 18
15	Стол рабочий	—	2	1200×600×760	—	—	—	—	покупной
16	Шкаф канцелярский	—	1	1500×500×2000	—	—	—	—	покупной
17	Пюпитер пристенный	—	1	1200×600×1220	—	—	—	—	"
18	Сейф металлический	—	1	738×628×1540	—	—	—	—	покупной
36	Стул	—	7	420×480×800	—	—	—	—	—"—
	Парикмахерская								
9	Шкаф д/белья	ШБ-1	1	1470×630×200	—	—	—	—	Союзинвентарь
19	Плита электрическая	ПЭСМ 2К	1	420×840×860	3	380/220	3,8	70	Душамбинский з-д т м
22	Секция вставка с гладким столом	ВСМ-420	2	420×840×860	—	—	—	—	Люберецкий з-д т м
26	Парикмахерский туалет	ПС-1 01	2	1450×700×1890	—	220	0,4	—	Калининская мебельная ф-ка
27	Кресло парикмахерское универсальное	КП 2	2	500×450×600	—	—	—	—	Тульский механический з-д
28	Стол маникюрный	СЛМП 1 69	1	890×460×720	—	—	—	—	Калининская мебельная ф-ка
29	Аппарат для сушки волос	СШ-1	2	687×687×1500	—	220	0,74	24	Опытный электромехан з-д
30	Перманентный аппарат	ПА-22	1	260×220×348	—	220	0,4	5,0	Произв к-т Мосгорисполкома
31	Стерилизатор	—	1	350×250×500	1	220	0,7	—	Произв к-т УБКО г. Москвы
36	Стул	—	6	420×480×800	—	—	—	—	покупной
37	Стол журнальный	СП	2	1200×600×760	—	—	—	—	покупной
	Бельевая (1 этаж)								
9	Шкаф д/белья	ШБ-1	1	1470×630×2000	—	—	—	—	покупной
23	Холодильник	—	1		1	220	—	—	покупной
32	Ларь д/грязного белья	—	1	1400×600×900	—	—	—	—	Нестанд оборуд Разд 7-1 лист 2
34	Подшкафник	ПКБ-1А	1	1000×600×900	—	—	—	—	"
33	Кипятильник электрический	КНЭ-95	1	395×303×613	3	380/220	3	—	Калининградский завод торгового машиностроения
36	Стул	—	2	420×480×800	—	—	—	—	покупной.
	Вестибюли (1 этаж)								
11	Прилавок киоска	—	3	1300×600×730	—	—	—	—	Нестандартное обор Часть О л 18
12	Шкаф-киоск	—	1	4100×605×2300	—	—	—	—	—"—
36	Стул	—	7	420×480×800	—	—	—	—	покупной
37	Стол журнальный	—	2	1200×600×760	—	—	—	—	—"—
38	Стол дежурного	СД	1	1200×600×760	—	—	—	—	Нестандартное оборудование
39	Тумбочка д/ключей	ТК	1	1400×300×1050	—	—	—	—	—"—
40	Кресло мягкое		17	600×800×650	—	—	—	—	покупное
41	Кресло мягкое	—	4	700×1400×650	—	—	—	—	—"—
	Стойка регистратуры	СР	1	700×2000×1080	—	—	—	—	Нестанд обор Часть О лист 18
	Стойка гардероба	СГ	2	700×2350×730	—	—	—	—	—"—
	Вешалка д/верхней одежды на 25 кр	—	8	200×1900×1900	—	—	—	—	—"—
	Стеллаж камеры хранения	СПС-1	2	1470×840×2000	—	—	—	—	"
	Цветочницы	ЦВ	10	600×600×400	—	—	—	—	"
	Комната кладовщика, контора ресторана								
16	Шкаф канцелярский	—	2	1500×500×2000	—	—	—	—	покупной
35	Стол письменный	СП	3	1200×600×800	—	—	—	—	—"—
36	Стул	—	5	420×480×800	—	—	—	—	—"—

1. Инвентарное оборудование принять по нормам
2. Рабочие чертежи нестандартного оборудования разрабатываются при привязке проекта

1972	Гостиница на 109 мест	Сводная спецификация технологического оборудования и мебели в помещениях общественного обслуживания цокольного и первого этажей жилого корпуса и вестибюлей	Типовой проект 284-5-18	Часть 7 Раздел 7-1	Лист 3

ЦНИИЭП жилища г. Москва

Рук маст | Гл инж маст | Гл арх пр | Гл инж пр | Арндт | Пальман | Нестеров | Добненко | Проверил | Нестеров | Согласовано | Дата | Инв № | Взамен

Расстановка мебели в холле 2 и 3 этажа

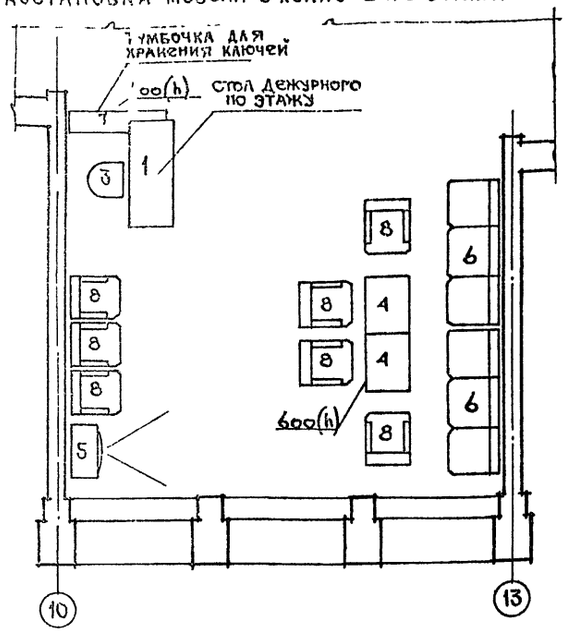

Спецификация мебели в номерах гостиницы на 109 мест

Наименование мебели	Размер	Кол-во номеров и тип I-1	I-2	II-1	II-2	III-4	Люкс	Всего
		4	10	19	24	4	1	
Кровать	2000×800	1	2	1	2	4	2	109
Тумбочка прикроватная	600×400	1	2	1	2	4	2	109
Стол туалетный	1100×400	—	—	—	—	—	1	1
Стол письменный	1100×600	1	1	1	1	—	1	58
Стол журнальный	800×600	—	1	—	—	—	1	11
Диван	2000×800	—	—	—	—	—	1	1
Кресло	800×800	—	—	—	—	—	2	2
Шкаф для одежды и белья	1200×800	1	1	1	1	2	2	67
Стул	420×480	1	2	1	1	4	6	113
Телевизор	—	—	—	—	—	—	1	1
Холодильник	—	—	—	—	—	—	1	1
Подставка для чемоданов (откидная)	900×600	1	1	1	1	—	1	58
Вешалка для верхней одежды	—	1	1	—	—	—	—	14

Спецификация мебели в комнате чистки и глажения на 1 этаж

№№	Наименование	Размер	Кол-во
2	Стол	1200×550	1
3	Стул	420×480	1
10	Гладильная доска	1600×400	1

Спецификация мебели в холлах (2-3 этажей)

Наименование мебели	Размер	Всего
Стол дежурного	1500×600	2
Кресла мягкие	700×600	14
Стул	420×480	2
Стол журнальный	800×600	4

Наименования мебели	Размер	Всего
Телевизор	—	1
Диваны мягкие	2000×700	4
Тумбочка для ключей	1400×300	2

Спецификация мебели в бельевых (2-3 этажа)

Подшкафчик	1000×600	2
Стул	420×480	4
Холодильник	—	2
Кипятильник	—	2

Шкаф для белья	1250×700	2
Ларь для белья	1400×600	2
Электрощит	—	2

Спецификация мебели в комнатах чистки и глажения

Стол	1200×550	2
Стул	420×480	2

Гладильная доска	1600×400	2

Спецификация мебели вестибюля на 1 этаже

№№	Наименование	Размер	Кол-во
1	Стол дежурного	1500×600	1
3	Стул	420×480	1
4	Стол журнальный	800×600	2
5	Телевизор	—	—
6	Диван мягкий	2000×700	2
7	Тумбочка для ключей	1400×300	1
8	Кресло мягкое	700×600	7

Расстановка мебели в комнате чистки и глажения

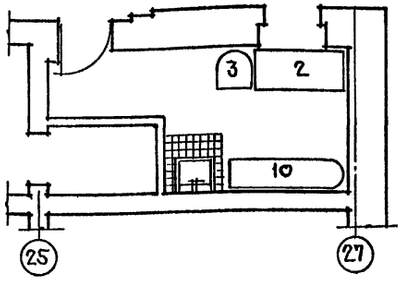

1. Инвентарное оборудование принять по нормам.
2. Рабочие чертежи нестандартного оборудования разрабатываются при привязке проекта.

1972	Гостиница на 109 мест	Расстановка мебели в холле 2 и 3 этажа, в комнате чистки и глажения. Сводная спецификация мебели и оборудования жилых этажей.	Типовой проект 284-5-18	Часть 7 Раздел 7-1	Лист 4

Инвент. №
Взамен
Согласовано
Согласовано
Нестеров
Проверил
Арчат
Пальман
Нестеров
Дозбиенко
Салтыков
Гл. арх. пр-та
Гл. инж. пр-та
Архитек
Гостиница г. Москва

N поз	Наименование оборудования	Марка	Кол	Габаритные размеры мм	Мощность на ед	Мощность квт общ	Фаз	Вес кг	Завод изготовитель
1	Плита электрическая	ПЭСМ-4К	3	840×840×860	18,8	56,4	3	270	Душанбинский З-д т.м
2		ПЭСМ-2К	1	420×840×860	3,8	3,8	3	70	"
3	Сковорода электрическая	СЭСМ-69	1	1050×840×860	6,0	6,0	3	185	Комиссаровский З-д т.м
4	Котел пищеварочный	КПЭСМ-60	2	1050×840×860	8,0	16,0	3	180	Сокулукский З-д т.м
5	Шкаф жарочный	ШЖЭСМ-9	1	830×800×1500	9,6	9,6	3	250	Люберецкий З-д т.м
6	Мармит д/соусов электр	МСЭСМ-50	2	840×840×860	4,6	9,0	3	155	"
7	Фритюрница электрич	ФЭСМ-20	1	420×840×860	7,5	7,5	3	80	"
8	Стойка раздаточная с подогревом	СРЭСМ	2	1410×840×860	2,0	4,0	3	166	"
9	Стойка раздаточная без подогрева	СРСМ	1	1470×840×860				154	"
10	Шашлычная печь	ПШЭСМ-14	1	1470×840×860	0,08	0,08	3	520	"
11	Секция-вставка к тепловому обор с краном смесителем	ВКСМ	1	210×840×860					"
12	Секция вставка с гладким столом	ВСМ-210	3	210×840×860					"
13	"	ВСМ-420	6	420×840×860					"
14	Секция - стол с охлаждаем шкафом	СОЭСМ-2	5	1680×840×860	0,31	1,55	3	275	"
15	Секция - стол с охлаждаемым шкафом и горкой	СОЭСМ-3	1	1680×840×860	0,42	0,42	3	315	"
16	Секция - стол д/установки средств малой механизации	СММСМ	1	1470×840×860	2,0	2,0	2	155	"
17	Секция - стол со встроенной моечной ванной	СМВСМ	3	1470×840×1630				160	"
18	Местные вент отсосы	МВО-420Б	16	420×720×400				19	Комиссаровский З-д
19	"	МВО-840Б	1	840×1000×460				35	"
20	Ванна моечная одногнездная	ВМ1-1СМ	1	1050×840×860				100	Марийский З-д т.м.
21	"	ВМ3-1СМ	1	1680×840×860				120	"
22	Ванна моечная 2-гнездная	ВМ-2СМ	1	1680×840×860				130	"
23	Ванна моечная	ВМ-1	3	840×840×900					чертежи Гипроторга
24	"	ВМ-1А	3	630×630×900					"
25	Мойка	Москва	1	1000×600×1000					Ворошиловградский З-д м
26	Котел пищеварочный во с/у	КПЭ-100	1	1010×965×1040	15,0	15,0	3	280	Новотроицкий З-д т.м
27	Кипятильник электрический	КНЭ-100	1	580×455×1248	12,0	12,0	3	50	Свердловский З-д т.м.
28	Шкаф пекарский	ЭШ-3	1	1438×1040×1610	16,2	16,2	3	900	Люберецкий З-д т.м
29	Тестомесильная машина	ТММ-1М	1	1220×840×1000	2,2	2,2	3	410	Ашхабадский З-д т.м.
30	Вибросито		1	ф495 h=510	0,08	0,08	1		Комбинат Эстторгтехника
31	Картофелечистка	МОК-28	1	670×630×960	0,6	0,6	3	170	Новотроицкий З-д т.м
32	Песколовка	П-1	1	700×400×295					чертежи Гипроторга
33	Кипятильник	КНЭ-50	1	500×452×650	5,9	5,9	1	146	Калининградский З-д т.м
34	Сосисковарка	FE-1	1	590×410×280	4,0	4,0	1	-	Венгрия
35	Машина д/мойки посуды	МПУ-500	1	1806×680×1950	25,7	25,7	3		Гродненский З-д т.м
36	Универсальный привод	ПХ-0,6	1	530×335×460	0,6	0,6	3	50	Пермский З-д т.м
37	"	ПГ-0,6	1	530×335×460	0,6	0,6	3	50	"
38	"	ПМ-1,1	1	1000×440×970	1,1	1,1	3	95	"
39	Электрополотенце	ЕЯ-3	16	297×216×230	1,62	24,3	1	8,0	Утянский З-д т.м
40	Кассовый аппарат	КНР	4	500×410×463	0,05	0,2	1	30	Рязанский З-д АН МАШ
41	Кофеварка	Будапешт	2	867×607×535	5,4	6,4	3	80	Венгрия
42	Хлеборезка	МРХ 180	1	1050×525×630	0,27	0,27	3	90	Кибартайский З-д т.м
43	Холодильный шкаф	ШХ 0,8	3	1500×750×2000	0,41	1,23	3	350	Марийский З-д т.м
44	Нд. температурный прилавок	СП-0,15	1	1260×840×860	0,37	0,37	3	200	Марийский З-д т.м
45	Прилавок - витрина	ПВ Б	1	1510×850×1305	0,6	0,6	3		"
46	Стул производственный	СП 1470	7	1470×840×860					чертежи Гипроторга
47	"	СП 1050	10	1050×840×860					"
48	Стол д/хлеборезки	СХ-1	1	1470×840×860					"
49	Стол д/чистки картофеля	СПК	1	840×840×860					"
50	Стол д/чистки лука	СПЛ	1	840×840×860					"
51	Стол д/сбора остатков пищи	СО-1	1	1050×630×860					"
52	Полка д/кассовых аппаратов	ПК-1	2	1300×530×605					"
53	Шкаф д/одежды	ШО-2	9	1050×630×2000					"
54	Шкаф д/белья	ШБ-1	1	1470×630×2000					"
55	"	ШБ-2	1	1050×630×2000					"
56	Шкаф д/посуды	ШП-1	1	1470×630×2000					
57	"	ШП-2	1	1050×630×2000					
58	Буфетная стойка	БС-1	3	1500×760×900					
59	"	БС-1А	1	1000×760×900					
60	Подшкафник	ПКБ-1А	4	1000×600×900					
61	Стеллаж	СПС-1	5	1470×840×2000					
62	"	СПС-2	5	1050×840×2000					
63	Подтоварник	ПТ-1	7	1470×840×280					
64		ПТ-2	9	1050×840×280					
65	Секция настенная с подсветом	СН-2	1	600×500×270					Промкомбинат, Викери
66	"	СН-3	1	500×500×270					Пярнуского потребобщества
67	Стеллаж передвижной канд	СКП	2	1050×630×1750					чертежи Гипроторга
68	Стол обеденный с 4-мя стульями		24/107	Комплект					Союзинвентарь
69	Тележка д/подъема котлов		1	560×500×860				15	Гродненский З-д т.м
70	Тележка грузовая	ТГ-130	2	1020×616×756				24,5	п/я ОБ 21/5 г. Стародуб
71	Тележка д/капусты	ТГ-200	2	995×630×1400				70	п/я ущ 349/2 Чижинги Тагил
72	Тележка д/перевозки картофеля	ТГ-400	2	1700×800×1000				54	п/я ОБ 21/5 г. Стародуб
73	Тележка официантская	ТОК-67	8	860×450×950					Смоленский З-д
74	Кассета настенная д/тарелок	КТ-1	1	1470×295×340					чертежи Гипроторга
75	"	КТ-1А	2	1050×295×340					
76	Сервант д/официантов	СВ-1	5	800×600×900					Ржевский З-д

Состав проекта

N стр	Наименование листа	Лист N	Архивный N
5	Спецификация технологического оборудования. Состав проекта	ТР-1	231940
6	План I этажа Расстановка и привязка технологического оборудован	ТР-2	231241
7	План I этажа Монтажный план подводок коммуникации к оборудованию	ТР-3	231242

Министерство торговли СССР
ГПИ Типпроект г. Москва

Гл. специалист Чигрина
Рук. группы Демидов
Инженер Чигрина
Техник Рудова

Гл. специалист Николаков
Гл. инж. проекта Петрова

Согласовано: Главный инженер по

Проверил Чигрина

Проект 71-489/Т
Лист ТР-1
Арх. N 231940

1972	Гостиница на 109 мест	Ресторан на 90 мест и буфет на 12 мест Спецификация технологического оборудования	Типовой проект 284-5-18	часть 7 Раздел 7-2	Лист ТР-1

ПРОЕКТ 71-489/1
ЛИСТ ТР-2
АРХ N 231241

ПРИМЕЧАНИЯ

1. К ОБОРУДОВАНИЮ (ПОЗ 1,3,45,26) ПРЕДУСМОТРЕТЬ МЕСТНЫЕ ВЕНТИЛЯЦИОННЫЕ ОТСОСЫ. МВО К ОБОРУДОВАНИЮ НЕ КРЕПЯТЬСЯ Д/ИХ УСТАНОВКИ ДОЛЖНЫ БЫТЬ СТРОИТЕЛЯМИ РАЗРАБОТАНЫ МЕТАЛЛОКОНСТРУКЦИИ С КРЕПЛЕНИЕМ К ПОЛУ ИЛИ ПОТОЛКУ В СООТВЕТСТВИИ С ИНСТРУКЦИЕЙ НА МВО.
2. РАССТОЯНИЕ ОТ ЧИСТОГО ПОЛА ДО НИЖНЕЙ ТОЧКИ МВО МВО-420Ф-1500 мм, ДО МВО-840Ф-1500 мм.



ПРИВЯЗКА МЕСТНЫХ ВЕНТИЛЯЦИОННЫХ ОТСОСОВ

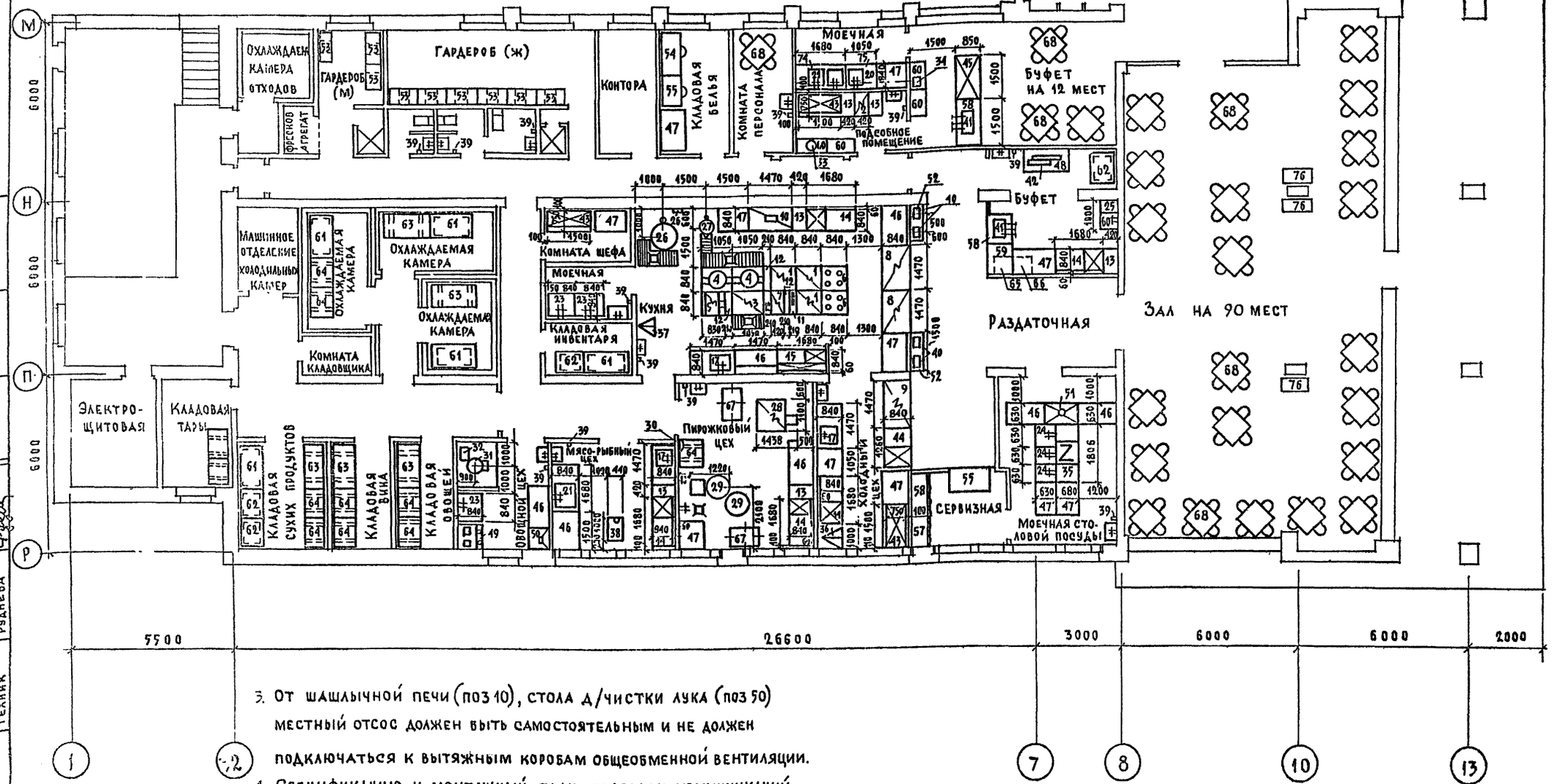

3. ОТ ШАШЛЫЧНОЙ ПЕЧИ (ПОЗ 10), СТОЛА Д/ЧИСТКИ ЛУКА (ПОЗ 50) МЕСТНЫЙ ОТСОС ДОЛЖЕН БЫТЬ САМОСТОЯТЕЛЬНЫМ И НЕ ДОЛЖЕН ПОДКЛЮЧАТЬСЯ К ВЫТЯЖНЫМ КОРОБАМ ОБЩЕОБМЕННОЙ ВЕНТИЛЯЦИИ.
4. СПЕЦИФИКАЦИЮ И МОНТАЖНЫЙ ПЛАН ПОДВОДОК КОММУНИКАЦИЙ К ТЕХНОЛОГИЧЕСКОМУ ОБОРУДОВАНИЮ СМ. ЛИСТЫ ТР-1, ТР-3.

Министерство торговли СССР ГИПРОТОРГ г. Москва	НАЧ. ОТДЕЛА Чиколадкова; ГА СПЕЦИАЛ. Тоне; РУК. ГРУППЫ Демидюк; ИНЖЕНЕР Чигрина; ТЕХНИК Руднева; ПРОВЕРИЛ Чигрина; СОГЛАСОВАНО; ГА ИНЖ. ПРТА Пстрова	1972 Гостиница на 109 мест	План I этажа. Расстановка и привязка технологического оборудования. Типовой проект 284-5-18 Часть 7. Раздел 7-2 Лист ТР-2

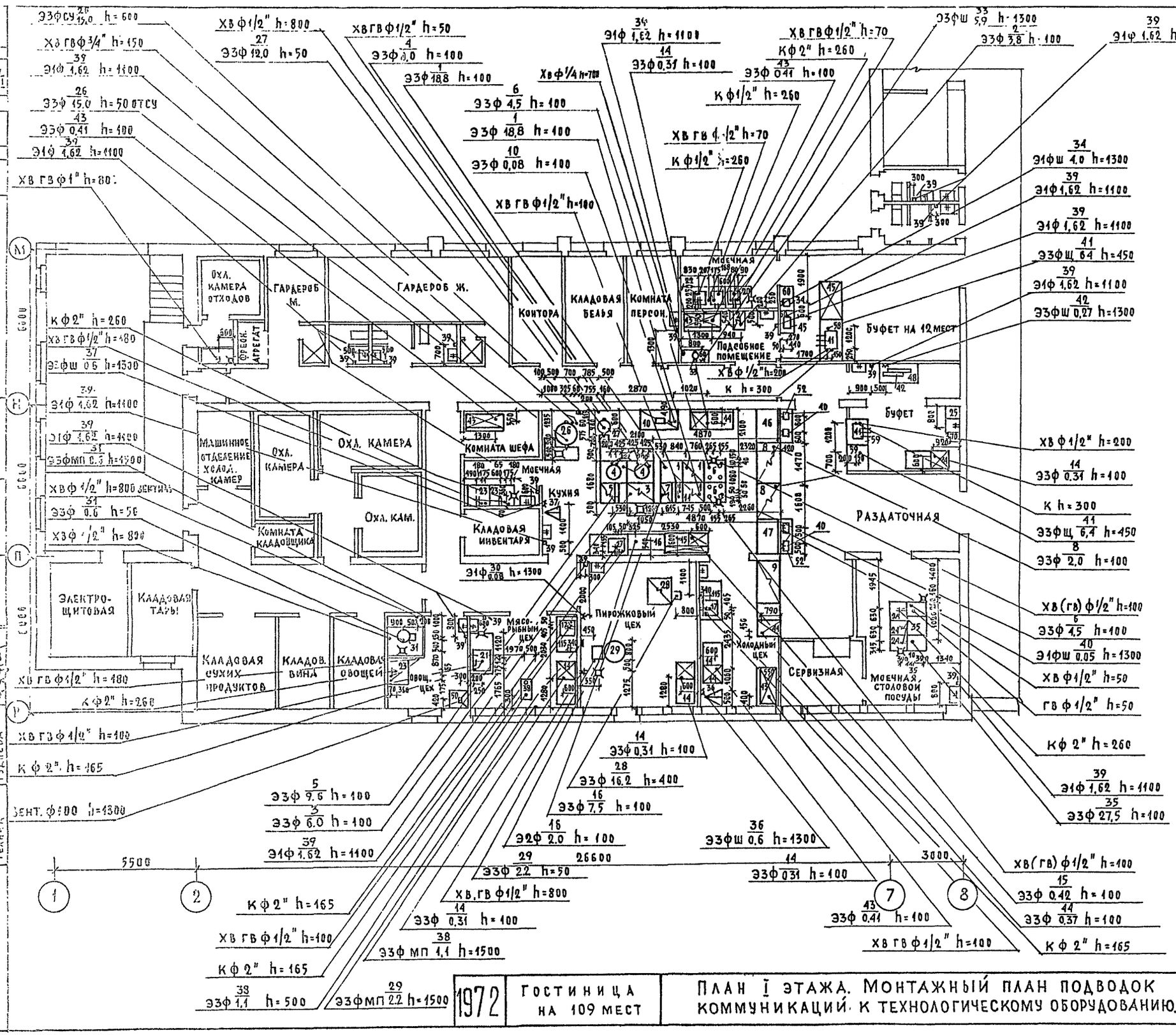

Условные обозначения:

- Э подвод электроэнергии
- Ф фазность тока в квт
- СУ станция управления
- МП магнитный пускатель
- Ш штепсельная розетка
- Щ щит управления
- N номер позиции
- W мощность тока в квт
- h высота подводок от чистого пола в мм
- ХВ подвод холодной воды
- ГВ подвод горячей воды
- К выпуск в канализацию с разрывом струи через воронку
- ф диаметр трубопровода в дюймах
- трап 270×270. Уклон к трапу 1,5%
- подвод ХВ и ГВ к раковине ф1/2" h=1000 через смеситель
- подвод ХВ и ГВ к ванне ф1/2" h=1100 через смеситель

Примечания:

1. Все размеры даны в мм.
2. Привязки подводок коммуникаций к строительным конструкциям указаны с законченной строительной отделкой.
3. Расстановку, привязку и спецификацию технологического оборудования см. листы ТР-1, ТР-2
4. На всех трубопроводах ХВ и ГВ перед присоединением к оборудованию предусмотреть вентили.
5. Подводку воды, электроэнергии и выпусков в канализацию производить скрыто.
6. К оборудованию поз. (3,4,25,27) предусмотреть лотки с трапами. Лотки перекрыть решетками из нержавеющей стали в уровне с полом. Лоток должен быть облицован метлахской плиткой. Глубина лотка 10-12 см.

1972	Гостиница на 109 мест	План I этажа. Монтажный план подводок коммуникаций к технологическому оборудованию.	Типовой проект 284-5-18	Часть 7 Раздел 3-2	Лист ТР-3

Проект 71-489/I
Лист ТР-3
Арх. N 231242

Министерство торговли СССР
ГИПРОТОРГ г. Москва

Нач. отдела Чиколодкова
Гл. специал. Тоне
Рук. группы Демидюк
Инженер Чигрина
Техник Руднева
Проверил Петрова

ПРОЕКТ 71-189/1

ЛИСТ ХР-1

АРХИВ №

Пояснения к проекту

Холодильная установка предназначена для создания оптимальных условий хранения скоропортящихся продуктов в охлаждаемых камерах и состоит из 3х фреоновых агрегатов и 4х охлаждаемых камер

Характеристика камер

№ камер	Наименование камер	Площадь м²	Температура	Расход холода ккал/час	Емкость кг
Камера №1	Мясо-рыбная	7.7	± 0°С	920.0	133.0
Камера №2	Молочно-жировых прод.	7.5	+ 2°С	910.0	127.0
Камера №3	Фруктов-зелени	6.0	+ 4°С	720.0	90.0
Камера №4	Отходов	4.1	± 0°С	430.0	82.0
Итого:		25.3 м²			

Система охлаждения

Охлаждение камер осуществляется непосредственным испарением фреона в батареях-испарителях, комплектно поставляемых с агрегатами. Жидкий фреон поступает в батареи через терморегулирующий вентиль, в котором происходит дросселирование холодильного агента с давления конденсации до давления кипения.

В испарителях жидкий фреон кипит при давлении кипения, а пары фреона отсасываются компрессором.

Режим работы холодильной установки

Температура	конденсации фреона	t = + 30°С
— "—	переохлаждения — "—	t = + 25°С
— "—	кипения	t = - 15° С

Автоматическая работа установки

Автоматическое регулирование расчетных температур в камерах достигается путем цикличной работы компрессора. Датчик низкого давления реле „РД-1" прессостат - управляет пуском и остановкой холодильного агрегата согласно заданным пределам давления в испарителе.

Защита компрессора от аварии

1. При чрезмерно повышенном давлении нагнетания компрессор останавливается при помощи реле давления „РД-1".

2. При недостаточной подаче охлаждающей воды на конденсатор или ее прекращении компрессор останавливается водорегулирующим вентилем „ВР-15".

Вентиляция

В камере фруктов, зелени предусмотрена приточно-вытяжная, самостоятельная, периодическая система вентиляции с установкой вентилятора в приточном воздуховоде из расчета 4-х кратного обмена воздуха в сутки. В камере отходов предусмотрена самостоятельная периодическая вытяжная система вентиляции из расчета 10-и кратного обмена воздуха в час. Проект вентиляции см. раздел 2.2.

Изоляция

В качестве изоляционного материала для камер принимается пенополистирольный пенопласт марки „ПС-БС" самозатухающий по ГОСТ 15588-70 объемным весом 30 кг/м³ и коэффициентом теплопроводности λ = 0,035 ккал/м. час°С по периметру камер делается подсыпка керамзитовый гравий γ=300кг/м³ λ = 0,155 ккал/м час °С.

Стены камер выкладываются глазурованной плиткой на всю высоту камеры, а полы камер выкладываются метлахской плиткой.

Водоснабжение

Для конденсации фреона после его сжатия к конденсаторам агрегатов необходимо подвести воду в количестве:
к конденсатору агрегата „АКФВ-4м" 1,2 м³/час х 1 = 1,2 м³/час

Итого 1,2 м³/час

Отвод условно чистой воды произвести с разрывом струи через переливную воронку в канализацию.

Электроснабжение

Установленная мощность электродвигателей составляет:

электродвигателя	„АОЛ2-32-4"	агрегата „АК-ФВ-4м"	3,0х1=3,0квт
—"—	„АОЛ2-31-4"	—"— „ИФ-56"	2,2х1=2,2квт
—"—	„АОЛ2-22-4"	—"— „ФАК-1,5м"	1,5х1=1,5квт
	Итого:		6,7квт

Пояснения к монтажу

1. Ввиду необходимости поддержания в камерах расчетных температур важное значение приобретает качество изоляционно-строительных работ. Поэтому, совершенно необходимо для проведения последних, соблюдать полную непрерывность изоляционного контура, а также все прочие технические условия производства изоляционных работ.

2. Фреоновые трубки, проходящие через перегородки, проложить в гильзах из трубы ф57х3,5. Длину гильзы принять по толщине перегородки.

3. По камерам не должны проходить трубопроводы отопления, водопровода, канализации, а также каналы общей вентиляции.

4. Монтаж фреоновой холодильной установки должен производиться лицами, имеющими на это специальную квалификацию.

5. После монтажа перед заполнением фреоном вся система (кроме конденсатора) должна быть испытана на непроницаемость методом отсоса воздуха.

6. После испытания на непроницаемость система заряжается фреоном и проверяется на утечку галоидной горелкой или мыльной пеной.

7. Обратный трубопровод (сторона всасывания) должен укладываться с уклоном от 0,01 до 0,1 для обеспечения стока масла в компрессор.

8. Ниппельные соединения трубопроводов не должны размещаться в недоступных для осмотра и ремонта местах.

9. Все аппараты трубопроводы и батареи холодильной установки должны быть прочно закреплены во избежание ослабления соединений и утечки фреона.

10. На всасывающих трубопроводах у компрессоров сделать компенсаторы ф200мм в горизонтальной плоскости.

11. Подвод и отвод воды к конденсаторам сделать через гибкие шланги.

Условные обозначения в схеме

- Трубопровод газообразного фреона
- —"— жидкого —"—
- —"— чувствительного патрона
- Водопровод
- Водозапорный вентиль
- Накидная гайка
- Тройник
- Угловой запорный вентиль

Содержание проекта

№№ п.п.	Марка-лист	Наименование	Архивный №
1	ХР-1	Пояснения к проекту. Пояснения к монтажу. Содержание проекта.	
2	ХР-2	План охлаждаемых камер и машинных отделений I-го этажа	
3	ХР-3	Разрезы 1-1; 2-2; 3-3; 4-4.	
4	ХР-4	Схемы фреоновых трубопроводов	
5	ХР-5	Виброизолирующие фундаменты под агрегаты марки „АКФВ-4м" и „ИФ-56"	
6	ХР-6	Ограждение фреонового агрегата. Виброизолирующий фундамент под агрегат „ФАК-1,5 м³".	
7	ХР-7	Крепление испарителей ИРСН-10 (ИРСН-12,5) к стене.	
8	ХР-8	Заказная спецификация на холодильное оборудование	

Министерство торговли СССР
ГИПРОТОРГ
Москва

Нач. отдела	Кит	
Гл. инж. пр-та	Крамчова	
Ст. инженер	Заславская	
Техник	Елисеева	
Дата выпуска		

1972	Гостиница на 109 мест	Охлаждаемые камеры. Пояснения к проекту. Пояснения к монтажу	Типовой проект 284-5-18	Часть 7 Раздел 7-2	Лист ХР-1

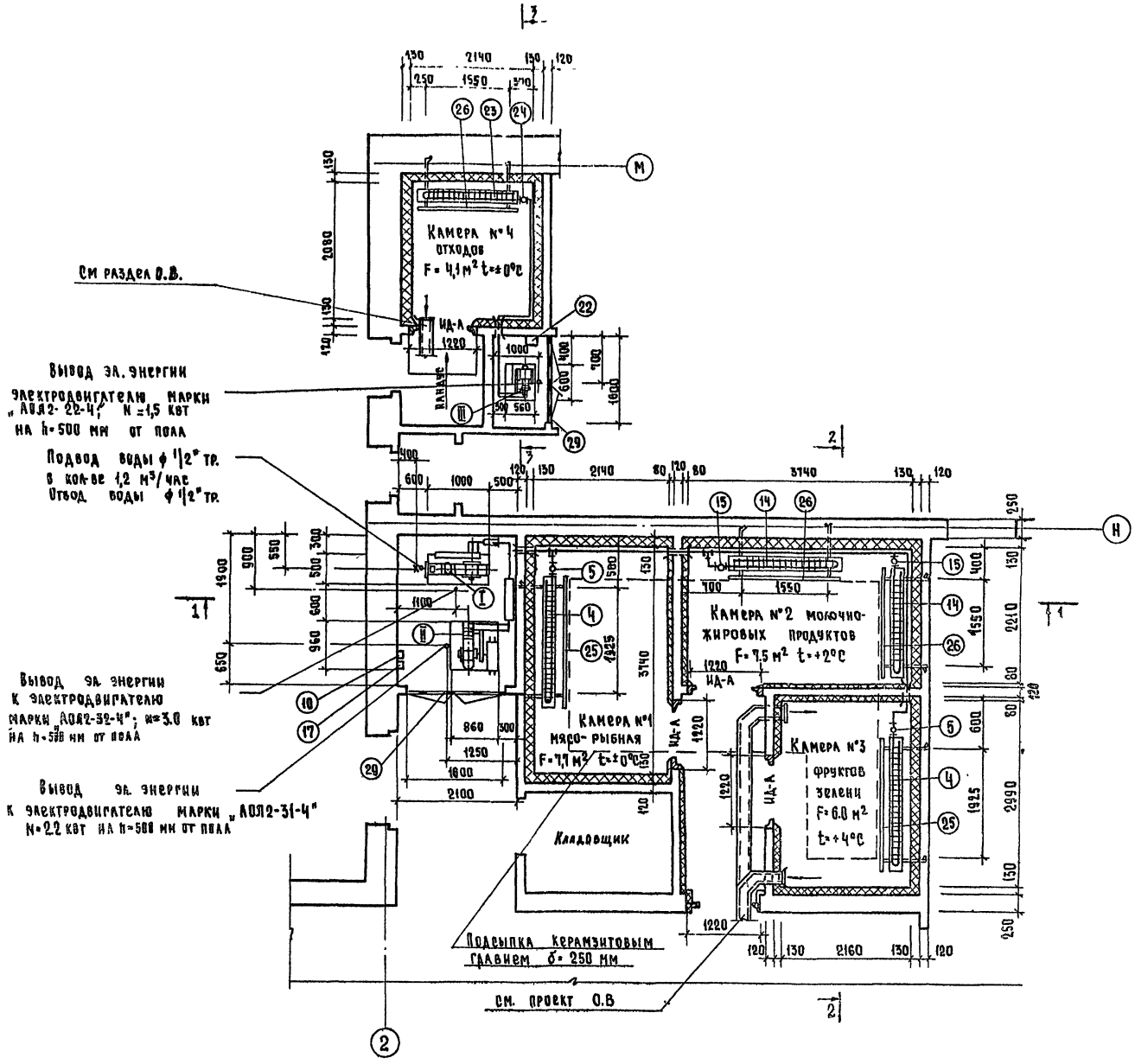

1972	Гостиница на 109 мест	План охлаждаемых камер и машинных отделений 1го этажа	Типовой проект 284-5-18	Часть 7 / Раздел 7-2	Лист ХР-2

Проект 41 489/1
Лист ХР 2
Арх №

Министерство торговли СССР
Гипрогорг г. Москва

Согласовано
Гл. арх. ОРТА
Нач. технолог. Демидюк
Гл. инж. Ерзунова
Инж. Ковалевская
Дата выпуска

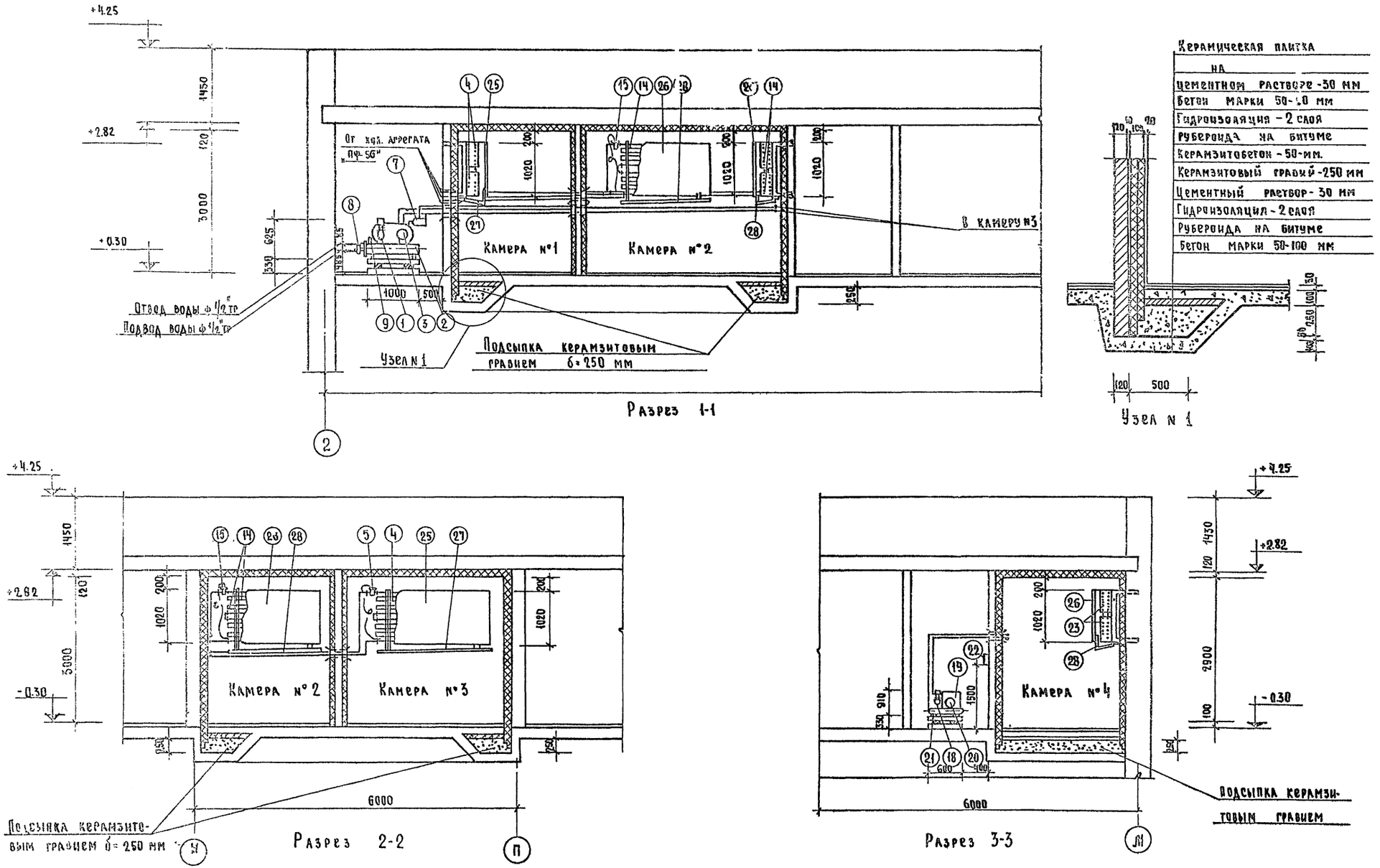

1972	Гостиница на 109 мест	Разрезы 1-1; 2-2 и 3-3	Типовой проект 284-5-18	Часть 7 Раздел 7-2	Лист ХР-3

Министерство торговли СССР
ГИПРОТОРГ
г. Москва

Нач. отдела Кит
Гл. инж. пр-та Крикунова
Ст. инженер Заславская
Инженер Будович
Дата выпуска

Согласовано
Гл. арх. пр. Разумаева
Инж. техн. Демидюк

Типовой проект 71-489/I
Лист ХР-3
Арх. №

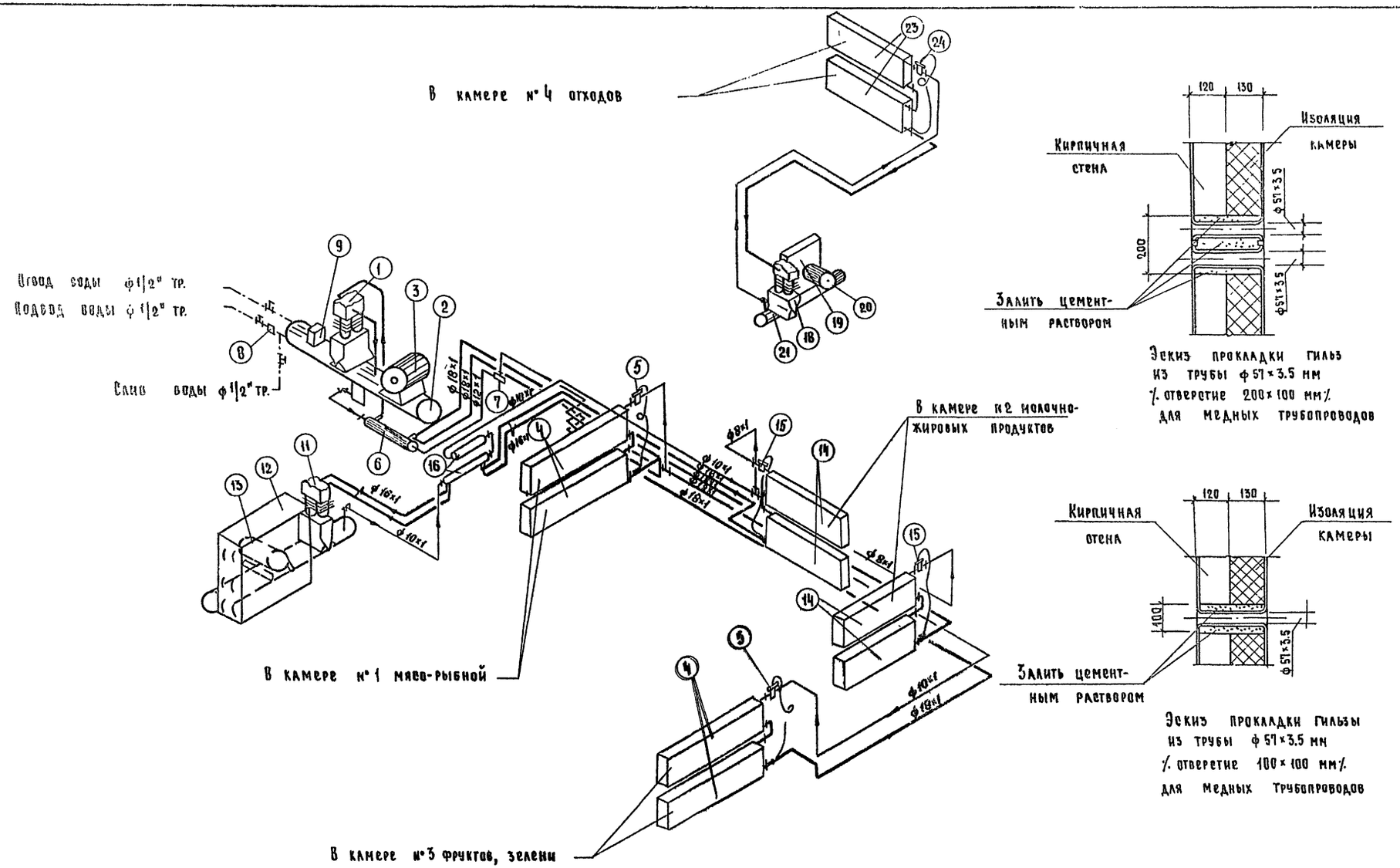

1972	Гостиница на 109 мест	Схемы фреоновых трубопроводов	Типовой проект 284-5-18	Часть 7 Раздел 7-2	Лист ХР-4

Проект 71-499/1
Лист ХР-4
Арх №

Министерство торговли СССР
ГИПРОТОРГ
г. Москва

Нач. отдела Кит
Гл. инж. пр-та Крикунова
Ст. инженер Заславская
Инженер Будович
Дата выпуска

Проект
ТП-489/2
Альб.
ХР-5
Арх. №

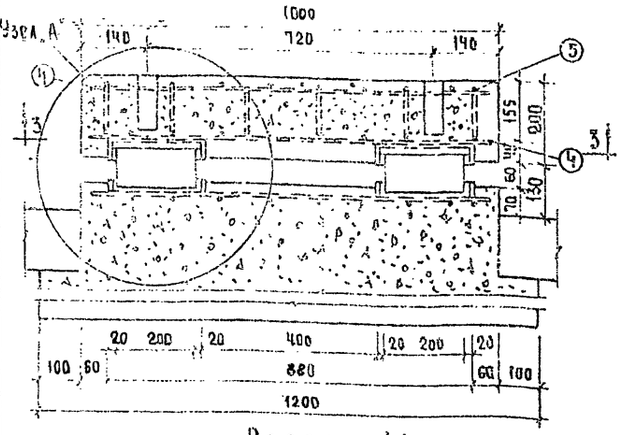

Разрез 1-1

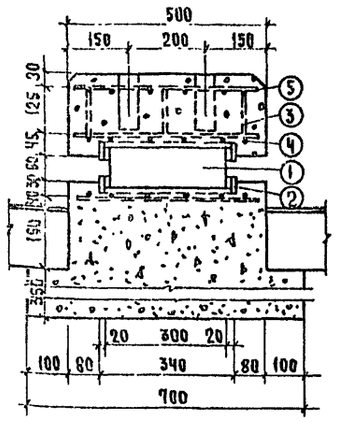

Разрез 2-2

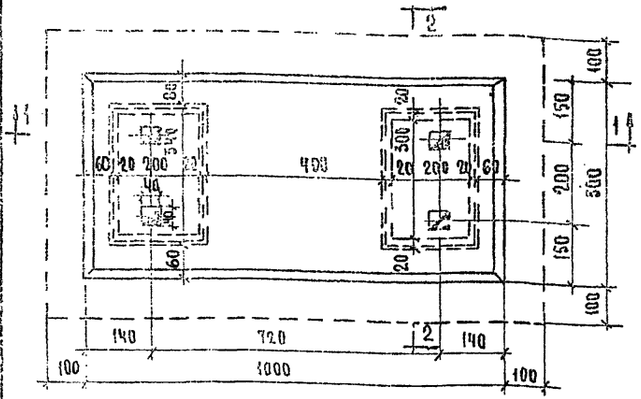

План

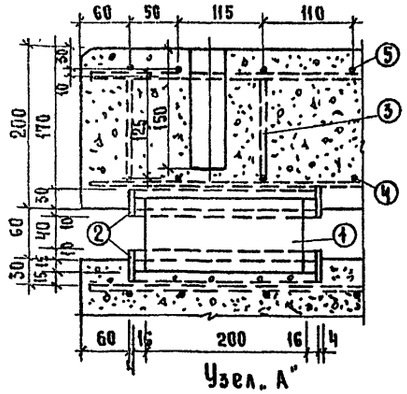

Узел „А"

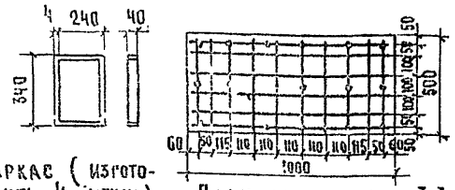

Каркас (изготовить 4 штуки)

План арматуры по 3-3

Арматура ф10	33.4 кг.
Вес арматуры	20.4 кг.
Объем бетона	0.5 м³
на 1 м³ бетона арм	40.2 кг

Виброизолирующий фундамент под агрегат марки „АК-ФВ-4м

Примечания:

1. Фундамент делается из бетона „М-150"
2. Арматура с расчетным сопротивлением R=2100 кг/см²
3. Места отверстий для болтов при бетонировании закладываются деревянными пробками.
4. Болты заливаются цементным раствором состава 1:3 после выверки станины на фундаменте
5. Резиновые пластины могут быть склеены из 3х слоев по 30 мм; прочность шва. клейки не менее 1/3 прочности резины.
6. План арматуры во всех слоях аналогичен.

Спецификация

№ п.п.	Наименование элементов	Разм п.м	Кол 60	Вес кг шт	Вес кг общ	Материал	Примеч
5	Арматура ф10	470	30	0.28	8.4	Ст3	5781-61
4	Арматура ф10	970	18	0.6	10.8	Ст.3	—„—
3	Арматура ф10	125	17	0.06	1.02	Ст.3	—„—
2	Каркас 340×240 мм	1160	4	1.5	6	Сталь полос 40×4 мм	ГОСТ 103-57
1	Резиновая пластина δ=90 мм	300×300	2	12	24	Рецептура 1947 г завода Каучук твердостью шору 35-50	

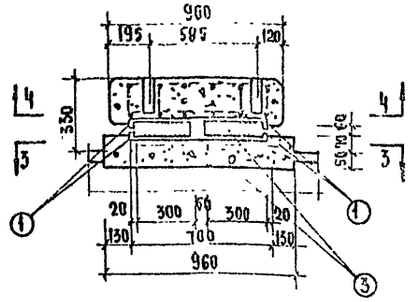

Разрез 1-1

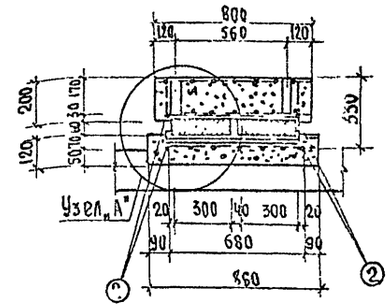

Разрез 2-2

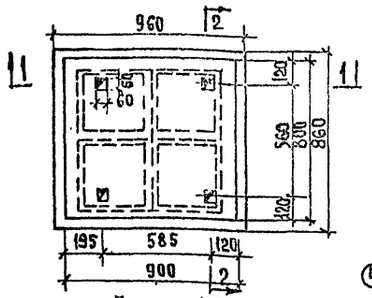

План м 1:20

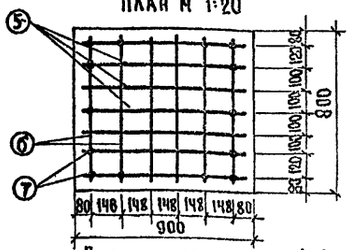

План арматуры по 4-4

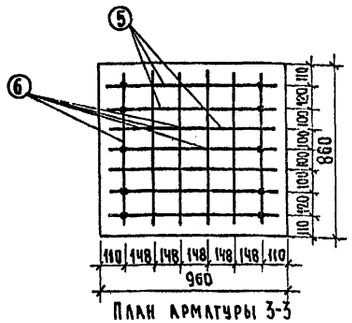

План арматуры 3-3

Арматура	пм 35.0
Вес арматуры	кг 21.4
Объем бетона	м³ 0,25
на 1 м³ бетона-арматуры	кг 86

Бетон марки „150"
Арматура с расчетным сопротивлением R_a=2100 кг/см²

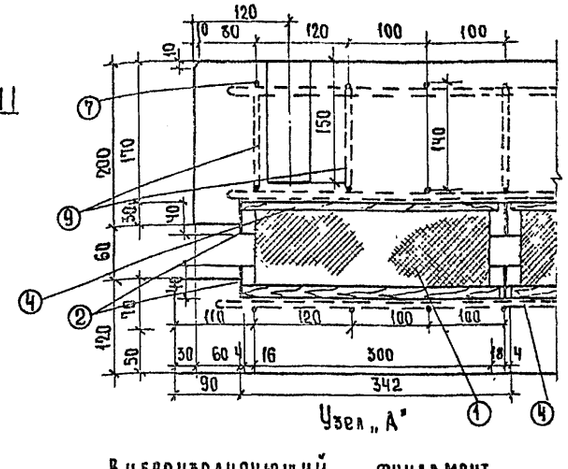

Узел „А"

Виброизолирующий фундамент под агрегат марки „ИФ-56" м.

Примечания

1. Места отверстий для болтов при бетонировании закладываются деревянными пробками.
2. Болты заливаются цементным раствором состава 1:3 после выверки станины на фундаменте.
3. Резиновые пластины могут быть склеены из 3х слоев по 30 мм. Прочность шва склейки должна быть не менее 1/3 прочности резины.
4. Все размеры даны в миллиметрах.
5. В тех случаях, когда устройство нижней бетонной плиты не представляется возможным непосредственно в бетонной подготовке чистого пола, ее заменить деревян. щитом с гнездами для резиновых пластин и установить на готовом полу.

Спецификация

№ п.п.	Наименование	Размер	Кол	Вес шт	Вес общ	Материал	Примеч.
1	Каркас-40×4	ℓ=680	6	0.85	5.2	Ст. полосовая ГОСТ 103-57	
2	„	ℓ=700	6	0.88	5.3		
3	Резиновая пластинка	300×300 δ=90	4	13	52	Рецептура 1947 г. Завода „Каучук" твердостью шору 35-50	Уложить в распор
4	Доски толщиной 15 мм	334×334	8	–	–	Пс	
5	Арматура ф10	ℓ=870	21	0.54	11.4	„	ГОСТ 5781-61
6	—„— „—	ℓ=770	18	0.48	8.7	„	
7	—„— „—	ℓ=140	4	0.09	1.3	Ст.3	

Гостиница на 109 мест	1972	Виброизолирующие фундаменты под агрегаты марки „АКФВ-4м" и „ИФ-56"	Типовой проект 284-5-18	Часть 7 Раздел 7-2	Лист ХР-5

Госстрой СССР Главное управление по гражданскому строительству и архитектуре Госстроя СССР Гипрогостторг г. Москва

Нач. отдела Кац
Гл. инж. пр-та Кривунова
Ст. инженер Галлавская
Техник Елисеева
Дата выпуска 1972

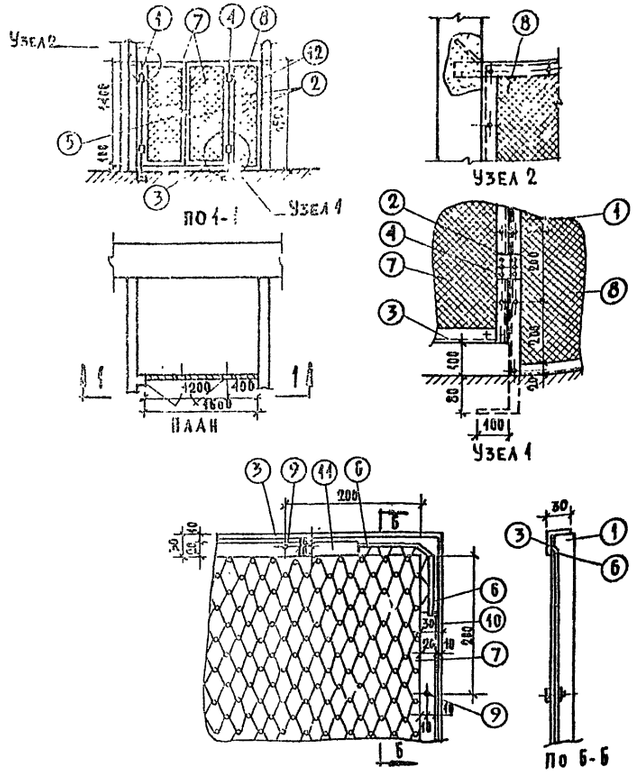

Деталь крепления сетки

Вариант ограждения фреоновых агрегатов

Примечания:

1. После установки ограждение окрасить масляной краской.
2. Размеры даны в миллиметрах.

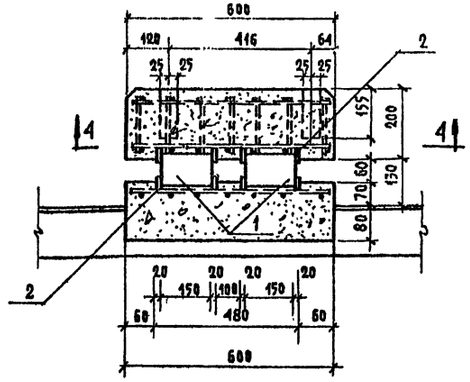

Разрез 1-1

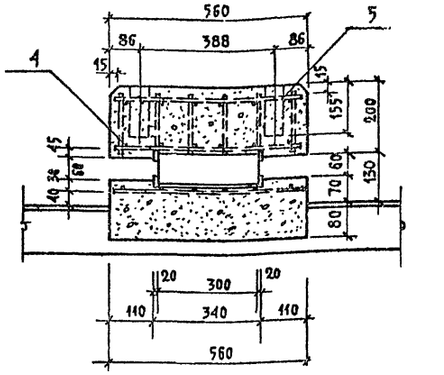

Разрез 2-2

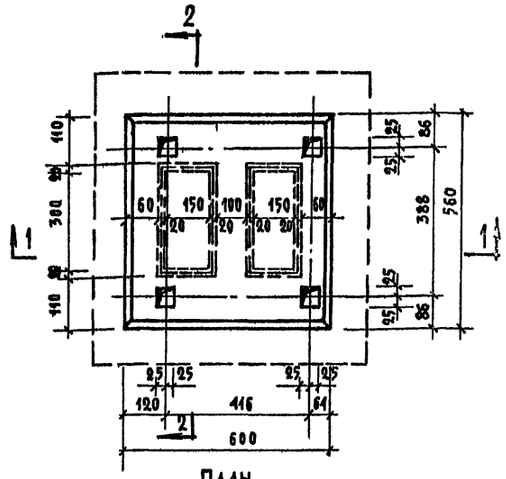

План

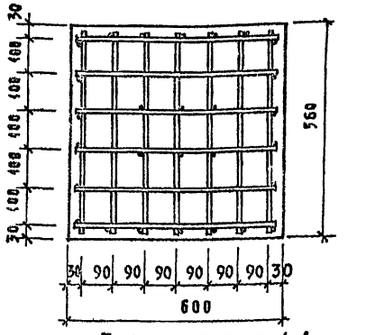

План арматуры по 1-4

Спецификация материалов на фундамент

Бетон марки „150" Арматура класса А-II с расчетным сопротивлением Ra = 2100 кг/см²	Арматура ф10-АII-11,0 пм Вес арматуры 6,8 кг Объем бетона 0,14 м²

№№ п.п.	Наименование элементов	Размер мм	Кол. шт.	Вес в кг шт.	Вес в кг общ.	Материал	Примечание
1	Резиновая пластина δ=90	150×30	2	9,0	18,0	Рецептура №18473-ДА „Каучук" твер. по шору 35-50	
2	Каркас 40×4	L=1060	2	1,7	3,4	Сталь полос	ГОСТ 103-57
3	Арматура ф10-А II	L=170	2,8	0,08	2,4	Ст. 3	ГОСТ 5781-61
4	Арматура ф10-А II	L=570	6	0,35	2,1	Ст. 3	ГОСТ 5781-61
5	Арматура ф10-А II	L=530	7	0,33	2,3	Ст. 3	ГОСТ 5781-61

Примечания:

1. Места отверстий для болтов при бетонировании закладываются деревянными пробками.
2. Болты заливаются цементным раствором состава 1:3, после выверки станины на фундаменте.
3. Резиновые пластины могут быть склеены из 3х слоев по 30 мм, при этом прочность шва склейки не менее 1/3 прочности резины.

Спецификация на дверку

№№ п.п.	Наименование	Размер	Материал	Ед. изм.	К-во	Примечание
1	Стойка дверки	ℓ=1680 мм	Сталь угловая 30×30×4	шт.	2	
2	Обвязка дверная вертик.	ℓ=1400 мм		"	4	
3	" " горизонт.	ℓ=800 мм		"	4	
4	Петля для навески дв.		Готовое изд.	"	4	
5	Защелка дверная			"	1	ГОСТ 8509-57
6	Обвязочная проволока	ф 2,5 мм	Сталь кругл.	п.м.	13,6	ГОСТ 2590-71
7	Сетка ф16мм N5,5	620×1420		шт.	2	ГОСТ сетки
8	" " "	620×1420		"	1	5336-67
9	Болт с гайкой	М6×15	Ст. 5	шт.	40	ГОСТ 7798-70
10	Планка дверная вертик.	ℓ=1380	Сталь полосо-	"	4	ГОСТ 103-57
11	" " горизонтал.	ℓ=580	вая-20×4	"	4	
12	Стойка ограждения	ℓ=1680	Ст. угл. 30×30×4	"	2	ГОСТ 8509-57

Министерство торговли СССР ГИПРОТОРГ Москва	Нач. отдела	Кит			
	Гл. инж. пр-та	Крикунова			
	Ст. инженер	Заславская			
	Техник	Елисеева			

1972	Гостиница на 109 мест	Сгражение фреонового агрегата. Виброизолирующий фундамент под агрегат „ФАК-1,5 м³"	Типовой проект 284-5-18	Часть 7 Раздел 7-2	Лист ХР-6

Типовой проект 71-489/I Лист ХР-6 Арх. №

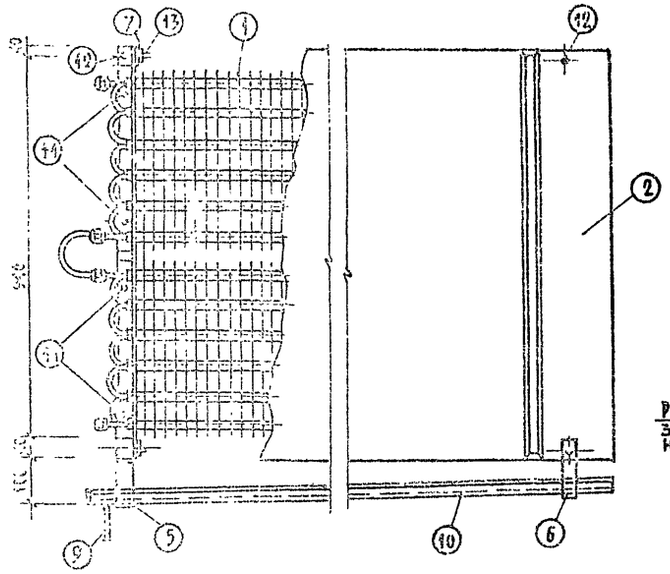

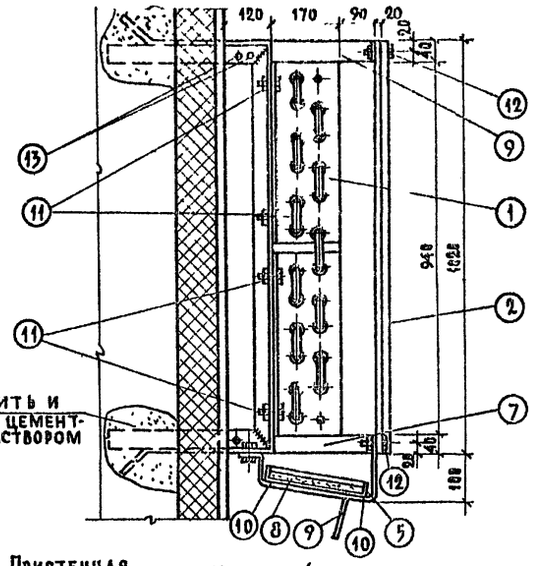

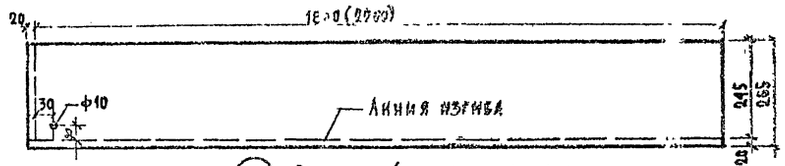

3 Раскрой поддона 1:10

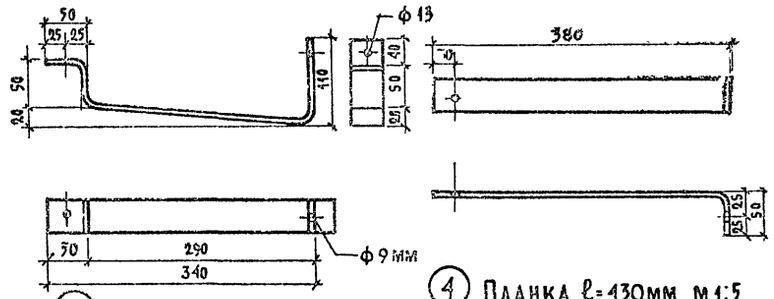

6 Подвеска поддона ℓ=520мм

4 Планка ℓ=430мм м1:5 (изготовить 2 шт.)

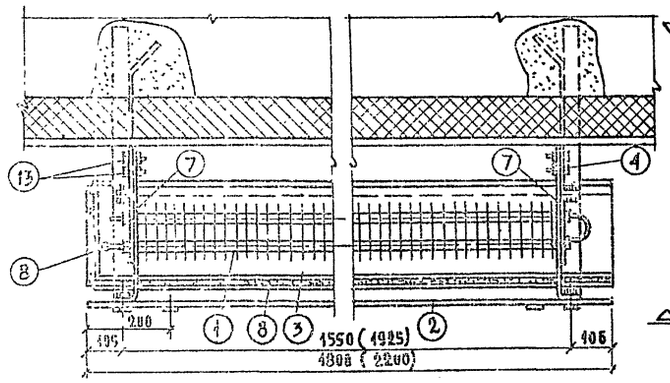

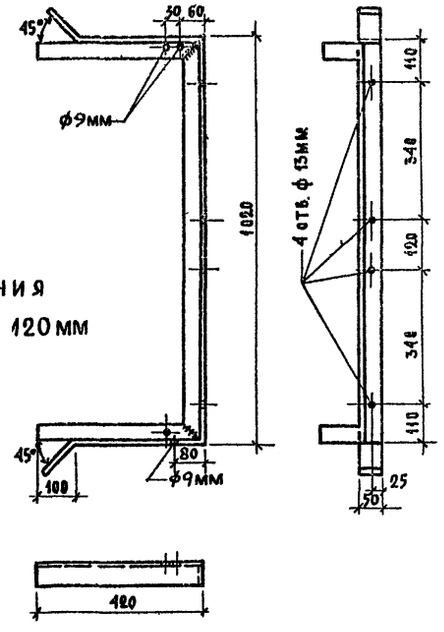

Деталь крепления испарителей к стене 120мм

4 Кронштейн ℓ=1900 мм м 1:10

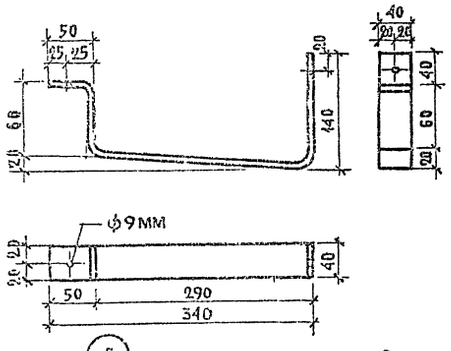

5 Подвеска поддона ℓ=560мм

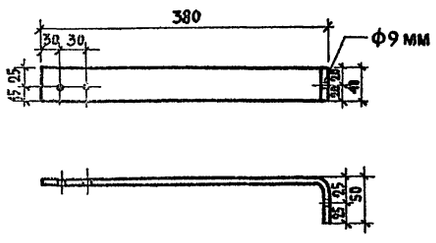

4 Планка ℓ=430мм м1:5 (изготовить 2 шт.)

Примечания

1. Уголки жесткости (поз.10) приварить к подвескам поддона.
2. Поддон из оцинкованной кровельной стали толщиной 1.0мм с бортиком 20 мм оклеить снизу пористой резиной и уложить на уголки.
3. Размеры в скобках даны для испарителей „ИРСН-12,5".

№№ п/п	Наименование	На узел (Кол-во)	На изд. (Кол-во)	Материал	Ед. (Вес в кг)	Общ. (Вес в кг)	Примечан.
13	Болт с гайкой М8×35 мм	1	6	Ст.3	0.020	0.04	ГОСТ 7798-70
12	Болт с гайкой М8×55 мм	1	4	Ст.3	0.08	0.32	ГОСТ 7798-70
11	Болт с гайкой М12×25мм	4	8	Ст.3	0.048		
10	Уголок ℓ=1800 мм (2200 мм)	1	2	Ст угловая 25×25×3мм	1.98 (2.46)	3.96 (4.92)	ГОСТ 8509-57
9	Трубка ф12мм, ℓ=100 мм	1	1		—	—	ГОСТ 8734-58
8	Обшивка поддона 1800×265мм (2200×265 мм)	1 (1)	1 (1)	пористая резина	— —	— —	ТУ-МХП-1206-59
7	Планка ℓ=430 мм	1	4	Ст. полосовая 40×4 мм	0.54	2.16	ГОСТ 103-57
6	Подвеска поддона ℓ=520 мм	1	1	Ст полосовая 40×4 мм	0.66	0.66	ГОСТ 103-57
5	Подвеска поддона ℓ=560 мм	1	1	Ст полосовая 40×4 мм	0.74	0.74	ГОСТ 103-57
4	Кронштейн ℓ=1900 мм (в развертке)			Ст. угловая L50×50×5мм	7.54	7.54	ГОСТ 8509-57
3	Поддон размером 1800×245мм (2200×245мм). Заготовка 1800×265 (2200×265)	1 (1)	1 (1)	Ст. оцинкованная толщ. 1.0мм	—	—	ГОСТ 8075-56
2	Щит размером 1800×1020 мм (2200×1020 мм) δ=20мм	1 (1)	1 (1)	доски, обитые оцинкован. сталью	—	—	
1	Испаритель марки „ИРСН-10" („ИРСН-12,5")	1	2	Заводское изготовлен.	29 (34)	58 (68)	

Спецификация

1972	Гостиница на 109 мест	Крепление испарителей „ИРСН-10" („ИРСН-12,5") к стене.	Типовой проект 284-5-18	Часть 7 Раздел 7-2	Лист ХР-7

Министерство торговли СССР ГИПРОТОРГ г. Москва

Нач отдела Кит; Гл инж пр-та Кирилова; Ст инж Засадская; Техник Елисеева

Проект 7-487/I; Лист ХР-7

№ п.п.		Наименование и техническая характеристика общезаводского и нестандартного оборудования, типовой арматуры, труб, фланцев, болтов, гаек и фитингов	Тип, марка каталог и № чертеж.	№ позиции по схеме	Завод изготовитель	Един. измер	К-во	Материал	Вес кг: единиц	Вес кг: общий	Стоимость по смете	
1	2	3	4	5	6	7	8	9	10	11	12	13
I		Автоматический фреоновый компрессорно-конденсаторный агрегат марки „АК-фв-4м" холодопроизводительностью 4600 ст ккал/час, в комплект которого входит:	„АК-фв-4м"		Завод им. „XXXлет ВЛКСМ" г. Мелитополь	комплект	1		377	377		
	1	Компрессор „фв-6" n=960 об/мин.		1		шт в комплекте	1					
	2	Конденсатор марки „ктр-4м"		2			1					
	3	Электродвигатель марки „АОЛ2-32-4" N=3.0 квт n=1500 об/мин.		3			1					
	4	Фреоновая пристенная батарея — испаритель марки „ИРСН-12.5" F=12.5 м²		4		"	4		33.6	134.4		
	5.	Терморегулирующий вентиль марки „ТРВ-2м"		5			2					
	6.	Теплообменник марки „Тф-20м"		6		"	1					
	7.	Фильтр-осушитель марки „офф-10а"		7		"	1					
	8	Водорегулирующий вентиль марки „ВР-15"		8		"	1					
	9	Реле давления марки „РД-1"		9		"	1					
	10.	Магнитный пускатель марки „пме-222"		10		"	1					
		Трубки медные ф 18×1 мм	гост			п.м	18		0.475	6.17		
		" " ф 12×1 мм				"	10.0		0.31	3.1		
		" " ф 8×1 мм	617-64			"	4.0		0.196	0.8		
II		Автоматический фреоновый компрессорно-конденсаторный агрегат марки „иф-56м" холодопроизводительностью 2850 ст. ккал/час, в комплект которого входит:	иф-56м"		Завод им. „XXXлет ВЛКСМ" г. Мелитополь	комплект	1		350	350		
	11	Компрессор марки „фв-6"		11		шт. в комплект.	1					
	12	Конденсатор марки „4ф-12"		12		шт в комплекте	1					
	13	Электродвигатель марки „АОЛ 2-31-4" N=2.2 квт. n=1430 об/мин		13			1					
	14.	Фреоновая пристенная батарея-испаритель марки „ИРСН-10" F=10.0 м²		14			4					
	15.	Терморегулирующий вентиль марки „ТРВ-2м"		15			2					
	16	Аппаратурный щиток „4ф-19б"		16			1					
	17	Магнитный пускатель марки „пме-222"		17			1					
		Трубки медные ф 16×1 мм	гост			п.м	12.0		0.42	5.0		
		" " ф 10×1 мм	617-64			"	6.0		0.252	1.51		
		" " ф 8×1 мм				"	4.0		0.196	0.8		
III		Автоматический фреоновый компрессорно-конденсаторный агрегат марки „фак-1.5 м3" холодопроизводительностью 1500 ст. ккал/час, в комплект которого входит:	„фак-15м"		Харьковский завод торгового машиностроения	комплект	1		118	118		
	18	Компрессор „2фв-4" n=1000 об/мин		18			1					
	19	Конденсатор воздушного охлаждения F=7.76 м²		19			1					
	20	Электродвигатель марки „АОЛ2-22-4" N=1.5 квт n=1400 об/мин		20			1					
	21	Ресивер		21			1					
	22	Магнитный пускатель		22			1					
	23	Фреоновая пристенная батарея-испаритель марки „ИРСН-10" F=10.0 м²		23	Завод „Искрог" г. Москва		2					
	24	Терморегулирующий вентиль „ТРВ-2м"		24			1					
		Трубки медные ф 12×1 мм		гост		п.м.	8.0	—	0.31	2.48		
		" " " ф 8×1 мм		617-64		"	4.0	—	0.196	0.8		
	25	Щит деревянный, обитый оцинкованной сталью размером 2200×1020×20 мм	лист ХР-7	25			2	ст.оц	1.7	3.4		
	26	Тоже размером 1800×1020×20 мм	"	26			3	ст.оц	1.6	4.8		
	27	Поддон металлический размером 2200×245×20 мм	"	27			2	ст.оц	4.5	9.0		
	28	Тоже размером 1800×245×20 мм	"	28			3	ст.оц	4.3	12.9		
	29	Сетчатое ограждение	экстан.б	29		м²	2.4	ст.	5.7	13.7		
		Болты с гайками и шайбами ф1/2"×25 мм; ф5/16"×36 мм	гост: 7798-70, 5915-70			кг						
		Сталь сортовая разного профиля	гост: 8509-57, 103-57, 5496-57			"	90	ст.		90		
		Шланг резиновый ф12 мм e=1500 мм				шт.	5					
		Термометр настенный со шкалой −30°/+30° с	гост 3177-59			шт.	4					

1972	Гостиница на 109 мест	Заказная спецификация на холодильное оборудование	Типовой проект 284-5-18	Часть 7 Раздел 7-2 Лист ХР-8

ПРОЕКТ 71-489/I
ЛИСТ ХР-8
АРХИВН №

МИНИСТЕРСТВО ТОРГОВЛИ СССР
Г. ПРОТОРГ
г. МОСКВА

НАЧ. ОТДЕЛА		КИП	
ГЛ. ИНЖ. ПР-ТА	КРИКУНОВА		
СТ. ИНЖЕНЕР	ЗАСТАВСКАЯ		
ТЕХНИК	ЕЛИСЕЕВА		
ДАТА	ВЫПУСКА	1972 г.	

gost.e-ecolog.ru